TSF-C

Autocentrante
Garras flotantes

Platos con empuje axial Ø 170 - 315 mm

- **Empuje axial activo**
- **Encastre en cruz**
- **2 garras**

Aplicaciones

- Amarre de piezas rectangulares o asimétricas que requieran tolerancias estrechas de **paralelismo**
- Amarre de fundidos o estampas irregulares en primera operación u operación única
- **Máxima productividad** gracias a los largos intervalos de mantenimiento
- Fuerza de amarre constante y larga vida útil con la máxima precisión **garantizan una calidad constante del proceso productivo**

Características técnicas

- Versión con 2 garras
- Empuje axial activo
- Compensación de la fuerza centrífuga
- Garras base con ENCASTRE EN CRUZ flotantes
- Agujero central para control neumático y / o refrigerante
- Lubricación constante con grasa
- **proofline®** = platos herméticos - bajo mantenimiento

Dotación estándar

Plato de 2 garras
Tornillos de montaje

Ejemplo de pedido

Plato de 2 garras TSF-C 210 / A6

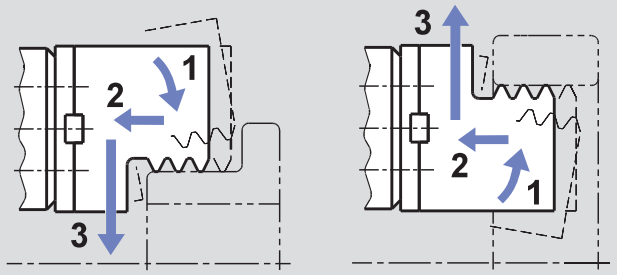

Principio de funcionamiento:
- **1** centraje - **2** empuje axial activo - **3** amarre
- Para amarre externo e interno

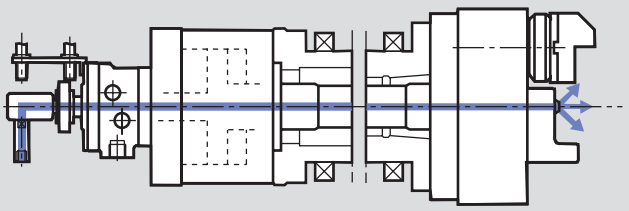

- Platos TSF-C accionados con el cilindro SIN-S con paso de barra central para el control neumático y / o refrigerante.

TSF-C

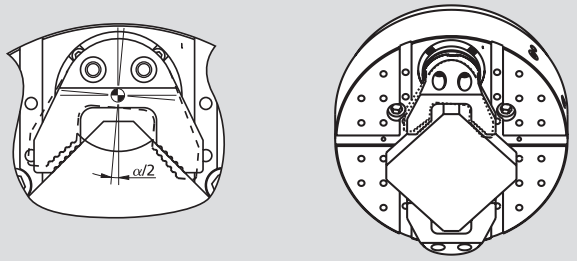

TSF-C: **garras base flotantes** para el amarre de fundidos o estampas irregulares

Datos técnicos

SMW-AUTOBLOK Tipo		TSF-C 170	TSF-C 210	TSF-C 250	TSF-C 315
Carrera angular de las garras U°	ang.	5.2°	5.2°	4.9°	4.9°
Carrera radial por garra a la distancia **h**	mm	5.3	6.3	7	7
Carrera de empuje axial (estándar)	mm	0.1	0.1	0.1	0.1
Carrera axial cuña pistón	mm	21	25	25	25
Fuerza accionamiento máxima**	kN	12	17	27	27
Fuerza de amarre máxima a la distancia **h****	kN	30	40	64	64
Velocidad máxima*	r.p.m.	5000	4500	3800	3000
Peso (sin garras)	kg	15	27	41	66
Momento de inercia	kg·m²	0.06	0.16	0.34	0.83
Cilindros recomendados	**Tipo**	**SIN-S 70**	**SIN-S 85**	**SIN-S 100**	**SIN-S 100**

* La velocidad máxima especificada es válida sólo con garras de peso/altura estándar y aplicando la fuerza de accionamiento máxima al plato. Para obtener más información o realizar amarres especiales, póngase en contacto con SMW-AUTOBLOK.
** Para amarre interno reducir la fuerza accionamiento un 30%.

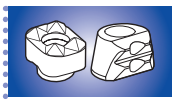
SMW-AUTOBLOK 444

SMW-AUTOBLOK 438

SMW-AUTOBLOK 297

Platos con empuje axial Ø 170 - 315 mm

- Empuje axial activo
- Encastre en cruz
- 2 garras

TSF-C

Autocentrante
Garras flotantes

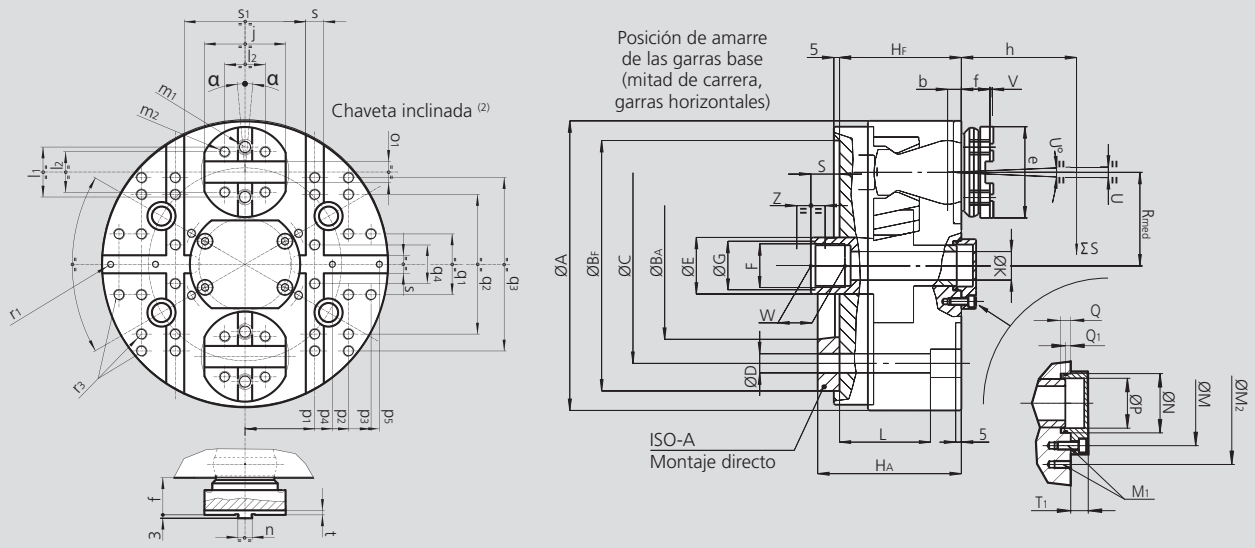

Sujeto a cambios técnicos.
Para mayor información consultar a nuestro servicio al cliente.

SMW-AUTOBLOK Tipo			TSF-C 170		TSF-C 210		TSF-C 250		TSF-C 315	
Montaje			**Z140**	**A5**	**Z170**	**A6**	**Z220**	**A8**	**Z220**	**A8**
	A	mm	173		212		254		315	
	BF/BAH6	mm	140	82.563	170	106.375	220	139.719	220	139.719
	C	mm	104.8		133.4		171.4		171.4	
	D	mm	11.5		13.5		17		17	
	E	mm	36		38		48		48	
	F	mm	M28 x 1.5		M32 x 1.5		M38 x 1.5		M38 x 1.5	
	G H8	mm	29		33		39		39	
	HF/HA	mm	83	98	100	117	107	126	107	126
Paso central	**K**	mm	14		18		25		25	
	L	mm	56		82		80		80	
	M	mm	54		63		82		82	
Rosca / profundidad	**M1**	mm	M8 / 16		M8 / 16		M8 / 16		M8 / 16	
	M2	mm	-		90		110		110	
	N H5	mm	35		42		70		70	
	P	mm	30.2		36.5		56		56	
	Q	mm	6		7.5		7.5		7.5	
A media carrera	**Q1**	mm	3.2		2.5		4.5		4.5	
A media carrera	**Rmed**	mm	55		64		82		107	
A media carrera	**S**	mm	18.2		20.5		25.5		25.5	
	T1	mm	11.5		14.5		14		14	
Carrera radial	**U°**	ang.	5.2°		5.2°		4.9°		4.9°	
Carrera radial a distancia **h**(1)	**U**	mm	5.3		6.3		7		7	
Empuje axial std.	**V**	mm	0.1		0.1		0.1		0.1	
	W	mm	25		25		30		30	
Carrera axial cuña pistón	**Z**	mm	21		25		25		25	
	α	ang.	±2°		±2°		±1.5°		±1.5°	
	b	mm	9		10		12		12	
	e	mm	60		75		80		80	
	f	mm	27		33		33		33	
Altura de referencia	**h**	mm	50		60		70		70	
	j	mm	55		65		72		72	
	l1	mm	32		38		44.4		44.4	
	l2	mm	24		32		36		36	
Rosca / profundidad	**m1**	mm	M10 / 16		M12 / 18		M12 / 18		M12 / 18	
Rosca / profundidad	**m2**	mm	M8 / 14		M10 / 14		M10 / 14		M10 / 14	
	n h8	mm	7.94		7.94		12.7		12.7	
	o1 H7	mm	12.68		12.68		19.03		19.03	
	p1	mm	50		55		62		62	
	p2	mm	66		80		92		92	
	p3	mm	78		95		112		122	
	p4	mm	60		55		62		62	
	p5	mm	80		80		92		92	
	q1	mm	30		30		54		54	
	q2	mm	84		110		128		128	
	q3	mm	-		-		-		202	
	q4	mm	20		30		54		54	
Rosca / profundidad	**r1**	mm	M6 / 14		M6 / 14		M6 / 14		M6 / 14	
Rosca / profundidad	**r3**	mm	M8 / 16		M8 / 17		M10 / 18		M10 / 18	
	s H6	mm	16		16		16		16	
	s1 k5	mm	84		94		108		108	
	t	mm	4		4		4		4	

(1) Calculado a distancia **h** de la cara del plato (donde normalmente se realiza el amarre).
(2) SMW-AUTOBLOK 172: Catálogo general.