TSF-RM

самоцентрирующий плавающие кулачки

TSR-RM

самоцентрирующий неподвижные кулачки

Прижимные патроны с быстой сменой кулачков Ø 170 - 530 мм

- активный прижим
- быстрая смена кулачков через палеты
- палеты с пазовым соединением - 3 кулачка

Применение/преимущество для покупателя

- быстрая смена кулачков через палеты для быстрой установки
- зажим заготовки с жестким требованием на параллельность
- высокая производительность с большими интервалами для техобслуживания
- устойчивое усилие зажима и длительный срок службы обеспечивает постянно высокое качество обработки деталей

TSF-RM: плавающие кулачки для необработанных и/или легко деформируемых деталей (зажим на 6 точек)

TSR-RM: неподвижные кулачки для прецизионного зажима предварительно обработанных поверхностей

Технические характеристики

- только для внешнего зажима
- активный прижим
- прецизионная смена кулачков через палеты
- компенсация центробежной силы
- центральное отверстие для СОЖ и/или воздуха
- непрерывная смазка
- **proofline® патрон** = герметичен - редкий ремонт

Стандартный набор

3-х кулачковый патрон, ключ крепежные болты и шприц для смазки

Пример заказа

TSF-RM 210/A6
или TSR-RM 315/Z220

TSF-RM/TSR-RM

быстрая смена кулачков через палеты

принцип действия:

- **1** предварительный зажим - **2** активный прижим - **3** зажим
- для внешнего и внутреннего зажима

TSF-RM/TSR-RM

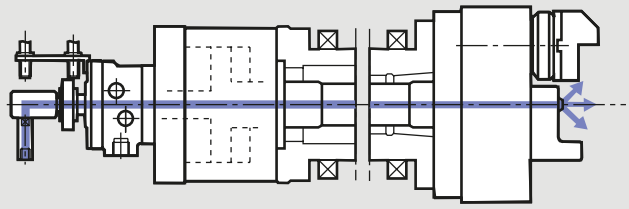

- TSF-RM и TSR-RM патроны с приводом от SIN-S цилиндра с центральным отверстием для смыва/сдува.

TSF-RM

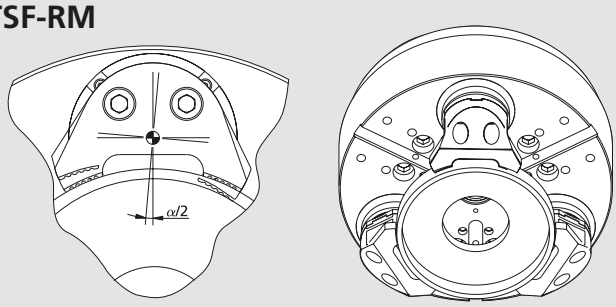

TSF-RM: **плавающие кулачки** для необработанных/легко деформируемых деталей быстрая смена кулачков через палеты зажим на 6 точек.

TSR-RM

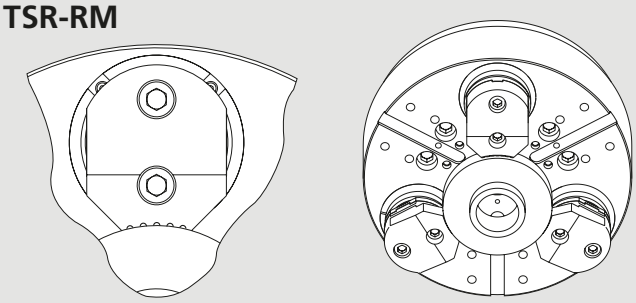

TSR-RM: **жесткие кулачки** для прецизионного зажима предварительно обработанных диаметров быстрая смена кулачков через палеты зажим на 3 точки.

Технические данные

SMW-AUTOBLOK тип		TSF-RM 170 TSR-RM 170	TSF-RM 210 TSR-RM 210	TSF-RM 250 TSR-RM 250	TSF-RM 315 TSR-RM 315	TSF-RM 400 TSR-RM 400	TSF-RM 530 TSR-RM 530
угловой ход кулачка U°	град.	5.2°	5.2°	4.9°	4.9°	4.7°	4.7°
радиальный ход кулачка на расстоянии **h**	мм	5.3	6.3	7	7	7.5	7.5
прижимной ход (стандарт)	мм	0.1	0.1	0.1	0.1	0.2	0.2
осевой ход клина	мм	21	25	25	25	30	30
макс. тяговое усилие**	kH	18	25	40	40	50	60
макс. усилие зажима на расстоянии **h****	kH	44	60	96	96	120	150
допустимая частота вращения*	об/мин	5000	4500	3800	3000	2200	1800
масса (без накладных кулачков)	кг	15	27	41	66	115	196
момент инерции	кг·м²	0.06	0.16	0.34	0.83	2.3	7
приводной цилиндр	тип	**SIN-S 85**	**SIN-S 100**	**SIN-S 125**	**SIN-S 125**	**SIN-S 150**	**SIN-S 150-175**

* Допустимая частота вращения разрешается только с использованием стандартных по массе/высоте накладных кулачков при максимальном тяговом усилии. За дополнительной информацией обращайтесь к SMW-AUTOBLOK.

** для внутреннего зажима уменьшить тягу на 30%.

по запросу: каталог стандартной оснастки

SMW-AUTOBLOK 156

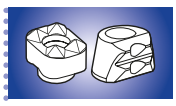

SMW-AUTOBLOK 374

SMW-AUTOBLOK 368

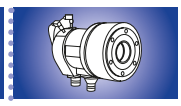

SMW-AUTOBLOK 249

Прижимные патроны с быстой сменой кулачков Ø 170 - 530 мм

- активный прижим
- быстрая смена кулачков через палеты
- палеты с пазовым соединением - 3 кулачка

TSF-RM самоцентрирующий плавающие кулачки

TSR-RM самоцентрирующий неподвижные кулачки

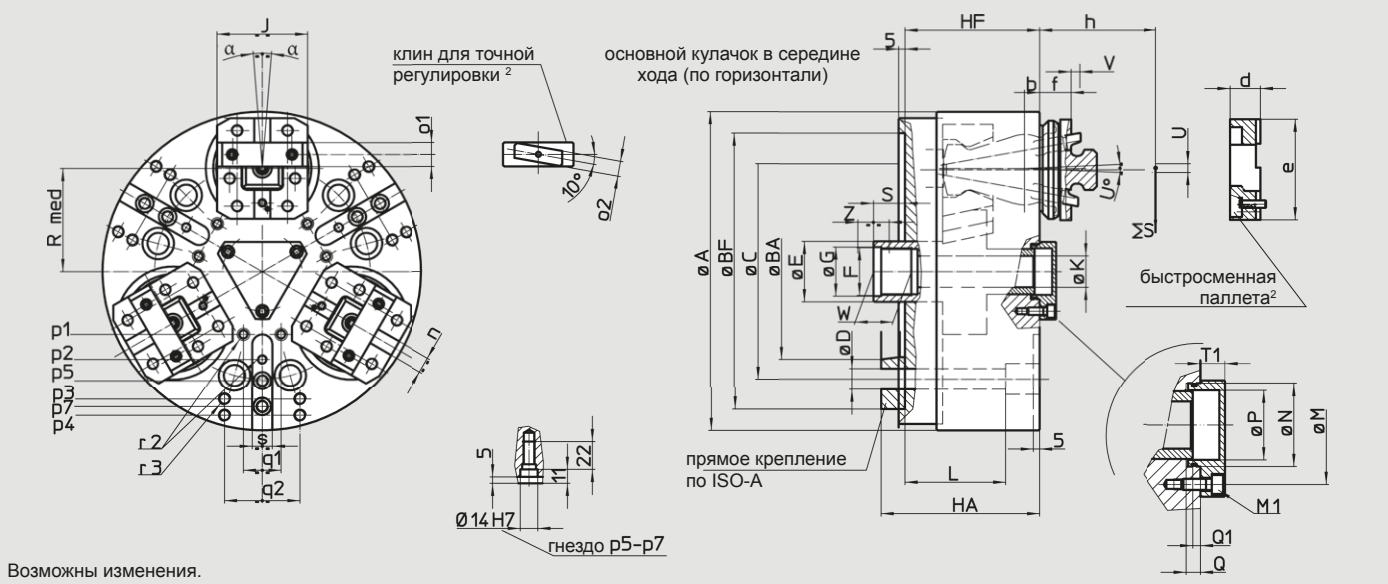

Возможны изменения.
Для более полной информации запросите чертеж для покупателя.

SMW-AUTOBLOK тип			TSF-RM 170 TSR-RM 170				TSF-RM 210 TSR-RM 210		TSF-RM 250 TSR-RM 250		TSF-RM 315 TSR-RM 315		TSF-RM 400 TSR-RM 400		TSF-RM 530 TSR-RM 530	
тип крепления			Z140	A5	Z160	A6	Z170	A6	Z220	A8	Z220	A8	Z300	A11	Z380	A15
	A	мм	173				212		254		315		390		535	
	BF/BA H6	мм	140	82.563	160	106.375	170	106.375	220	139.719	220	139.719	300	196.869	380	285.775
	C	мм	104.8		133.4		133.4		171.4		171.4		235		330.2	
	D	мм	11.5		13.5		13.5		17		17		21		25	
	E	мм	36				38		48		48		75		75	
	F	мм	M28 x 1.5				M32 x 1.5		M38 x 1.5		M38 x 1.5		M60 x 1.5		M60 x 1.5	
	G H8	мм	29				33		39		39		61		61	
	HF/HA	мм	83	98	83	100	100	117	107	126	107	126	127	148	132	155
проходное отверстие	K	мм	14				18		25		25		52		52	
	L	мм	56				82		80		80		74		77	
	M	мм	36				42		63		63		90		90	
резьба/глубина	M1	мм	M5/13				M6/11		M6/12		M6/12		M8/17		M8/17	
	N H8	мм	28				34		44		44		75		75	
	P	мм	23				28.5		37		37		66		66	
	Q	мм	6				5.5		7.5		7.5		9		9	
в середине хода	Q1	мм	3				2		4		4		4		4	
в середине хода	Rmed	мм	55				64		82		107		130		190	
в середине хода	S	мм	18				20		25		25		25		20	
	T1	мм	10				13		13		13		15		15	
угловой ход кулочка	U°	град.	5.2°				5.2°		4.9°		4.9°		4.7°		4.7°	
угловой ход кулачка (1) @ h	U	мм	5.3				6.3		7		7		7.5		7.5	
прижим (опция)	V	мм	0.1				0.1		0.1		0.1		0.2		0.2	
	W	мм	25				25		25		25		25		25	
осевой ход поршня	Z	мм	21				25		25		25		30		30	
только TSF-RM макс.	α	град.	±2°				±2°		±1.5°		±1.5°		±1.5°		±1.5°	
	b	мм	9				10		12		12		12		12	
	d	мм	18				22		24		24		30		30	
	e	мм	60				75		80		80		105		105	
	f	мм	24				25		25		25		28.5		28.5	
базовая высота	h	мм	50				60		70		70		80		80	
	j	мм	55				65		72		72		100		100	
	n h8	мм	7.94				7.94		12.7		12.7		12.7		12.7	
	o1 H7	мм	12.68				12.68		19.03		19.03		19.03		19.03	
	o2 h7	мм	9				9		12		12		12		12	
	p1	мм	-				30		50		60		(*)		(*)	
	p2	мм	35				-		70		80		(*)		(*)	
	p3	мм	65				80		102		102		(*)		(*)	
	p4	мм	-				-		-		135		(*)		(*)	
	p5	мм	-				87		87		-		(*)		(*)	
	p7	мм	-				-		108		108		(*)		(*)	
	q1	мм	-				8		30		30		(*)		(*)	
	q2	мм	36				45		60		60		(*)		(*)	
резьба/глубина	r2	мм	M6/12				M6/12		M8/15		M8/15		(*)		(*)	
резьба/глубина	r3	мм	M8/17				M8/17		M10/19		M10/19		(*)		(*)	
	s	мм	16				16		16		16		20		20	

(1) расчитано на расстоянии h от лицевой поверхности патрона (обычное место зажима)
* для патрона Ø 400-530 требуется чертеж заказчика
(2) SMW-AUTOBLOK 156: общий каталог