RU-2-22

Giunto rotante a 2 vie

■ per cilindri con o senza passaggio barra (non per ZHVD-DFR)
■ fluidi: aria + olio/aria + refrigerante

Applicazioni

- Giunti rotanti per cilindri rotanti.
  Universale per aria + olio/aria + refrigerante
- Può anche ruotare a secco (non pressurizzato)

Caratteristiche tecniche

- Giunto rotante per 2 fluidi
- Raccordo A per aria, olio e refrigerante, Raccordo B per aria

Attenzione: I fluidi non devono presentare impurità. É richiesto un filtr o di 25 µm

Dotazione standard

Giunto rotante RU-2-22
Spina per fermo antirotazione
Adattatore per tubo Ø 12 mm (Ø interno =10mm)

Opzionale:

Adattatore per tubo Ø 10 mm (Ø interno = 8 mm) Cod. 043703
Adattatore per tubo Ø 8 mm (Ø interno = 6 mm) Cod. 043681

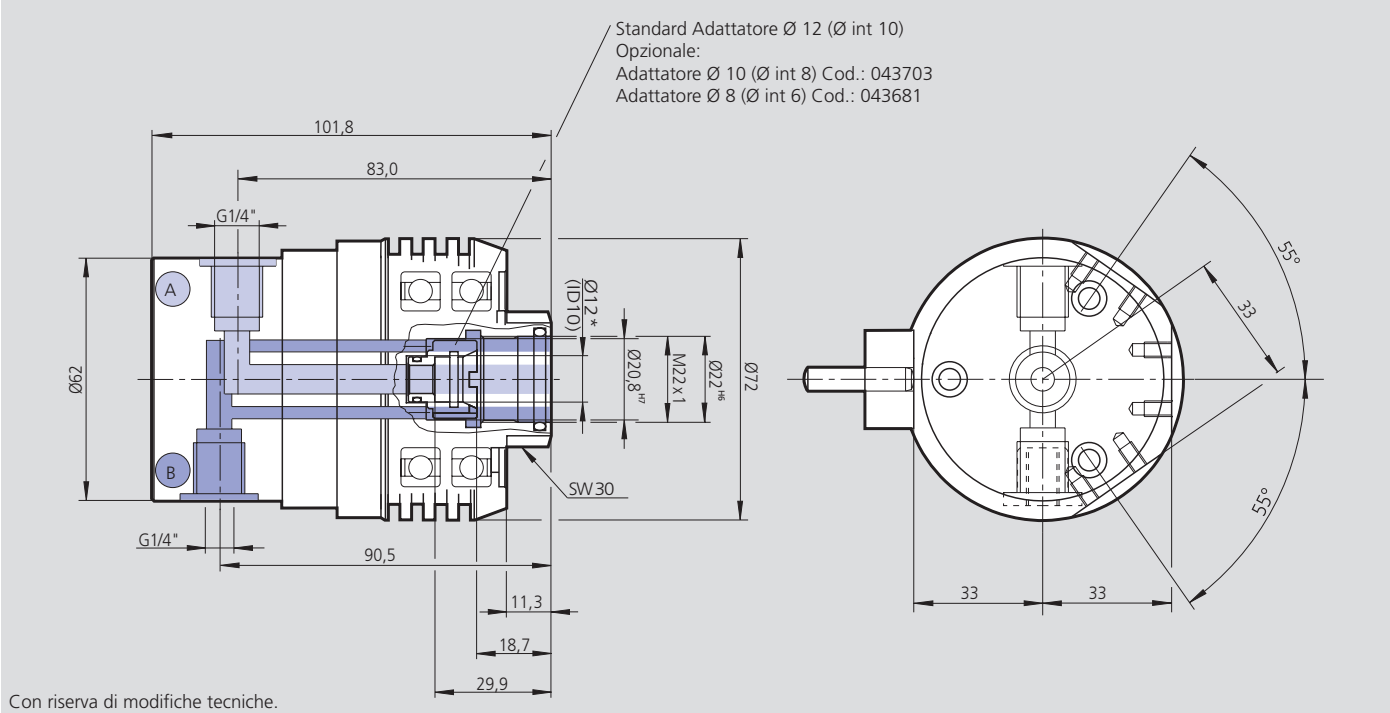

Con riserva di modifiche tecniche.
Per maggiori informazioni contattare l'ufficio tecnico SMW-AUTOBLOK.

Dati tecnici

Modello SMW-AUTOBLOK	Cod.	Velocità max.	Pressione massima raccordo A fluidi: aria, olio, refrigerante		Pressione massima raccordo B fluido: solo aria		Massa	Filtro richiesto
		giri/min.	bar	psi	bar	psi	kg	µm
RU-2-22	044970	4000	40	580	10	145	0.94	25
		4500	35	507.5	10	145		
		5000	30	435	10	145		
		5500	25	362.5	10	145		
		6500	20	290	10	145		