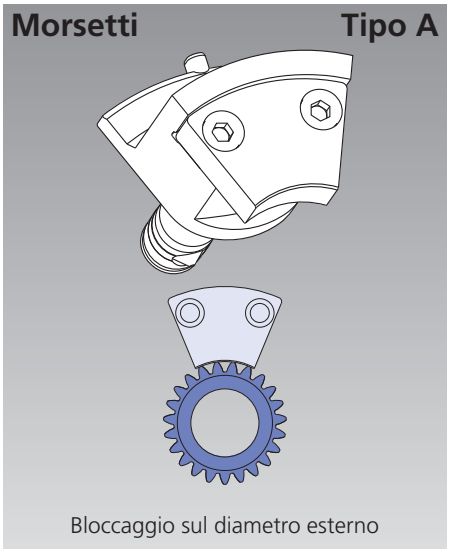

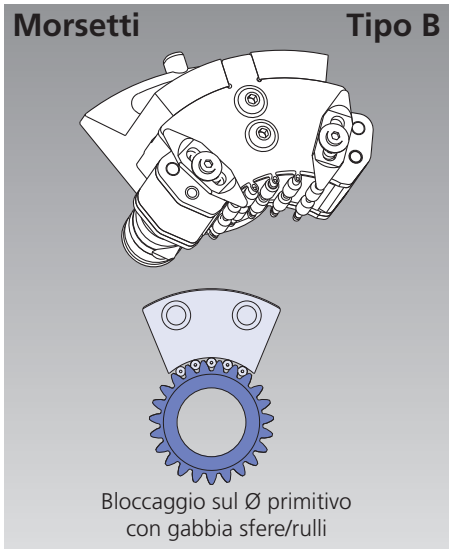

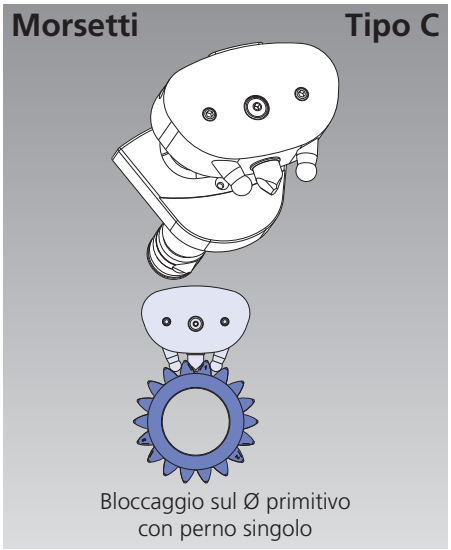

Cilindro di attuazione ZHVD-DFR per mandrini D-KOMBI®

Caratteristiche tecniche

- Cilindro speciale per l'attuazione dei mandrini D-KOMBI
- 2 cilindri indipendenti per il comando della membrana e delle staffe rotanti
- Passaggio per 1 o 2 fluidi a seconda del giunto rotante
- Controllo corsa di entrambi i cilindri tramite sistema LPS 4.0 (controllo lineare di posizione)

Dotazione standard

- Cilindro con kit per LPS 4.0, senza sensore LPS 4.0, senza giunto rotante

Per LPS 4.0 vedere pagina 329-330-331

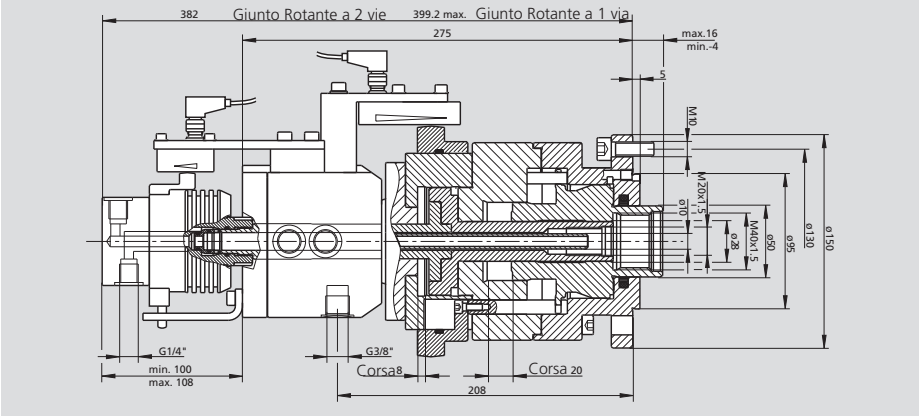

ZHVD-DFR per Giunto rotante 1 fluido Cod. 046914 (senza giunto rotante*)
ZHVD-DFR per Giunto rotante 2 fluidi Cod. 046887 (giunto rotante 2 fluidi inclusi)

Superficie pistone				Pressione	Velocità	Drenaggio	Massa	Momento	Massa	Massa
Staffe assiali (K1)		Membrana (K2)		min./max.	max.	a 30 bar 50°C	cilindro	inerzia	Giunto rotante	Giunto rotante
A	B	C	D						1 Fluidi	2 Fluidi
spinta	traz	spinta	traz							
cm²	cm²	cm²	cm²	bar	min⁻¹	dm³/min	kg	kg·m²	kg	kg
17.6	30.6	40.6	39.2	3-60	4000	3.0	25	0.065	0.4	1.5

* all'occorrenza ordinare separatamente
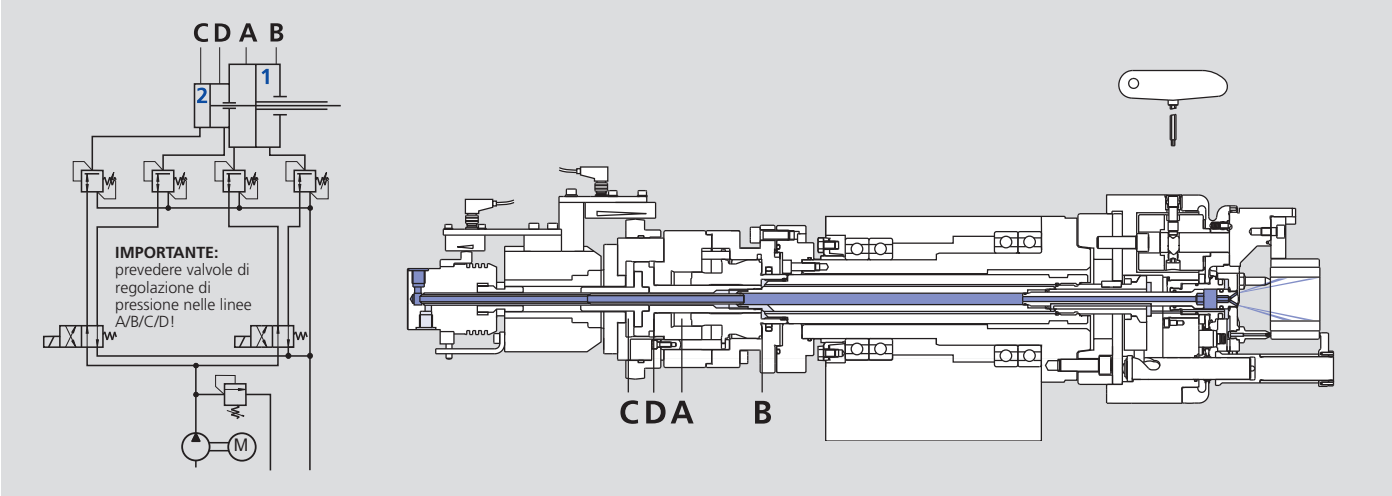
Installazione