SMW-AUTOBLOK 遍布全球

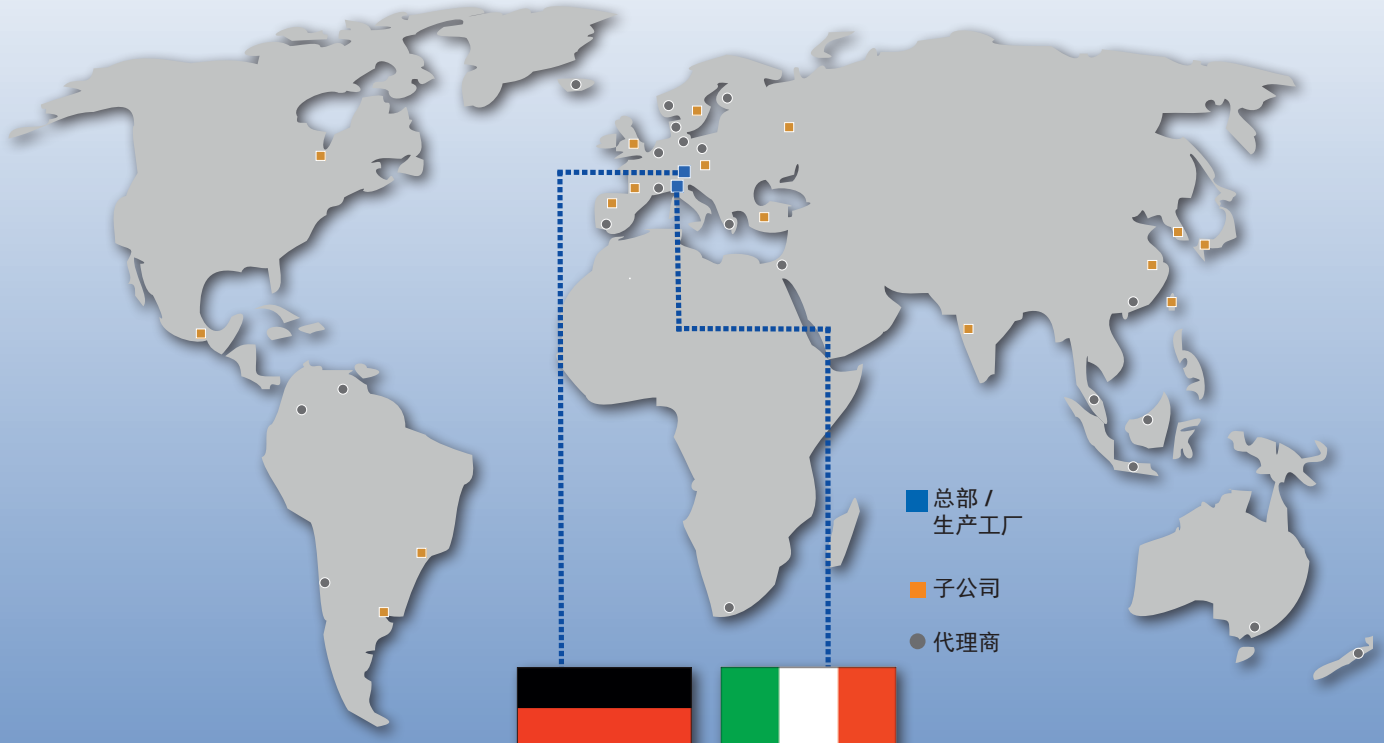

SMW-AUTOBLOK 制造工厂 Meckenbeuren
开发 | 制造 | 销售 | 售后服务 | 支持

AUTOBLOK 制造工厂 Caprie-Torino

访问网站: www.smw-autoblok.de

最新产品目录 | 产品更新 | 全球联系数据 | 指导: 客户部分

免费的网络应用: Jaw Finder | D-Vario 配置器 | 更新资料 GFT-X 4.0

手动卡盘

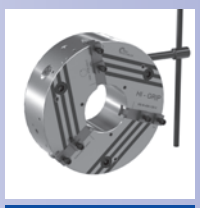

页 8

HG-N
键槽型
SMW卡爪系统

手动卡盘 Ø 160 - 630 mm

- 带通孔 – 快换卡爪
- 3 爪

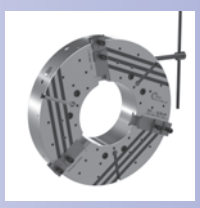

页 14

HG-NB
键槽型

手动卡盘 Ø 800 - 1000 mm

- 超大通孔 – 快换卡爪
- 所有型式的顶爪都可以使用
- 3 爪

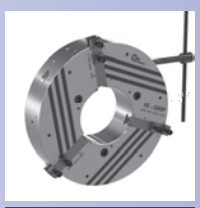

页 18

HG-2G
键槽型

手动卡盘 Ø 400 - 630 mm

- 带通孔
- 3 爪
- 润滑通道在卡爪导向槽内
- 机械密封 - 低维修率

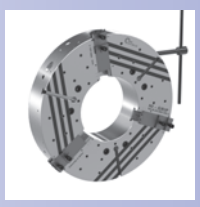

页 24

HG-B-2G
键槽型

手动卡盘 Ø 800 - 1000 mm

- 超大通孔 – 快换卡爪
- 所有型式的顶爪都可以使用
- 3 爪
- 机械密封 - 低维修率

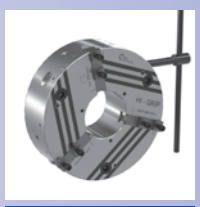

页 28

HG-F
键槽型
FORKARDT卡爪系统

手动卡盘 Ø 160 - 400 mm

- 带通孔 – 快换卡爪
- 3 爪

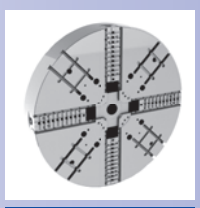

页 34

PTF
键槽型
手动夹紧和径向设置卡爪

高精度4爪独立
手动卡盘 Ø 1000 - 2000 mm

- 中实
- 4 爪

页 36

JBX
手动卡爪箱
标准安装尺寸

JBX-2G
手动卡爪箱
半成品

高精度，高强度及强力手动卡爪箱

- 花盘或卡盘附件，4爪独立手动夹持
- 内撑或外夹

快 换 爪 手

HG-N

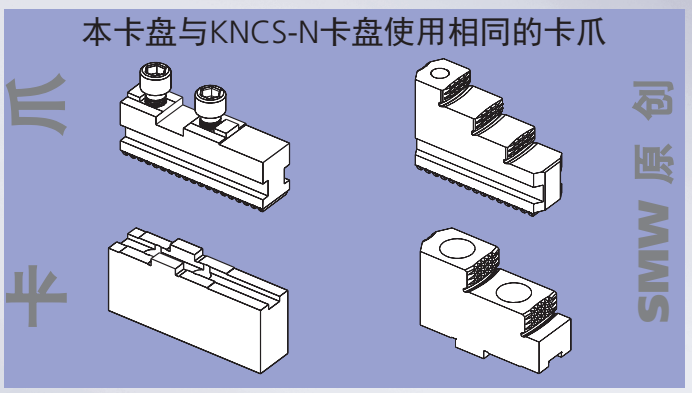

■ 更换卡爪用时少于1分钟

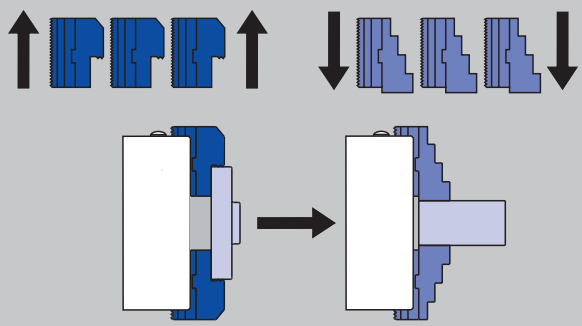

■ 通用型，因为卡爪可径向调整和反转=较少的卡爪

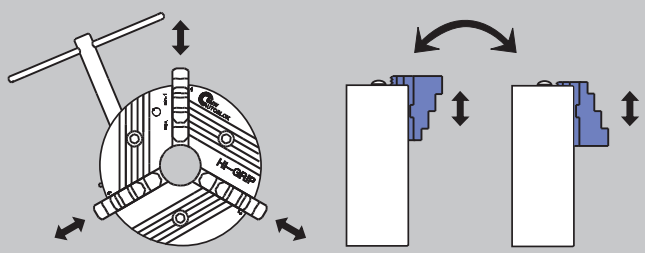

卡爪径向可调　　卡爪 180° 反转

用于最高转速 平面夹紧力曲线

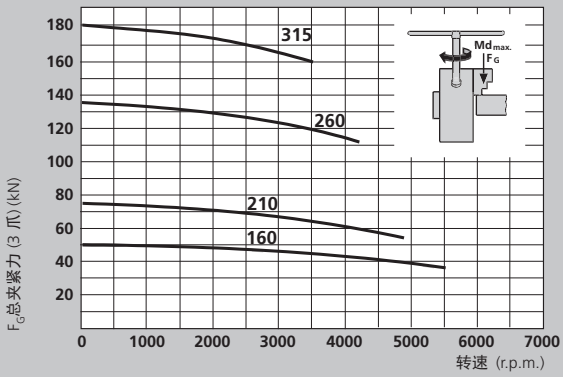

■ 最大夹紧力是在卡盘上施加最大许用驱动扭矩夹紧时，作用在3个卡爪上夹紧力之和。这组数据指的是卡盘状况良好，并使用SMW K05润滑脂润滑时的情况。

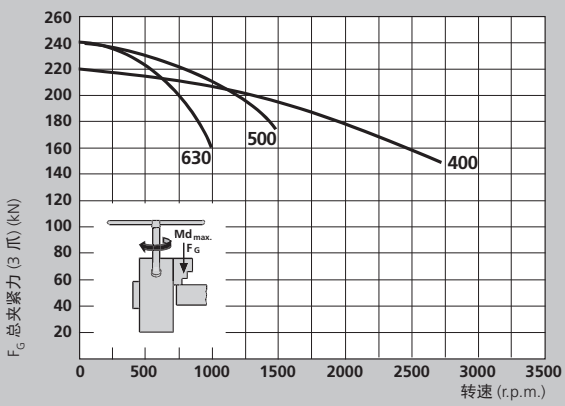

■ 动态夹紧力采用GST型整体阶梯爪进行测量，测量时卡爪不超出卡盘外径。

⚠ **安全建议/损坏的危险:**
当使用较高/较重的卡爪和/或夹紧在更多的外部位置时，需相应的较少驱动扭矩/转速。

动　卡　盘 HI-GRIP®

直接安装

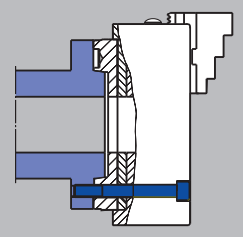

沉孔和螺钉位置符合
DIN 55026 / ISO-A 702/1

■ 不必自车已经加工过的卡爪，因为跳动< 0.02 (例如HG-N 210)

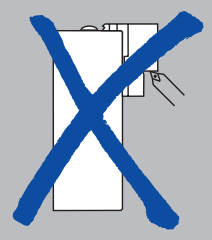

楔块式设计
保证了最高的精度
同心度和重复精度
及最大的夹紧力

卡爪拆卸互锁
保护装置

SMW卡爪系统

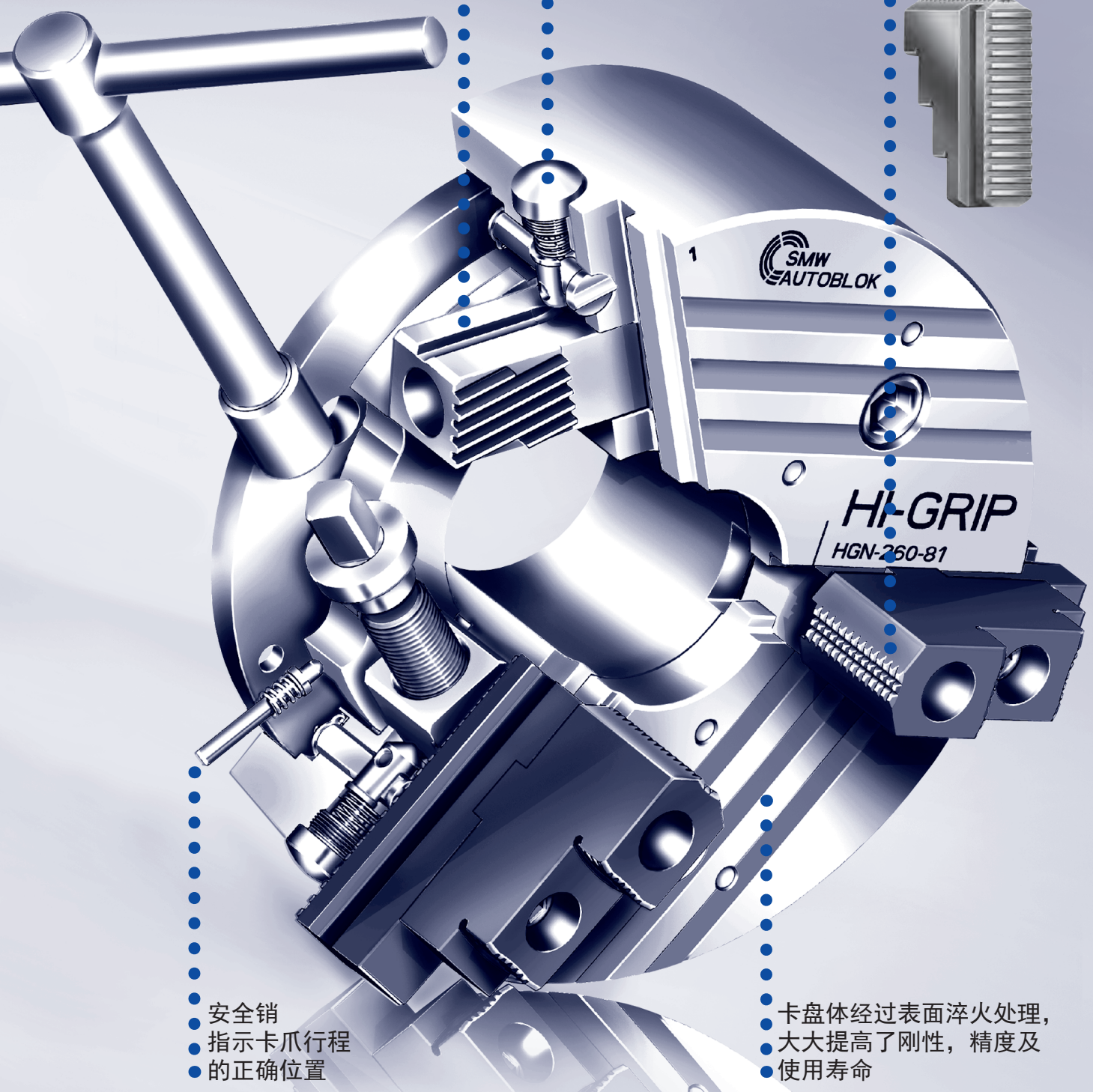

安全销
指示卡爪行程
的正确位置

卡盘体经过表面淬火处理，
大大提高了刚性，精度及
使用寿命

HG-N

快换卡爪
SMW原创卡爪系统

手动卡盘 Ø 160 - 630 mm

主要尺寸和技术参数

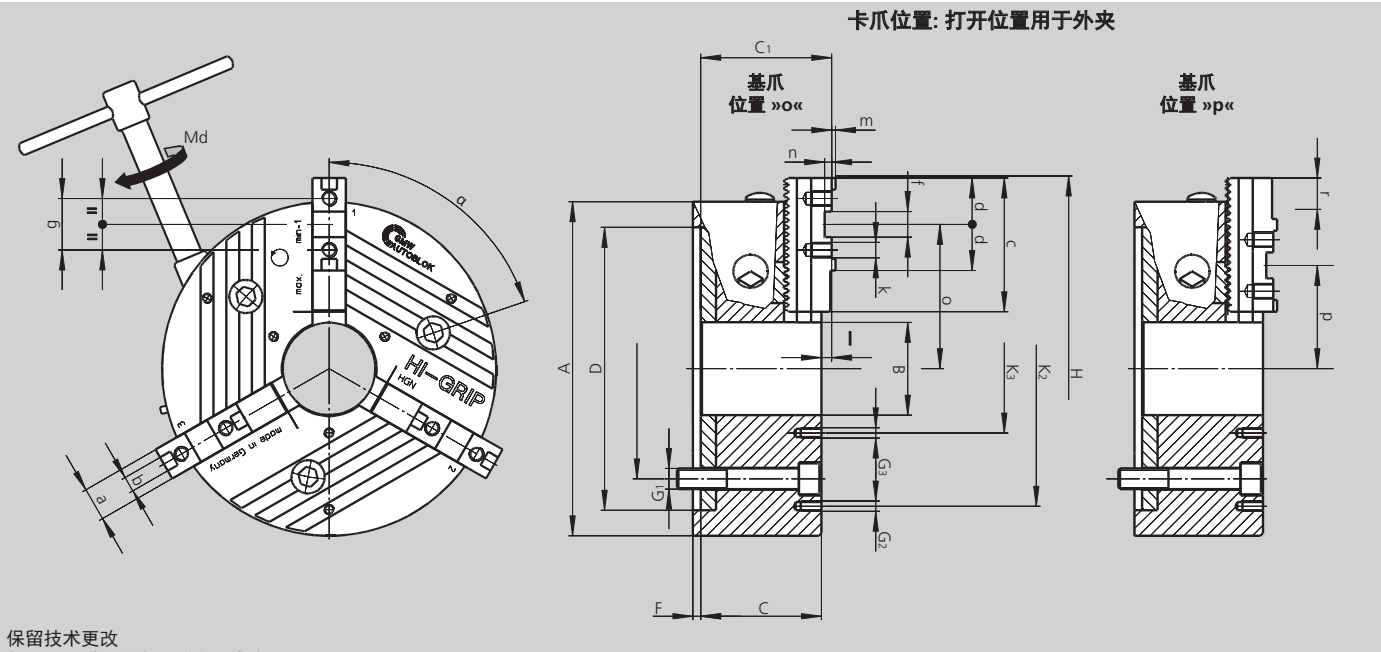

保留技术更改
如需要更详细信息，请索取客户图纸

SMW-AUTOBLOK 型号 HG-N		160-46	210-60	260-81	315-102	400-128	500-165	630-254
安装型式	规格	Z140	Z170	Z220	Z300	Z380	Z380	Z380
	A	165	210	260	315	400	500	630
	B	46	60	81	102	128	165	254
	C	64	85.5	93.7	110.8	125	136	143
	C_1	71	90.4	102	120.1	134.3	146	153
H6	D	140	170	220	300	380	380	380
	E	104.8	133.4	171.4	235	330.2	330.2	330.2
	F	5	6	6	6	6	8	8
	G_1	M10	M12	M16	M20	M24	M24	M24
	G_2	-	M10 / 3 x 120°	M10 / 3 x 120°	M10 / 3 x 120°	M12 / 3 x 120°	M16 / 9 x 40°	M16 / 6 x 60°
	G_3	M5 / 3 x 120°	M6 / 3 x 120°	M8 / 3 x 120°	M10 / 3 x 120°	M12 / 3 x 120°	M12 / 3 x 120°	M12 / 3 x 120°
回转直径	H	194	244	300	358	426	530	685
	K2	-	168	210	268	330	420	550
	K3	75	75	95	120	152	195	290
	α°	76	74	71	71	71	71	74
	β°	-	60	60	60	60	20	30
基爪		GBK 160	GBK 200	GBK 250	GBK 315	GBK 400	GBK 500	GBK 630
	a	20	22	26	32	32	45	45
f7	b	8	10	12	12	12	18	18
	c	65	85	104	115	125	160	200
	d	28	33	36	36	43	50	50
H7	f	18	20	20	20 (26)	26	30	30
	g	32	40	40	40 (54)	54	60	60
螺纹/螺纹深度	k	M8 / 12	M8 / 13	M12 / 15	M12 / 17	M12 / 17	M16 / 34	M16 / 34
	l	6	4.9	8.3	9.3	9.3	10	10
	m	2.5	2.5	3	3	3	4	4
	n	5	4.5	5.5	6	7	9	9
最大/最小	o	69 / 51.2	88 / 64.5	112.4 / 79.4	141.3 / 102.8	168.8 / 113.8	211 / 141	291.5 / 200.5
最大/最小	p	59.3 / 40.5	69 / 45.5	80.6 / 47.6	98.3 / 59.8	129.8 / 74.8	150 / 80	191.5 / 100.5
基爪齿距	-	4.7	4.7	5.5	5.5	5.5	7	7
基爪移动量	r	18.8	23.5	33	38.5	55	70	91
基爪移动量	齿	4	5	6	7	10	10	10
有效卡爪行程	mm	5.9	6.4	7.4	9.6	11.4	11.5	13
最大总夹紧力	kN	60	75	130	180	220	250	250
最大扭矩 Md	Nm	80	120	160	200	250	260	260
转速	r.p.m.	5500	4800	4200	3500	2700	1500	1000
重量（不含卡爪）	kg	8.3	19	32	53	103	161	270
转动惯量	kg·m²	0.03	0.09	0.25	0.60	1.9	4.5	12

卡盘中心安装 DIN 6350

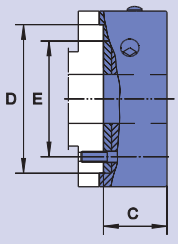

HG-N	160-46	210-60	260-81	315-102	400-128	500-165	630-254
安装型式	Z140	Z170	Z220	Z300	Z380	Z380	Z380
C	81	85.5	94	111	125	136	136
D	140	170	220	300	380	380	380
E	104.8	133.4	171.4	235	330.2	330.2	330.2
卡盘 + GBK + WAK							
Id. No.	089310	089538	089550	089562	089574	089584	089708
卡盘 + GST							
Id. No.	089312	089313	089317	089321	089325	089328	089709
卡盘 + GBK + GUA							
Id. No.	089331	089539	089551	089563	089575	089585	089710

卡盘带 ISO-A 连接盘安装 DIN 55026

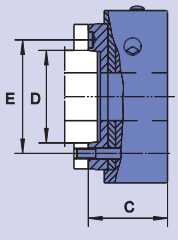

HG-N	160-46		210-60			260-81		315-102		400-128		500-165		630-254	
安装型式	A4	A5	A5	A6	A8	A6	A8	A8	A11	A11	A15	A11	A15	A11	A15
C	101	101	109.5	107.5	125.5	118	119	141	141	165	161	176	172	176	172
D	63.52	82.57	82.57	106.39	139.73	106.39	139.73	139.73	196.88	196.88	285.77	196.88	285.77	196.88	285.77
E	82.6	104.8	104.8	133.4	171.4	133.4	171.4	171.4	235.0	235.0	330.2	235.0	330.2	235.0	330.2
卡盘 + GBK + WAK															
Id. No.	089332	089342	090458	089540	089542	089552	089554	089564	089566	089576	089578	089586	089588	089711	089713
卡盘 + GST															
Id. No.	089962	089346	090459	089314	089315	089318	089319	089322	089323	089326	089327	089329	089330	089715	089732
卡盘 + GBK + GUA															
Id. No.	089427	089434	090460	089541	089543	089553	089555	089565	089567	089577	089579	089587	089589	089749	089760

卡盘带卡销式安装 DIN 55027 C 型

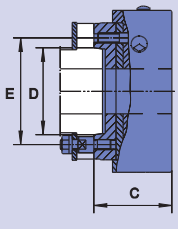

HG-N	160-46		210-60			260-81		315-102		400-128		500-165		630-254	
安装型式	C4	C5	C5	C6	C8	C6	C8	C8	C11	C11	C15	C11	C15	C11	C15
C	101	101	107.5	107.5	125.5	119	119	141	141	161	161	172	172	172	172
D	63.52	82.57	82.57	106.39	139.73	106.39	139.73	139.73	196.88	196.88	285.77	196.88	285.77	196.88	285.77
E	85	104.8	104.8	133.4	171.4	133.4	171.4	171.4	235.0	235.0	330.2	235.0	330.2	235.0	330.2
卡盘 + GBK + WAK															
Id. No.	089464	089487	090461	089544	089546	089556	089558	089568	089570	089580	089582	089590	089592	089761	089762
卡盘 + GST															
Id. No.	089488	089489	090462	089478	089479	089480	089476	089481	089482	089483	089484	089485	089486	089765	089766
卡盘 + GBK + GUA															
Id. No.	089518	089519	090463	089545	089547	089557	089559	089569	089571	089581	089583	089591	089593	089786	089802

卡盘带凸轮锁紧安装 DIN 55029 S 型

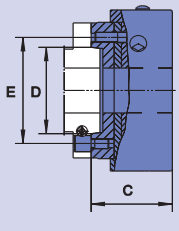

HG-N	160-46		210-60			260-81		315-102		400-128		500-165		630-254	
安装型式	S4	S5	S5	S6	S8	S6	S8	S8	S11	S11	S15	S11	S15	S11	S15
C	109	109	118.5	118.5	125.5	132	132	154	154	175	175	186	186	186	186
D	63.52	82.57	82.57	106.39	139.73	106.39	139.73	139.73	196.88	196.88	285.77	196.88	285.77	196.88	285.77
E	82.6	104.8	104.8	133.4	171.4	133.4	171.4	171.4	235.0	235.0	330.2	235.0	330.2	235.0	330.2
卡盘 + GBK + WAK															
Id. No.	089520	089528	090464	089901	089905	089909	089913	089917	089921	089925	089929	089933	089937	089803	089832
卡盘 + GST															
Id. No.	089602	089663	089996	089899	089903	089907	089911	089915	089919	089923	089927	089931	089935	089843	089897
卡盘 + GBK + GUA															
Id. No.	089668	089674	090466	089902	089906	089910	089914	089918	089922	089926	089930	089934	089938	089942	089955

配件包括: 固定元件 (螺钉，双头螺栓，凸轮锁紧螺栓)

HG-N

卡爪

快换卡爪

GBK
硬基爪

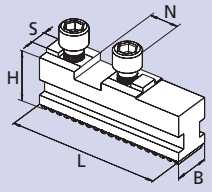

卡盘	HG-N 160	HG-N 210	HG-N 260	HG-N 315	HG-N 400	HG-N 500	HG-N 630
卡爪型号	GBK 160	GBK 200	GBK 250	GBK 315	GBK 400	GBK 500	GBK 630
Id. No.	012439	012440	012441	012442	012443	012444	012445
B	20	22	26	32	32	45	45
H	27.5	29.5	37	43	43	57	57
L	65	85	104	115	125	160	200
N	18	20	20	20	26	30	30
S	8	10	12	12	12	18	18
kg/套	0.7	1.0	1.8	2.7	3.0	7.1	9.0

WAK
软爪

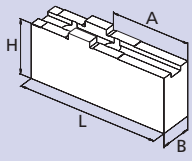

卡盘	HG-N 160	HG-N 210	HG-N 260	HG-N 315	HG-N 400	HG-N 500	HG-N 630
卡爪型号	WAK 160-10	WAK 200-10	WAK 250-10	WAK 250-10	WAK 400-10	WAK 500-10	WAK 500-10
Id. No.	012491	012492	012493	012493	012494	012495	012495
B	20	22	30	30	35	50	50
H	35.5	42	50	50	54	73	73
L	85	105	125	125	145	180	180
A	42	50	70	70	74	100	100
kg/套	1.2	2.0	3.6	3.6	5.8	13.7	13.7

WAKS
宽软爪

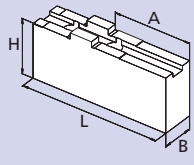

卡盘	HG-N 160	HG-N 210	HG-N 260	HG-N 315	HG-N 400	HG-N 500	HG-N 630
卡爪型号	WAKS 140-10	WAKS 200-30	WAKS 250-20	WAKS 250-30	WAKS 400-30	WAKS 500-30	WAKS 500-30
Id. No.	012496	012497	012498	012499	012500	012501	012501
B	35	40	60	80	80	90	90
H	35.5	36	55	55	64	73	73
L	63	70	90	90	100	130	130
A	25	27	44	44	44	65	65
kg/套	1.5	1.9	6.2	8.5	11.0	16.4	16.4

UVB
整体软爪

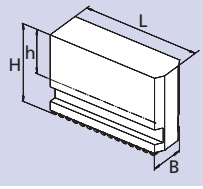

卡盘	HG-N 160	HG-N 210	HG-N 260	HG-N 315	HG-N 400	HG-N 500	HG-N 630
卡爪型号	UVB 160	UVB 200	UVB 250	UVB 315	UVB 400	UVB 500	UVB 630
Id. No.	012447	012448	012449	012450	012451	012452	012453
B	20	22	26	32	32	45	45
H	60	70	90	100	100	134	134
h	39.4	45	61	66	66	87	87
L	69	83	108	119	146.5	175	230
kg/套	1.8	2.8	5.5	8.2	10	23	30

GST
整体阶梯硬爪

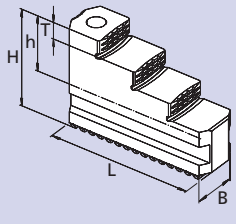

卡盘	HG-N 160	HG-N 210	HG-N 260	HG-N 315	HG-N 400	HG-N 500	HG-N 630
卡爪型号	GST 170	GST 210	GST 260	GST 315	GST 400	GST 500	GST 500
Id. No.	035867	035863	037623	012457	012458	012459	012459
B	20	22	26	32	32	45	45
H	43.5	51	60	66	70	93	93
h	23	26	31	32	36	46	46
L	65	84	100	117	137	175	175
T	7	8	10	10	11	20	20
kg/套	0.7	1.3	1.9	3.4	4.4	11.7	11.7
A1	6-59	10-96	10-98	20-115	53-173	65-195	153-313
A2	42-89	56-130	62-150	85-180	116-238	160-285	241-401
A3	73-120	96-170	111-200	140-235	184-308	310-435	391-551
A4	104-151	136-210	161-250	195-290	252-378	-	-
J1	44-78	70-147	63-149	80-170	118-243	-	-
J2	74-110	109-187	112-199	135-225	186-310	170-295	254-414
J3	105-141	149-228	161-249	190-282	253-378	320-445	404-564
J4	135-182	186-260	212-300	255-350	328-448	-	-
S	198	244	303	350	456	540	660

夹持范围

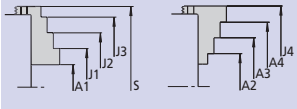

卡爪目录

询问或下载:
www.smw-autoblok.de

HG-N

快换卡爪

GUA
可反装阶梯硬爪

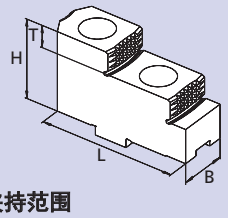

夹持范围

基爪位置 "o"

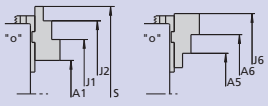

基爪位置 "p"

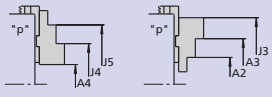

卡盘	HG-N 160	HG-N 210	HG-N 260	HG-N 315	HG-N 400	HG-N 500	HG-N 630
卡爪型号	GUA 160	GUA 200	GUA 250	GUA 250	GUA 400	GUA 500	GUA 500
Id. No.	012484	012485	012486	012486	012487	012488	012488
B	20	22	30	30	36	45	45
H	36.5	38	50	50	56	70	70
L	63	72	90	90	105	130	130
T	7.5	10	14	14	15	20	20
kg/套	0.6	0.8	1.9	1.9	3.2	10.8	10.8
A1	32-69	55-111	73-161	120-205	138-258	150-308	265-469
A2	60-98	69-125	45-101	48-120	78-188	37-181	58-262
A3	85-123	96-152	125-181	130-200	186-298	144-302	179-383
A4	13-51	17-73	20-97	36-188	60-183	33-191	65-269
A5	78-116	104-163	76-165	120-205	143-268	143-301	258-462
A6	103-141	131-190	156-245	205-285	253-378	264-422	379-583
J1	91-129	117-174	152-240	202-285	218-338	259-417	374-578
J2	116-154	144-201	233-321	280-365	328-448	380-538	495-699
J3	144-181	158-215	204-259	208-280	263-380	253-411	288-492
J4	74-111	80-136	101-177	110-200	138-263	139-297	174-378
J5	99-136	107-163	180-257	198-280	248-373	260-418	295-499
J6	162-200	193-253	235-323	276-365	333-458	373-531	488-692
S	198	196-253/255	333	390	-	570	732

卡爪目录

询问或下载:
www.smw-autoblok.de

对于维修和安全操作非常重要，请随卡盘一起订货

润滑脂 K05®

手动和动力卡盘专用油脂

筒装脂 14 Oz. (DIN 1284)
润滑脂容量500 g
Id. No. 016440

罐装脂 1000 g
Id. No. 011881

- 高粘度
- 高抗冷却液
- 高承载力
- 低摩擦系数
- 高夹紧力
- 耐腐蚀

润滑脂枪

润滑脂枪 (DIN 1283) 用于
筒装脂 14 Oz. (DIN 1284).
■ 也可适用于 1000 g 罐装脂填充

润滑设备 Id. No. 083726
供货范围
- 润滑脂枪
- 高压脂嘴柔性适配器1套
- 锥形脂嘴适配器1套

快速转换，快速收益：

原 创
快 换 爪
手 动 卡 盘

HG-NB 超大通孔

>> 所有型式的顶爪都可以使用

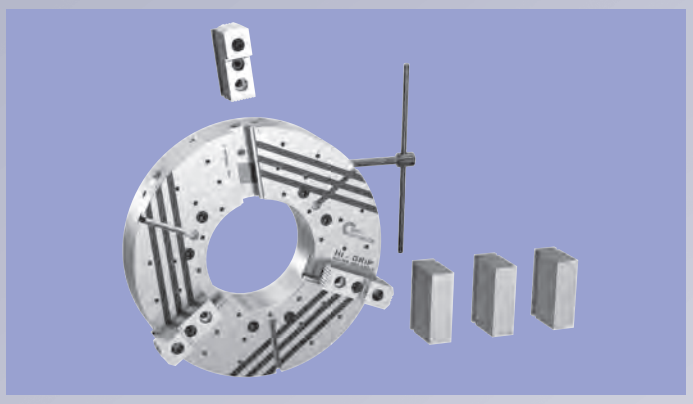

本卡盘与KNCS-NB/ NBX使用相同的卡爪

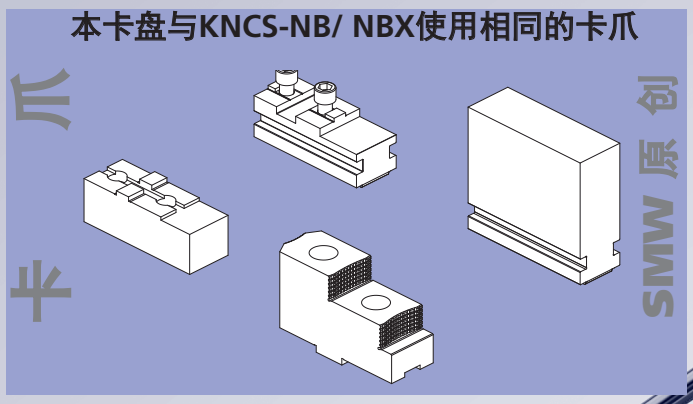

■ 更换卡爪用时少于1分钟

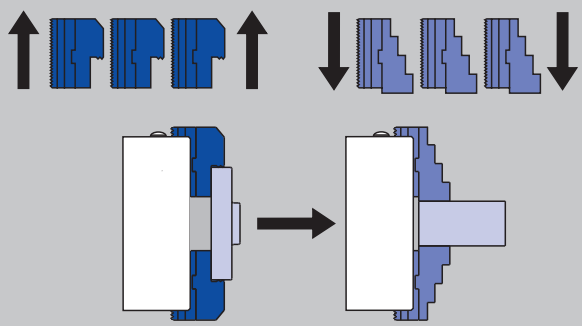

■ 通用型，因为卡爪可径向调整和反转=较少的卡爪

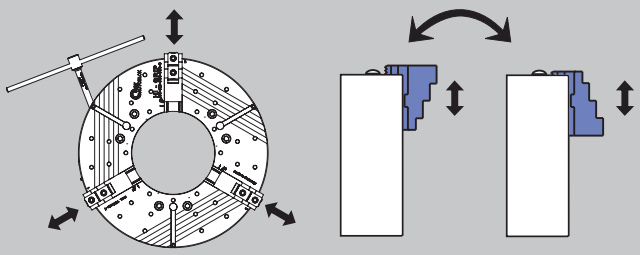

卡爪径向可调　　卡爪 180° 反转

用于最高转速 平面夹紧力曲线

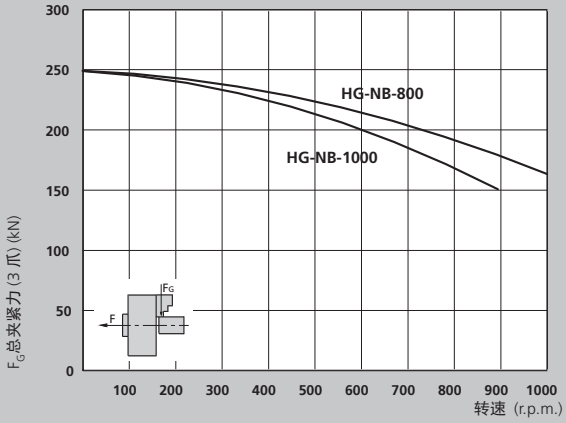

■ 最大夹紧力是在卡盘上施加最大许用驱动扭矩夹紧时，作用在3个卡爪上夹紧力之和。这组数据指的是卡盘状况良好，并使用SMW K05润滑脂润滑时的情况。

■ 动态夹紧力采用标准整体式阶梯硬爪进行测量，测量时卡爪不超出卡盘外径。

⚠ **安全建议/损坏的危险:**
当使用较高/较重的卡爪和/或夹紧在更多的外部位置时，需相应的较少驱动扭矩/转速。

通过使用以下现有品牌的顶爪减少成本：

- SMW-AUTOBLOK
- Autoblok
- Buck
- Forkardt
- Gamet
- Howa
- Kitagawa
- Logansport
- Mario Pinto
- Matsumoto
- Pratt Burnerd
- Röhm
- Rotomors
- Schunk
- Berg
- Woodworth

如果你的卡爪不是上述型号 - 请咨询！

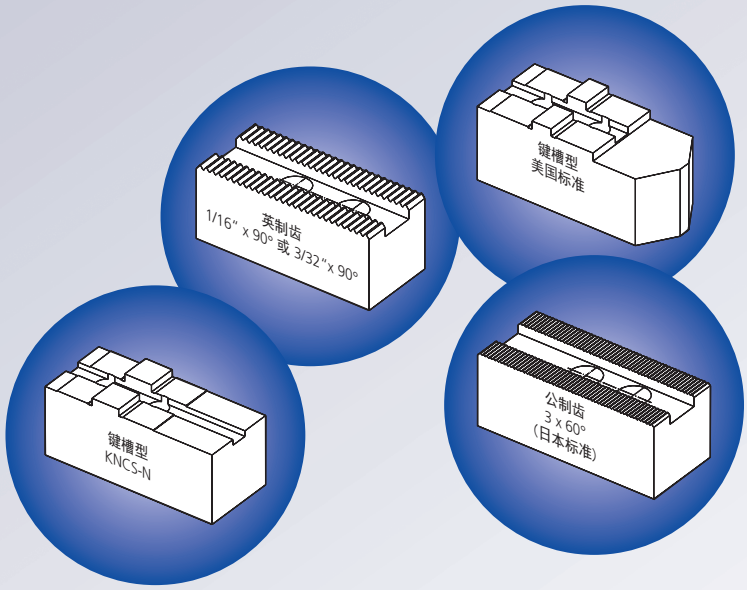

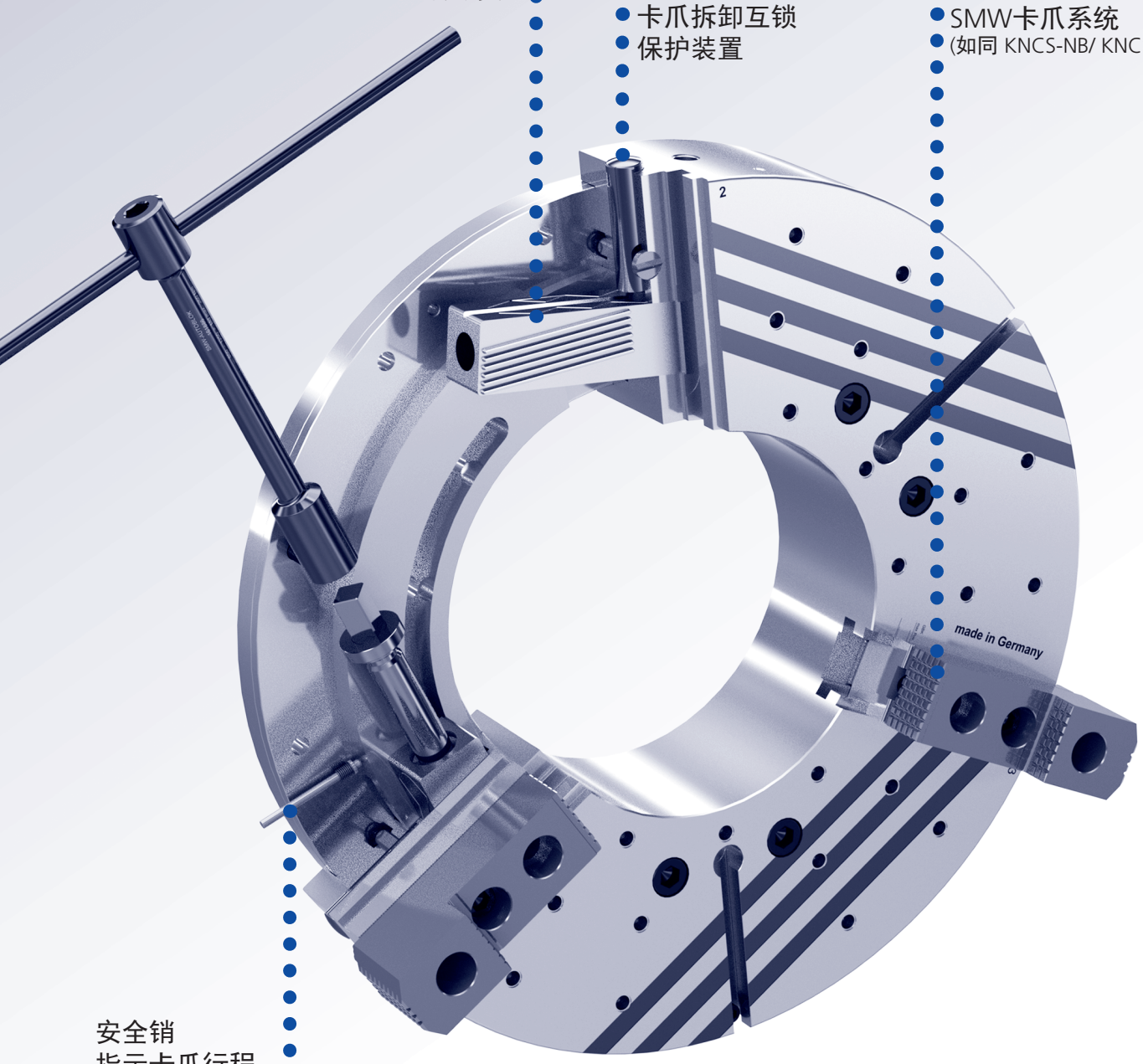

楔块式设计
保证了最高的精度
同心度和重复精度
及最大的夹紧力

卡爪拆卸互锁
保护装置

SMW卡爪系统
(如同 KNCS-NB/ KNCS-NBX)

安全销
指示卡爪行程
的正确位置

HG-NB

快换卡爪
SMW原创卡爪系统

手动卡盘 Ø 800 - 1000 mm

主要尺寸和技术参数

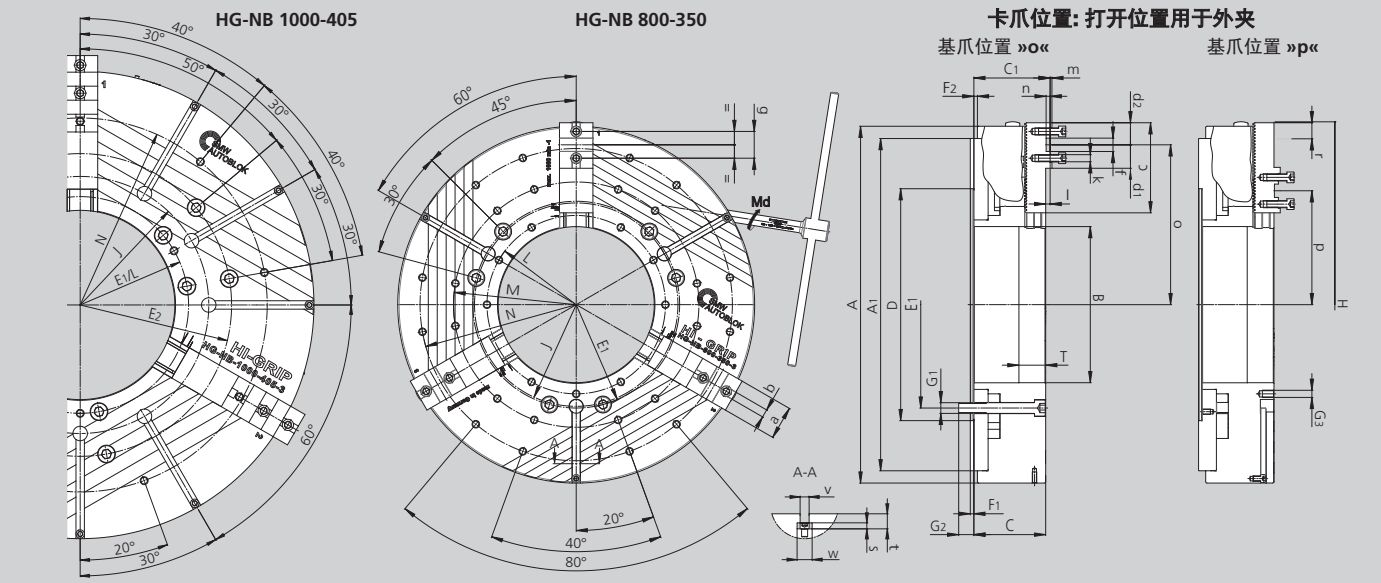

保留技术更改
如需要更详细信息，请索取客户图纸

SMW-AUTOBLOK Type HG-NB		800-350	1000-405
安装型式	规格	Z520	Z720
	A	800	1000
	A1	745	880
	B	350	405
	C	161	161
	C1	171	171
	D	520	720
	E1	463.6	463.6
	E2	-	647.6
	F1	8	8
	F2	8	8
	G1	M24 (6x)	M24 (12x)
	G2	34	34
螺纹/螺纹深度	G3	M16 (33x) / 26	M16 (9x) / 25
回转直径	H	839	1070
	J	456	550
	L	400	463.6
	M	550	-
	N	700	800
	T	60	60
基爪	-	GBK-B 630	GBK-B 800
	a	75	75
	b	18	18
	c	202	286
	d1	52,5	113
	d2	49.5	50.5
	f	30	30
	g	60	60
	k	M16	M16
	l	10	10
	m	4	4
	n	9	9
最大/最小	o	368.4 / 277.4	478 / 303
最大/最小	p	265.4 / 174.4	293 / 118
基爪齿距	-	7	7
基爪移动量	r	91	175
基爪移动量	齿	13	25
	s	12	12
	t	30	30
H8	v	18	18
	w	30	30

有效卡爪行程	mm	13	13.2
最大总夹紧力	kN	250	250
最大扭矩 Md	Nm	260	260
转速	r.p.m.	1000	900
重量（不含卡爪）	kg	475	745
转动惯量	kg·m²	45.5	109

HG-NB

快换卡爪
宽基爪

订货一览

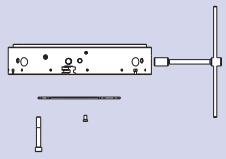

规格 / 主轴安装型式	HG-NB 800-350	HG-NB 1000-450
定心止口	Z520 161880	Z720 161910

供货范围
卡盘 + 换爪扳手 + 安装螺钉 + 中心孔盖板套件 不含基爪

基爪型号

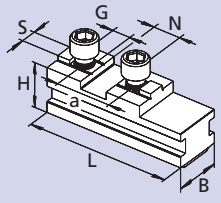

GBK-B

KNCS-N 标准键槽型

HG-NB	800-350	1000-450
Id. No.	035902	064604
B	75	75
H	57	57
L	202	286
N	30	30 (2x)
S	18	18
G (公制)	M16	M16
a	60	2 x 60

现有卡爪

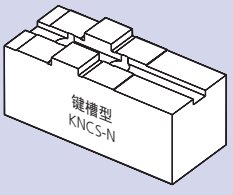

基爪型号

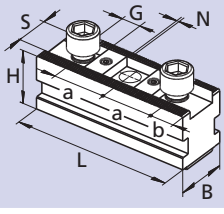

GBK-BD

英制齿(SMW-AUTOBLOK 标准卡爪)

HG-NB	800-350	1000-450
Id. No.	036295	036296
B	75	75
H	61	61
L	202	286
N	3/32" x 90°	3/32" x 90°
S (凹槽)	25.5	25.5
G	M20	M20
a	38 / 38 / 52 / 38	3x38 / 60.7 / 2x38
b	18	17.5

现有卡爪

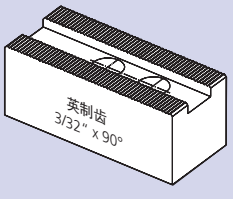

基爪型号

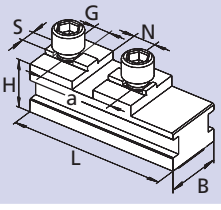

GBK-BA

美国标准键槽型

HG-NB	800-350	1000-450
Id. No.	060562	064590
B	75	75
H	57	57
L	202	286
N	19.02	19.02 (2x)
S	12.7	12.7
G (英制)	3/4-10	3/4-10
a	76.2	2 x 76.2

现有卡爪

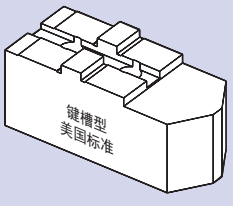

基爪型号

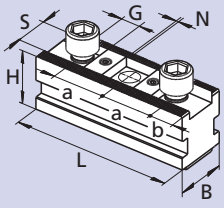

GBK-BM

公制齿

HG-NB	800-350	1000-450
Id. No.	035917	036708
B	75	75
H	61	61
L	202	286
N	3 x 60°	3 x 60°
S	25	25
G (公制)	M20	M20
a	2 x 60	60 / 60 / 70.5 / 60
b	18	17.5

现有卡爪

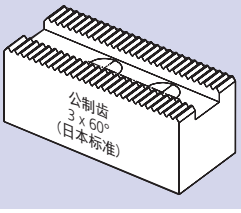

卡爪型号

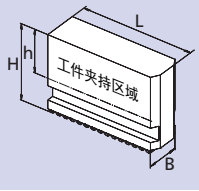

UVB-B

整体式宽软爪

HG-NB	800/1000
卡爪型号	UVB-B 630
Id. No.	5301060
B	75
H	160
h	105
L	230
kg/套	61.5

新 产 品

全密封
快换爪
手动卡盘

HG-2G

>> 所有型式的顶爪都可以使用

客户利益

	HG-N	HG-2G
快换爪系统使安装时间最小化	■	■
卡爪更换精度最高	■	■
通用型	■	■
零件表面淬火	■	■
楔块式驱动	■	■
卡爪安全互锁装置	■	■
卡盘非常适合立式安装		■
滑块和基爪密封		■
在卡爪导向槽内优化润滑		■
低维修率		■

经济和效率

例如：在灰尘或/冷却液积累多时的维修成本

		HG-N	HG-2G
润滑周期		每个班次	每3个班次
润滑需要的时间		10 分钟	10 分钟
工作日/年		230	230
需求时间/年		2.300 分钟	767 分钟
机器成本/小时		€ 60.–	€ 60.–
每年总成本		€ 2.300.–	€ 767.–
每年的利润 *	**在第1班次操作**		**€ 1.533.–**
	在第2班次操作		**€ 3.066.–**
	在第3班次操作		**€ 4.599.–**

* 此外，可以通过减少机器的停机时间来增加利润，因为2G卡盘所需的拆卸清洁时间较少。

夹具术语

HG-2G: 是快换爪动力卡盘HG-N的演化。
HG-2G的特点是附加了密封圈和改进了润滑系统以降低维修率。这款卡盘仍然具有HG-N同样的优势。

另外事实证明，楔块式驱动保证了无与伦比的精度和刚性。
由于离心力使得卡盘的夹持力损耗很小，从而非常适合高速应用。

密封: HG-2G 通过基爪两面的密封圈密封，密封圈附着在基爪的两面，其余的密封圈在卡盘体内，密封圈可防止灰尘和铁屑的进入，同时楔块采用机械密封。

低维修率: HG-2G的润滑系统进行了优化，在卡爪导向槽内附加的润滑通道和润滑脂口袋确保了恒定的夹紧力，润滑周期显著变长，从而减少了停机时间和维修成本。

大批量生产: 密封和新的润滑系统使得HG-2G适用于垂直操作的加工中心或车削和铣削中心上。

兼容性: HG-2G与标准系列的快换爪卡盘HG-N具有可互换性。
无密封的基爪仍然可以使用。对基爪和安装工具包做一些修改可以升级现有的基爪变为2G基爪。

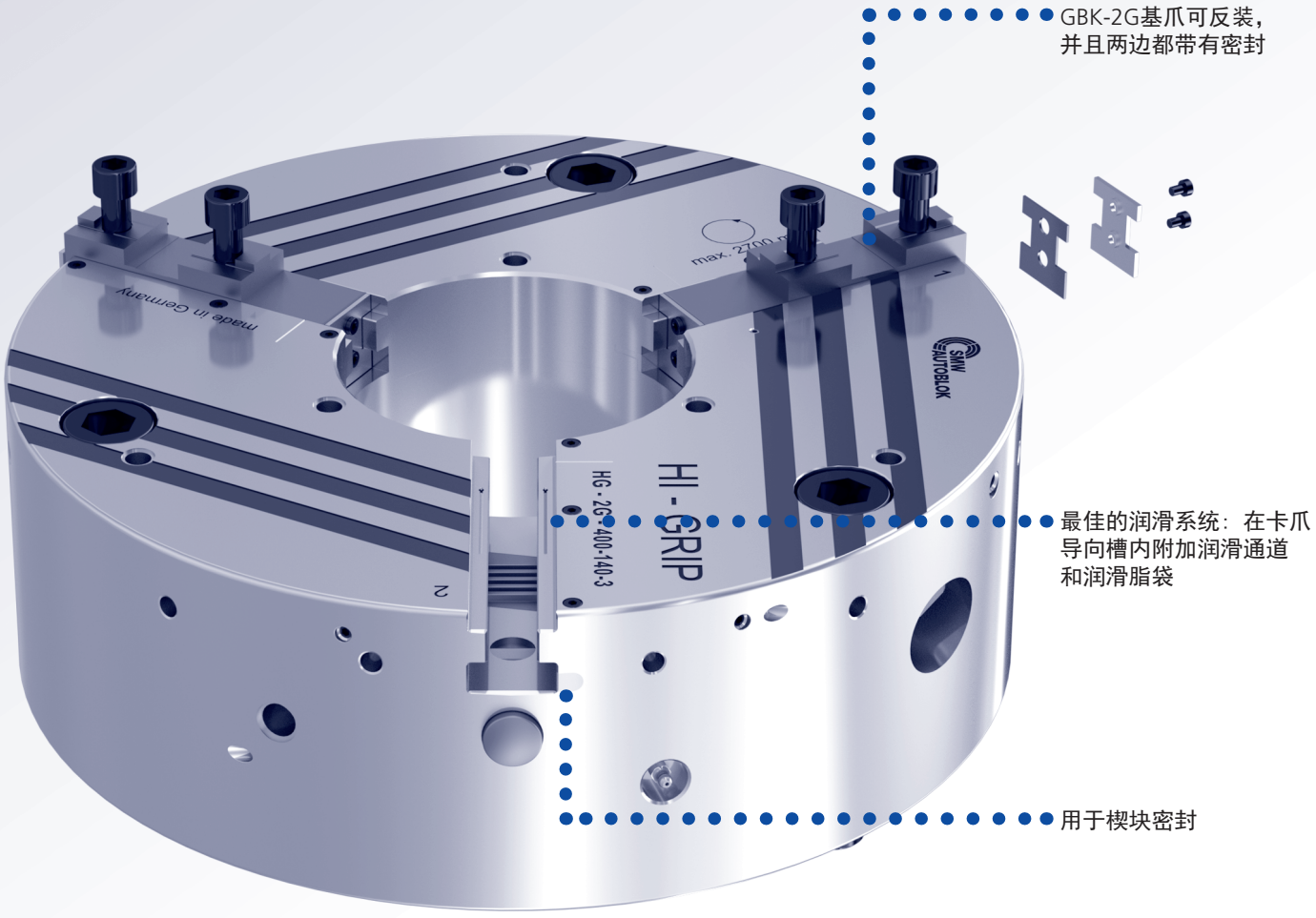

HG-2G

快换卡爪
SMW原创卡爪系统

手动卡盘 Ø 400 - 630 mm

主要尺寸和技术参数

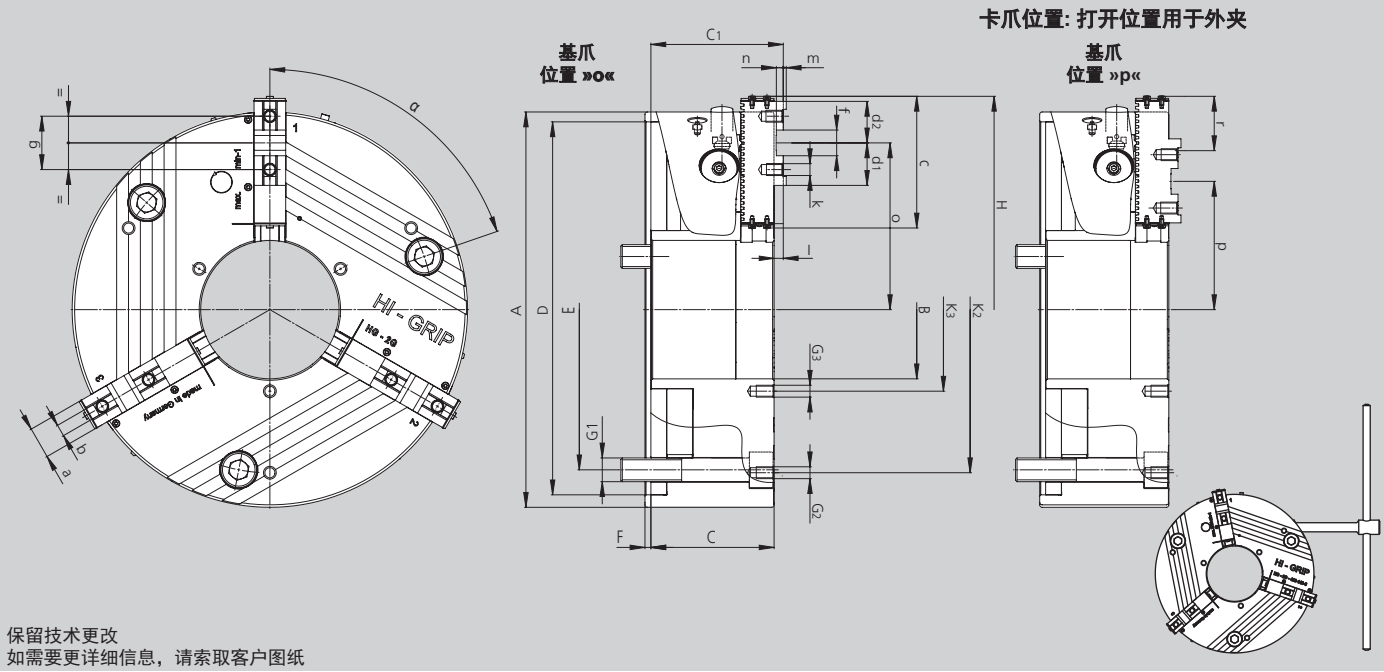

保留技术更改
如需要更详细信息，请索取客户图纸

SMW-AUTOBLOK 型号 HG-2G		400-140	500-165	630-254
安装型式	规格	Z380	Z380	Z380
	A	400	500	630
	B	140	165	254
	C	124.6	136	143
	C1	133.9	146	153
H6	D	380	380	380
	E	330.2	330.2	330.2
	F	6	8	8
	G1	M24	M24	M24
	G2	M12 / 3 x 120°	M16 / 9 x 40°	M16 / 6 x 60°
	G3	M12 / 3 x 120°	M12 / 3 x 120°	M12 / 3 x 120°
回转直径	H	432	on request	on request
	K2	330	420	550
	K3	165	195	290
	α°	71	71	74
基爪		GBK-2G 400	GBK-2G 500	GBK-2G 630
	a	32	45	45
f7	b	12	18	18
	c	133.2	167.7	209.7
	d1	43	53	53
	d2	42	48.25	49.7
H7	f	26	30	30
	g	54	60	60
螺纹/螺纹深度	k	M12 / 17	M16 / 34	M16 / 34
	l	9.3	10	10
	m	3	4	4
	n	7	9	9
最大/最小	o	168.8 / 113.8	211 / 141	291.5 / 200.5
最大/最小	p	129.8 / 74.8	150 / 80	191.5 / 100.5
基爪齿距	-	5.5	7	7
基爪移动量	r	55	70	91
基爪移动量	齿	10	10	13
有效卡爪行程	mm	8.5	11.5	13
最大总夹紧力	kN	220	250	250
最大扭矩Md	Nm	250	260	260
转速	r.p.m.	2700	1500	1000
重量（不含卡爪）	kg	99	161	270
转动惯量	kg·m²	1.9	4.5	12

根据要求提供更多尺寸

卡盘中心安装 DIN 6350

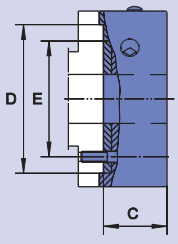

HG-2G	400-140	500-165	630-254
安装型式	Z380	Z380	Z380
C	125	136	136
D	380	380	380
E	330.2	330.2	330.2
卡盘 + GBK-2G + WAK			
Id. No.	161729	161813	161827
卡盘 + GBK-2G + GUA			
Id. No.	161800	161814	161828

卡盘带 ISO-A 连接盘安装 DIN 55026

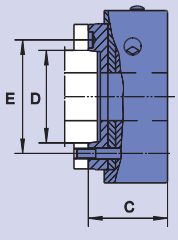

HG-2G	400-140		500-165		630-254	
安装型式	A11	A15	A11	A15	A11	A15
C	165	161	176	172	176	172
D	196.88	285.77	196.88	285.77	196.88	285.77
E	235.0	330.2	235.0	330.2	235.0	330.2
卡盘 + GBK-2G + WAK						
Id. No.	161801	161807	161815	161821	161829	161835
卡盘 + GBK-2G + GUA						
Id. No.	161802	161808	161816	161822	161830	161836

卡盘带卡销式安装 DIN 55027 C 型

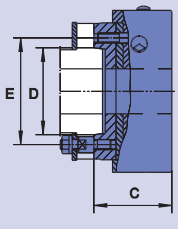

HG-2G	400-140		500-165		630-254	
安装型式	C11	C15	C11	C15	C11	C15
C	161	161	172	172	172	172
D	196.88	285.77	196.88	285.77	196.88	285.77
E	235.0	330.2	235.0	330.2	235.0	330.2
卡盘 + GBK-2G + WAK						
Id. No.	161803	161809	161817	161823	161831	161837
卡盘 + GBK-2G + GUA						
Id. No.	161804	161810	161818	161824	161832	161838

卡盘带凸轮锁紧安装 DIN 55029 S 型

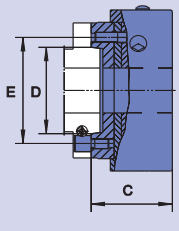

HG-2G	400-140		500-165		630-254	
安装型式	S11	S15	S11	S15	S11	S15
C	175	175	186	186	186	186
D	196.88	285.77	196.88	285.77	196.88	285.77
E	235.0	330.2	235.0	330.2	235.0	330.2
卡盘 + GBK-2G + WAK						
Id. No.	161805	161811	161819	161825	161833	161839
卡盘 + GBK-2G + GUA						
Id. No.	161806	161812	161820	161826	161834	161840

配件包括: 固定元件 (螺钉，双头螺栓，凸轮锁紧螺栓)
根据要求提供更多尺寸

HG-2G

快换卡爪

卡爪

GBK-2G
硬基爪

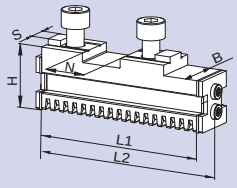

卡盘	HG-2G 400	HG-2G 500	HG-2G 630
卡爪型号	GBK-2G 400	GBK-2G 500	GBK-2G 630
Id. No.	161605	161843	161846
B	32	45	45
H	43	57	57
L1	123	158	198
L2 *	133.2	168.2	208.2
N	26	30	30
S	12	18	18
kg/套	3.0	7.1	9.0

* 尺寸包括密封圈，盖板和螺钉

WAK
软爪

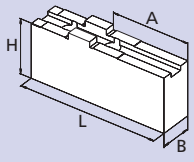

卡盘	HG-2G 400	HG-2G 500	HG-2G 630
卡爪型号	WAK 400-10	WAK 500-10	WAK 500-10
Id. No.	012494	012495	012495
B	35	50	50
H	54	73	73
L	145	180	180
A	74	100	100
kg/套	5.8	13.7	13.7

WAKS
宽软爪

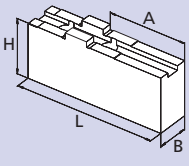

卡盘	HG-2G 400	HG-2G 500	HG-2G 630
卡爪型号	WAKS 400-30	WAKS 500-30	WAKS 500-30
Id. No.	012500	012501	012501
B	80	90	90
H	64	73	73
L	100	130	130
A	44	65	65
kg/套	11.0	16.4	16.4

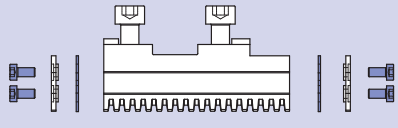

密封件

用于硬基爪GBK-2G

包含密封圈（6 件）
和安装螺丝（12 件）

HG-2G	400	500	630
密封件型号	GBK-2G 400	GBK-2G 500	GBK-2G 630
Id. No.	205385	206915	206915

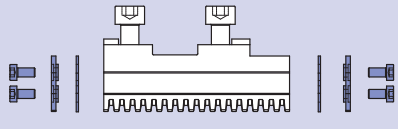

安装套件

用于硬基爪GBK-2G

包含密封圈（6 件），盖板（6 件）
和安装螺丝（12 件）

HG-2G	400	500	630
安装套件型号	GBK-2G 400	GBK-2G 500	GBK-2G 630
Id. No.	205389	206916	206916

建议: 现有的不带密封圈的基爪仍能够使用。对基爪和安装工具包做一些修改可以升级现有的基爪变为2G基爪。（根据要求进行修改）。

卡爪目录

询问或下载：
www.smw-autoblok.de

HG-2G

快换卡爪

GUA
可反装阶梯硬爪

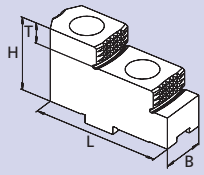

夹持范围

基爪位置 "o"

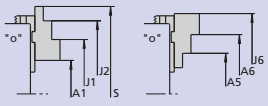

基爪位置 "p"

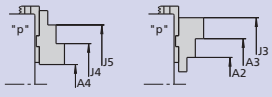

卡盘	HG-2G 400	HG-2G 500	HG-2G 630
卡爪型号	GUA 400	GUA 500	GUA 500
Id. No.	012487	012488	012488
B	36	45	45
H	56	70	70
L	105	130	130
T	15	20	20
kg/套	3.2	10.8	10.8
A1	138-258	150-308	265-469
A2	78-188	37-181	58-262
A3	186-298	144-302	179-383
A4	60-183	33-191	65-269
A5	143-268	143-301	258-462
A6	253-378	264-422	379-583
J1	218-338	259-417	374-578
J2	328-448	380-538	495-699
J3	263-380	253-411	288-492
J4	138-263	139-297	174-378
J5	248-373	260-418	295-499
J6	333-458	373-531	488-692
S	-	570	732

卡爪目录

询问或下载:
www.smw-autoblok.de

对于维修和安全操作非常重要，请随卡盘一起订货

润滑脂 KO5®

手动和动力卡盘专用油脂

筒装脂 14 Oz. (DIN 1284)
润滑脂容量 500 g
Id. No. 016440

罐装脂 1000 g
Id. No. 011881

- 高粘度
- 高抗冷却液
- 高承载力
- 低摩擦系数
- 高夹紧力
- 耐腐蚀

润滑脂枪

润滑脂枪 (DIN 1283) 用于
筒装脂 14 Oz. (DIN 1284)
■ 也可适用于 1000 g 罐装脂填充

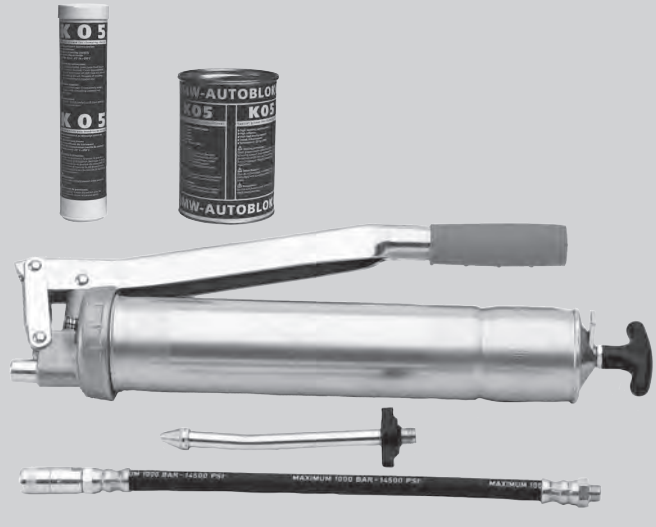

润滑设备 Id. No. 083726
供货范围
- 润滑脂枪
- 高压脂嘴柔性适配器1套
- 锥形脂嘴适配器1套

新 产 品

全密封
快换爪
手动卡盘

HG-B-2G

>> 所有型式的顶爪都可以使用

客户利益

	HG-N	HG-B-2G
快换爪系统使安装时间最小化	■	■
卡爪更换精度最高	■	■
通用型	■	■
零件表面淬火	■	■
楔块式驱动	■	■
卡爪安全互锁装置	■	■
卡盘非常适合立式安装		■
滑块和基爪密封		■
在卡爪导向槽内优化润滑		■
低维修率		■

经济和效率

例如：在灰尘或/冷却液积累多时的维修成本

		HG-N	HG-B-2G
润滑周期		每个班次	每3个班次
润滑需要的时间		10 分钟	10 分钟
工作日/年		230	230
需求时间/年		2.300 分钟	767 分钟
机器成本/小时		€ 60.–	€ 60.–
每年总成本		€ 2.300.–	€ 767.–
每年的利润	**在第1班次操作**		**€ 1.533.–**
	在第2班次操作		**€ 3.066.–**
	在第3班次操作		**€ 4.599.–**

* 此外，可以通过减少机器的停机时间来增加利润，因为2G卡盘所需的拆卸清洁时间较少。

夹具术语

HG-B-2G: 是快换爪动力卡盘HG-NB的演化。
HG-B-2G的特点是附加了密封圈和改进了润滑系统以降低维修率。这款卡盘仍然具有HG-NB同样的优势。

另外外事实证明，楔块式驱动保证了无与伦比的精度和刚性。
由于离心力使得卡盘的夹持力损耗很小，从而非常适合高速应用

密封: HG-B-2G 通过基爪两面的密封圈密封，密封圈附着在基爪的两面，其余的密封圈在卡盘体内，密封圈可防止灰尘和铁屑的进入，同时楔块采用机械密封。

低维修率: HG-B-2G的润滑系统进行了优化，在卡爪导向槽内附加的润滑通道和润滑脂口袋确保了恒定的夹紧力，润滑周期显著变长，从而减少了停机时间和维修成本。

大批量生产: 密封和新的润滑系统使得HG-B-2G适用于垂直操作的加工中心或车削和铣削中心上。

兼容性: HG-B-2G与标准系列的快换爪卡盘HG-NB具有可互换性。
无密封的基爪仍然可以使用。对基爪和安装工具包做一些修改可以升级现有的基爪变为2G基爪。

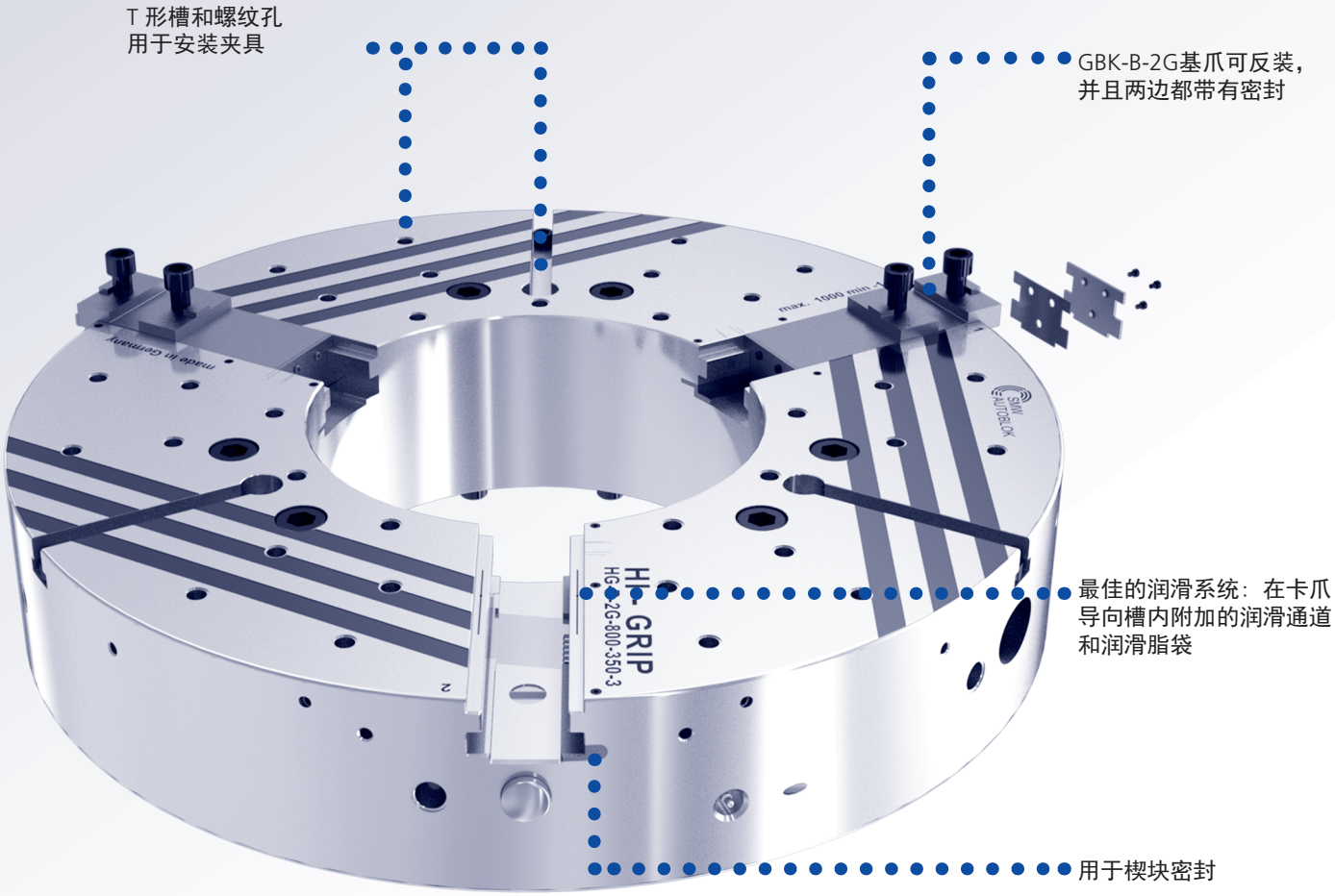

HG-B-2G

快换卡爪
SMW 原创卡爪系统

手动卡盘 Ø 800 - 1000 mm

主要尺寸和技术参数

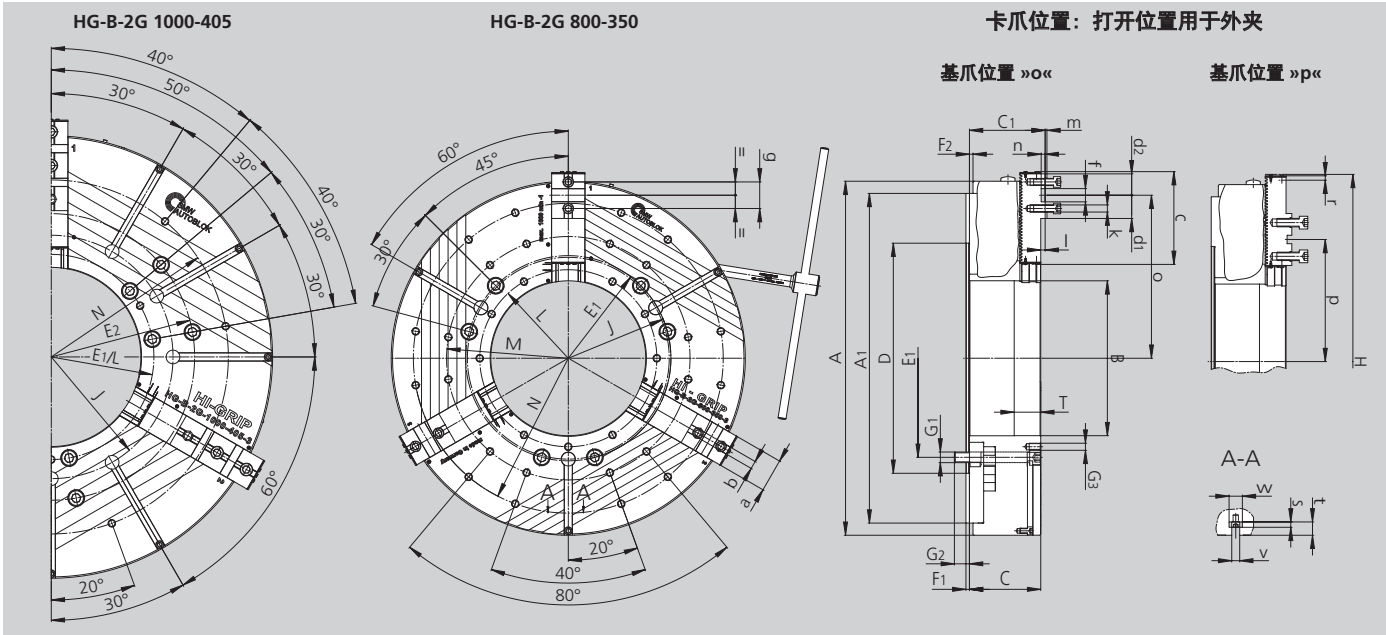

保留技术更改
如需要更详细信息，请索取客户图纸

带GBK-B-2G基爪位置

SMW-AUTOBLOK 型号 HG-B-2G		800-350	1000-405
安装型式	规格	Z520	Z720
	A	800	1000
	A1	745	880
	B	350	405
	C	161	161
	C1	171	171
	D	520	720
	E1	463.6	463.6
	E2	-	647.6
	F1	8	8
	F2	8	8
	G1	M24 (6x)	M24 (12x)
	G2	34	34
滑块螺纹/深度	G3	M16 (33x) / 26	M16 (9x) / 25
滑块行程	H	845	1076
	J	456	550
	L	400	463.6
	M	550	-
	N	700	800
	T	60	60
基爪	-	GBK-B-2G 630	GBK-B-2G 800
	a	75	75
	b	18	18
	c	209.7	293.4
	d1	52,5	113
	d2	48.25	49
	f	30	30
	g	60	60
	k	M16	M16
	l	10	10
	m	4	4
	n	9	9
最大/最小	o	368.4 / 277.4	478 / 303
最大/最小	p	265.4 / 174.4	353 / 178
基爪齿距	-	7	7
基爪移动量	r	91	175
基爪移动量	齿	13	25
	s	12	12
	t	30	30
H8	v	18	18
	w	30	30

有效卡爪行程	mm	13	13.2
最大总夹紧力	kN	250	250
最大扭矩 Md	Nm	260	260
转速	r.p.m.	1000	900
重量（不含卡爪）	kg	475	745
转动惯量	kg·m²	45.5	109

HG-B-2G

快换卡爪
宽基爪

订货一览

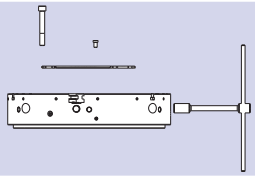

规格 / 主轴安装型式	HG-B-2G 800-350	HG-B-2G 1000-450
定心止口	Z520 162300	Z720 162340

供货范围
卡盘 + 驱动扳手 + 安装螺栓 + 中心孔盖不含基爪

基爪型号 GBK-B-2G

KNCS-N 标准键槽型

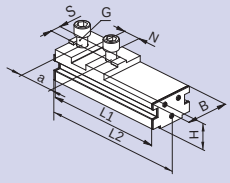

HG-B-2G	800-350	1000-450
Id. No.	162316	162319
B	75	75
H	57	57
L1	199.5	283.2
L2 *	209.7	293.4
N	30	30 (2x)
S	18	18
G (公制)	M16	M16
a	60	2 x 60

* 图示尺寸包含了密封圈，防尘盖和安装螺钉

现有卡爪

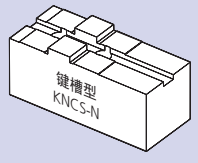

基爪型号 GBK-BD-2G

英制齿（SMW-AUTOBLOK 标准卡爪）

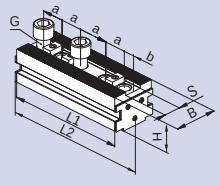

HG-B-2G	800-350	1000-450
Id. No.	162462	162463
B	75	75
H	61	61
L1	199.5	283.5
L2 *	209.7	293.7
N	3/32" x 90°	3/32" x 90°
S (凹槽)	25.5	25.5
G	M20	M20
a	38 / 38 / 52 / 38	38 / 38 / 38 / 60.7 / 38 / 38
b	16.75	16.25

* 图示尺寸包含了密封圈，防尘盖和安装螺钉

现有卡爪

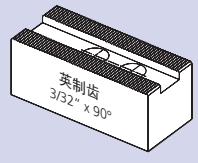

基爪型号 GBK-BA-2G

美国标准键槽型

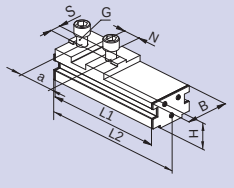

HG-B-2G	800-350	1000-450
Id. No.	162315	162349
B	75	75
H	57	57
L1	199.5	283.2
L2 *	209.7	293.4
N	19.02	19.02 (2x)
S	12.7	12.7
G (英制)	3 / 4 - 10	3 / 4 - 10
a	76.2	2 x 76.2

* 图示尺寸包含了密封圈，防尘盖和安装螺钉

现有卡爪

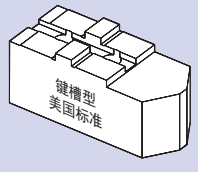

基爪型号 GBK-BM-2G

公制齿

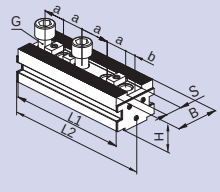

HG-B-2G	800-350	1000-450
Id. No.	162464	162465
B	75	75
H	61	61
L1	199.5	283.5
L2 *	209.7	283.7
N	3 x 60°	3 x 60°
S	25	25
G (公制)	M20	M20
a	60 / 60	60 / 60 / 70.5 / 60
b	16.75	16.75

* 图示尺寸包含了密封圈，防尘盖和安装螺钉

现有卡爪

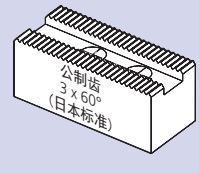

密封套件

用于 GBK-B-2G / GBK-BD-2G / GBK-BA-2G / GBK-BM-2G 硬基爪

包含密封圈（6 件）和安装螺钉（12 件）

HG-B-2G	800-350	1000-450
密封件型号	GBK-B-2G 630	GBK-B-2G 800
Id. No.	207673	207673

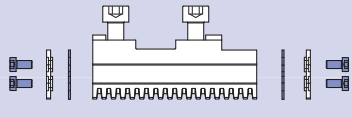

安装套件

用于 GBK-B-2G / GBK-BD-2G / GBK-BA-2G / GBK-BM-2G 硬基爪

包含密封圈（6 件），盖板（6 件） 和安装螺钉（12 件）

HG-B-2G	800-350	1000-450
安装套件型号	GBK-B-2G 630	GBK-B-2G 800
Id. No.	207674	207674

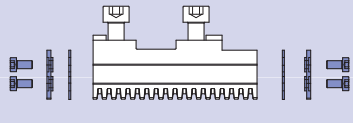

建议： 现有的无带密封圈的基爪仍能够使用，对基爪和安装组件进行一些更改即可将现有的基爪升级为2G基爪（根据要求进行修改）。

快 换 爪 手

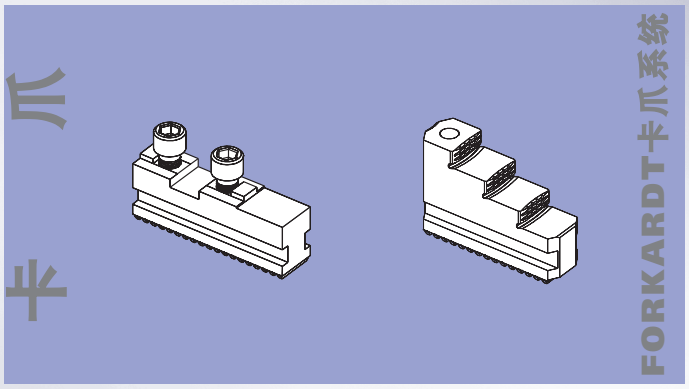

HG-F

■ 更换卡爪用时少于1分钟

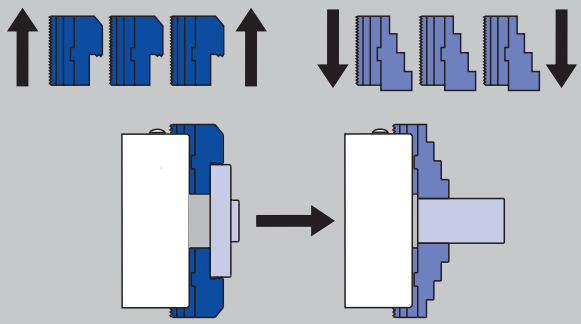

■ 通用型，因为卡爪可径向调整和反转=较少的卡爪

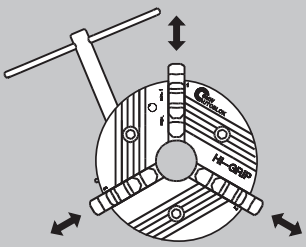

卡爪径向可调

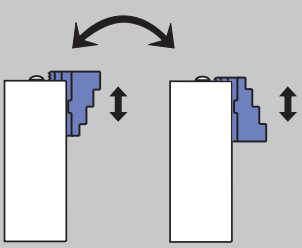

卡爪 180° 反转

用于最高转速平面夹紧力曲线

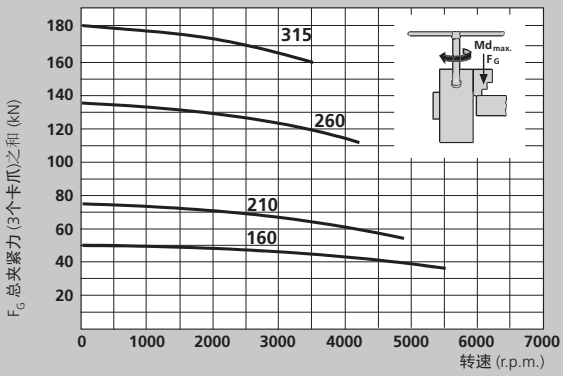

■ 最大夹紧力是在卡盘上施加最大许用驱动扭矩夹紧时，作用在3个卡爪上夹紧力之和。这组数据指的是卡盘状况良好，并使用SMW K05润滑脂润滑时的情况。

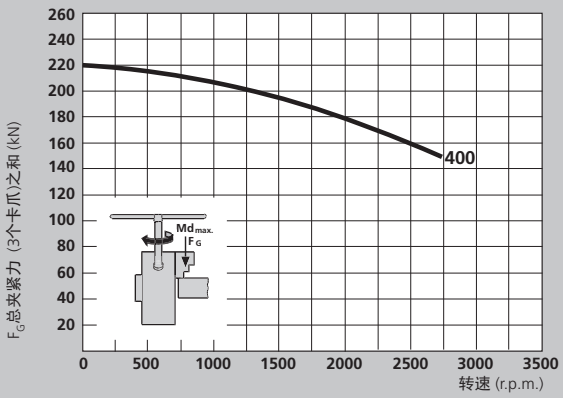

■ 动态夹紧力采用GST型整体阶梯爪进行测量，测量时卡爪不超出卡盘外径。

⚠ **安全建议/损坏的危险：**
当使用较高/较重的卡爪和/或夹紧在更多的外部位置时，需相应的较少驱动扭矩/转速。

动　卡　盘 HI-GRIP®

直接安装

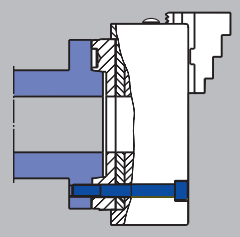

沉孔和螺钉位置符合
DIN 55026 / ISO-A 702/1

- 不必自车已经加工过的卡爪，因为跳动< 0.02 (例如 HG-F 210)

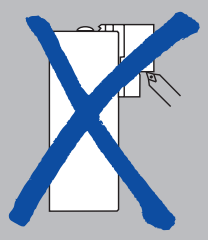

楔块式设计
保证了高的精度
同心度和重复精度
及最大的夹紧力

卡爪拆卸互锁
保护装置

卡爪系统 "F"
(与Forkardt卡爪兼容)

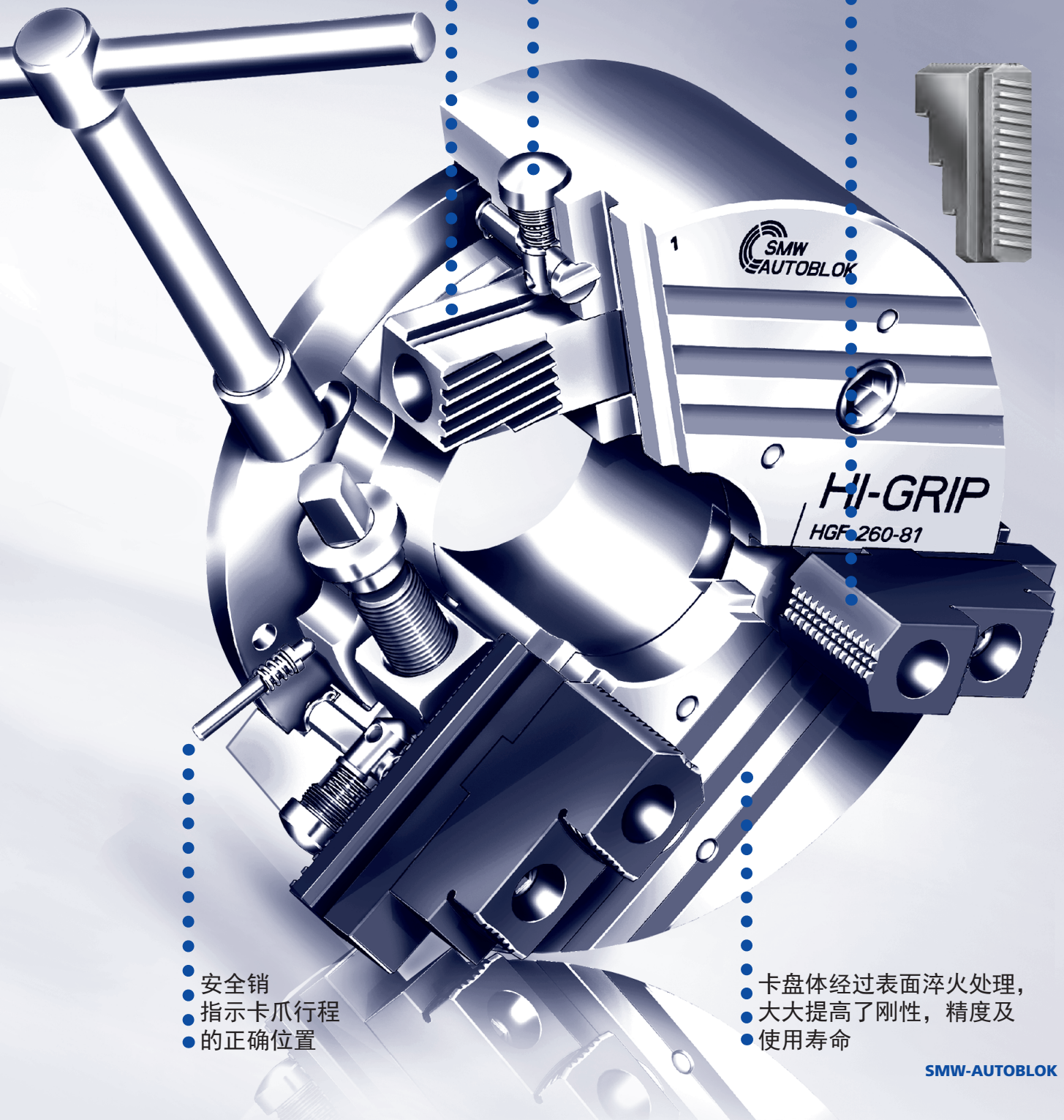

安全销
指示卡爪行程
的正确位置

卡盘体经过表面淬火处理，
大大提高了刚性，精度及
使用寿命

HG-F

快换卡爪
Forkardt 卡爪系统

手动卡盘 Ø 160 - 400 mm

主要尺寸和技术参数

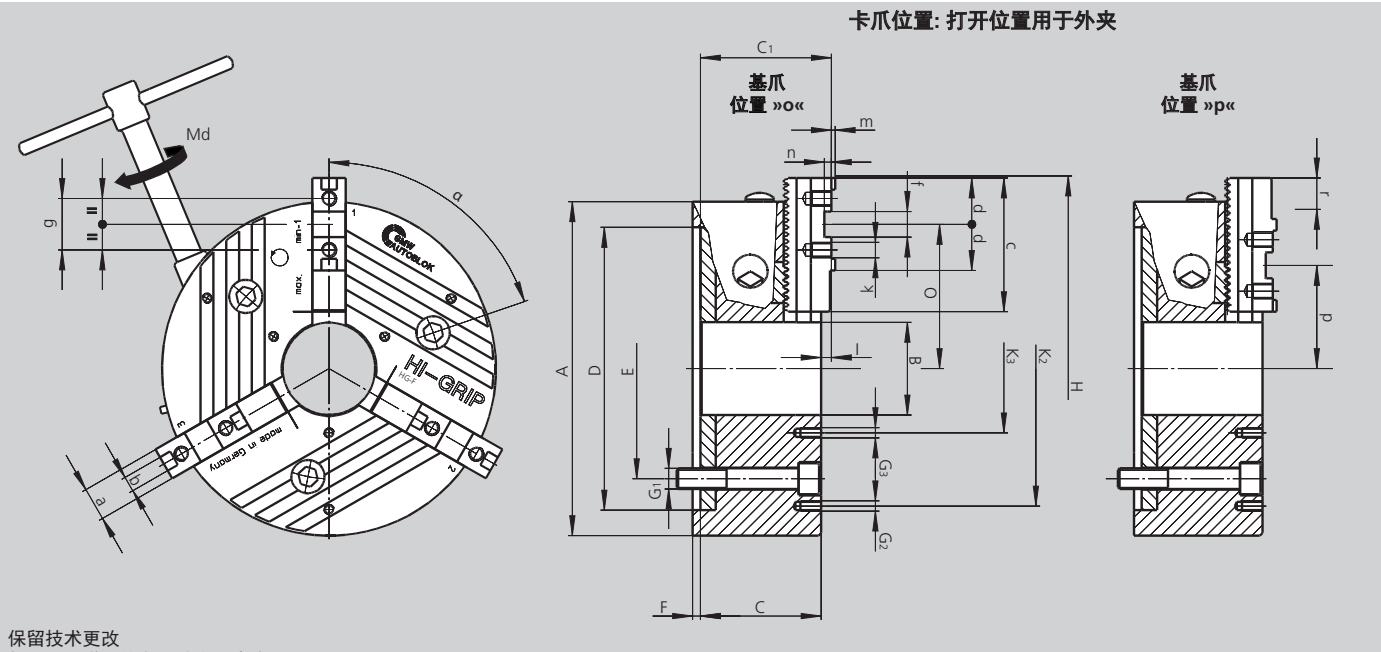

保留技术更改
如需要更详细信息，请索取客户图纸

SMW-AUTOBLOK 型号 HG-F		160-46	210-60	260-81	315-102	400-128
安装型式	规格	Z140	Z170	Z220	Z300	Z380
	A	165	210	260	315	400
	B	46	60	81	102	128
	C	64	85.5	94	111	132
	C_1	71	92.7	101.7	120.1	141.9
H6	D	140	170	220	300	380
	E	104.8	133.4	171.4	235	330.2
	F	5	6	6	6	6
	G_1	M10	M12	M16	M20	M24
	G_2	-	M10 / 3 x 120°	M10 / 3 x 120°	M10 / 3 x 120°	M12 / 3 x 120°
	G_3	M5 / 3 x 120°	M6 / 3 x 120°	M8 / 3 x 120°	M10 / 3 x 120°	M12 / 3 x 120°
回转直径	H	195	250	300	372	492
	K_2	-	168	210	268	330
	K_3	75	75	95	120	160
	α°	68	64	66	65.5	64.5
	β°	-	60	60	55	45
基爪		MFG 160	MFG 200	MFG 250	MFG 315	MFG 400
	a	20	22	26	32	45
f7	b	8	10	12	12	18
	c	74	90	110	125	160
	d	28	33	36	36	50
H7	f	18	20	20	26	30
	g	32	40	40	54	60
螺纹/螺纹深度	k	M8 x 1 / 12	M8 x 1 / 13	M12 x 1.5 / 15	M12 x 1.5 / 17	M16 / 30
	l	6	7.2	7.7	9.3	9.9
	m	2.5	3	3	3	4
	n	5	6	6	8	9
最大/最小	o	69.5 / 55.1	86.5 / 62	112.2 / 82.4	149 / 93	193.6 / 125.6
最大/最小	p	51.5 / 37.1	67.3 / 42.8	74.3 / 44.3	103 / 54	134.3 / 66.3
基爪齿距	-	4.8	4.9	6	7	8.5
基爪移动量	r	14.4	24.5	30	56	68
基爪移动量	齿	3	5	5	8	8
有效卡爪行程	mm	5.9	6.2	7.4	9.6	11.4
最大总夹紧力	kN	60	75	130	180	220
最大扭矩 Md	Nm	80	120	160	200	250
转速	r.p.m.	5500	4800	4200	3500	2700
重量（不含卡爪）	kg	8.3	19	32	53	103
转动惯量	kg·m²	0.03	0.09	0.25	0.60	1.9

卡盘中心安装 DIN 6350

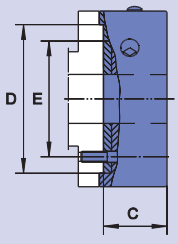

HG-F	160-46	210-60	260-81	315-102	400-128
安装型式	Z140	Z170	Z220	Z300	Z380
C	64	85.5	94	111	132
D	140	170	220	300	380
E	104.8	133.4	171.4	235	330.2
卡盘 + MFG + WAK					
Id. No.	090521	090026	090058	090090	090122
卡盘 + FST					
Id. No.	090523	090028	090060	090092	090124
卡盘 + MFG + GUA					
Id. No.	090522	090027	090059	090091	090123

卡盘带 ISO-A 连接盘安装 DIN 55026

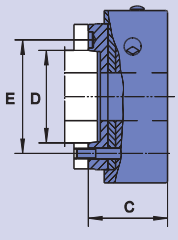

HG-F	160-46		210-60			260-81		315-102		400-128	
安装型式	A4	A5	A5	A6	A8	A6	A8	A8	A11	A11	A15
C	84	79	109.5	107.5	125.5	118	119	141	141	168	168
D	63.51	82.56	82.56	106.39	139.73	106.39	139.73	139.73	196.88	196.88	285.77
E	82.6	104.8	104.8	133.4	171.4	133.4	171.4	171.4	235.0	235.0	330.2
卡盘 + MFG + WAK											
Id. No.	090524	090527	090543	090030	090034	090062	090066	090094	090098	090126	090130
卡盘 + FST											
Id. No.	090526	090529	090545	090032	090036	090064	090068	090096	090100	090128	090132
卡盘 + MFG + GUA											
Id. No.	090525	090528	090544	090031	090035	090063	090067	090095	090099	090127	090131

卡盘带卡销式安装 DIN 55027 C 型

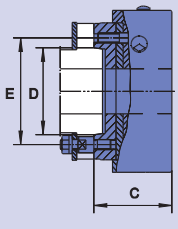

HG-F	160-46		210-60			260-81		315-102		400-128	
安装型式	C4	C5	C5	C6	C8	C6	C8	C8	C11	C11	C15
C	84	84	107.5	107.5	125.5	119	119	141	141	168	168
D	63.51	82.56	82.56	106.39	139.73	106.39	139.73	139.73	196.88	196.88	285.77
E	85	104.8	104.8	133.4	171.4	133.4	171.4	171.4	235.0	235.0	330.2
卡盘 + MFG + WAK											
Id. No.	090530	090533	090546	090038	090042	090070	090074	090102	090106	090134	090138
卡盘 + FST											
Id. No.	090532	090535	090548	090040	090044	090072	090076	090104	090108	090136	090140
卡盘 + MFG + GUA											
Id. No.	090531	090534	090547	090039	090043	090071	090075	090103	090107	090135	090139

卡盘带凸轮锁紧安装 DIN 55029 S 型

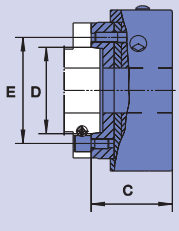

HG-F	160-46		210-60			260-81		315-102		400-128	
安装型式	S4	S5	S5	S6	S8	S6	S8	S8	S11	S11	S15
C	92	92	118.5	118.5	125.5	132	132	154	154	182	182
D	63.51	82.56	82.56	106.39	139.73	106.39	139.73	139.73	196.88	196.88	285.77
E	82.6	104.8	104.8	133.4	171.4	133.4	171.4	171.4	235.0	235.0	330.2
卡盘 + MFG + WAK											
Id. No.	090536	090539	090549	090046	090050	090078	090082	090110	090114	090142	090146
卡盘 + FST											
Id. No.	090538	090541	090551	090048	090052	090080	090084	090112	090116	090144	090148
卡盘 + MFG + GUA											
Id. No.	090537	090540	090550	090047	090051	090079	090083	090111	090115	090143	090147

配件包括: 固定元件 (螺钉，双头螺栓，凸轮锁紧螺栓)

HG-F

卡爪

快换卡爪
Forkardt 卡爪系统

MFG
硬基爪

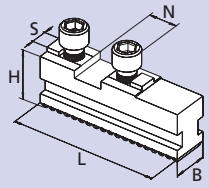

卡盘	HG-F 160	HG-F 210	HG-F 260	HG-F 315	HG-F 400
卡爪型号	MFG 160	MFG 200	MFG 250	MFG 315	MFG 400
Id. No.	081303	081304	081305	081306	081307
B	20	22	26	32	45
H	29.5	35	40	46	55
L	74	90	110	125	160
N	18	20	20	26	30
S	8	10	12	12	18
kg/套	0.8	1.2	2.0	3.3	7.3

WAK
软爪

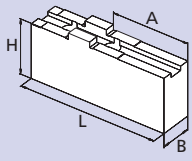

卡盘	HG-F 160	HG-F 210	HG-F 260	HG-F 315	HG-F 400
卡爪型号	WAK 160-10	WAK 200-10	WAK 250-10	WAK 400-10	WAK 500-10
Id. No.	012491	012492	012493	012494	012495
B	20	22	30	35	50
H	35.5	42	50	54	73
L	85	105	125	145	180
A	42	50	70	74	100
kg/套	1.2	2.0	3.6	5.8	13.7

WAKS
宽软爪

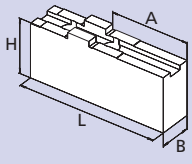

卡盘	HG-F 160	HG-F 210	HG-F 260	HG-F 315	HG-F 400
卡爪型号	WAKS 140-10	WAKS 200-30	WAKS 250-20	WAKS 400-30	WAKS 500-30
Id. No.	012496	012497	012498	012500	012501
B	35	40	60	80	90
H	35.5	36	55	64	73
L	63	70	90	100	130
A	25	27	44	44	65
kg/套	1.5	1.9	6.2	11.0	16.4

BFR
整体软爪

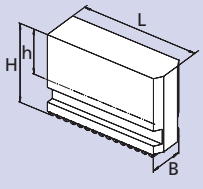

卡盘	HG-F 160	HG-F 210	HG-F 260	HG-F 315	HG-F 400
卡爪型号	BFR 160	BFR 200	BFR 250	BFR 315	BFR 400
Id. No.	081272	081273	081274	081275	081276
B	20	22	26	32	45
H	45	60	70	81	93
h	24	35	40	46	45
L	79	94	115	140	176
kg/套	1.4	2.6	4.4	7.4	15.4

FST
整体阶梯硬爪

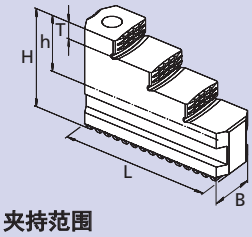

夹持范围

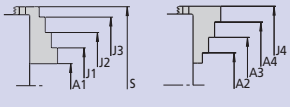

卡盘	HG-F 160	HG-F 210	HG-F 260	HG-F 315	HG-F 400
卡爪型号	FST 170	FST 210	FST 250	FST 315	FST 400
Id. No.	081282	081283	081284	081285	081286
B	20	22	26	32	45
H	45	60	70	79	93
h	24	35	40	46	53
L	79	94	114	130	167
T	7.5	1.0	14	15	20
kg/套	1.1	1.9	3.3	5.2	10.8
A1	6-59	10-96	19-99	20-115	48-173
A2	42-89	56-130	76-142	85-180	116-238
A3	73-120	96-170	120-186	140-235	184-308
A4	104-151	136-210	164-230	195-290	252-378
J1	44-78	70-147	81-147	80-170	118-243
J2	74-110	109-187	125-191	135-225	186-310
J3	105-141	149-228	169-235	190-282	253-378
J4	135-182	186-260	211-278	255-350	328-448
S	198	244	280	350	456

卡爪目录

询问或下载:
www.smw-autoblok.de

HG-F

快换卡爪
Forkardt 卡爪系统

GUA
可反装阶梯硬爪

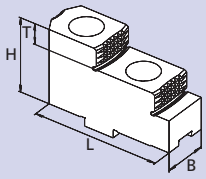

夹持范围

基爪位置"o"

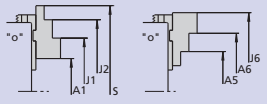

基爪位置 "p"

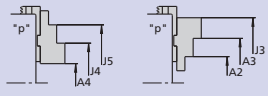

卡盘	HG-F 160	HG-F 210	HG-F 260	HG-F 315	HG-F 400
卡爪型号	GUA 160	GUA 200	GUA 250	GUA 400	GUA 500
Id. No.	012484	012485	012486	012487	012488
B	20	22	30	36	45
H	36.5	38	50	56	70
L	63	72	90	105	130
T	7.5	10	14	15	20
kg/套	0.6	0.8	1.9	3.2	10.8
A1	32-69	55-111	73-161	64-194	108-264
A2	60-98	69-125	45-101	44-108	70-158
A3	85-123	96-152	125-181	156-220	171-259
A4	13-51	17-73	20-97	22-100	24-146
A5	78-116	104-163	76-165	72-202	121-277
A6	103-141	131-190	156-245	134-314	222-378
J1	91-129	117-174	152-240	140-270	223-379
J2	116-154	144-201	233-321	256-382	324-480
J3	144-181	158-215	204-259	323-296	286-374
J4	74-111	80-136	101-177	93-176	138-260
J5	99-136	107-163	180-257	210-288	239-361
J6	162-200	193-253	235-323	260-390	336-492
S	198	196-253/255	333	372	492

卡爪目录

询问或下载:
www.smw-autoblok.de

对于维修和安全操作非常重要，请随卡盘一起订货

润滑脂 KO5®

手动和动力卡盘专用润滑脂

筒装脂 14 Oz. (DIN 1284)
润滑脂容量 500 g
Id. No. 016440

罐装脂 **1000 g**
Id. No. 011881

- 高粘度
- 高抗冷却液
- 高承载力
- 低摩擦系数
- 高夹紧力
- 耐腐蚀

润滑脂枪

润滑脂枪 (DIN 1283) 用于
筒装脂 14 Oz. (DIN 1284).
■ 也可适用于 1000 g.罐装脂

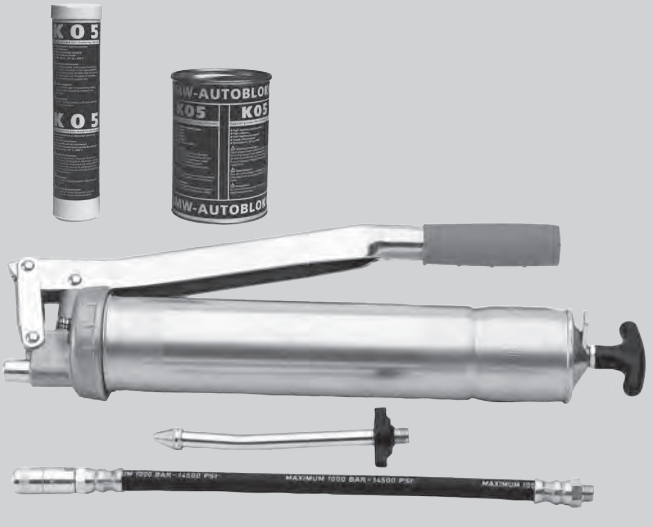

润滑设备 Id. No. 083726
供货范围
- 润滑脂枪
- 高压脂嘴柔性适配器1套
- 锥形脂嘴适配器1套

PTF

键槽型
手动夹紧和径向设置卡爪

高精度 4 爪独立手动卡盘
Ø 1000 - 2000 mm

■ 中实
■ 4 爪 (所有直径)

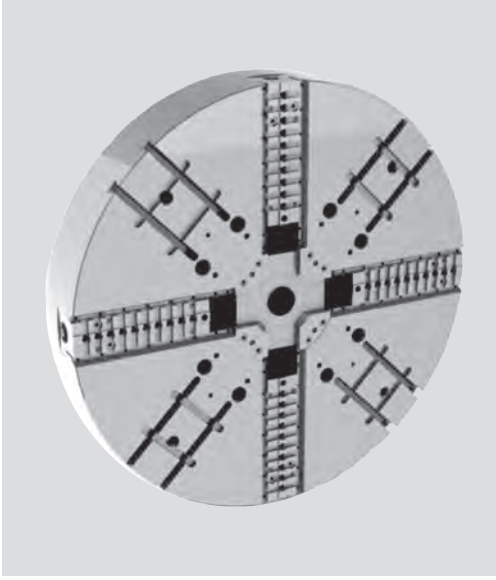

应用/客户利益
- 用来夹持大的圆形，方形或不规则的零件
- 手动径向设置部件并且手动夹紧
- 适用于立式机床，本体和基爪的设计和选择易于安装在中心点上
- 通过设计允许高的夹紧力，同时可以选择扭矩增大器来增加夹紧力
- 键槽型基爪（美国标准）

技术特点
- 手动夹紧力通过坚固的受保护的螺丝作用在一个刚性基爪上
- 手动微调基爪用于工件定心
- 沿着基爪轮廓的密封圈可防止铁屑进入
- 可将手动夹持卡爪箱安装在基爪之间的T型槽内

标准配置
4 爪独立手动卡盘
1 套软爪
1 调节和驱动键
1 润滑脂枪和 500 g 润滑脂

订货示例
4 爪独立手动卡盘 PTF 1600/Z720
Id. No. 77137063
选项: 5:1 扭矩放大器
Id. No. 13506320

选项: 5:1 扭矩放大器

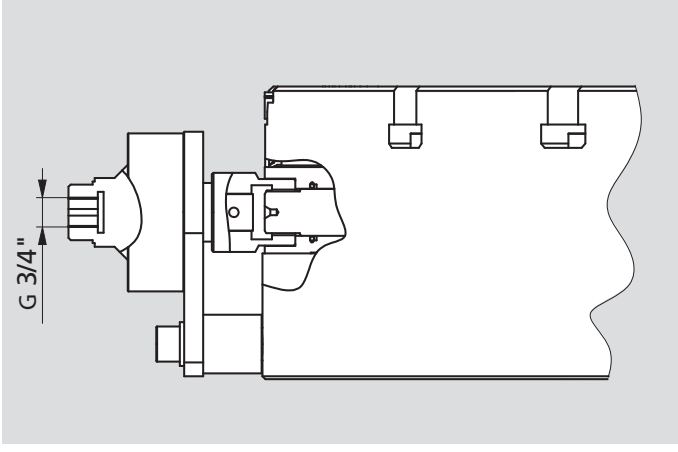

选项 5:1 扭矩放大器
为了获得最大夹紧力和速度，最简单容易的方法是使用放大器，它可以增加5倍的输入扭矩
Id. No. 13506320

用于 PTF 的软爪和硬爪

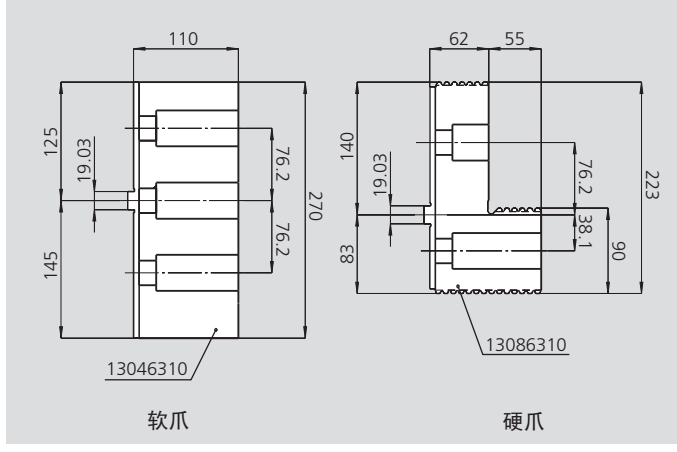

安全建议/损坏的危险:
当使用较高/较重的卡爪和/或夹持较大的直径时，需相应的减少工作扭矩/转速。

技术参数

SMW-AUTOBLOK 型号		PTF 1000	PTF 1250	PTF 1400	PTF 1600	PTF 2000
径向卡爪行程 （手动设置）		60	60	60	60	80
最大手动工作扭矩		600	600	700	700	700
最大总夹紧力*		360	360	360	360	360
最高转速	r.p.m.	550	450	380	340	280
重量 (不含卡爪)		730	930	1435	1860	2730
转动惯量		89	183	364	565	1380
硬爪 (件)	Id. No.	13086310	13086310	13086310	13086310	13086310
软爪 (件)	Id. No.	13046310	13046310	13046310	13046310	13046310
Id. No.		**77137039**	**77137049**	**77137055**	**77137063**	**77137079**

* 在最大扭矩时

高精度 4 爪独立手动卡盘
Ø 1000 - 2000 mm

■ 中实
■ 4 爪 (所有直径)

PTF

键槽型
手动夹紧和径向设置卡爪

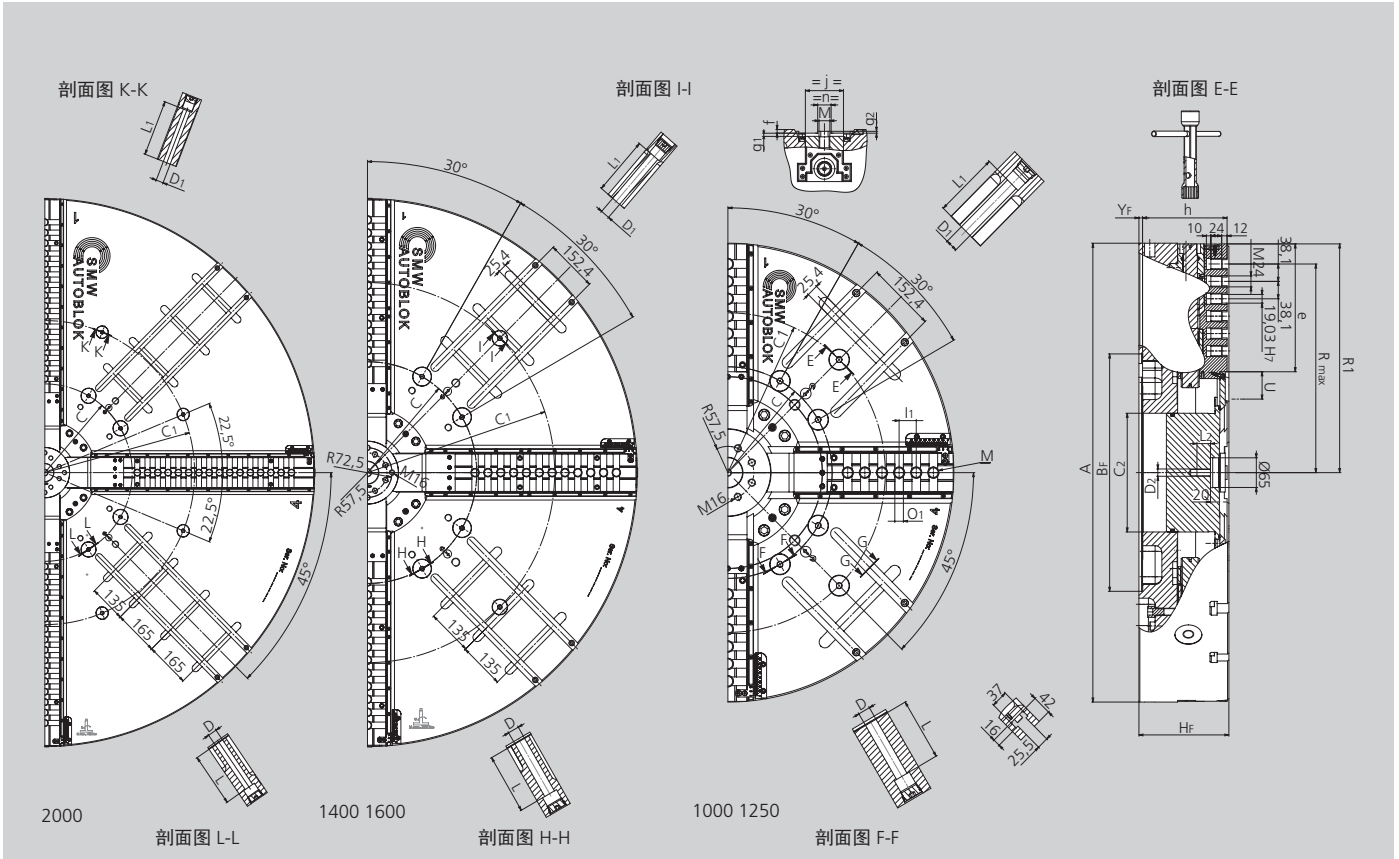

保留技术更改
如需要更详细信息，请索取客户图纸

SMW-AUTOBLOK 型号		PTF 1000	PTF 1250	PTF 1400	PTF 1600	PTF 2000
安装型式		Z520	Z520	Z720	Z720	Z720
	A	1005	1250	1400	1600	2000
	B_F H6	520	520	720	720	720
	C	463.6	463.6	647.6	647.6	647.6
	C_1	700	700	1110	1110	1110
	C_2	260	260	300	300	300
	D	27	27	33	33	33
	D_1	27	27	27	27	27
	D_2	M16	M16	M24	M24	M24
	H_F	200	200	240	240	260
	L	137	139	177	177	197
	L_1	145	145	177	173	205
	L_2	30	30	24	24	24
卡盘张开	R_1	501	623	696	796	996
卡盘张开	R_{max}	457	563	657	738	914
径向行程	U	60	60	60	60	80
	Y_F	8	8	8	8	8
	e	280	402	439	536	704
	f	8	8	8	8	8
	g_1	7	7	7	7	7
	g_2	4	4	4	4	4
	h	188	188	228	228	248
	j	85	85	110	110	110
	l_1	38.1	38.1	38.1	38.1	38.1
	m	M24	M24	M24	M24	M24
	n h8	30	30	30	30	30
	o_1 H7	19.03	19.03	19.03	19.03	19.03
“o_1” 十字形凹槽数量		6	9	10	12	16
“m” 螺纹数量		6	9	11	12	16

JBX

手动卡爪箱
SMW-AUTOBLOK 标准
安装尺寸

JBX-2G

手动卡爪箱
带半成品本体

高精度, 高强度及强力手动卡爪箱

■ 花盘或卡盘附件，4爪独立手动夹持
■ 内撑或外夹

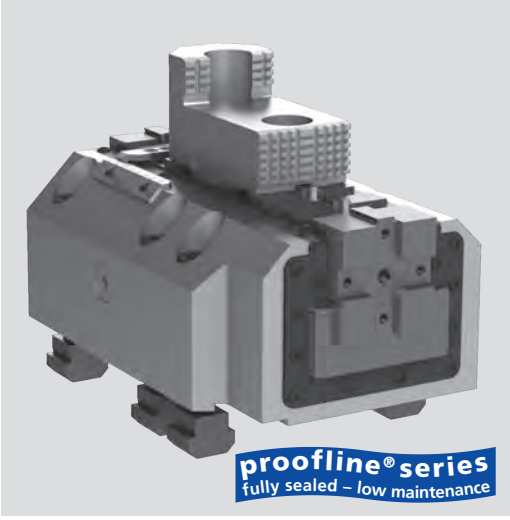

应用/客户利益

- 在大的工作台面或卡盘上可以手动径向设置和夹持较大的工件
- JBX: 标准安装尺寸用于SMW-AUTOBLOK 卡盘
- JBX-2G: 半成品机身和径向参考键由客户自行调整
- 在卡盘上提供了更大的夹紧力，从而在工件上可以施加更高的扭矩
- 卡盘与工件之间有更多的接触点，从而更好的分配夹紧力减少变形并定心工件
- 有效和精准的夹持依赖于强有力的设计
- 由于卡爪箱完全密封，可用于立式机床
- 在基爪的顶部可使用标准的硬爪或软爪，在基爪的前部可使用特殊的卡爪
- 键槽型基爪 (美国标准)

技术特点

- 手动夹紧力通过受保护的螺丝作用在刚性基爪上
- 手动微调基爪用于工件定心
- 基爪密封可防止污染
- 此设计主要用于SMW-AUTOBLOK 的大型手动或动力卡盘上或用于特殊面板上
- 本体设计可更好的排屑

标准配置

手动卡爪箱
1 径向键
6 T型块和安装螺钉 (仅 JBX 提供)

订货示例

数量 1/2/3/4 手动卡爪箱 JBX 300
Id. No. 77653003
可选项: 驱动键 Id. No. 11122700

最大限度的保护

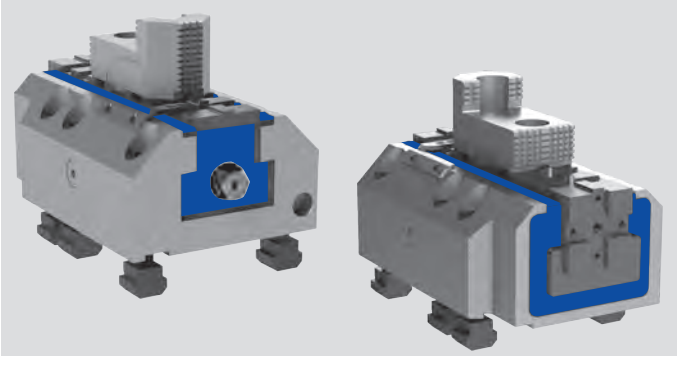

基爪的每一侧都用塑钢型材的唇形密封保护，最大程度的防止铁屑和冷却液的渗入，可以在恶劣的环境中工作，从而达到维修率低和使用寿命高的特点。

使用的灵活性

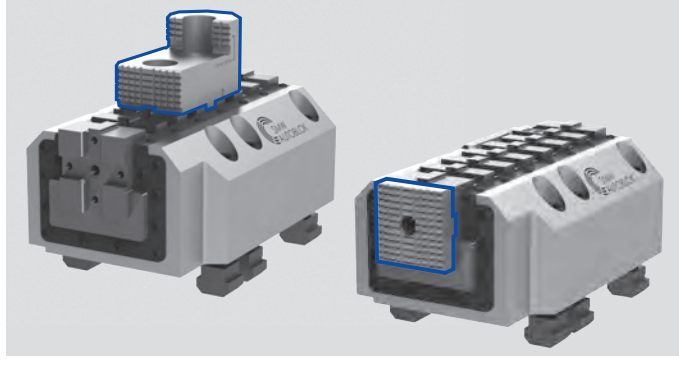

卡爪箱可以携带标准或特殊的软爪或硬爪，这些卡爪安装在基爪的上部，特殊的卡爪也可以安装在基爪的前部。在前部的卡爪可以实现最理想的夹紧力，因为卡爪与基爪在同一轴线上从而减少了卡爪与卡爪箱的变形，这样也允许有更高的刚性和夹持精度，同样也增加了前端卡爪的灵活性，并允许将工件夹持在很低区域，这是使用安装在基爪顶部的传统卡爪所不可能夹持的。

技术参数

SMW-AUTOBLOK 型号 Id. No.		JBX 300 77653003	JBX-2G 300 77653009	JBX-2G 400 77654003
卡爪行程 (手动设置)	mm	50	50	100
最大手动工作扭矩	Nm	200	200	400
最大夹紧力	kN	50	50	100
重量 (不含卡爪)	kg	50	50	90
硬爪 (1 件)*	Id. No.	12087111	12087111	12087111
软爪 (1 件)*	Id. No.	12044050	12044050	12044050
长软爪 (1 件)*	Id. No.	12045051	12045051	12045051
基爪前侧软爪 (1 件)*	Id. No.	65653007	65653007	65653007

* 软爪和硬爪需单独购买，Id.No.见表格

高精度，高强度及强力手动卡爪箱

■ 花盘或卡盘附件, 4 爪独立手动夹持
■ 内撑或外夹

JBX-2G

手动卡爪箱
带半成品本体

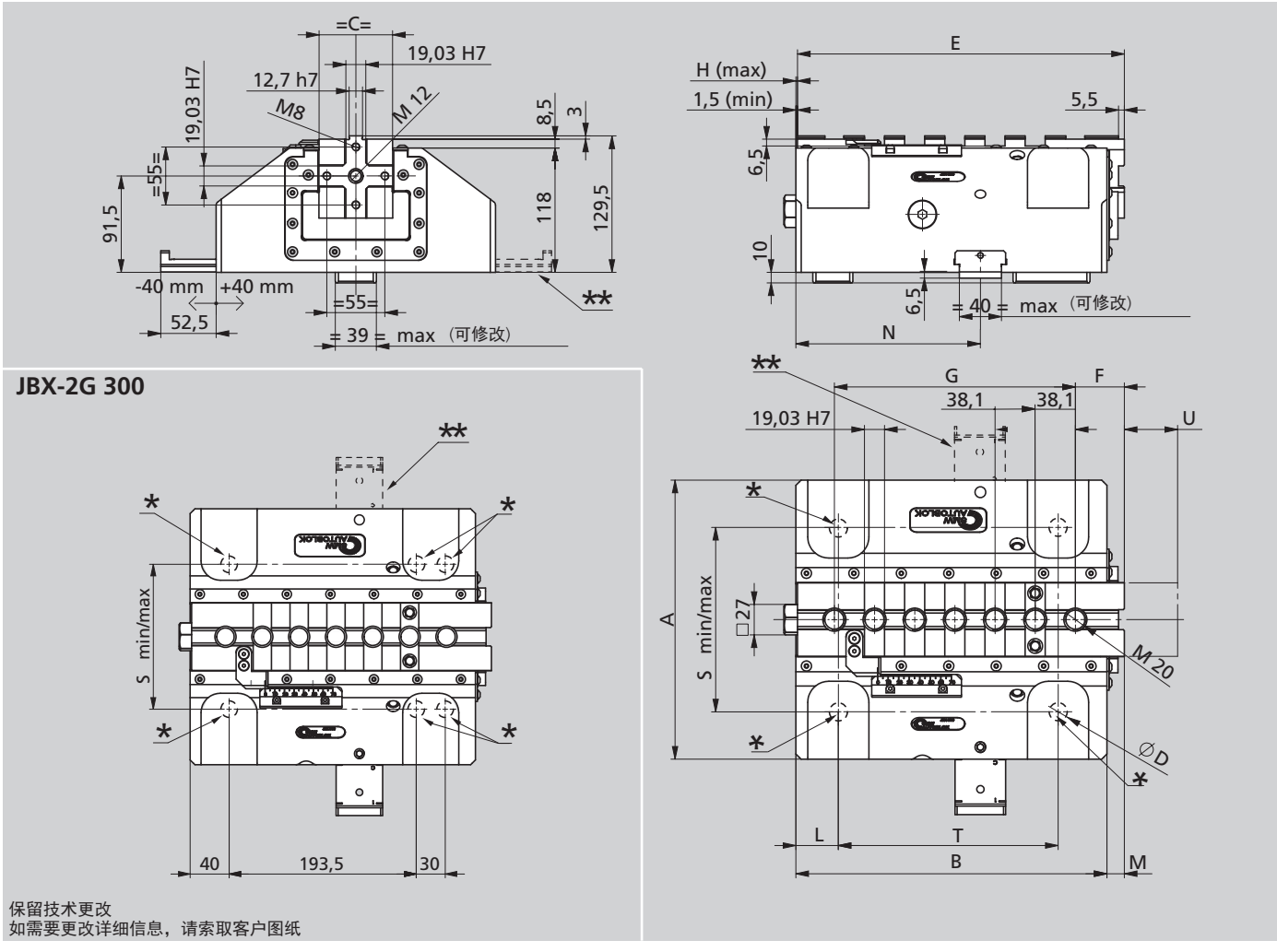

保留技术更改
如需要更改详细信息，请索取客户图纸

SMW-AUTOBLOK 型号		JBX-2G 300	JBX-2G 400
A	mm	265	310
B	mm	295	380
C	mm	70	80
Ø D 最小/最大	mm	17-25	21-31
E	mm	310	395
F	mm	46.4	55.2
G	mm	228.6	304.8
H	mm	51.5	101.5
L	mm	40	57.5
U 行程	mm	50	100
M	mm	16.5	16.5
N	mm	175	225
S 螺丝 M16 最小 *	mm	150	-
S 螺丝 M20 最大 *	mm	230	-
S M20 最小螺母 *	mm	175	210
S M24 最大螺母 *	mm	220	260
S M30 最小螺母 *	mm	-	220
S M30 最大螺母 *	mm	-	260
T	mm	208.5	250

* 所有这些内容都必须根据客户的需求进行工作。 如果客户进行修改，则必须经过SMW-Autoblok技术人员的认可。 并且在进行修改之前，我们要求提供卡爪箱的2D或3D图纸。 请注意，最小螺丝尺寸必须是M16或M20。
** 在有干扰的情况下，径向参考键可以安装在JBX-2G的另一侧.

JBX

手动卡爪箱
SMW-AUTOBLOK 标准
安装尺寸

JBX-2G

手动卡爪箱
带半成品本体

高精度，高强度和强力手动卡爪箱

- 花盘或卡盘附件, 4 爪独立手动夹持
- 内撑或外夹

JBX 300

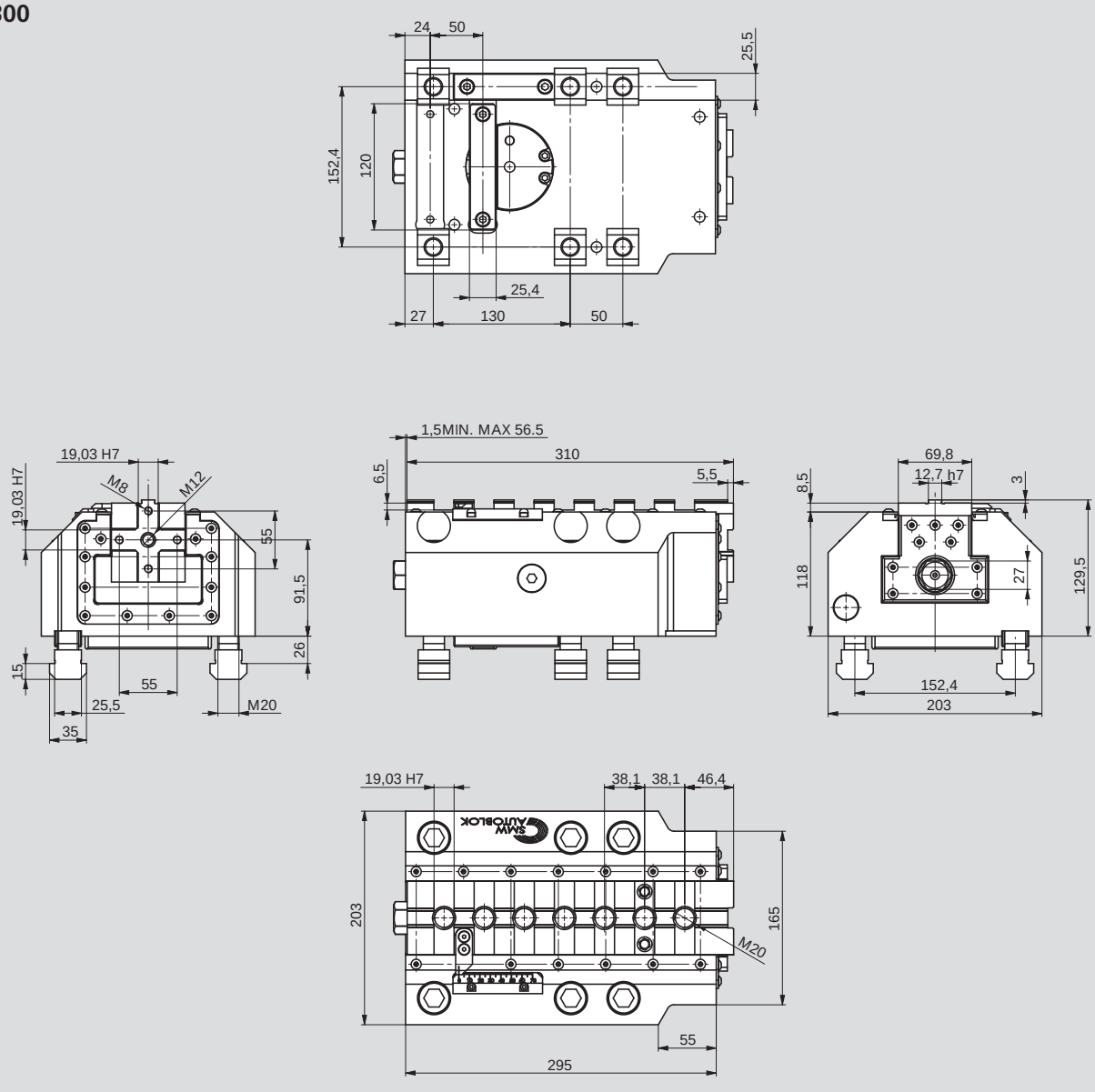

选项: 5:1 扭矩放大器
用于 JBX 和 JBX-2G

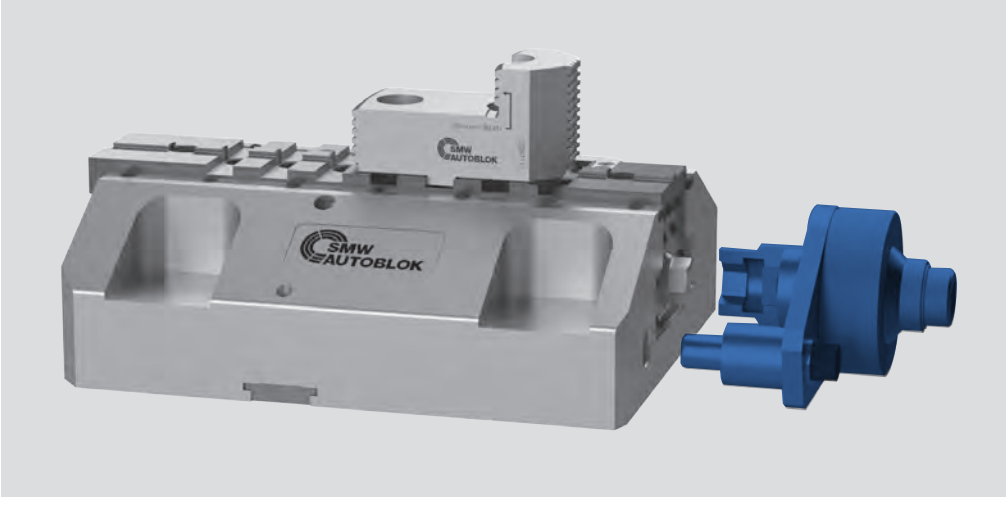

为了达到最大夹紧力和速度，最简单容易的方法是使用放大器，它可以增加5倍的输入扭矩
Id. No. 13506320

中实动力卡盘 (第1页 共2页)

页 42

AN-D / AN-M
英制齿 / 公制齿

高精度动力卡盘
Ø 125 - 400 mm

- 中实
- 2 和 3 爪（4 爪仅有Ø 400 mm）

页 44

AL-D / AL-M
英制齿 / 公制齿

高精度动力卡盘
Ø 125 - 400 mm

- 中实-长行程
- 2 和 3 爪（4 爪仅有Ø 400 mm）

页 46

AN-C
键槽型

高精度动力卡盘
Ø 165 - 400 mm

- 中实
- 2 和 3 爪（4 爪仅有Ø 400 mm）

页 48

AP®-D / AP®-M
英制齿 / 公制齿

高精度全密封动力卡盘
Ø 170 - 400 mm

- 中实
- 3 爪
- proofline® 卡盘 = 完全密封 - 低维修率

页 50

AP®-C
键槽型

高精度全密封动力卡盘
Ø 170 - 400 mm

- 中实
- 3 爪
- proofline® 卡盘 = 完全密封 - 低维修率

页 52

APL-D / APL-M
英制齿 / 公制齿

高精度全密封动力卡盘
Ø 215 - 400 mm

- 中实
- 3 爪 - 长行程
- proofline® 卡盘 = 完全密封 - 低维修率

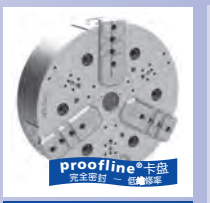

页 54

APL-D / APL-C
英制齿 / 键槽型

高精度全密封动力卡盘
Ø 500 - 1000 mm

- 中实
- 3 爪 - 长行程
- proofline® 卡盘 = 完全密封 - 低维修率

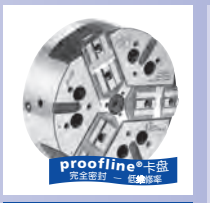

页 56

APL-C
键槽型

高精度全密封动力卡盘
Ø 215 - 400 mm

- 中实
- 3 爪 - 长行程
- proofline® 卡盘 = 完全密封 - 低维修率

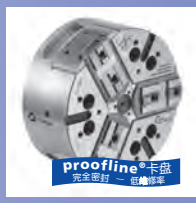

页 58

NT-C
键槽型

高精度全密封动力卡盘
Ø 170 - 400 mm

- 离心力补偿
- 中实
- 3 爪
- proofline® 卡盘 = 完全密封 - 低维修率

页 60

NT-D / NT-M
英制齿 / 公制齿

高精度全密封动力卡盘
Ø 170 - 400 mm

- 离心力补偿
- 中实
- 3 爪
- proofline® 卡盘 = 完全密封 - 低维修率

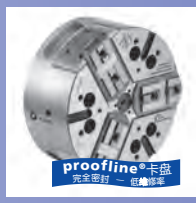

页 62

NTL-D / NTL-M
英制齿 / 公制齿

高精度全密封动力卡盘
Ø 260 - 400 mm

- 离心力补偿
- 中实
- 3 爪 - 长行程
- proofline® 卡盘 = 完全密封 - 低维修率

页 64

NTL-C
键槽型

高精度全密封动力卡盘
Ø 260 - 400 mm

- 离心力补偿
- 中实
- 3 爪 - 长行程
- proofline® 卡盘 = 完全密封 - 低维修率

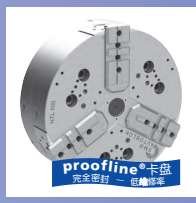

页 66

NTL-D / NTL-C
英制齿 / 键槽型

高精度全密封动力卡盘
Ø 500 - 1000 mm

- 离心力补偿
- 中实
- 3 爪 - 长行程
- proofline® 卡盘 = 完全密封 - 低维修率

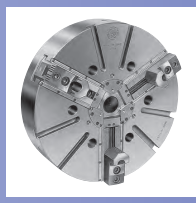

页 68

IN-D / IN-C
英制齿 / 键槽型

高精度动力卡盘
Ø 500 - 800 mm

- 中实
- 3 和 4 爪

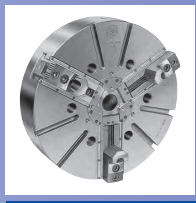

页 70

IL-D / IL-C
英制齿 / 键槽型

高精度动力卡盘
Ø 500 - 800 mm

- 长行程
- 中实
- 3 和 4 爪

转下页

中实动力卡盘（第2页 共2页）

续上页

1

页 72

IND-CP
英制齿

高精度动力卡盘
Ø 500 - 1000 mm

- 中实
- 3 爪

页 74

IN-D
Module 2 齿

IL-D
Module 2 齿
长行程

高精度动力卡盘
Ø 1000 - 1600 mm

- 中实
- 3 和 6 爪 (所有直径)

页 76

IN-D
Module 2 齿

IL-D
Module 2 齿
长行程

高精度动力卡盘
Ø 1000 - 1600 mm

- 中实
- 4 爪 (所有直径)

页 78

IR-C
键槽型齿
径向设置卡爪

高精度动力卡盘
Ø 660 - 2500 mm

- 中实
- 3和6（所有直径）

页 80

IR-C
键槽型齿
径向设置卡爪

高精度动力卡盘
Ø 660 - 2000 mm

- 中实
- 4 爪 (所有直径)

页 82

RAN
后拉效果
键槽型

高精度后拉式卡盘
Ø 160 - 400 mm

- 倾斜的基爪具有后拉效果
- 3 爪

84

CL-C
键槽型

CL-D
英制齿

高精度动力卡盘–长行程
Ø 80 - 315 mm

- 中实
- 长行程
- 2 爪

AN-D 英制齿 | AN-M 公制齿

高精度动力卡盘 Ø 125 - 400 mm

■ 中实
■ 2 和 3 爪 (4 爪仅有 Ø 400 mm)

应用/客户利益

- 用于夹紧零件
- 适用立式机床

AN-D: 英制齿基爪（1/16" x 90°, 3/32" x 90°）
AN-M: 公制齿基爪（1.5 mm x 60°）
（适用于日本卡爪）

技术特点

- 夹紧力通过斜楔机构传递
- 密封防铁屑
- 卡盘经过表面淬火处理，保证了更高的精度和更长的使用寿命

标准配置

2, 3 或 4 爪卡盘
1 套T型块和螺钉
1 套软爪
安装螺钉

订货示例

3 爪卡盘 AN-D 210/A6
或
2 爪卡盘 AN-M 250/Z220

实际夹紧力图

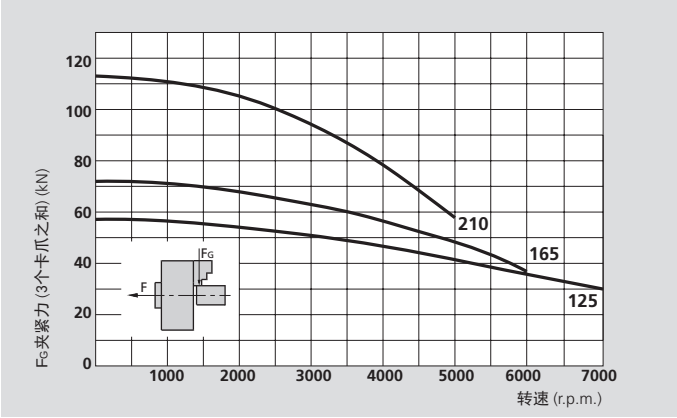

本图表中的数据适用于3爪卡盘，并且根据维修手册，使用SMW-AUTOBLOK K05润滑脂，最新润滑的情况下使用标准软爪夹持在不超出卡盘外径处测量静态和动态夹紧力。

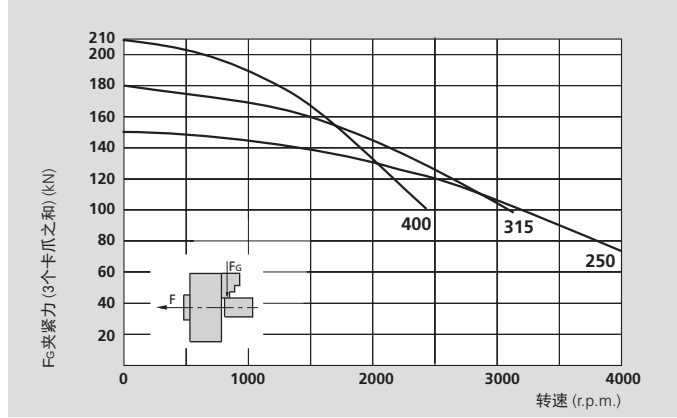

⚠ **安全建议/损坏的危险:**
当使用较高/较重的卡爪或夹持较大的直径时，需相应的减少推拉力/转速。

技术参数

SMW-AUTOBLOK 型号		AN-D 125 AN-M 125		AN-D 165 AN-M 165		AN-D 210 AN-M 210		AN-D 250 AN-M 250		AN-D 315 AN-M 315		AN-D 400 AN-M 400		
卡爪数量		2	3	2	3	2	3	2	3	2	3	2	3	4
卡爪径向行程	mm	3.2		3.6		4.4		5		6.3		7		
滑套轴向行程	mm	15		17		21		24		30		33		
最大推拉力*	kN	14	20	17	25	25	38	33	50	40	60	50	70	70
最大夹紧力*	kN	40	56	50	72	75	115	100	150	120	180	150	210	210
最高转速	r.p.m.	7000		6000		5000		4000		3200		2400		2000
重量（不含卡爪）	kg	5.5		9.5		19		32		56		84		
转动惯量	kg·m²	0.011		0.032		0.105		0.26		0.69		1.6		
推荐的驱动油缸	型号	SIN-S 85 / 100		SIN-S 100		SIN-S 100 / 125		SIN-S 125 / 150		SIN-S 125 / 150		SIN-S 150 / 175		

* 内撑可减少30%的推拉力


SMW-AUTOBLOK 438

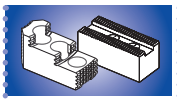
SMW-AUTOBLOK 440


SMW-AUTOBLOK 297

高精度动力卡盘 Ø 125 - 400 mm

■ 中实
■ 2 和 3 爪 (4 爪仅有 Ø 400 mm)

AN-D 英制齿

AN-M 公制齿

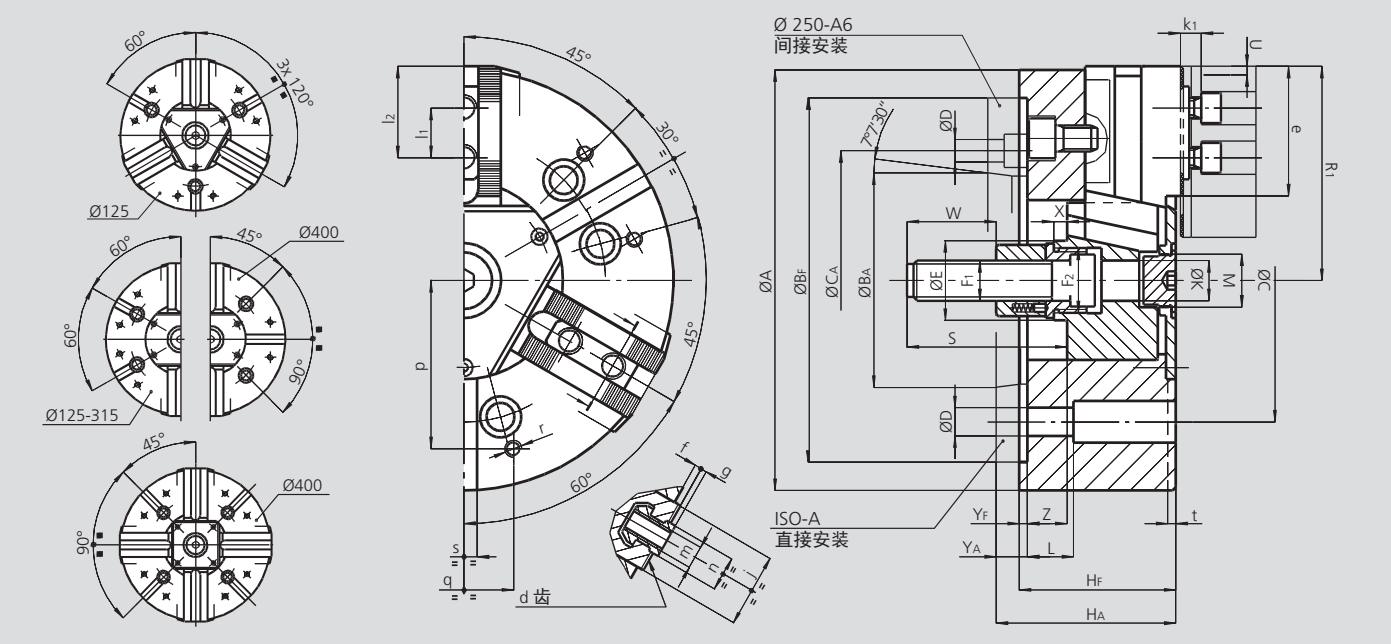

保留技术更改
如需要更改详细信息，请索取客户图纸

SMW-AUTOBLOK 型号			AN-D 125 AN-M 125		AN-D 165 AN-M 165		AN-D 210 AN-M 210		AN-D 250 AN-M 250			AN-D 315 AN-M 315		AN-D 400 AN-M 400	
安装型式			Z115	A4	Z140	A5	Z170	A6	Z220	A6	A8	Z220	A8	Z300	A11
	A	mm	127		165		210		254			315		390	
	BF/BAH6	mm	115	63.513	140	82.563	170	106.375	220	106.375	139.719	220	139.719	300	196.869
	C	mm	82.6		104.8		133.4		171.4	–	171.4	171.4		235	
	CA	mm	–	–	–	–	–	–	–	133.4	–	–	–	–	–
	D	mm	11.5		11.5		13.5		17	13.5	17	17		21	
	E	mm	25		32		41		47			47		86	
	F1	mm	M12 x 1.25		M16		M20		M24			M24		M24	
	F2	mm	M18 x 1.5		M24 x 2		M32 x 1.5		M38 x 1.5			M38 x 1.5		M75 x 2	
	HF/HA	mm	59	67	71	81	85	97	95	114	109	105	119	116	131
	K	mm	9		17		20		25			25		65	
	L	mm	32		23		32		28			38		54	
	M	mm	M16 x 1.5		M24 x 1.5		M32 x 1.5		M32 x 1.5			M38 x 1.5		M68 x 2	
卡盘张开	R1	mm	64		83		105		128			158		196	
	S	mm	77		104		97		103			103		105	
卡爪行程	U	mm	3.2		3.6		4.4		5			6.3		7	
	W	mm	40		52		55		60			60		60	
	X	mm	12		17		8		8			8		8	
	YF/YA	mm	5	13	5	15	5	17	5	24	19	5	19	6	21
最大/最小	Z	mm	15/0		17/0		21/0		24/0			30/0		33/0	
AN-D	d	inch	1/16″ x 90°		1/16″ x 90°		1/16″ x 90°		1/16″ x 90°			1/16″ x 90°		3/32″ x 90° (1)	
AN-M	d	mm	1.5 x 60°		1.5 x 60°		1.5 x 60°		1.5 x 60°			1.5 x 60°		1.5 x 60°	
	e	mm	37		48		60		77			99		116	
	f	mm	3		4		3		4			4		6	
	g	mm	2.5		2.5		3		3.5			3.5		3.5	
	j	mm	26		30		36		45			45		62	
	k1	mm	10		10		11		12			12		14	
AN-D	l1	mm	16		16.5		23		30			30		38	
AN-M	l1	mm	16		20		25		30			30		38	
最大/最小	l2	mm	30 / 23		40 / 24		50 / 33		62 / 43			84 / 43		90 / 49	
AN-D	m	mm	M8		M10		M12		M16			M16		M20	
AN-M	m	mm	M8		M10		M12		M12			M16		M20	
AN-D	n h8	mm	12		14		17		21			21		25.5	
AN-M	n h8	mm	12		12		14		16			21		22	
	p	mm	52		65		80		102			120		150	
	q	mm	30		36		45		60			60		80	
	r	mm	M6		M8		M8		M10			M10		M12	
	s	mm	12		16		16		16			16		20	
	t	mm	4		5		5		5			5		5	

(1) 根据要求提供1/16 x 90° 的齿

AL-D

英制齿

AL-M

公制齿

高精度动力卡盘 Ø 125 - 400 mm

- 中实
- 长行程
- 2 和 3 爪 (4 爪仅有 Ø 400 mm)

应用/客户利益

- 用于夹紧零件
- 适用于立式机床
- 长夹紧行程（一付卡爪可以同时用于第一序和第二序的夹紧）

AL-D: 英制齿基爪 (1/16" x 90°, 3/32" x 90°)
AL-M: 公制齿基爪 (1.5 mm x 60°)
(适用于日本卡爪)

技术特点

- 超长卡爪行程
- 夹紧力通过斜楔机构传递
- 卡盘体经过表面淬火处理保证了更高的精度和更长的寿命

标准配置

2, 3 或 4 爪卡盘
1 套T型块和螺钉
1 套软爪
安装螺钉

订货示例

3 爪卡盘 AL-D 210/A6
或
2 爪卡盘 AL-M 250/Z220

实际夹紧力图

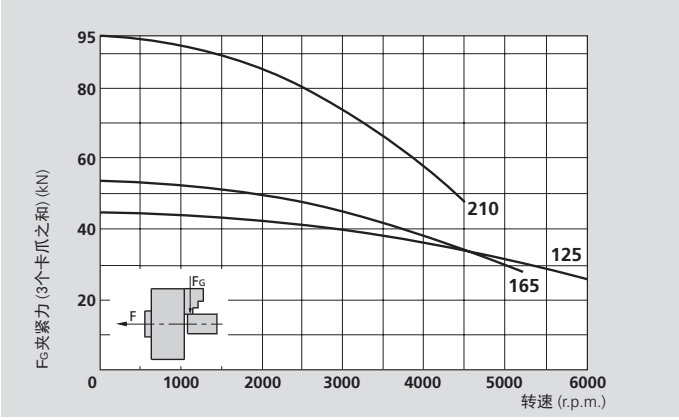

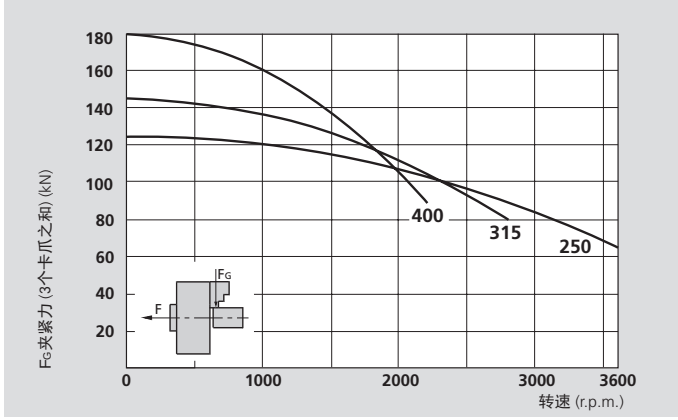

本图表中的数据适用于3爪卡盘，并且根据维修手册，使用SMW-AUTOBLOK K05润滑脂，最新润滑的情况下使用标准软爪夹持在不超出卡盘外径处测量静态和动态夹紧力。

⚠ **安全建议/损坏的危险:**
当使用较高/较重的卡爪或夹持较大的直径时，需相应的减少推拉力/转速。

技术参数

SMW-AUTOBLOK 型号		AL-D 125 AL-M 125		AL-D 165 AL-M 165		AL-D 210 AL-M 210		AL-D 250 AL-M 250		AL-D 315 AL-M 315		AL-D 400 AL-M 400		
卡爪数量		2	3	2	3	2	3	2	3	2	3	2	3	4
卡爪径向行程	mm	6		7		8.5		10		12		13		
滑套轴向行程	mm	15		17		21		25		30		33		
最大推拉力*	kN	17	25	20	30	35	53	45	68	54	80	67	100	100
最大夹紧力*	kN	30	45	36	54	63	95	83	125	97	145	120	180	180
最高转速	r.p.m.	6000		5200		4500		3600		2800		2000		1700
重量（不含卡爪）	kg	5.5		9.5		19		32		56		84		
转动惯量	kg·m²	0.011		0.032		0.105		0.26		0.69		1.6		
推荐的驱动油缸	型号	SIN-S 85 / 100		SIN-S 100		SIN-S 100 / 125		SIN-S 125 / 150		SIN-S 125 / 150		SIN-S 150 / 175		

* 内撑可减少30%的推拉力

SMW-AUTOBLOK 438

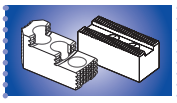

SMW-AUTOBLOK 440

SMW-AUTOBLOK 297

高精度动力卡盘 Ø 125 - 400 mm

- 中实
- 长行程
- 2 和 3 爪 (4 爪仅有 Ø 400 mm)

AL-D 英制齿

AL-M 公制齿

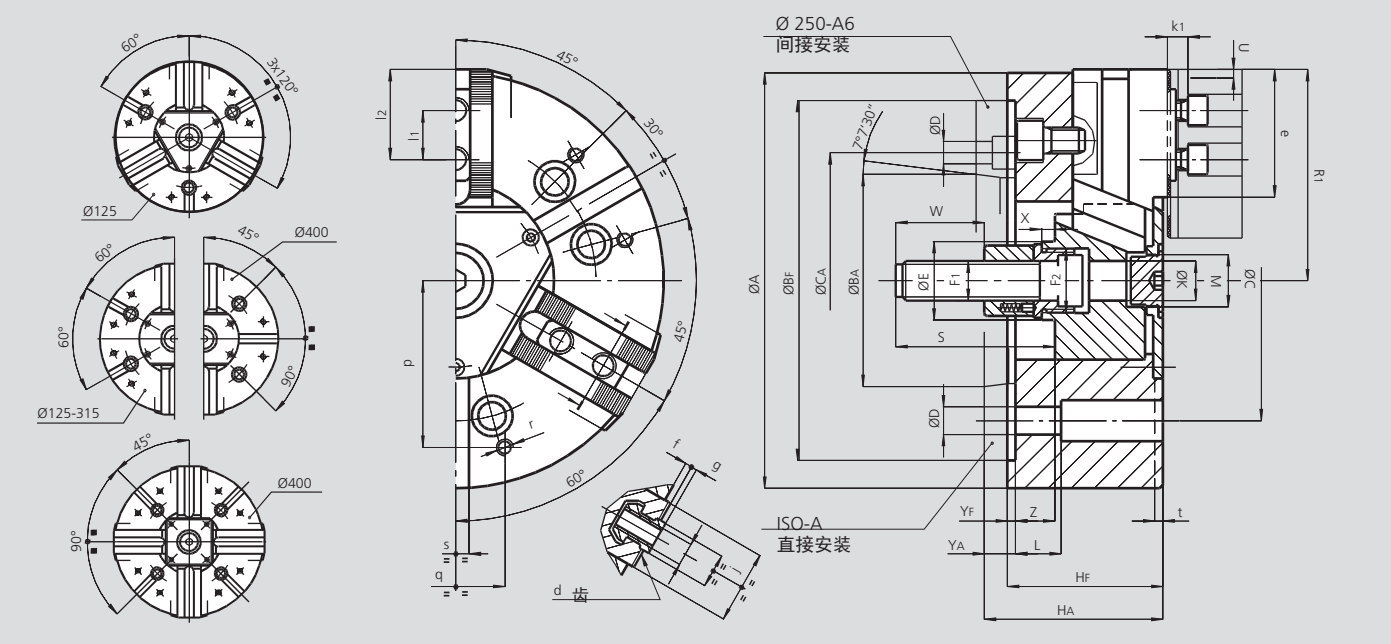

保留技术更改
如需要更详细信息，请索取客户图纸.

SMW-AUTOBLOK 型号			AL-D 125 AL-M 125		AL-D 165 AL-M 165		AL-D 210 AL-M 210		AL-D 250 AL-M 250			AL-D 315 AL-M 315		AL-D 400 AL-M 400	
安装型式			Z115	A4	Z140	A5	Z170	A6	Z220	A6	A8	Z220	A8	Z300	A11
	A	mm	127		165		210		254			315		390	
	BF/BAH6	mm	115	63.513	140	82.563	170	106.375	220	106.375	139.719	220	139.719	300	196.869
	C	mm	82.6		104.8		133.4		171.4	–	171.4	171.4		235	
	CA	mm	–	–	–	–	–	–	–	133.4	–	–	–	–	–
	D	mm	11.5		11.5		13.5		17	13.5	17	17		21	
	E	mm	25		32		41		47			47		86	
	F1	mm	M12 x 1.25		M16		M20		M24			M24		M24	
	F2	mm	M18 x 1.5		M24 x 2		M32 x 1.5		M38 x 1.5			M38 x 1.5		M75 x 2	
	HF/HA	mm	59	67	71	81	85	97	95	114	109	105	119	116	131
	K	mm	9		17		20		25			25		65	
	L	mm	32		23		32		28			38		54	
	M	mm	M16 x 1.5		M24 x 1.5		M32 x 1.5		M32 x 1.5			M38 x 1.5		M68 x 2	
卡盘张开	R1	mm	67		86		109		133			164		202	
	S	mm	77		104		97		103			103		105	
卡爪行程	U	mm	6		7		8.5		10			12		13	
	W	mm	40		52		55		60			60		60	
	X	mm	12		17		8		8			8		8	
	YF/YA	mm	5	13	5	15	5	17	5	24	19	5	19	6	21
最大/最小	Z	mm	115.5/0.0		117.7/0.0		221.1/0.0		224.4/-1.1			330.0/0.0		333.3/0.0	
AL-D	d	inch	1/16" x 90°		1/16" x 90°		1/16" x 90°		1/16" x 90°			1/16" x 90°		3/32" x 90° (1)	
AL-M	d	mm	1.5 x 60°		1.5 x 60°		1.5 x 60°		1.5 x 60°			1.5 x 60°		1.5 x 60°	
	e	mm	37		49		61		77			99		116	
	f	mm	3		4		3		4			4		6	
	g	mm	2.5		2.5		3		3.5			3.5		3.5	
	j	mm	26		30		36		45			45		62	
	k1	mm	10		10		11		12			12		14	
AL-D	l1	mm	16		16.5		23		30			30		38	
AL-M	l1	mm	16		20		25		30			30		38	
最大/最小	l2	mm	330.0/223.3		440.0/224.4		550.0/333.3		662.2/443.3			884.4/443.3		990.0/449.9	
AL-D	m	mm	M8		M10		M12		M16			M16		M20	
AL-M	m	mm	M8		M10		M12		M12			M16		M20	
AL-D	n h8	mm	12		14		17		21			21		25.5	
AL-M	n h8	mm	12		12		14		16			21		22	
	p	mm	52		65		80		102			120		150	
	q	mm	30		36		45		60			60		80	
	r	mm	M6		M8		M8		M10			M10		M12	
	s	mm	12		16		16		16			16		20	
	t	mm	5		5		5		5			5		5	

(1) 根据要求提供1/16 x 90°的齿

AN-C

键槽型

高精度动力卡盘 Ø 165 - 400 mm

■ 中实
■ 2 和 3 爪 (4 爪仅有 Ø 400 mm)

应用/客户利益

- 用于夹紧零件
- 适用于立式机床
- 键槽型基爪用于超重或超高的特殊形状卡爪

AN-C: 键槽型基爪 (美国标准)

技术特点

- 夹紧力通过斜楔机构传递
- 卡盘体经过表面淬火处理保证了更高的精度和更长的寿命

标准配置

2, 3 或 4 爪卡盘
安装螺钉

订货示例

3 爪卡盘 AN-C 250/Z220
或
2 爪卡盘 AN-C 315/A8

实际夹紧力图

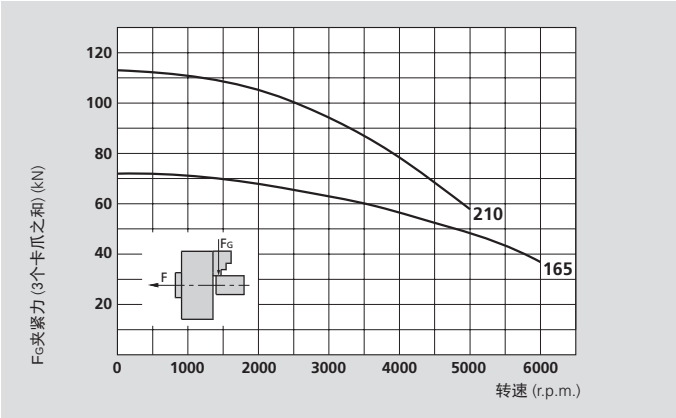

本图表中的数据适用于3爪卡盘，并且根据维修手册，使用SMW-AUTOBLOK K05润滑脂，最新润滑的情况下使用标准软爪夹持在不超出卡盘外径处测量静态和动态夹紧力。

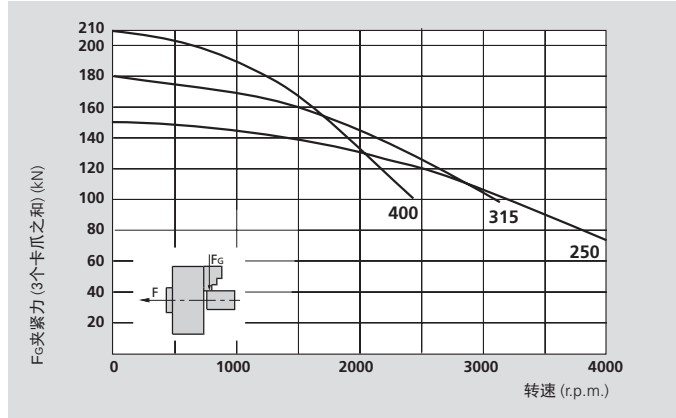

⚠ **安全建议/损坏的危险:**
当使用较高/较重的卡爪或夹持较大的直径时，需相应的减少推拉力/转速。

技术参数

SMW-AUTOBLOK 型号		AN-C 165		AN-C 210		AN-C 250		AN-C 315		AN-C 400		
卡爪数量		2	3	2	3	2	3	2	3	2	3	4
卡爪径向行程	mm	3.6		4.4		5		6.3		7		
滑套轴向行程	mm	17		21		24		30		33		
最大推拉力*	kN	17	25	25	38	33	50	40	60	50	70	70
最大夹紧力*	kN	50	72	75	115	100	150	120	180	150	210	210
最高转速	r.p.m.	6000		5000		4000		3200		2400		2000
重量（不含卡爪）	kg	10		19.5		33		57		84		
转动惯量	kg·m²	0.034		0.11		0.27		0.70		1.6		
推荐的驱动油缸	型号	SIN-S 100		SIN-S 100 / 125		SIN-S 125 / 150		SIN-S 125 / 150		SIN-S 150 / 175		

* 内撑可减少30%的推拉力


SMW-AUTOBLOK 438

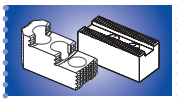
SMW-AUTOBLOK 440


SMW-AUTOBLOK 297

高精度动力卡盘 Ø 165 - 400 mm

■ 中实
■ 2 和 3 爪 (4 爪仅有 Ø 400 mm)

AN-C

键槽型

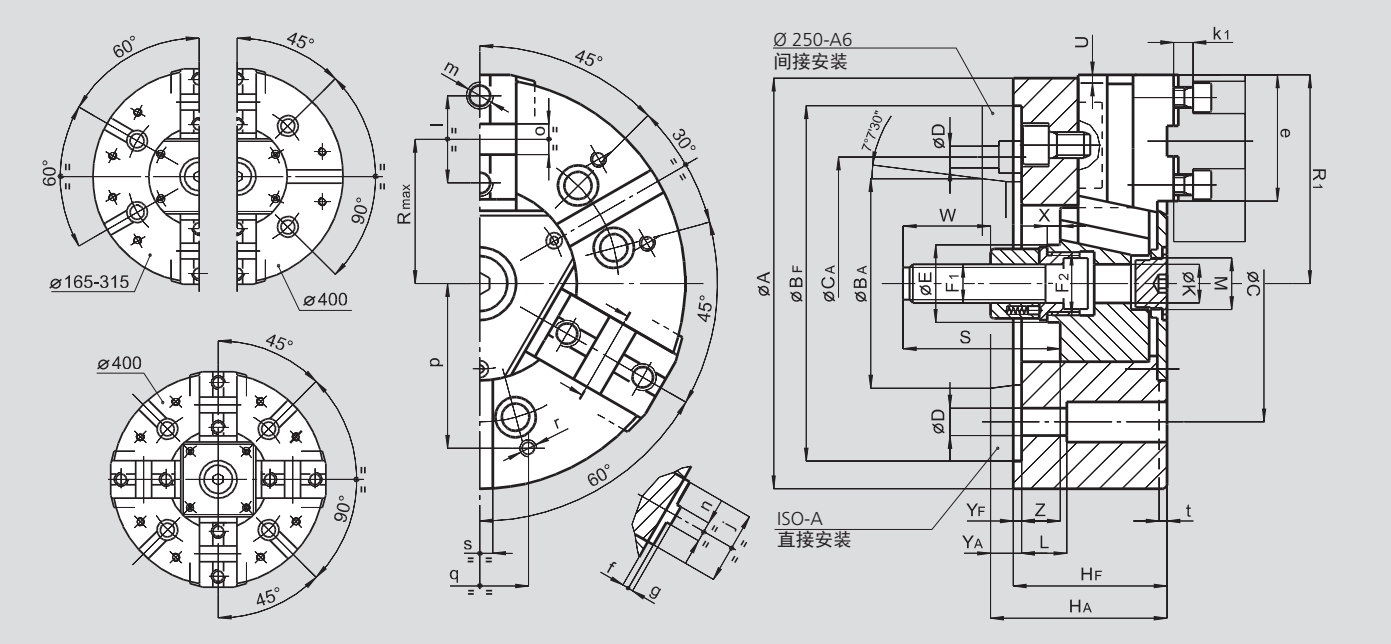

保留技术更改
如需要更详细信息，请索取客户图纸

SMW-AUTOBLOK 型号			AN-C 165		AN-C 210		AN-C 250			AN-C 315		AN-C 400	
安装型式			Z140	A5	Z170	A6	Z220	A6	A8	Z220	A8	Z300	A11
	A	mm	165		210		254			315		390	
	BF/BAH6	mm	140	82.563	170	106.375	220	106.375	139.719	220	139.719	300	196.869
	C	mm	104.8		133.4		171.4	–	171.4	171.4		235	
	CA	mm	–	–	–	–	–	133.4	–	–	–	–	–
	D	mm	11.5		13.5		17	13.5	17	17		21	
	E	mm	32		41		47			47		86	
	F1	mm	M16		M20		M24			M24		M24	
	F2	mm	M24 x 2		M32 x 1.5		M38 x 1.5			M38 x 1.5		M75 x 2	
	HF/HA	mm	71	81	85	97	95	114	109	105	119	116	131
	K	mm	17		20		25			25		65	
	L	mm	23		32		28			38		54	
	M	mm	M24 x 1.5		M32 x 1.5		M32 x 1.5			M38 x 1.5		M68 x 2	
卡盘张开	R1	mm	83		105		128			158		196	
最大	R	mm	56		72		88			105		133.5	
	S	mm	104		97		103			103		105	
卡爪行程	U	mm	3.6		4.4		5			6.3		7	
	W	mm	52		55		60			60		60	
	X	mm	17		8		8			8		8	
	YF/YA	mm	5	15	5	17	5	24	19	5	19	6	21
最大/最小	Z	mm	17 / 0		21 / 0		24 / 0			30 / 0		33 / 0	
	e	mm	54		71		77			99		116	
	f	mm	4		4		4			4		7	
	g	mm	3		3		3			3		3	
	j	mm	30		36		45			45		62	
	k1	mm	10		11		12			12		14	
	l	mm	38		44.4		54			63.5		76.2	
	m	mm	M10		M12		M16			M16		M20	
	n h8	mm	7.94		7.94		12.70			12.70		12.70	
	o H7	mm	12.68		12.68		19.03			19.03		19.03	
	p	mm	65		80		102			120		150	
	q	mm	36		45		60			60		80	
	r	mm	M8		M8		M10			M10		M12	
	s	mm	16		16		16			16		20	
	t	mm	5		5		5			5		5	

AP®-D 英制齿 | AP®-M 公制齿

高精度动力卡盘 Ø 170 - 400 mm

- 中实
- 3 爪
- proofline® 卡盘 = 完全密封 – 低维修率

应用/客户利益

- 用于中到大批量零件的加工
- 密封非常适合铸件和锻件的干式加工或使用高压冷却的湿式加工

AP-D: 英制齿基爪 (1/16" x 90°, 3/32" x 90°)
AP-M: 公制齿基爪 (1.5 mm x 60°)
(适用于日本卡爪)

技术特点

- 采用长效润滑脂润滑夹紧
- 中心通孔用于冷却液和/或空气的输送
- 卡盘体和内部零件经过表面淬火处理
- **proofline® 卡盘** = 完全密封 – 低维修率

标准配置

3 爪卡盘
1 套T型块和螺钉
1 套软爪
安装螺钉

订货示例

3 爪卡盘 AP-D 215/A6
或
3 爪卡盘 AP-M 260/Z220

实际夹紧力图

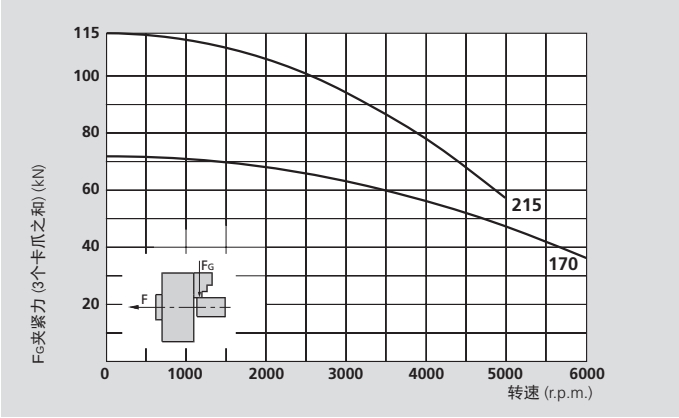

本图表中的数据适用于3爪卡盘，并且根据维修手册，使用SMW-AUTOBLOK K67润滑脂，最新润滑的情况下使用标准软爪夹持在不超出卡盘外径处测量静态和动态夹紧力。

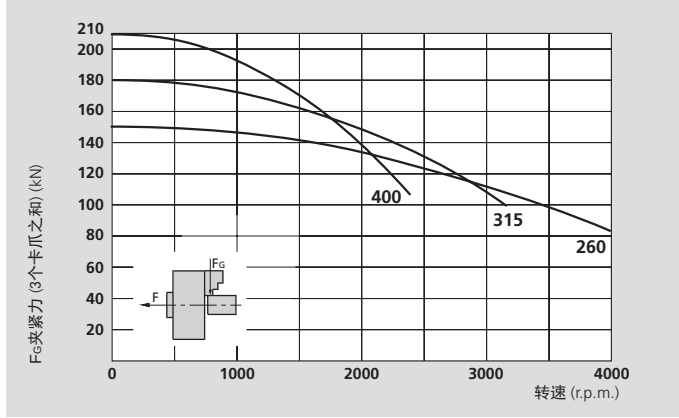

⚠ **安全建议/损坏的危险:**
当使用较高/较重的卡爪或夹持较大的直径时，需相应的减少推拉力/转速。

技术参数

SMW-AUTOBLOK 型号		AP-D 170 AP-M 170	AP-D 215 AP-M 215	AP-D 260 AP-M 260	AP-D 315 AP-M 315	AP-D 400 AP-M 400
卡爪数量		3	3	3	3	3
卡爪径向行程	mm	3.6	4.6	5	6.3	7
滑套轴向行程	mm	17	22	24	30	33
最大推拉力*	kN	30	42	55	65	75
最大夹紧力*	kN	72	112	150	180	210
最高转速	r.p.m.	6000	5000	4000	3200	2400
重量（不含卡爪）	kg	10	19.5	32.5	56	90
转动惯量	kg·m²	0.037	0.113	0.28	0.69	1.7
推荐的驱动油缸	型号	SIN-S 100	SIN-S 100 / 125	SIN-S 125 / 150	SIN-S 125 /150	SIN-S 150 /175

* 内撑可减少30%的推拉力


根据要求:
工具标准
备件目录


SMW-AUTOBLOK
438

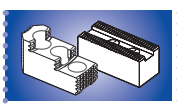
SMW-AUTOBLOK
440

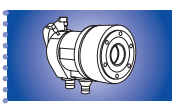
SMW-AUTOBLOK
297

高精度动力卡盘 Ø 170 - 400 mm

- 中实
- 3 爪
- proofline® 卡盘 = 完全密封 – 低维修率

AP®-D
英制齿

AP®-M
公制齿

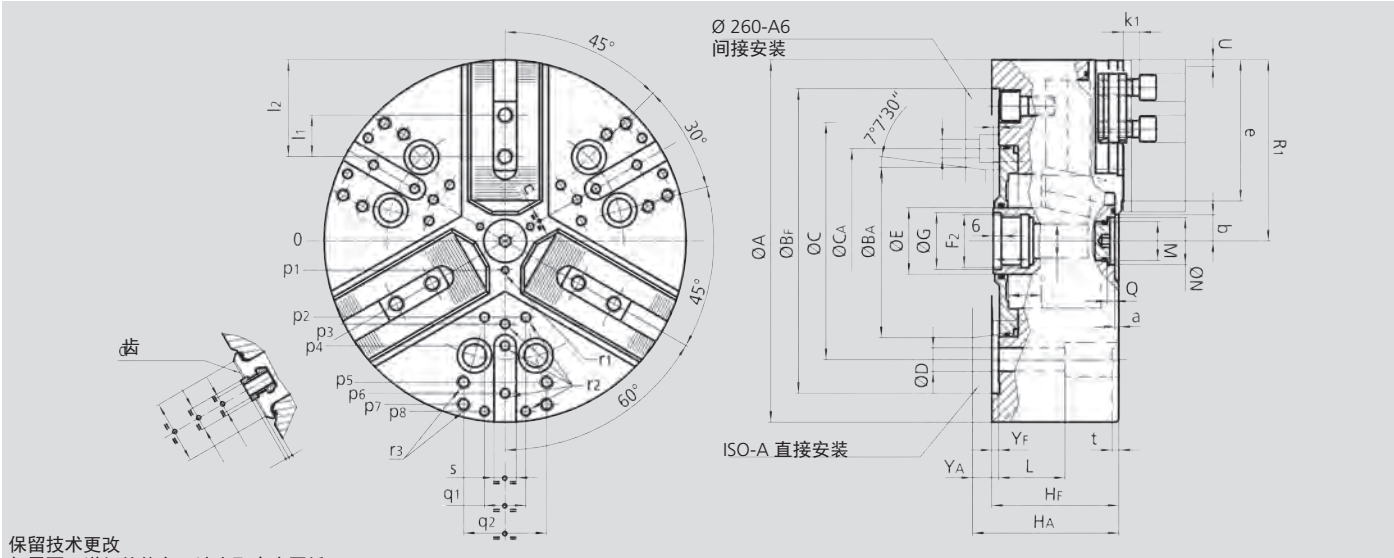

保留技术更改
如需要更详细的信息，请索取客户图纸

SMW-AUTOBLOK 型号			AP-D 170 AP-M 170		AP-D 215 AP-M 215		AP-D 260 AP-M 260			AP-D 315 AP-M 315		AP-D 400 AP-M 400	
安装型式			Z140	A5	Z170	A6	Z220	A6	A8	Z220	A8	Z300	A11
	A	mm	172		216		262			315		390	
	BF/BAH6	mm	140	82.563	170	106.375	220	106.375	139.719	220	139.719	300	196.869
	C	mm	104.8		133.4		171.4		171.4	171.4		235	
	CA	mm	-	-	-	-	-	133.4	-	-	-	-	-
	D	mm	11.5		13.5		17	13.5	17	17		21	
	E	mm	32		42		48			48		75	
	F2	mm	M24 x 2		M32 x 1.5		M38 x 1.5			M38 x 1.5		M60 x 1.5	
	G H8	mm	25		33		39			39		61	
	HF/HA	mm	68	78	81	93	92	111	106	101	115	112	127
	K	mm	18.5		20		25			25		48	
	L	mm	23		32		38			38		54	
	M	mm	M10 x 1.0		M22 x 1.5		M28 x 1.5			M28 x 1.5		M52 x 1.5	
	N H9	mm	15		24		34			34		60	
	Q	mm	4.5		5.5		5.5			5.5		9	
卡盘张开	R1	mm	86.5		108		131			157.5		195	
最大/最小	S	mm	21 / 4		26 / 4		28 / 4			34 / 4		37 / 4	
卡爪行程	U	mm	3.6		4.6		5			6.3		7	
	W	mm	22		26		26			26		38	
	YF/YA	mm	5	15	5	17	5	24	19	5	19	6	21
最大/最小	Z	mm	17 / 0		22 / 0		24 / 0			30 / 0		33 / 0	
	a	mm	3		3		3			3		3	
最小	b	mm	8.5		12		14			16.5		31	
最小	c	mm	9		13		14			16		38	
AP-D	d	inch	1/16″ x 90°		1/16″ x 90°		1/16″ x 90°			1/16″ x 90°		3/32″ x 90° (1)	
AP-M	d	mm	1.5 x 60°		1.5 x 60°		1.5 x 60°			1.5 x 60°		1.5 x 60°	
	e	mm	67		82		102			123		144	
	f	mm	3		3		3			3		6	
	g	mm	2.5		2.5		2.5			3.5		3.5	
	j	mm	34		46		48			58		63	
	k1	mm	10		11		12			12		14	
AP-D	l1	mm	16.5		23		30			30		38	
AP-M	l1	mm	20		25		30			30		38	
最大/最小	l2	mm	43 / 24		53 / 33		70 / 41			84 / 43		98 / 54	
AP-D	m	mm	M10		M12		M12			M16		M20	
AP-M	m	mm	M10		M12		M12			M16		M20	
AP-D	n g6	mm	14		17		17			21		25.5	
AP-M	n g6	mm	12		14		16			21		22	
	p1	mm	16		16		21			21		37.5	
	p2	mm	-		-		-			60		80	
	p3	mm	38		49		55			62.5		83	
	p4	mm	-		80		70			80		110	
	p5	mm	65		80		102			102		140	
	p6	mm	70		-		102			120		155	
	p7	mm	-		-		-			135		170	
	p8	mm	-		-		-			-		170	
	q1	mm	-		-		-			30		36	
	q2	mm	36		45		60			60		80	
	r1	mm	M5 / 7		M5 / 8		M6 / 10			M6 / 10		M6 / 12	
	r2	mm	M6 / 14		M8 / 17		M8 / 17			M8 / 17		M10 / 19	
	r3	mm	M8 / 17		M8 / 17		M10 / 19			M10 / 19		M12 / 22	
	s	mm	16		16		16			16		20	
	t	mm	5		5		5			5		5	

(1) 根据要求提供 1/16 x 90° 的齿

AP®-C

键槽型

高精度动力卡盘 Ø 170 - 400 mm

■ 中实
■ 3 爪
■ proofline® 卡盘 = 完全密封 – 低维修率

应用/客户利益

- 用于大批量零件的加工
- 完全密封非常适合铸件和锻件的干式加工或使用高压冷却的湿式加工

AP-C: 键槽型基爪 (美国标准)

技术特点

- 采用长效润滑脂润滑夹紧
- 中心通孔用于冷却液和/或空气的输送
- 卡盘体和内部零件经过表面淬火处理
- **proofline® 卡盘** = 完全密封 – 低维修率

标准配置

3 爪卡盘
安装螺钉

订货示例

3 爪卡盘 AP-C 215/A6

实际夹紧力图

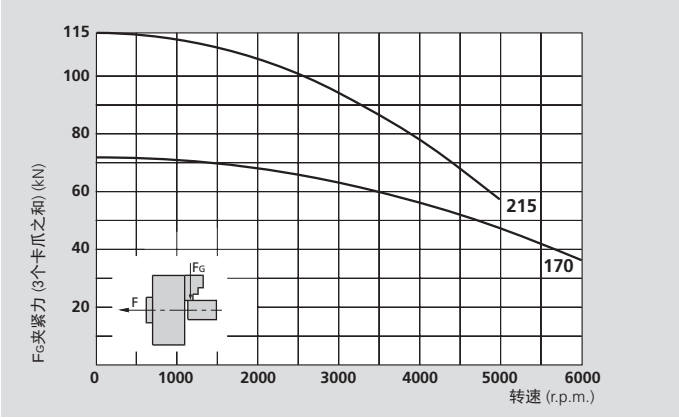

本图表中的数据适用于3爪卡盘，并且根据维修手册，使用SMW-AUTOBLOK K67润滑脂，最新润滑的情况下使用标准软爪夹持在不超出卡盘外径处测量静态和动态夹紧力。

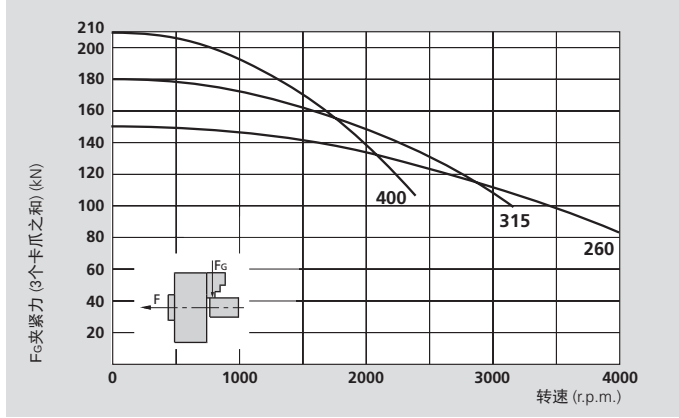

⚠ **安全建议/损坏的危险:**
当使用较高/较重的卡爪或夹持较大的直径时，需相应的减少推拉力/转速。

技术参数

SMW-AUTOBLOK 型号		AP-C 170	AP-C 215	AP-C 260	AP-C 315	AP-C 400
卡爪数量		3	3	3	3	3
卡爪径向行程	mm	3.6	4.6	5	6.3	7
滑套轴向行程	mm	17	22	24	30	33
最大推拉力*	kN	30	42	55	65	75
最大夹紧力*	kN	72	112	150	180	210
最高转速	r.p.m.	6000	5000	4000	3200	2400
重量（不含卡爪）	kg	10	19.5	32.5	56	90
转动惯量	kg·m²	0.037	0.113	0.28	0.69	1.7
推荐的驱动油缸	型号	SIN-S 100	SIN-S 100 / 125	SIN-S 125 / 150	SIN-S 125 / 150	SIN-S 150 / 175

* 内撑可减少30%的推拉力


根据要求:
工具标准
备件目录


SMW-AUTOBLOK
438

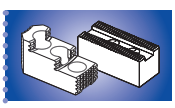
SMW-AUTOBLOK
440


SMW-AUTOBLOK
297

高精度动力卡盘 Ø 170 - 400 mm

■ 中实
■ 3 爪
■ proofline® 卡盘 = 完全密封 – 低维修率

AP®-C

键槽型

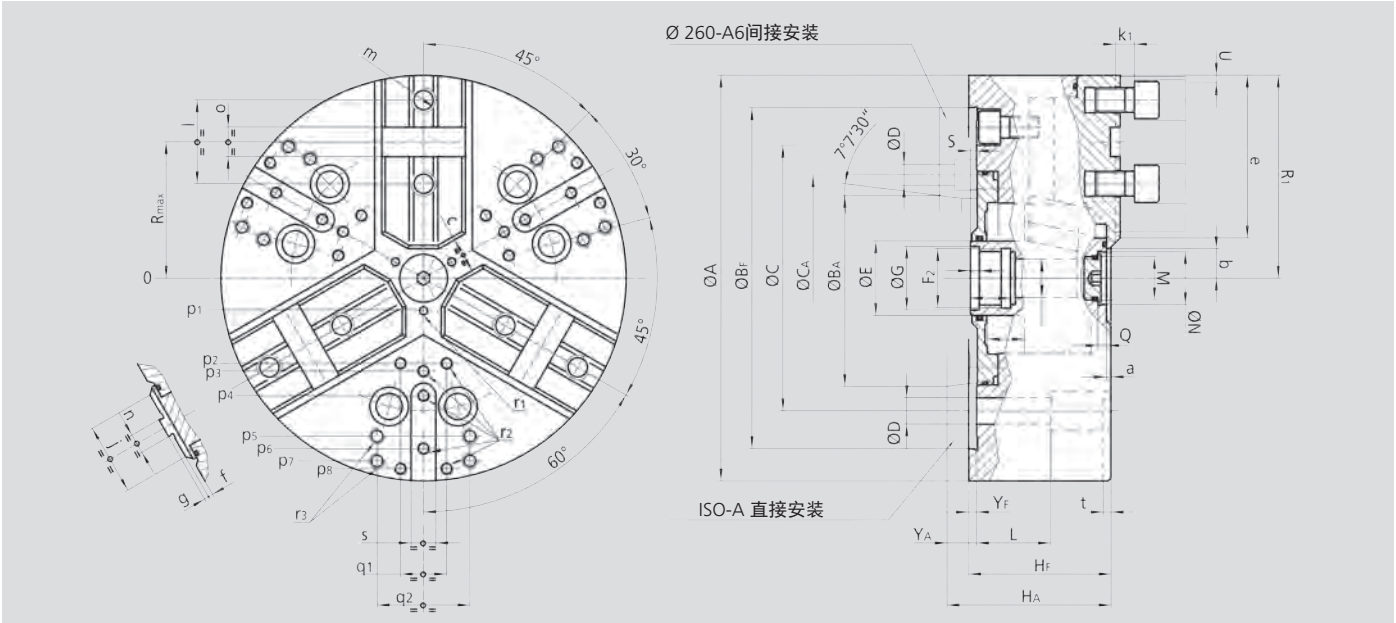

保留技术更改
如需要更详细的信息，请索取客户图纸

SMW-AUTOBLOK 型号			AP-C 170		AP-C 215		AP-C 260			AP-C 315		AP-C 400	
安装型式			Z140	A5	Z170	A6	Z220	A6	A8	Z220	A8	Z300	A11
	A	mm	172		216		262			315		390	
	BF/BAH6	mm	140	82.563	170	106.375	220	106.375	139.719	220	139.719	300	196.869
	C	mm	104.8		133.4		171.4		171.4	171.4		235	
	CA	mm	-	-	-	-	-	133.4	-	-	-	-	-
	D	mm	11.5		13.5		17	13.5	17	17		21	
	E	mm	32		42		48			48		75	
	F2	mm	M24 x 2		M32 x 1.5		M38 x 1.5			M38 x 1.5		M60 x 1.5	
	G H8	mm	25		33		39			39		61	
	HF/HA	mm	68	78	81	93	92	111	106	101	115	112	127
	K	mm	18.5		20		25			25		48	
	L	mm	23		32		38			38		54	
	M	mm	M10 x 1		M22 x 1.5		M28 x 1.5			M28 x 1.5		M52 x 1.5	
	N H9	mm	15		24		34			34		60	
	Q	mm	4.5		5.5		5.5			5.5		9	
卡盘张开	R1	mm	86.5		108		131			157.5		195	
最大	R	mm	56		72		88			105		133.5	
最大/最小	S	mm	21 / 4		26 / 4		28 / 4			34 / 4		37 / 4	
卡爪径向行程	U	mm	3.6		4.6		5			6.3		7	
	W	mm	22		26		26			26		38	
	YF/YA	mm	5	15	5	17	5	24	19	5	19	6	21
最大/最小	Z	mm	17 / 0		22 / 0		24 / 0			30 / 0		33 / 0	
	a	mm	3		3		3			3		3	
最小	b	mm	8.5		12		14			16.5		31	
最小	c	mm	9		13		14			16		38	
	e	mm	70		87		107			129		150	
	f	mm	3		3		3			3		6	
	g	mm	3		3		3			3		3	
	j	mm	34		46		48			58		63	
	k1	mm	10		11		12			12		14	
	l	mm	38		44.4		54			63.5		76.2	
	m	mm	M10		M12		M16			M16		M20	
	n h8	mm	7.94		7.94		12.70			12.70		12.70	
	o H7	mm	12.68		12.68		19.03			19.03		19.03	
	p1	mm	16		16		21			21		37.5	
	p2	mm	-		-		-			60		80	
	p3	mm	38		49		55			62.5		83	
	p4	mm	-		80		70			80		110	
	p5	mm	65		80		102			102		140	
	p6	mm	70		-		102			120		155	
	p7	mm	-		-		-			135		170	
	p8	mm	-		-		-			-		170	
	q1	mm	-		-		-			30		36	
	q2	mm	36		45		60			60		80	
	r1	mm	M5 / 7		M5 / 8		M6 / 10			M6 / 10		M6 / 12	
	r2	mm	M6 / 14		M8 / 17		M8 / 17			M8 / 17		M10 / 19	
	r3	mm	M8 / 17		M8 / 17		M10 / 19			M10 / 19		M12 / 22	
	s	mm	16		16		16			16		20	
	t	mm	5		5		5			5		5	

APL-D

英制齿

APL-M

公制齿

高精度动力卡盘 Ø 215 - 400 mm

- 中实
- 长行程
- 3 爪
- proofline® 卡盘 = 完全密封 – 低维修率

应用/客户利益

- 用于中到大批量零件的加工
- 完全密封非常适合铸件和锻件的干式加工或使用高压冷却的湿式加工
- 大夹持范围

APL-D: 英制齿基爪 (1/16" x 90°, 3/32" x 90°)
APL-M: 公制齿基爪 (1.5 mm x 60°)
(适用于日本卡爪)

技术特点

- 超长卡爪行程
- 采用长效润滑脂润滑，夹紧力恒定
- 中心通孔用于冷却液和/或空气的输送
- 卡盘体和内部零件经过表面淬火处理
- **proofline® 卡盘** = 完全密封 – 低维修率

标准配置

3 爪卡盘
1 套T型块和螺钉
1 套软爪
安装螺钉

订货示例

3 爪卡盘 APL-D 215/A6
或
3 爪卡盘 APL-M 260/Z220

实际夹紧力图

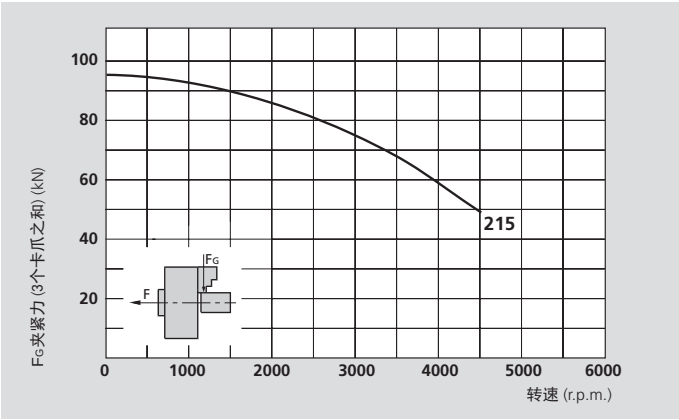

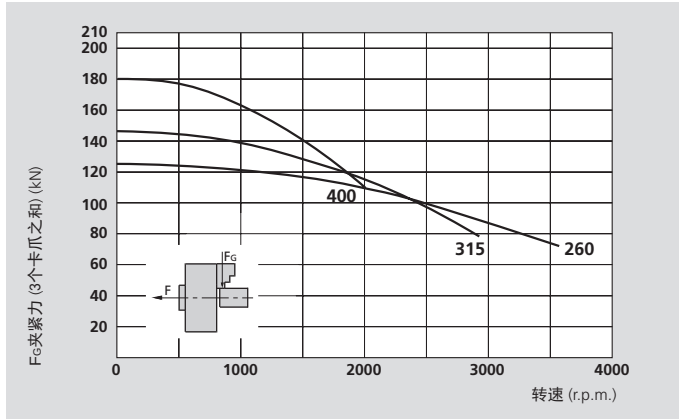

本图表中的数据适用于3爪卡盘，并且根据维修手册，使用SMW-AUTOBLOK K67润滑脂，最新润滑的情况下使用标准软爪夹持在不超出卡盘外径处测量静态和动态夹紧力。

⚠ **安全建议/损坏的危险:**
当使用较高/较重的卡爪或夹持较大的直径时，需相应的减少推拉力/转速。

技术参数

SMW-AUTOBLOK 型号		APL-D 215 APL-M 215	APL-D 260 APL-M 260	APL-D 315 APL-M 315	APL-D 400 APL-M 400
卡爪径向行程	mm	8.5	9.7	12.1	13.3
滑套轴向行程	mm	21	24	30	33
最大推拉力*	kN	53	68	80	100
最大夹紧力*	kN	95	125	145	180
最高转速	r.p.m.	4500	3600	2800	2000
重量（不含卡爪）	kg	19.5	32.5	56	90
转动惯量	kg·m²	0.113	0.28	0.69	1.7
推荐的驱动油缸	型号	**SIN-S 100 / 125**	**SIN-S 125 / 150**	**SIN-S 125 / 150**	**SIN-S 150 / 175**

* 内撑可减少30%的推拉力


根据要求:
工具标准
备件目录


SMW-AUTOBLOK
438

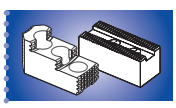
SMW-AUTOBLOK
440


SMW-AUTOBLOK
297

高精度动力卡盘 Ø 215 - 400 mm

- 中实
- 长行程
- 3 爪
- proofline® 卡盘 = 完全密封 – 低维修率

APL-D 英制齿

APL-M 公制齿

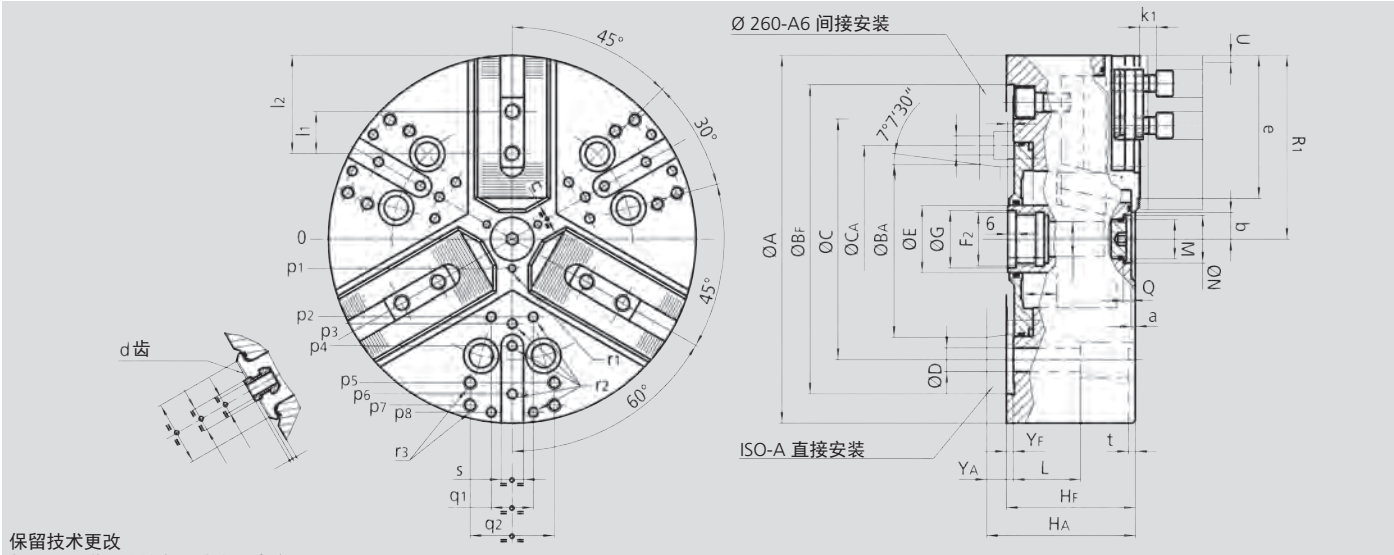

保留技术更改
如需要更详细的信息，请索取客户图纸

SMW-AUTOBLOK 型号			APL-D 215 APL-M 215		APL-D 260 APL-M 260			APL-D 315 APL-M 315		APL-D 400 APL-M 400	
安装型式			Z170	A6	Z220	A6	A8	Z220	A8	Z300	A11
	A	mm	216		262			315		390	
	BF/BA H6	mm	170	106.375	220	106.375	139.719	220	139.719	300	196.869
	C	mm	133.4		171.4		171.4	171.4		235	
	CA	mm	-	-	-	133.4	-	-	-	-	-
	D	mm	13.5		17	13.5	17	17		21	
	E	mm	42		48			48		75	
	F2	mm	M32 x 1.5		M38 x 1.5			M38 x 1.5		M60 x 1.5	
	G H8	mm	33		39			39		61	
	HF/HA	mm	81	93	92	111	106	101	115	112	127
	K	mm	20		25			25		48	
	L	mm	32		38			38		54	
	M	mm	M22 x 1.5		M28 x 1.5			M28 x 1.5		M52 x 1.5	
	N H9	mm	24		34			34		60	
	Q	mm	5.5		5.5			5.5		9	
卡盘张开	R1	mm	112.5		136			163.5		202	
最大/最小	S	mm	25 / 4		28 / 4			34 / 4		37 / 4	
卡爪径向行程	U	mm	8.5		9.7			12.1		13.3	
	W	mm	26		26			26		38	
	YF/YA	mm	5	17	5	24	19	5	19	6	21
最大/最小	Z	mm	21 / 0		24 / 0			30 / 0		33 / 0	
	a	mm	3		3			3		3	
最小	b	mm	8.5		9			11		24.5	
最小	c	mm	6.2		6			6		28	
APL-D	d	inch	1/16″ x 90°		1/16″ x 90°			1/16″ x 90°		3/32″ x 90° (1)	
APL-M	d	mm	1.5 x 60°		1.5 x 60°			1.5 x 60°		1.5 x 60°	
	e	mm	82.5		102			123.5		145.5	
	f	mm	3		3			3		6	
	g	mm	2.5		2.5			3.5		3.5	
	j	mm	46		48			58		63	
	k1	mm	11		12			12		14	
APL-D	l1	mm	23		30			30		38	
APL-M	l1	mm	25		30			30		38	
最大/最小	l2	mm	53 / 33		73 / 41			88 / 43		102 / 54	
APL-D	m	mm	M12		M12			M16		M20	
APL-M	m	mm	M12		M12			M16		M20	
APL-D	n h8	mm	17		17			21		25.5	
APL-M	n h8	mm	14		16			21		22	
	p1	mm	16		21			21		37.5	
	p2	mm	-		-			60		80	
	p3	mm	49		55			62.5		83	
	p4	mm	80		70			80		110	
	p5	mm	80		102			102		140	
	p6	mm	-		102			120		155	
	p7	mm	-		-			135		170	
	p8	mm	-		-			-		170	
	q1	mm	-		-			30		36	
	q2	mm	45		60			60		80	
	r1	mm	M5 / 8		M6 / 10			M6 / 10		M6 / 12	
	r2	mm	M8 / 17		M8 / 17			M8 / 17		M10 / 19	
	r3	mm	M8 / 17		M10 / 19			M10 / 19		M12 / 22	
	s	mm	16		16			16		20	
	t	mm	5		5			5		5	

(1) 根据要求提供 1/16 x 90° 的齿

APL-D

英制齿

APL-C

键槽型

高精度动力卡盘 Ø 500 - 1000 mm

- 中实
- 长行程
- 3 爪
- proofline® 卡盘 = 完全密封 – 低维修率

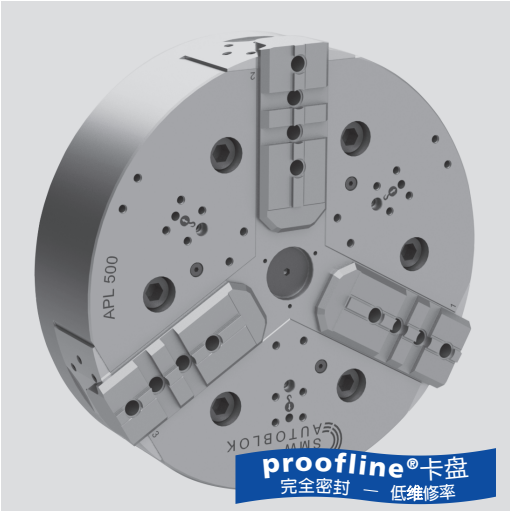

应用/客户利益

- 用于大批量零件的加工
- 完全密封非常适合铸件和锻件的干式加工或使用高压冷却的湿式加工
- 大夹持范围

APL-D: 英制齿基爪
APL-C: 键槽型基爪(美国标准)

技术特点

- 超长卡爪行程
- 采用长效润滑脂润滑，夹紧力恒定
- 中心通孔用于冷却液和/或空气的输送
- 卡盘体和内部零件经过表面淬火处理
- **proofline® 系列** = 完全密封 – 低维修率

标准配置

3 爪卡盘
1 套T型块和螺钉 (APL-C除外)
1 套软爪 (APL-C除外)
安装螺钉

订货示例

3 爪卡盘 APL-C 630 Z380

实际夹紧力图

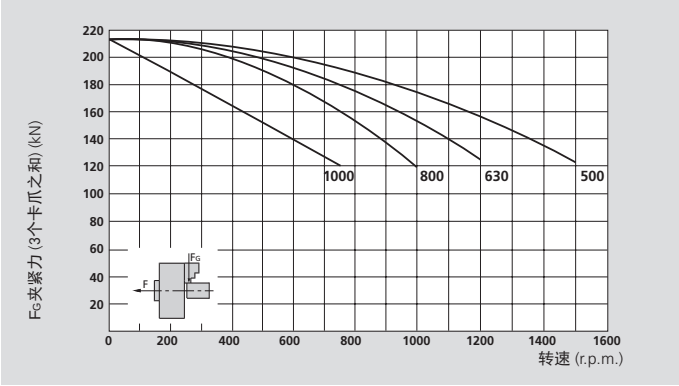

本图表中的数据适用于3爪卡盘，并且根据维修手册，使用SMW-AUTOBLOK K67润滑脂，最新润滑的情况下使用标准软爪夹持在不超出卡盘外径处测量静态和动态夹紧力。

⚠ **安全建议/损坏的危险:**
当使用较高/较重的卡爪或夹持较大的直径时，需相应的减少推拉力/转速。

技术参数

SMW-AUTOBLOK 型号		APL-D 500 APL-C 500	APL-D 630 APL-C 630	APL-D 800 APL-C 800	APL-D 1000 APL-C 1000
卡爪径向行程	mm	13.3	13.3	13.3	13.3
滑套轴向行程	mm	33	33	33	33
最大推拉力*	kN	120	120	120	120
最大夹紧力*	kN	215	215	215	215
最高转速	r.p.m.	1400	1000	800	750
重量（不含卡爪）	kg	170	297	535	840
转动惯量	kg·m²	5.5	14.6	44	105
推荐的驱动油缸	型号	**SIN-S 175 / 200**	**SIN-S 175 / 200**	**SIN-S 175 / 200**	**SIN-S 175 / 200**

* 内撑可减少30%的推拉力


SMW-AUTOBLOK 438

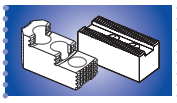
SMW-AUTOBLOK 440


SMW-AUTOBLOK 297

高精度动力卡盘 Ø 500 - 1000 mm

- 中实
- 长行程
- 3 爪
- proofline® 卡盘 = 完全密封 – 低维修率

APL-D

英制齿

APL-C

键槽型

1

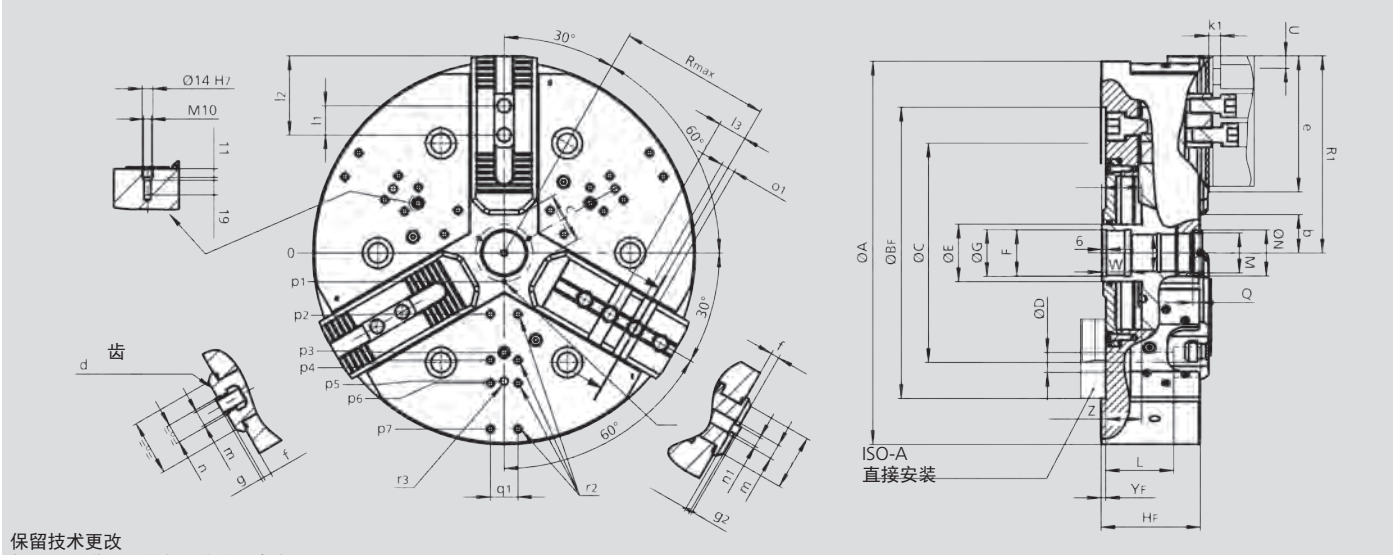

保留技术更改
如需要更详细的信息，请索取客户图纸

SMW-AUTOBLOK 型号			APL-D 500 APL-C 500	APL-D 630 APL-C 630	APL-D 800 APL-C 800	APL-D 1000 APL-C 1000
安装型式			Z380	Z380	Z520	Z520
	A	mm	500	630	800	1000
	BF H6	mm	380	380	520	520
	C	mm	330.2	330.2	463.6	463.6
	D	mm	26	26	26	26
	E	mm	75	75	75	75
	F	mm	M60 x 1.5	M60 x 1.5	M60 x 1.5	M60 x 1.5
	G H8	mm	61	61	61	61
	HF	mm	130	140	150	150
	K	mm	48	48	48	48
	L	mm	89	89	89	89
	M	mm	M52 x 1.5	M52 x 1.5	M52 x 1.5	M52 x 1.5
	N H8	mm	60	60	60	60
	Q	mm	7.5	7.5	7.5	7.5
卡盘张开	R1	mm	257	322	407	507
最大	R	mm	198	250	351	465
	S	mm	52	52	52	52
卡爪行程	U	mm	13.3	13.3	13.3	13.3
	W	mm	38	38	38	38
最大/最小	Z	mm	47 / 14	57 / 24	57 / 24	67 / 34
最小	b	mm	36.5	36.5	36.5	36.5
最小	c	mm	42	42	42	42
	d	mm	3 / 32 x 90°	3 / 32 x 90°	3 / 32 x 90°	3 / 32 x 90°
	e	mm	177	242	327	457
	f	mm	11	11	11	11
	g	mm	3.5	3.5	3.5	3.5
	g2	mm	3	3	3	3
	g3	mm	6.5	6.5	6.5	6.5
	j	mm	72	72	72	72
	k1	mm	16	16	16	16
	l1	mm	38	38	38	38
最大/最小	l2	mm	145 / 54	210 / 54	295 / 54	393 / 54
	l3	mm	38.1	38.1	38.1	38.1
	m	mm	M20	M20	M20	M20
	n H8	mm	25.5	25.5	25.5	25.5
	n1 H8	mm	12.7	12.7	12.7	12.7
	o1	mm	19.03	19.03	19.03	19.03
	p1	mm	37.5	37.5	37.5	37.5
	p2	mm	80	80	-	80
	p3	mm	130	130	130	130
	p4	mm	140	170	200	170
	p5	mm	167.5	280	280	280
	p6	mm	170	-	290	260
	p7	mm	230	260	380	350
	q1	mm	36	36	36	36
	r1	mm	M6	M6	M6	M6
	r2	mm	M10	M10	M10	M10
	r3	mm	M12	M16	M16	M16
	YF	mm	6	6	6	6
„o1“十字凹槽数量 (仅用于 APL-C)			2	3	6	9
„m“ 螺纹数量(仅用于 APL-C)			4	5	8	10

APL-C

键槽型

高精度动力卡盘Ø 215 - 400 mm

- 长行程
- 中实
- 3 爪
- proofline® 卡盘 = 完全密封 – 低维修率

应用/客户利益

- 用于大批量零件的加工
- 完全密封非常适合铸件和锻件的干式加工或使用高压冷却的湿式加工
- 大夹持范围

APL-C: 键槽型基爪 (美国标准)

技术特点

- 超长卡爪行程
- 采用长效润滑脂润滑，夹紧力恒定
- 中心通孔用于冷却液和/或空气的输送
- 卡盘体和内部零件经过表面淬火处理
- **proofline® 卡盘** = 完全密封 – 低维修率

标准配置

3 爪卡盘
安装螺钉

订货示例

3 爪卡盘 APL-C 215/A6

实际夹紧力图

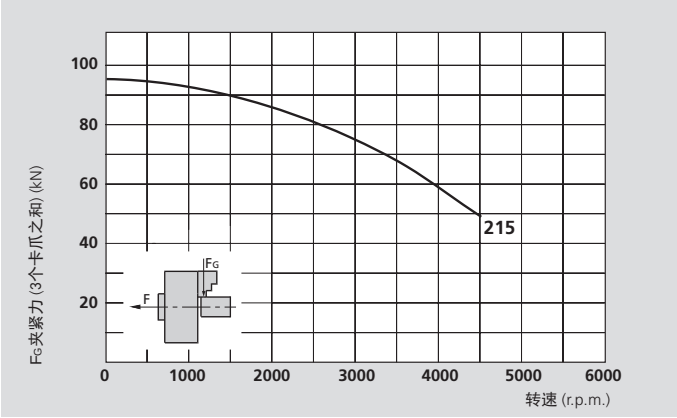

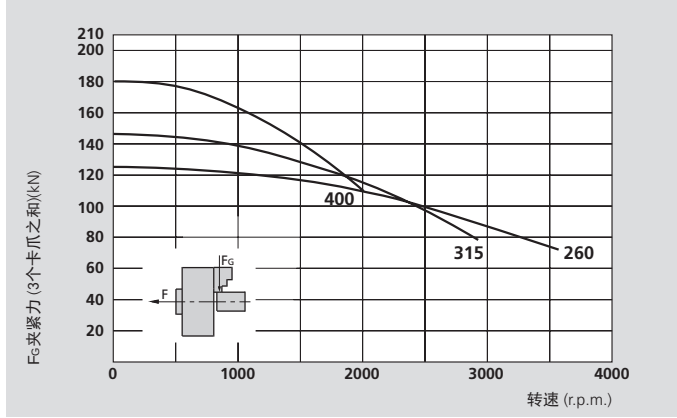

本图表中的数据适用于3爪卡盘，并且根据维修手册，使用SMW-AUTOBLOK K67润滑脂，最新润滑的情况下使用标准软爪夹持在不超出卡盘外径处测量静态和动态夹紧力。

⚠ **安全建议/损坏的危险:**
当使用较高/较重的卡爪或夹持较大的直径时，需相应的减少推拉力/转速。

技术参数

SMW-AUTOBLOK 型号		APL-C 215	APL-C 260	APL-C 315	APL-C 400
卡爪径向行程	mm	8.5	9.7	12.1	13.3
滑套轴向行程	mm	21	24	30	33
最大推拉力*	kN	53	68	80	100
最大夹紧力*	kN	95	125	145	180
最高转速	r.p.m.	4500	3600	2800	2000
重量（不含卡爪）	kg	19.5	32.5	56	90
转动惯量	kg·m²	0.113	0.28	0.69	1.7
推荐的驱动油缸	型号	**SIN-S 100 / 125**	**SIN-S 125 / 150**	**SIN-S 125 / 150**	**SIN-S 150 / 175**

* 内撑可减少30%的推拉力


根据要求:
工具标准
备件目录


SMW-AUTOBLOK
438

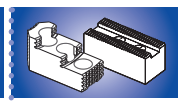
SMW-AUTOBLOK
440


SMW-AUTOBLOK
297

高精度动力卡盘 Ø 215 - 400 mm

- 长行程
- 中实
- 3 爪
- proofline® 卡盘 = 完全密封 – 低维修率

APL-C

键槽型

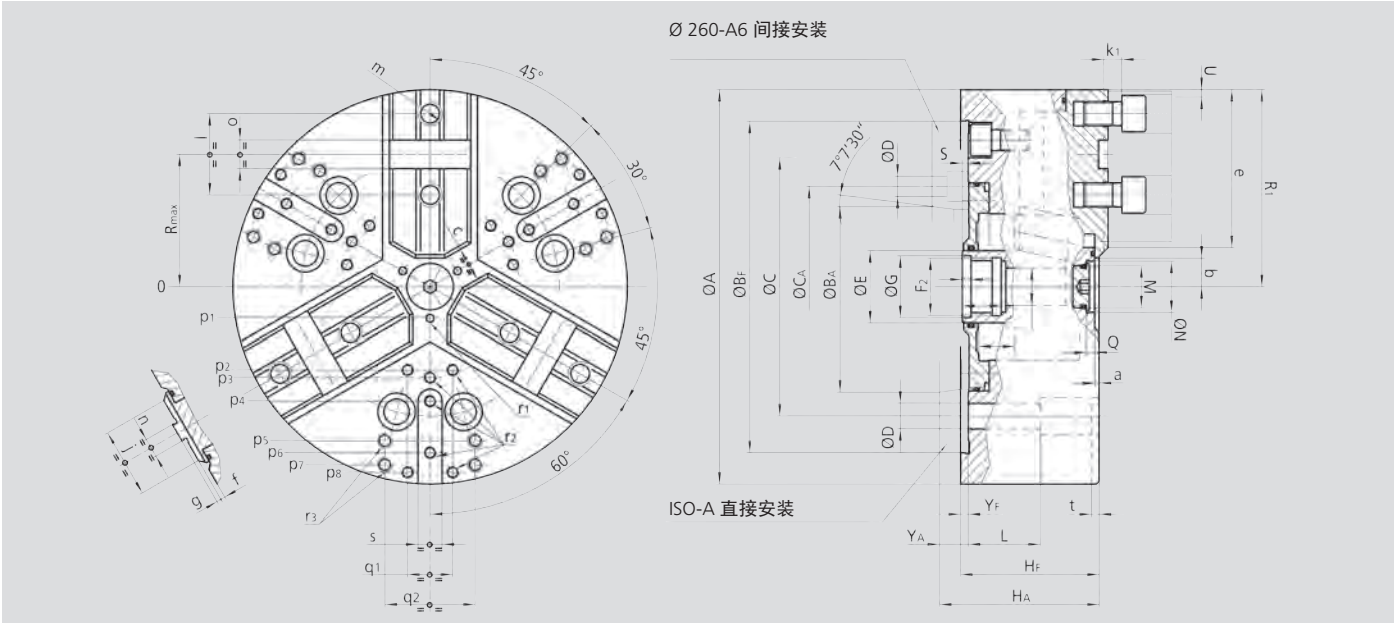

保留技术更改
如需要更详细的信息，请索取客户图纸

SMW-AUTOBLOK 型号			APL-C 215		APL-C 260			APL-C 315		APL-C 400	
安装型式			Z170	A6	Z220	A6	A8	Z220	A8	Z300	A11
	A	mm	216		262			315		390	
	BF/BA H6	mm	170	106.375	220	106.375	139.719	220	139.719	300	196.869
	C	mm	133.4		171.4		171.4	171.4		235	
	CA	mm	-	-	-	133.4	-	-	-	-	-
	D	mm	13.5		17	13.5	17	17		21	
	E	mm	42		48			48		75	
	F2	mm	M32 x 1.5		M38 x 1.5			M38 x 1.5		M60 x 1.5	
	G H8	mm	33		39			39		61	
	HF/HA	mm	81	93	92	111	106	101	115	112	127
	K	mm	20		25			25		48	
	L	mm	32		38			38		54	
	M	mm	M22 x 1.5		M28 x 1.5			M28 x 1.5		M52 x 1.5	
	N H9	mm	24		34			34		60	
	Q	mm	5.5		5.5			5.5		9	
卡盘张开	R1	mm	112.5		136			163.5		202	
最大	R	mm	76		92.5			111		139	
最大/最小	S	mm	25 / 4		28 / 4			34 / 4		37 / 4	
卡爪径向行程	U	mm	8.5		9.7			12.1		13.3	
	W	mm	26		26			26		38	
	YF/YA	mm	5	17	5	24	19	5	19	6	21
最大/最小	Z	mm	21 / 0		24 / 0			30 / 0		33 / 0	
	a	mm	3		3			3		3	
最小	b	mm	8.5		9			11		24.5	
最小	c	mm	6.2		6			6		28	
	e	mm	87		107			129		150	
	f	mm	3		3			3		6	
	g	mm	3		3			3		3	
	j	mm	46		48			58		63	
	k1	mm	11		12			12		14	
	l	mm	44.4		54			63.5		76.2	
	m	mm	M12		M16			M16		M20	
	n h8	mm	7.94		12.70			12.70		12.70	
	o H7	mm	12.68		19.03			19.03		19.03	
	p1	mm	16		21			21		37.5	
	p2	mm	-		-			60		80	
	p3	mm	49		55			62.5		83	
	p4	mm	80		70			80		110	
	p5	mm	80		102			102		140	
	p6	mm	-		102			120		155	
	p7	mm	-		-			135		170	
	p8	mm	-		-			-		170	
	q1	mm	-		-			30		36	
	q2	mm	45		60			60		80	
	r1	mm	M5 / 8		M6 / 10			M6 / 10		M6 / 12	
	r2	mm	M8 / 17		M8 / 17			M8 / 17		M10 / 19	
	r3	mm	M8 / 17		M10 / 19			M10 / 19		M12 / 22	
	s	mm	16		16			16		20	
	t	mm	5		5			5		5	

NT-C

键槽型

高精度动力卡盘 Ø 170 - 400 mm

- 离心力补偿
- 中实
- 3 爪
- proofline® 卡盘 = 完全密封 – 低维修率

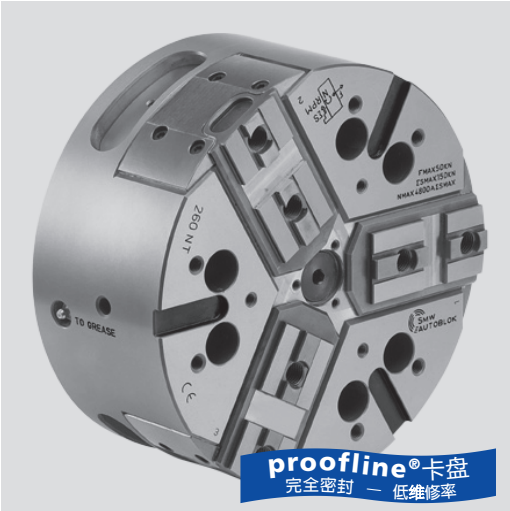

应用/客户利益

- 用于大批量零件的加工
- 用于高速加工和用于易损件
- 完全密封非常适合铸件和锻件的干式加工或使用高压冷却的湿式加工

NT-C: 键槽型基爪 (美国标准)

技术特点

- 离心力补偿
- 采用长效润滑脂润滑，夹紧力恒定
- 中心通孔用于冷却液和/或空气的输送
- 卡盘体和内部零件经过表面淬火处理
- **proofline® 卡盘** = 完全密封 – 低维修率

标准配置

3 爪卡盘
安装螺钉

订货示例

3 爪卡盘 NT-C 215/A6

实际夹紧力图

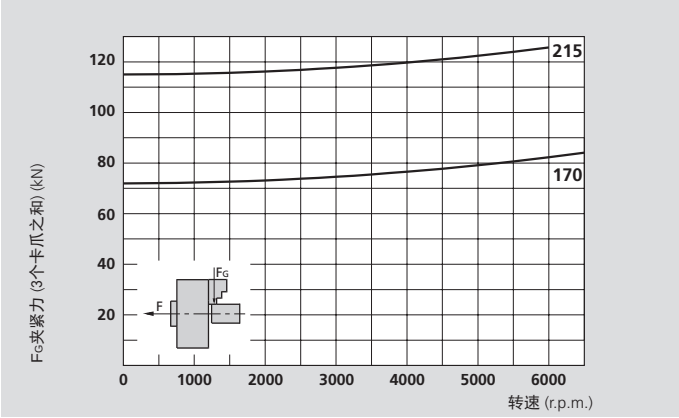

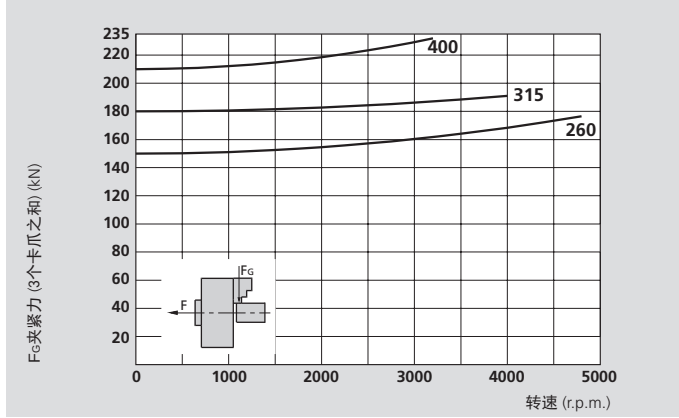

本图表中的数据适用于3爪卡盘，并且根据维修手册，使用SMW-AUTOBLOK K67润滑脂，最新润滑的情况下使用标准软爪夹持在不超出卡盘外径处测量静态和动态夹紧力。

⚠ **安全建议/损坏的危险:**
当使用较高/较重的卡爪或夹持较大的直径时，需相应的减少推拉力/转速。

技术参数

SMW-AUTOBLOK 型号		NT-C 170	NT-C 215	NT-C 260	NT-C 315	NT-C 400
卡爪数量		3	3	3	3	3
卡爪径向行程	mm	3.6	4.6	5	6.3	7
滑套轴向行程	mm	17	22	24	30	33
最大推拉力*	kN	30	42	55	65	75
最大夹紧力*	kN	72	112	150	180	210
最高转速	r.p.m.	6500	6000	4800	4000	3200
重量（不含卡爪）	kg	13	25	40	68	112
转动惯量	kg·m²	0.048	0.146	0.34	0.84	2.15
推荐的驱动油缸	型号	SIN-S 100	SIN-S 100 / 125	SIN-S 125 / 150	SIN-S 125 / 150	SIN-S 150 / 175

* 内撑可减少30%的推拉力


根据要求:
工具标准
备件目录


SMW-AUTOBLOK
438

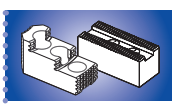
SMW-AUTOBLOK
440


SMW-AUTOBLOK
297

高精度动力卡盘 Ø 170 - 400 mm

- 离心力补偿
- 中实
- 3 爪
- proofline® 卡盘 = 完全密封 – 低维修率

NT-C

键槽型

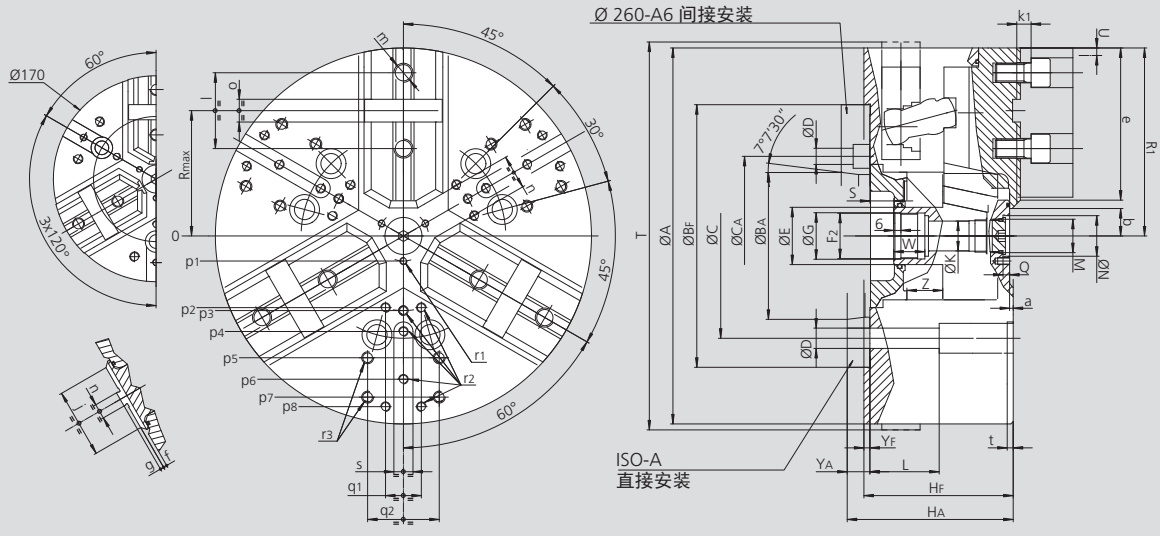

保留技术更改
如需要更详细的信息，请索取客户图纸

SMW-AUTOBLOK 型号			NT-C 170		NT-C 215		NT-C 260			NT-C 315		NT-C 400	
安装型式			Z140	A5	Z170	A6	Z220	A6	A8	Z220	A8	Z300	A11
	A	mm	172		216		262			315		390	
	BF/BAH6	mm	140	82.563	170	106.375	220	106.375	139.719	220	139.719	300	196.869
	C	mm	104.8		133.4		171.4	-	171.4	171.4		235	
	CA	mm	-	-	-	-	-	133.4	-	-	-	-	-
	D	mm	11.5		13.5		17	13.5	17	17		21	
	E	mm	32		42		48			48		75	
	F2	mm	M24 x 2		M32 x 1.5		M38 x 1.5			M38 x 1.5		M60 x 1.5	
	G H8	mm	25		33		39			39		61	
	HF/HA	mm	92	102	104	116	118	137	132	125	139	149	164
	K	mm	18.5		20		25			25		48	
	L	mm	43		52		58			58		74	
	M	mm	M10 x 1		M22 x 1.5		M28 x 1.5			M28 x 1.5		M52 x 1.5	
	N H9	mm	15		24		34			34		60	
	Q	mm	4.5		5.5		5.5			5.5		9	
最大	R	mm	56		72		88			105		133.5	
卡盘张开	R1	mm	86.5		108		131			157.5		195	
最大/最小	S	mm	20 / 3		19 / -3		22 / -2			20 / -10		33 / 0	
卡盘完全闭合	T	mm	175		220		-			-		-	
卡爪径向行程	U	mm	3.6		4.6		5			6.3		7	
	W	mm	22		26		26			26		38	
	YF/YA	mm	5	15	5	17	5	24	19	5	19	6	21
最大/最小	Z	mm	17 / 0		22 / 0		24 / 0			30 / 0		33 / 0	
	a	mm	3		3		3			3		3	
最小	b	mm	8.5		12		14			16.5		31	
最小	c	mm	9		13		14			16		38	
	e	mm	70		87		107			129		150	
	f	mm	3		3		3			3		6	
	g	mm	3		3		3			3		3	
	j	mm	34		46		48			58		63	
	k1	mm	10		11		12			12		14	
	l	mm	38		44.4		54			63.5		76.2	
	m	mm	M10		M12		M16			M16		M20	
	n	mm	7.94		7.94		12.7			12.7		12.7	
	o	mm	12.68		12.68		19.03			19.03		19.03	
	p1	mm	16		16		21			21		37.5	
	p2	mm	-		-		-			60		80	
	p3	mm	38		49		55			62.5		83	
	p4	mm	-		80		70			80		110	
	p5	mm	65		80		102			102		140	
	p6	mm	70		-		102			120		155	
	p7	mm	-		-		-			135		170	
	p8	mm	-		-		-			-		170	
	q1	mm	-		-		-			30		36	
	q2	mm	36		45		60			60		80	
	r1	mm	M5 / 7		M5 / 8		M6 / 10			M6 / 10		M6 / 12	
	r2	mm	M6 / 14		M8 / 17		M8 / 17			M8 / 17		M10 / 19	
	r3	mm	M8 / 17		M8 / 17		M10 / 19			M10 / 19		M12 / 22	
	s	mm	16		16		16			16		20	
	t	mm	5		5		5			5		5	

NT-D

英制齿

NT-M

公制齿

高精度动力卡盘 Ø 170 - 400 mm

- 离心力补偿
- 中实
- 3 爪
- proofline® 卡盘 = 完全密封 – 低维修率

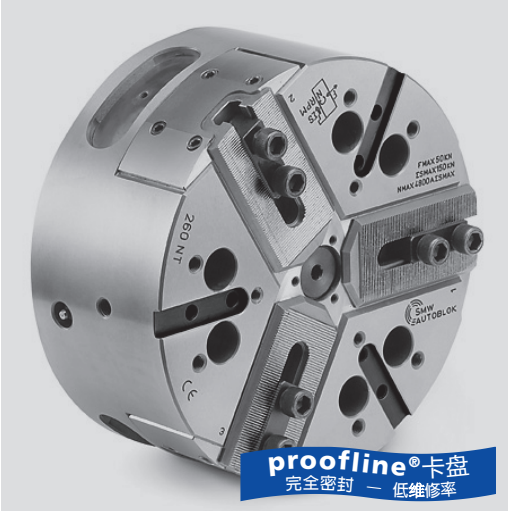

应用/客户利益

- 用于大批量零件的加工/用于高速机床和用于易损件
- 完全密封非常适合铸件和锻件的干式加工或使用高压冷却的湿式加工

NT-D: 英制齿基爪 (1/16" x 90°, 3/32" x 90°)
NT-M: 公制齿基爪 (1.5 mm x 60°)
(适用于日本卡爪)

技术特点

- 离心力补偿
- 采用长效润滑脂润滑，夹紧力恒定
- 中心通孔用于冷却液和/或空气的输送
- 卡盘体和内部零件经过表面淬火处理
- **proofline® 卡盘** = 完全密封 – 低维修率

标准配置

3 爪卡盘
1 套T型块和螺钉
1 套软爪

订货示例

3 爪卡盘 NT-D 215/A6
或
3 爪卡盘 NT-M 260/Z220

实际夹紧力图

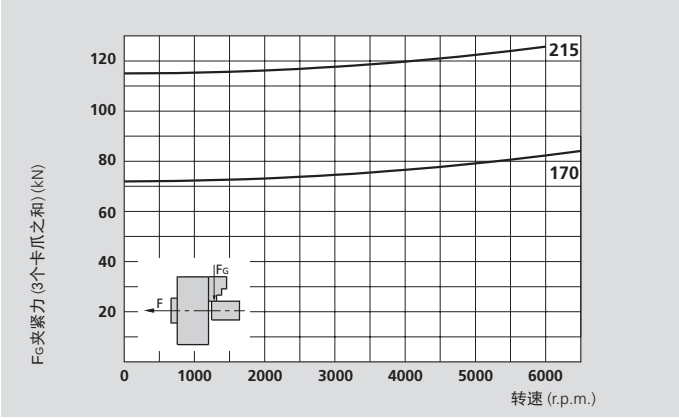

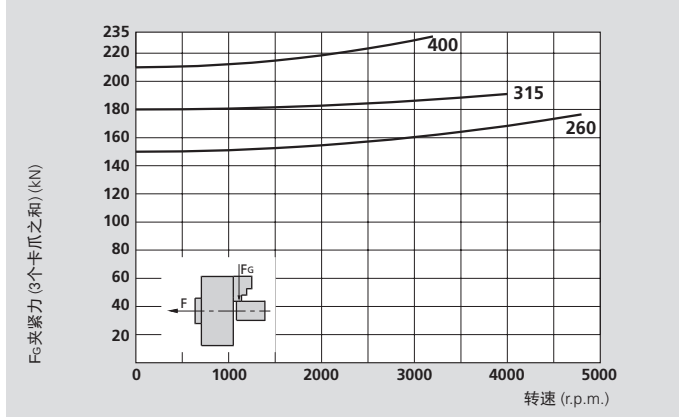

本图表中的数据适用于3爪卡盘，并且根据维修手册，使用SMW-AUTOBLOK K67润滑脂，最新润滑的情况下使用标准软爪夹持在不超出卡盘外径处测量静态和动态夹紧力。

⚠ **安全建议/损坏的危险:**
当使用较高/较重的卡爪或夹持较大的直径时，需相应的减少推拉力/转速。

技术参数

SMW-AUTOBLOK 型号		NT-D 170 NT-M 170	NT-D 215 NT-M 215	NT-D 260 NT-M 260	NT-D 315 NT-M 315	NT-D 400 NT-M 400
卡爪数量		**3**	**3**	**3**	**3**	**3**
卡爪径向行程	mm	3.6	4.6	5	6.3	7
滑套轴向行程	mm	17	22	24	30	33
最大推拉力*	kN	30	42	55	65	75
最大夹紧力*	kN	72	112	150	180	210
最高转速	r.p.m.	6500	6000	4800	4000	3200
重量（不含卡爪）	kg	13	25	40	68	112
转动惯量	kg·m²	0.048	0.146	0.34	0.84	2.15
推荐的驱动油缸	型号	**SIN-S 100**	**SIN-S 100 / 125**	**SIN-S 125 / 150**	**SIN-S 125 / 150**	**SIN-S 150 / 175**

* 内撑可减少30%的推拉力


根据要求:
工具标准
备件目录


SMW-AUTOBLOK
438

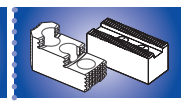
SMW-AUTOBLOK
440


SMW-AUTOBLOK
297

高精度动力卡盘 Ø 170 - 400 mm

- 离心力补偿
- 中实
- 3 爪
- proofline® 卡盘 = 完全密封 – 低维修率

NT-D 英制齿

NT-M 公制齿

1

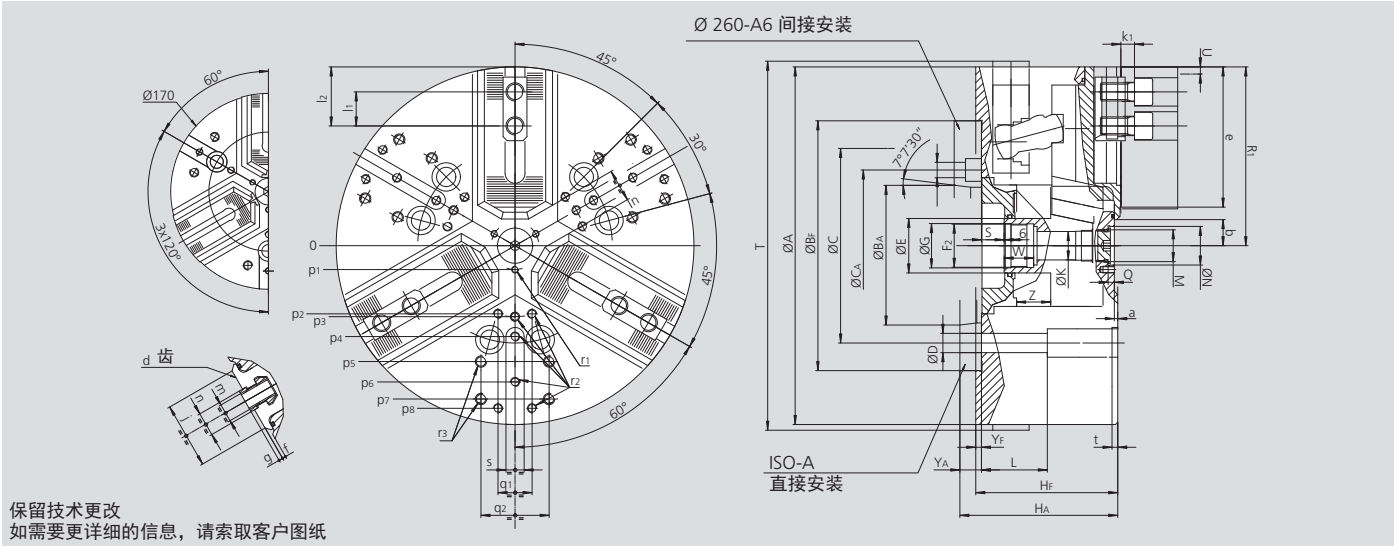

保留技术更改
如需要更详细的信息，请索取客户图纸

SMW-AUTOBLOK 型号			NT-D 170 NT-M 170		NT-D 215 NT-M 215		NT-D 260 NT-M 260			NT-D 315 NT-M 315		NT-D 400 NT-M 400	
安装型式			Z140	A5	Z170	A6	Z220	A6	A8	Z220	A8	Z300	A11
	A	mm	172		216		262			315		390	
	B_F/B_AH6	mm	140	82.563	170	106.375	220	106.375	139.719	220	139.719	300	196.869
	C	mm	104.8		133.4		171.4	-	171.4	171.4		235	
	C_A	mm	-	-	-	-	-	133.4	-	-	-	-	-
	D	mm	11.5		13.5		17	13.5	17	17		21	
	E	mm	32		42		48			48		75	
	F_2	mm	M24 x 2		M32 x 1.5		M38 x 1.5			M38 x 1.5		M60 x 1.5	
	G H8	mm	25		33		39			39		61	
	H_F/H_A	mm	92	102	104	116	118	137	132	125	139	149	164
	K	mm	18.5		20		25			25		48	
	L	mm	43		52		58			58		74	
	M	mm	M10 x 1		M22 x 1.5		M28 x 1.5			M28 x 1.5		M52 x 1.5	
	N H9	mm	15		24		34			34		60	
	Q	mm	4.5		5.5		5.5			5.5		9	
卡盘张开	R_1	mm	86.5		108		131			157.5		195	
最大/最小	S	mm	20 / 3		19 / -3		22 / -2			20 / -10		33 / 0	
卡盘完全闭合	T	mm	175		220		-			-		-	
卡爪径向行程	U	mm	3.6		4.6		5			6.3		7	
	W	mm	22		26		26			26		38	
	Y_F/Y_A	mm	5	15	5	17	5	24	19	5	19	6	21
最大/最小	Z	mm	17 / 0		22 / 0		24 / 0			30 / 0		33 / 0	
	a	mm	3		3		3			3		3	
最小	b	mm	8.5		12		14			16.5		31	
最小	c	mm	9		13		14			16		38	
NT-D 齿	d	inch	1/16″ x 90°		1/16″ x 90°		1/16″ x 90°			1/16″ x 90°		3/32″ x 90° [1]	
NT-M 齿	d	mm	1.5 x 60°		1.5 x 60°		1.5 x 60°			1.5 x 60°		1.5 x 60°	
	e	mm	67		82		102			123		144	
	f	mm	3		3		3			3		6	
	g	mm	2.5		2.5		2.5			3.5		3.5	
	j	mm	34		46		48			58		63	
	k_1	mm	10		11		12			12		14	
NT-D	l_1	mm	16.5		23		30			30		38	
NT-M	l_1	mm	20		25		30			30		38	
	l_2	mm	43 / 24		53 / 33		70 / 41			84 / 43		98 / 54	
NT-D	m	mm	M10		M12		M12			M16		M20	
NT-M	m	mm	M10		M12		M12			M16		M20	
NT-D	n	mm	14		17		17			21		25.5	
NT-M	n	mm	12		14		16			21		22	
	p_1	mm	16		16		21			21		37.5	
	p_2	mm	-		-		-			60		80	
	p_3	mm	38		49		55			62.5		83	
	p_4	mm	-		80		70			80		110	
	p_5	mm	65		80		102			102		140	
	p_6	mm	70		-		102			120		155	
	p_7	mm	-		-		-			135		170	
	p_8	mm	-		-		-			-		170	
	q_1	mm	-		-		-			30		36	
	q_2	mm	36		45		60			60		80	
	r_1	mm	M5 / 7		M5 / 8		M6 / 10			M6 / 10		M6 / 12	
	r_2	mm	M6 / 14		M8 / 17		M8 / 17			M8 / 17		M10 / 19	
	r_3	mm	M8 / 17		M8 / 17		M10 / 19			M10 / 19		M12 / 22	
	s	mm	16		16		16			16		20	
	t	mm	5		5		5			5		5	

[1] 根据要求提供 1/16 x 90° 的齿

NTL-D

英制齿

NTL-M

公制齿

高精度动力卡盘 Ø 260 - 400 mm

- 离心力补偿
- 中实 - 3 爪
- 长行程
- proofline® 卡盘 = 完全密封 – 低维修率

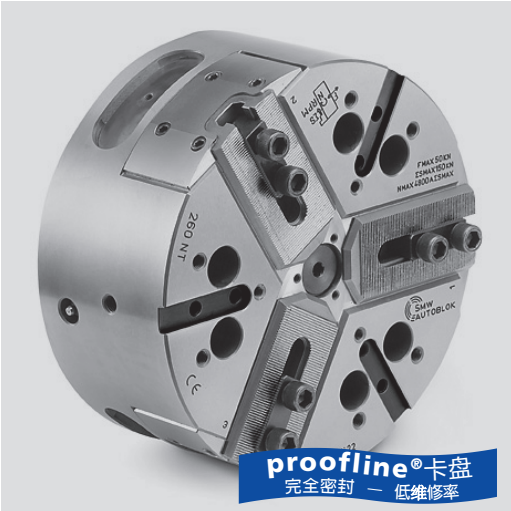

应用/客户利益

- 用于大批量零件的加工/用于高速机床和用于易损件
- 完全密封非常适合铸件和锻件的干式加工或使用高压冷却的湿式加工

NTL-D: 英制齿基爪 (1/16" x 90°, 3/32" x 90°)
NTL-M: 公制齿基爪 (1.5 mm x 60°)
(适用于日本卡爪)

技术特点

- 长卡爪行程
- 离心力补偿
- 采用长效润滑脂润滑，夹紧力恒定
- 中心通孔用于冷却液和/或空气的输送
- 卡盘体和内部零件经过表面淬火处理
- **proofline® 卡盘** = 完全密封 – 低维修率

标准配置

3 爪卡盘
1 套T型块和螺钉
1 套软爪

订货示例

3 爪卡盘 NTL-D 260/A6
或
3 爪卡盘 NTL-M 260/Z220

实际夹紧力图

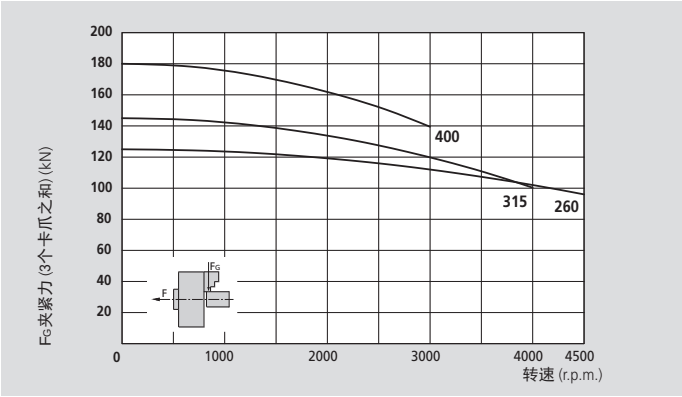

本图表中的数据适用于3爪卡盘，并且根据维修手册，使用SMW-AUTOBLOK K67润滑脂，最新润滑的情况下使用标准软爪夹持在不超出卡盘外径处测量静态和动态夹紧力。

⚠ **安全建议/损坏的危险:**
当使用较高/较重的卡爪或夹持较大的直径时，需相应的减少推拉力/转速。

技术参数

SMW-AUTOBLOK 型号		NTL-D 260 NTL-M 260	NTL-D 315 NTL-M 315	NTL-D 400 NTL-M 400
卡爪数量		**3**	**3**	**3**
卡爪径向行程	mm	9	11	12
滑套轴向行程	mm	22.3	27.3	30
最大推拉力*	kN	68	80	100
最大夹紧力*	kN	125	145	180
最高转速	r.p.m.	4400	3700	3000
重量（不含卡爪）	kg	44	69	114
转动惯量	kg·m²	0.35	0.85	2.15
推荐的驱动油缸	型号	**SIN-S 125 / 150**	**SIN-S 125 / 150**	**SIN-S 150 / 175**

* 内撑可减少30%的推拉力


根据要求:
工具标准
备件目录


SMW-AUTOBLOK
438

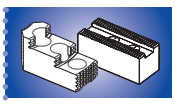
SMW-AUTOBLOK
440


SMW-AUTOBLOK
297

高精度动力卡盘 Ø 260 - 400 mm

- 离心力补偿
- 中实 - 3 爪
- 长行程
- proofline® 卡盘 = 完全密封 – 低维修率

NTL-D 英制齿

NTL-M 公制齿

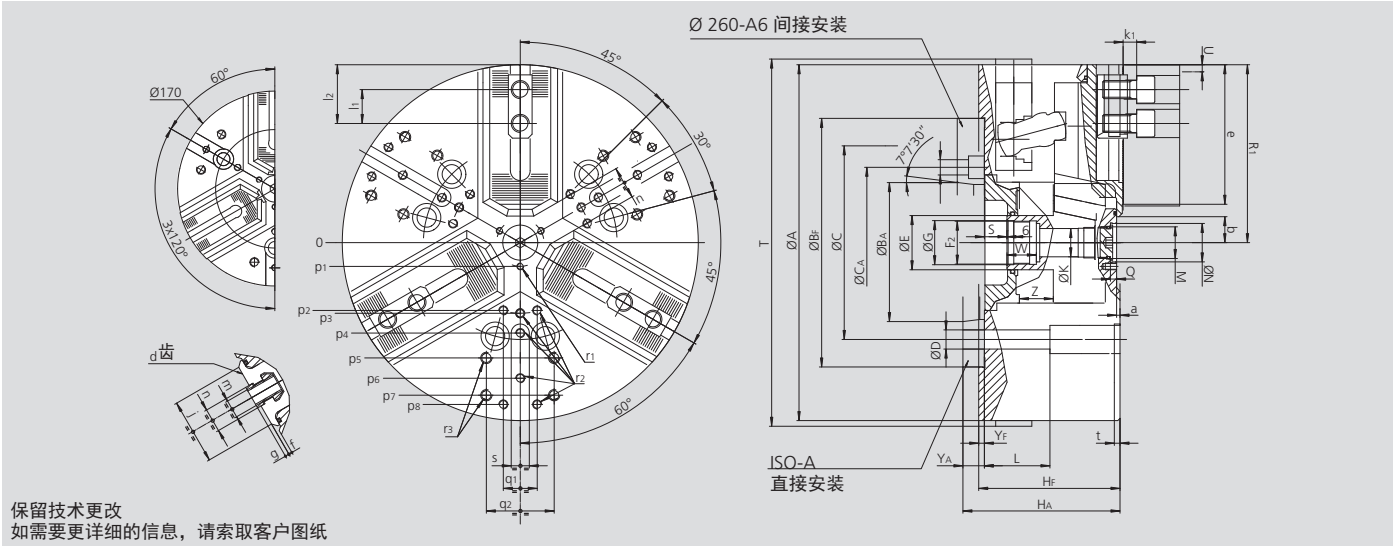

保留技术更改
如需要更详细的信息，请索取客户图纸

SMW-AUTOBLOK 型号			NTL-D 260 NTL-M 260			NTL-D 315 NTL-M 315		NTL-D 400 NTL-M 400	
安装型式			Z220	A6	A8	Z220	A8	Z300	A11
	A	mm	262			315		390	
	B_F/B_A H6	mm	220	106.375	139.719	220	139.719	300	196.869
	C	mm	171.4	-	171.4	171.4		235	
	C_A	mm	-	133.4	-	-	-	-	-
	D	mm	17	13.5	17	17		21	
	E	mm	48			48		75	
	F_2	mm	M38 x 1.5			M38 x 1.5		M60 x 1.5	
	G H8	mm	39			39		61	
	H_F/H_A	mm	118	137	132	125	139	149	164
	K	mm	25			25		48	
	L	mm	58			58		74	
	M	mm	M28 x 1.5			M28 x 1.5		M52 x 1.5	
	N H9	mm	34			34		60	
	Q	mm	5.5			5.5		9	
卡盘张开	R_1	mm	136			163.6		202	
最大/最小	S	mm	22 / -0.3			20 / -7.3		33 / 3	
卡盘完全闭合	T	mm	275			328		412	
卡爪径向行程	U	mm	9			11		12	
	W	mm	26			26		38	
	Y_F/Y_A	mm	5	24	19	5	19	6	21
最大/最小	Z	mm	22.3 / 0			27.3 / 0		30 / 0	
	a	mm	3			3		3	
最小	b	mm	10			12		26	
最小	c	mm	7.4			7.9		30	
NTL-D 齿	d	inch	1/16″ x 90°			1/16″ x 90°		3/32″ x 90° (1)	
NTL-M 齿	d	mm	1.5 x 60°			1.5 x 60°		1.5 x 60°	
	e	mm	102			123		144	
	f	mm	3			3		6	
	g	mm	2.5			3.5		3.5	
	j	mm	48			58		63	
	k_1	mm	12			12		14	
NTL-D	l_1	mm	30			30		38	
NTL-M	l_1	mm	30			30		38	
	l_2	mm	70 / 41			88 / 43		102 / 54	
NTL-D	m	mm	M12			M16		M20	
NTL-M	m	mm	M12			M16		M20	
NTL-D	n	mm	17			21		25.5	
NTL-M	n	mm	16			21		22	
	p_1	mm	21			21		37.5	
	p_2	mm	-			60		80	
	p_3	mm	55			62.5		83	
	p_4	mm	70			80		110	
	p_5	mm	102			102		140	
	p_6	mm	102			120		155	
	p_7	mm	-			135		170	
	p_8	mm	-			-		170	
	q_1	mm	-			30		36	
	q_2	mm	60			60		80	
	r_1	mm	M6 / 10			M6 / 10		M6 / 12	
	r_2	mm	M8 / 17			M8 / 17		M10 / 19	
	r_3	mm	M10 / 19			M10 / 19		M12 / 22	
	s	mm	16			16		20	
	t	mm	5			5		5	

(1) 根据要求提供 1/16 x 90° 的齿

NTL-C

长行程
键槽型

高精度动力卡盘 Ø 260 - 400 mm

- 离心力补偿
- 中实 - 3 爪
- 长行程
- proofline® 卡盘 = 完全密封 – 低维修率

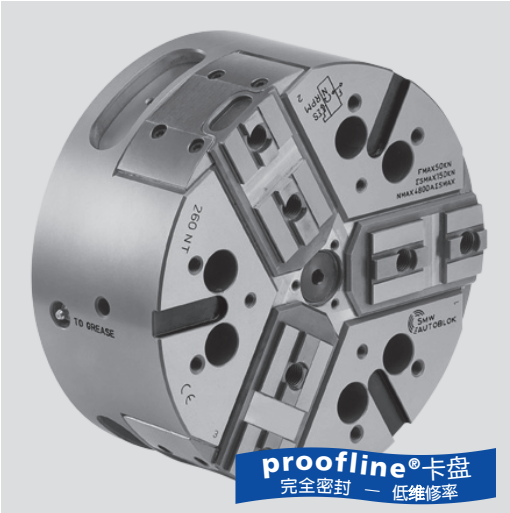

应用/客户利益

- 用于大批量零件的加工/用于高速机床和用于易损件
- 完全密封非常适合铸件和锻件的干式加工或使用高压冷却的湿式加工

NTL-C: 键槽型基爪 (美国标准)

技术特点

- 长卡爪行程
- 离心力补偿
- 采用长效润滑脂润滑，夹紧力恒定
- 中心通孔用于冷却液和/或空气的输送
- 卡盘体和内部零件经过表面淬火处理
- **proofline® 卡盘** = 完全密封 – 低维修率

标准配置

3 爪卡盘
安装螺钉

订货示例

3 爪卡盘 NTL-C 260/A6

实际夹紧力图

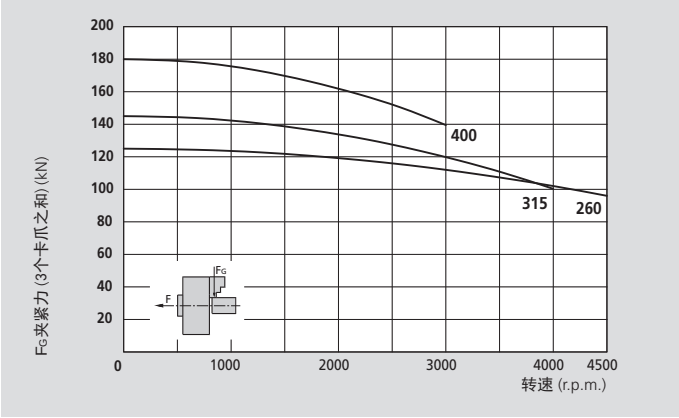

本图表中的数据适用于3爪卡盘，并且根据维修手册，使用SMW-AUTOBLOK K67润滑脂，最新润滑的情况下使用标准软爪夹持在不超出卡盘外径处测量静态和动态夹紧力。

⚠ **安全建议/损坏的危险:**
当使用较高/较重的卡爪或夹持较大的直径时，需相应的减少推拉力/转速。

技术参数

SMW-AUTOBLOK 型号		NTL-C 260	NTL-C 315	NTL-C 400
卡爪数量		**3**	**3**	**3**
卡爪径向行程	mm	9	11	12
滑套轴向行程	mm	22.3	27.3	30
最大推拉力*	kN	68	80	100
最大夹紧力*	kN	125	145	180
最高转速	r.p.m.	4400	3700	3000
重量（不含卡爪）	kg	44	69	114
转动惯量	kg·m²	0.35	0.85	2.15
推荐的驱动油缸	型号	**SIN-S 125 / 150**	**SIN-S 125 / 150**	**SIN-S 150 / 175**

* 内撑可减少30%的推拉力


根据要求:
工具标准
备件目录


SMW-AUTOBLOK
438

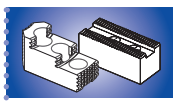
SMW-AUTOBLOK
440


SMW-AUTOBLOK
297

高精度动力卡盘 Ø 260 - 400 mm

- 离心力补偿
- 中实 - 3 爪
- 长行程
- proofline® 卡盘 = 完全密封 – 低维修率

NTL-C

长行程
键槽型

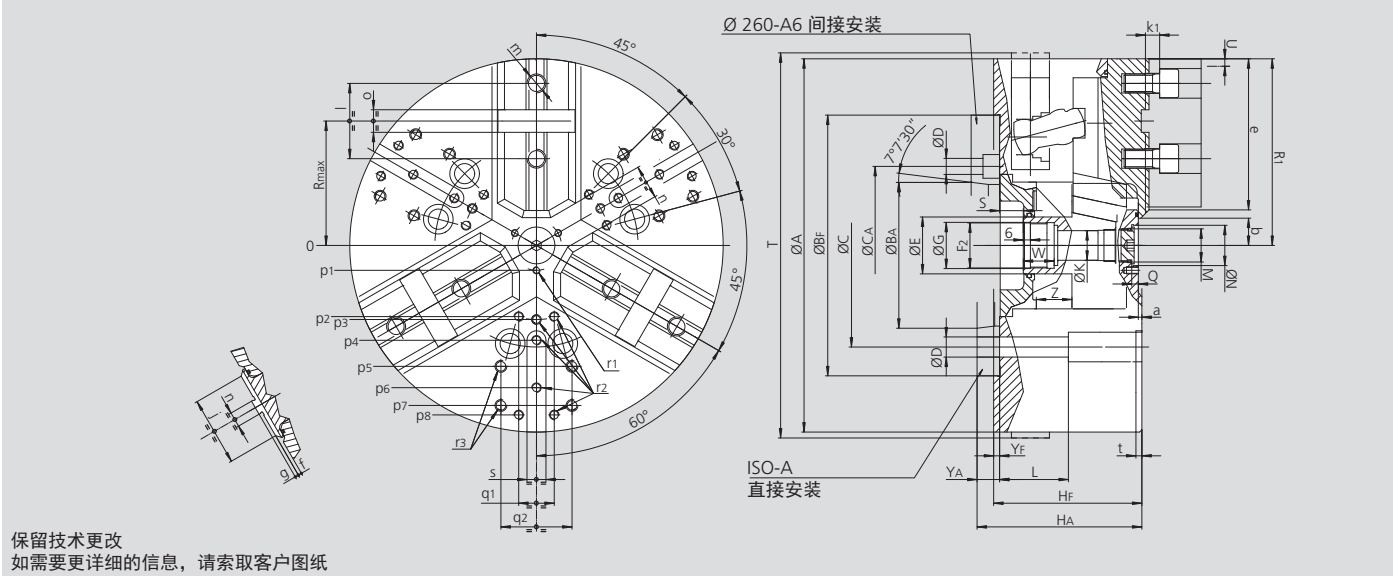

保留技术更改
如需要更详细的信息，请索取客户图纸

SMW-AUTOBLOK 型号			NTL-C 260			NTL-C 315		NTL-C 400	
安装型式			Z220	A6	A8	Z220	A8	Z300	A11
	A	mm		262		315		390	
	BF/BA H6	mm	220	106.375	139.719	220	139.719	300	196.869
	C	mm	171.4	-	171.4	171.4		235	
	CA	mm	-	133.4	-	-	-	-	-
	D	mm	17	13.5	17	17		21	
	E	mm		48		48		75	
	F2	mm		M38 x 1.5		M38 x 1.5		M60 x 1.5	
	G H8	mm		39		39		61	
	HF/HA	mm	118	137	132	125	139	149	164
	K	mm		25		25		48	
	L	mm		58		58		74	
	M	mm		M28 x 1.5		M28 x 1.5		M52 x 1.5	
	N H9	mm		34		34		60	
	Q	mm		5.5		5.5		9	
	R	mm		92.5		111		139	
卡盘张开	R1	mm		136		163.6		202	
最大/最小	S	mm		22 / -0.3		20 / -7.3		33 / 3	
卡盘完全闭合	T	mm		275		328		412	
卡爪径向行程	U	mm		9		11		12	
	W	mm		26		26		38	
	YF/YA	mm	5	24	19	5	19	6	21
最大/最小	Z	mm		22.3 / 0		27.3 / 0		30 / 0	
	a	mm		3		3		3	
最小	b	mm		10		12		26	
最小	c	mm		7.4		7.9		30	
	e	mm		110		134		154	
	f	mm		3		3		6	
	g	mm		3		3		3	
	j	mm		48		58		63	
	k1	mm		12		12		14	
	l	mm		54		63.5		76.2	
	m	mm		M16		M16		M20	
	n	mm		12.7		12.7		12.7	
	o	mm		19.03		19.03		19.03	
	p1	mm		21		21		37.5	
	p2	mm		-		60		80	
	p3	mm		55		62.5		83	
	p4	mm		70		80		110	
	p5	mm		102		102		140	
	p6	mm		102		120		155	
	p7	mm		-		135		170	
	p8	mm		-		-		170	
	q1	mm		-		30		36	
	q2	mm		60		60		80	
	r1	mm		M6 / 10		M6 / 10		M6 / 12	
	r2	mm		M8 / 17		M8 / 17		M10 / 19	
	r3	mm		M10 / 19		M10 / 19		M12 / 22	
	s	mm		16		16		20	
	t	mm		5		5		5	

NTL-D

英制齿

NTL-C

键槽型

高精度动力卡盘 Ø 500 - 1000 mm

- 离心力补偿
- 中实 - 3 爪
- 长行程
- proofline® 卡盘 = 完全密封 – 低维修率

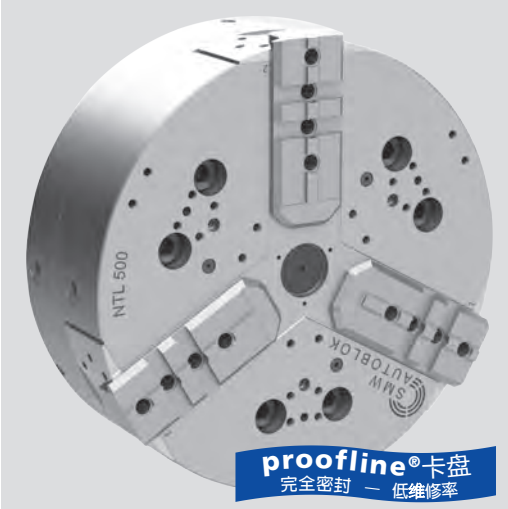

应用/客户利益

- 用于大批量零件的加工/用于高速机床和用于易损件
- 完全密封非常适合铸件和锻件的干式加工或使用高压冷却的湿式加工

NTL-D: 英制齿基爪 (3/32" x 90°)
NTL-C: 键槽型基爪

技术特点

- 长卡爪行程
- 离心力补偿
- 采用长效润滑脂润滑，夹紧力恒定
- 中心通孔用于冷却液和/或空气的输送
- 卡盘体和内部零件经过表面淬火处理
- **proofline® 卡盘** = 完全密封 – 低维修率

标准配置

3 爪卡盘
1 套软爪
安装螺钉

订货示例

3 爪卡盘 NTL-D 500/Z380
或
3 爪卡盘 NTL-C 800/Z520

实际夹紧力图

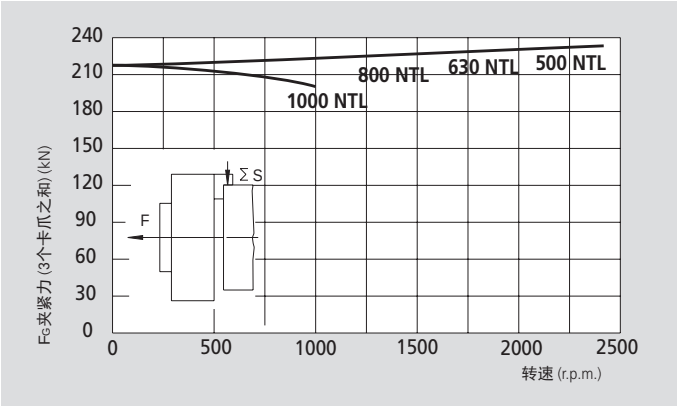

本图表中的数据适用于3爪卡盘，并且根据维修手册，使用SMW-AUTOBLOK K67润滑脂，最新润滑的情况下使用标准软爪夹持在不超出卡盘外径处测量静态和动态夹紧力。

⚠ **安全建议/损坏的危险:**
当使用较高/较重的卡爪或夹持较大的直径时，需相应的减少推拉力/转速。

技术参数

SMW-AUTOBLOK 型号		NTL-D 500 NTL-C 500	NTL-D 630 NTL-C 630	NTL-D 800 NTL-C 800	NTL-D 1000 NTL-C 1000
卡爪径向行程	mm	12.1	12.1	12.1	12.1
滑套轴向行程	mm	30	30	30	30
最大推拉力*	kN	120	120	120	120
最大夹紧力*	kN	240	240	240	240
最高转速	r.p.m.	2400	2000	1500	1000
重量（不含卡爪）	kg	255	420	680	970
转动惯量	kg·m²	8.2	21.2	55.7	110
推荐的驱动油缸	型号	**SIN-S 175 / 200**	**SIN-S 175 / 200**	**SIN-S 175 / 200**	**SIN-S 175 / 200**

* 内撑可减少30%的推拉力
** 脂润滑版本


根据要求:
工具标准
备件目录


SMW-AUTOBLOK
438

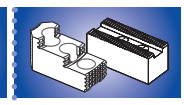
SMW-AUTOBLOK
440


SMW-AUTOBLOK
297

高精度动力卡盘 Ø 500 - 1000 mm

- 离心力补偿
- 中实 - 3 爪
- 长行程
- proofline® 卡盘 = 完全密封 – 低维修率

NTL-D 英制齿

NTL-C 键槽型

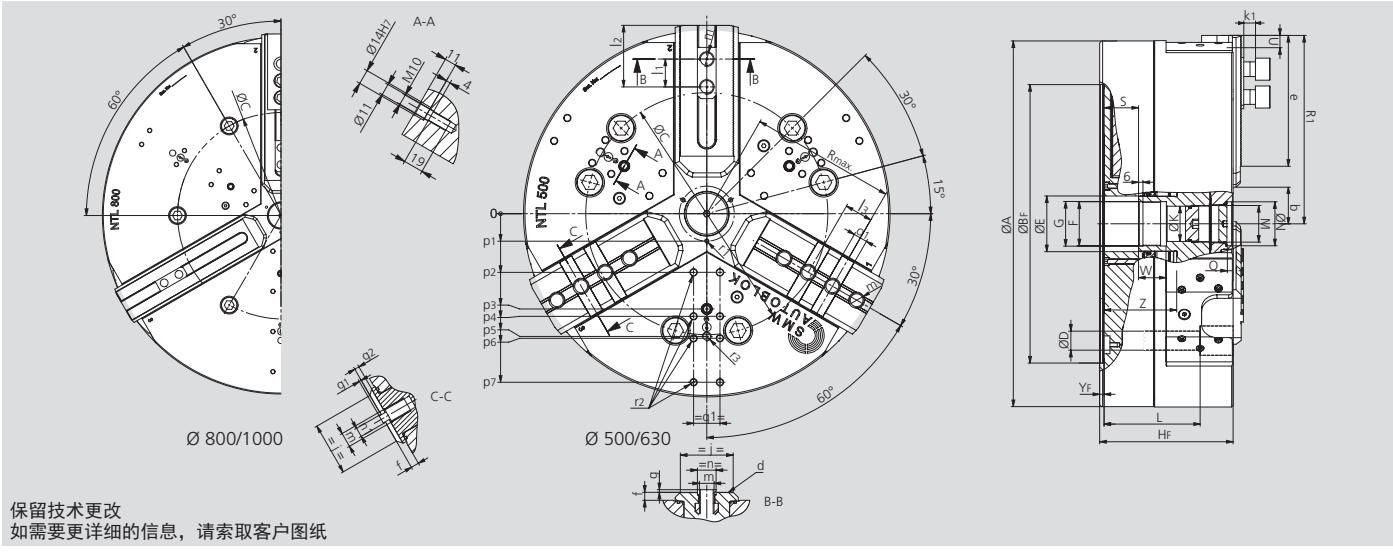

保留技术更改
如需要更详细的信息，请索取客户图纸

SMW-AUTOBLOK 型号				NTL-D 500 NTL-C 500	NTL-D 630 NTL-C 630	NTL-D 800 NTL-C 800	NTL-D 1000 NTL-C 1000
安装型式				Z380	Z380	Z520	Z520
	A		mm	500	630	800	1000
	B_F	H6	mm	380	380	520	520
	C		mm	330.2	330.2	463.6	463.6
	D		mm	26	26	26	26
	E		mm	75	75	75	75
	F		mm	M60 x 1.5	M60 x 1.5	M60 x 1.5	M60 x 1.5
	G	H8	mm	61	61	61	61
	H_F		mm	182	182	182	187
	K		mm	48	48	48	48
	L		mm	131	131	131	146
	M		mm	M52 x 1.5	M52 x 1.5	M52 x 1.5	M52 x 1.5
	N	H8	mm	60	60	60	60
	Q		mm	7.5	7.5	7.5	7.5
卡盘张开	R_1		mm	257	322	407	507
	R		mm	198	250	351	465
	S		mm	47	47	47	52
卡爪行程	U		mm	12.1	12.1	12.1	12.1
	W		mm	38	38	38	38
最大/最小	Z		mm	99.5 / 69.5	99.5 / 69.5	99.5 / 69.5	99.5 / 69.5
最小	b		mm	38	38	38	38
	d		mm	3 / 32 x 90°	3 / 32 x 90°	3 / 32 x 90°	3 / 32 x 90°
	e		mm	177	242	327	457
	f		mm	11	11	11	11
	g		mm	3.5	3.5	3.5	3.5
	g1		mm	3	3	3	3
	g2		mm	6.5	6.5	6.5	6.5
	j		mm	72	72	72	72
	k_1		mm	16	16	16	16
	l1		mm	38	38	38	38
最大/最小	l2		mm	145 / 54	210 / 54	295 / 54	393 / 54
	l3		mm	38.1	38.1	38.1	38.1
	m		mm	M20	M20	M20	M20
	n	h8	mm	25.5	25.5	25.5	25.5
	n1	h8	mm	12.7	12.7	12.7	12.7
	o1	H8	mm	19.03	19.03	19.03	19.03
	p_1		mm	37.5	37.5	37.5	37.5
	p_2		mm	80	80	80	80
	p_3		mm	130	130	130	130
	p_4		mm	140	170	170	170
	p_5		mm	167.5	280	280	280
	p_6		mm	170	-	260	260
	p_7		mm	230	260	350	350
	q_1		mm	36	36	36	36
	r_1		mm	M6	M6	M6	M6
	r_2		mm	M10	M10	M10	M10
	r_3		mm	M12	M16	M16	M16
	YF		mm	6	6	6	6
01 十字凹槽数量 (仅用于 NTL-C)				2	3	6	9
"m" 螺纹数量 (仅用于 NTL-C)				4	5	8	10

IN-D

英制齿

IN-C

键槽型

高精度动力卡盘 Ø 500 - 800 mm

■ 中实
■ 3 和 4 爪

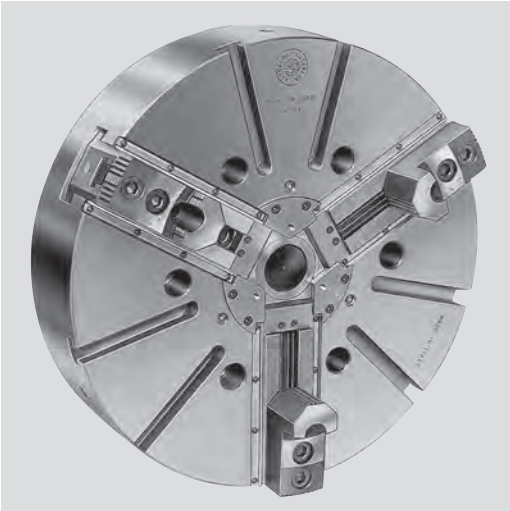

应用/客户利益

- 用于大型零件
- 适用于立式机床

IN-D: 英制齿基爪 (3/32" x 90°)
IN-C: 键槽型基爪

技术特点

- 夹紧力通过斜楔机构传递
- 密封防铁屑

标准配置

3 或 4 爪卡盘
1 套T型块和螺钉
1 套软爪 (IN-C除外)
安装螺钉

订货示例

3 爪卡盘 IN-D 500/A15
或
4 爪卡盘 IN-C 630/Z380

实际夹紧力图

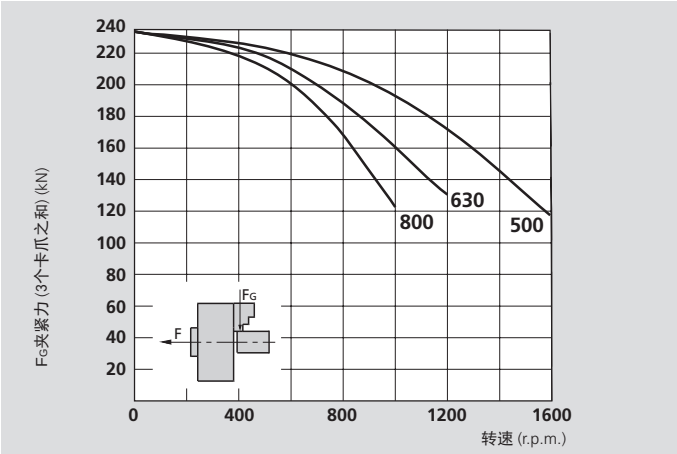

本图表中的数据适用于3爪卡盘，并且根据维修手册，使用SMW-AUTOBLOK K05润滑脂，最新润滑的情况下，使用标准软爪夹持在不超出卡盘外径处测量静态和动态夹紧力。

⚠ **安全建议/损坏的危险:**
当使用较高/较重的卡爪或夹持较大的直径时，需相应的减少推拉力/转速。

技术参数

SMW-AUTOBLOK 型号		IN-D 500 IN-C 500		IN-D 630 IN-C 630		IN-D 800 IN-C 800	
卡爪数量		3	4	3	4	3	4
卡爪径向行程	mm	8.5	8.5	10	10	10	10
滑套轴向行程	mm	32	32	38	38	38	38
最大推拉力*	kN	100	100	100	100	100	100
最大夹紧力*	kN	240	240	240	240	240	240
最高转速	r.p.m.	1500	1200	1100	850	900	750
重量（不含卡爪）	kg	130	180	220	325	320	550
转动惯量	kg·m²	4.2	5.9	10.8	16	23.8	44
推荐的驱动油缸	型号	SIN-S 150/175/200		SIN-S 150/175/200		SIN-S 150/175/200	

* 内撑可减少30%的推拉力


SMW-AUTOBLOK 438

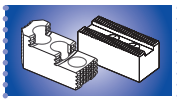
SMW-AUTOBLOK 440


SMW-AUTOBLOK 297

高精度动力卡盘 Ø 500 - 800 mm

■ 中实
■ 3 和 4 爪

IN-D 英制齿

IN-C 键槽型

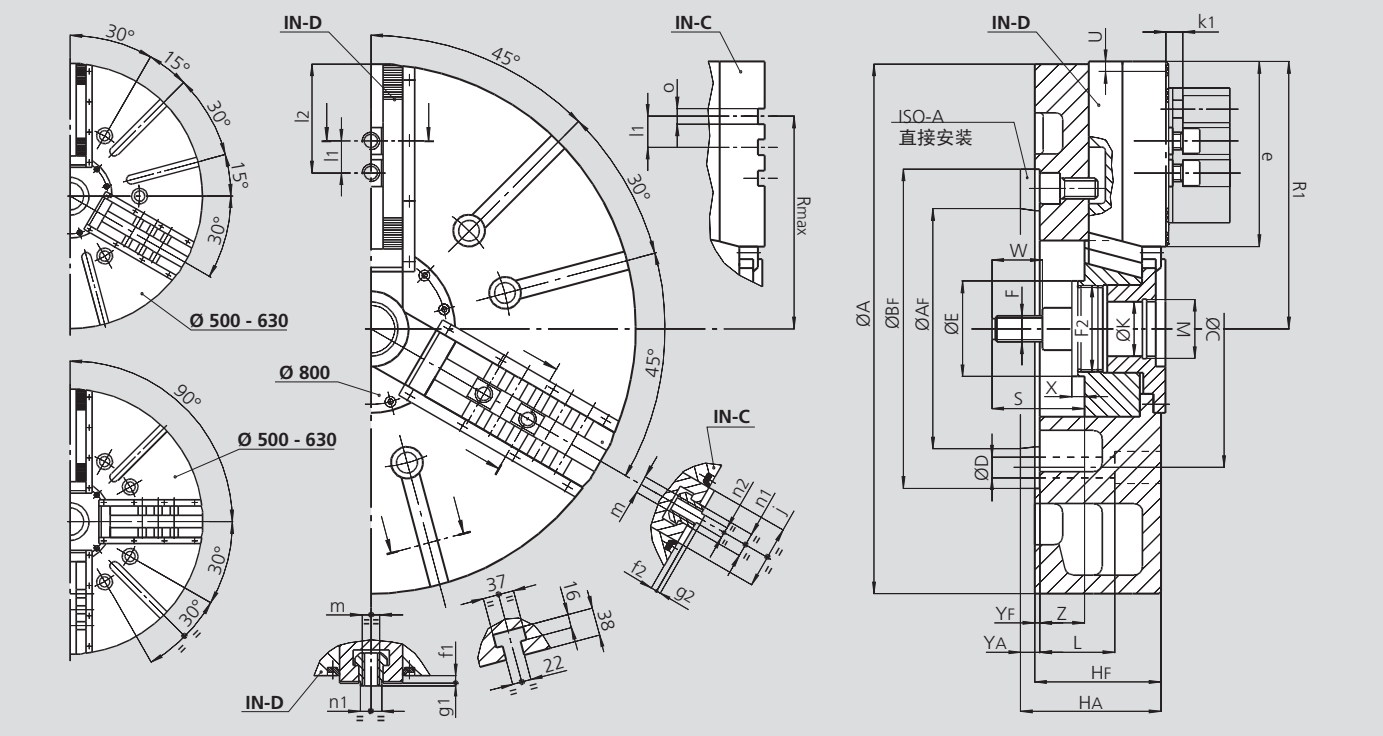

保留技术更改
如需要更详细的信息，请索取客户图纸

SMW-AUTOBLOK 型号			IN-D 500 IN-C 500		IN-D 630 IN-C 630		IN-D 800 IN-C 800	
安装型式			Z380	A15	Z380	A15	Z380	A15
	A	mm	510		630		800	
	BF/BAH6	mm	380	285.775	380	285.775	380	285.775
	C	mm	330.2		330.2		330.2	
	D	mm	25		25		25	
	E	mm	114		114		114	
	F	mm	M30		M30		M30	
	F2	mm	M102 x 2		M102 x 2		M102 x 2	
	HF/HA	mm	130	147	150	167	150	167
	K	mm	65		65		65	
	L	mm	89		89		89	
	M	mm	M68 x 2		M68 x 2		M68 x 2	
卡盘张开	R1	mm	263		318		405	
	Rmax	mm	209.5		247.5		349	
	S	mm	110		110		110	
每个卡爪行程	U	mm	8.5		10		10	
	W	mm	60		60		60	
	X	mm	15		15		15	
	YF/YA	mm	6	23	6	23	6	23
最大/最小	Z	mm	33/1		53/15		53/15	
	e	mm	165		220		307	
	f1	mm	9		9		9	
	f2	mm	8		8		8	
	g1	mm	4		4		4	
	g2	mm	3		3		3	
	j	mm	75		75		75	
	k1	mm	16		16		16	
	l1	mm	38.1		38.1		38.1	
最大/最小	l2	mm	135/48		190/48		277/48	
	m	mm	M20		M20		M20	
	n1 h8	mm	25.5		25.5		25.5	
	n2 h8	mm	12.7		12.7		12.7	
	o H7	mm	19.03		19.03		19.03	

IL-D

英制齿

IL-C

键槽型

高精度动力卡盘 Ø 500 - 800 mm

- 中实
- 长行程
- 3 和 4 爪

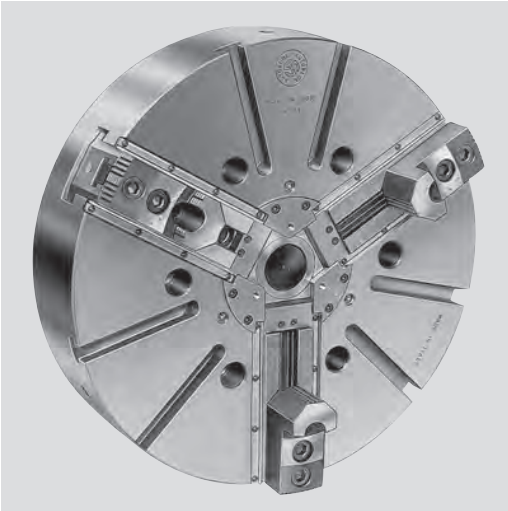

应用/客户利益

- 用于大型零件
- 适用于立式机床
- 长夹紧行程 (1付卡爪可以同时用于第1序和第2序的夹紧)

IL-D: 英制齿基爪 (3/32" x 90°)
IL-C: 键槽型基爪

技术特点

- 每个卡爪超长行程
- 夹紧力通过斜楔机构传递
- 密封防铁屑

标准配置

3 或 4 爪卡盘
1 套T型块和螺钉
1 套软爪 (IN-C除外)
安装螺钉

订货示例

3 爪卡盘 IL-D 500/A15
或
4 爪卡盘 IL-C 630/Z380

实际夹紧力图

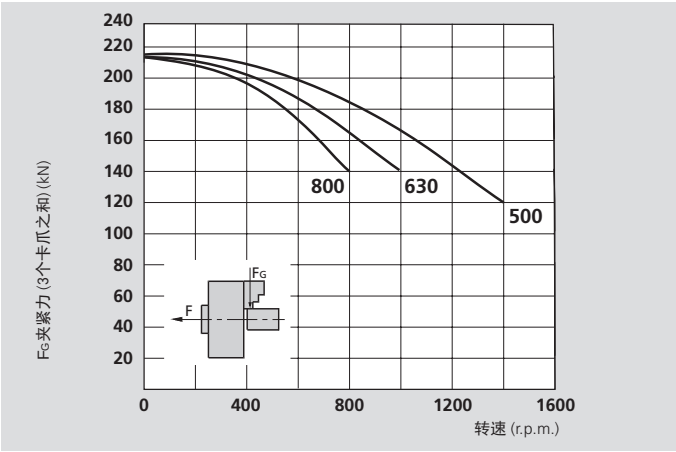

本图表中的数据适用于3爪卡盘，并且根据维修手册，使用SMW-AUTOBLOK K05润滑脂，最新润滑的情况下，使用标准软爪夹持在不超出卡盘外径处测量静态和动态夹紧力。

⚠ **安全建议/损坏的危险:**
当使用较高/较重的卡爪或夹持较大的直径时，需相应的减少推拉力/转速。

技术参数

SMW-AUTOBLOK 型号		IL-D 500 IL-C 500		IL-D 630 IL-C 630		IL-D 800 IL-C 800	
卡爪数量		**3**	**4**	**3**	**4**	**3**	**4**
卡爪径向行程	mm	13	13	15	15	15	15
滑套轴向行程	mm	33	33	38	38	38	38
最大推拉力*	kN	120	120	120	120	120	120
最大夹紧力*	kN	215	215	215	215	215	215
最高转速	r.p.m.	1400	1100	1000	800	800	650
重量（不含卡爪）	kg	130	180	220	325	320	550
转动惯量	kg·m²	4.2	5.9	10.8	16	23.8	44
推荐的驱动油缸	型号	**SIN-S 150/175/200**		**SIN-S 150/175/200**		**SIN-S 150/175/200**	

* 内撑可减少30%的推拉力


SMW-AUTOBLOK 438

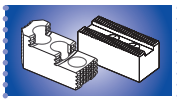
SMW-AUTOBLOK 440


SMW-AUTOBLOK 297

高精度动力卡盘 Ø 500 - 800 mm

- 中实
- 长行程
- 3 和 4 爪

IL-D 英制齿

IL-C 键槽型

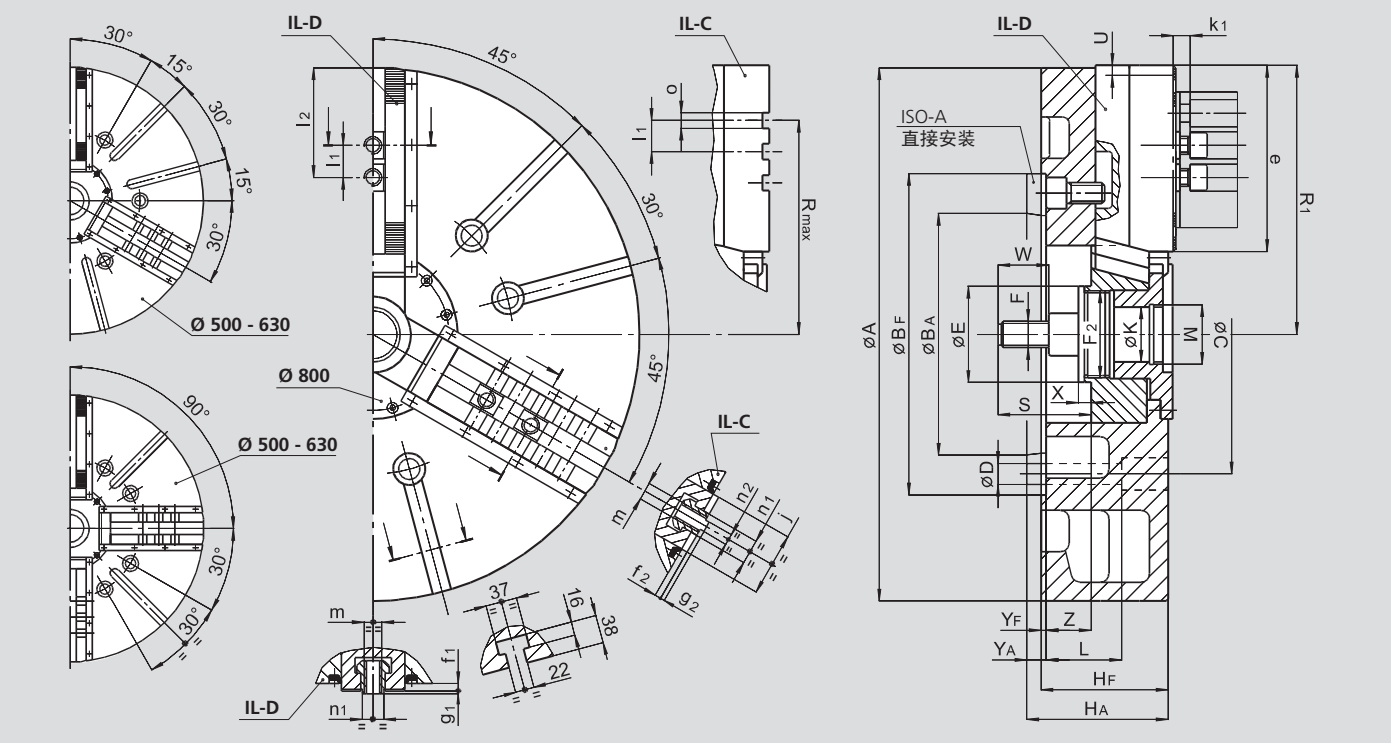

保留技术更改
如需要更详细的信息，请索取客户图纸

SMW-AUTOBLOK 型号			IL-D 500 IL-C 500		IL-D 630 IL-C 630		IL-D 800 IL-C 800	
安装型式			Z380	A15	Z380	A15	Z380	A15
	A	mm	510		630		800	
	BF/BA H6	mm	380	285.775	380	285.775	380	285.775
	C	mm	330.2		330.2		330.2	
	D	mm	25		25		25	
	E	mm	114		114		114	
	F	mm	M30		M30		M30	
	F2	mm	M102 x 2		M102 x 2		M102 x 2	
	HF/HA	mm	130	147	150	167	150	167
	K	mm	65		65		65	
	L	mm	89		89		89	
	M	mm	M68 x 2		M68 x 2		M68 x 2	
卡盘张开	R1	mm	265		321		408	
	Rmax.	mm	212		250		352	
	S	mm	110		110		110	
卡爪行程	U	mm	13		15		15	
	W	mm	60		60		60	
	X	mm	15		15		15	
	YF/YA	mm	6	23	6	23	6	23
最大/最小	Z	mm	33/0		53/15		53/15	
	e	mm	164		220		307	
	f1	mm	9		9		9	
	f2	mm	8		8		8	
	g1	mm	4		4		4	
	g2	mm	3		3		3	
	j	mm	75		75		75	
	k1	mm	16		16		16	
	l1	mm	38.1		38.1		38.1	
最大/最小	l2	mm	135/48		190/48		277/48	
	m	mm	M20		M20		M20	
	n1 h8	mm	25.5		25.5		25.5	
	n2 h8	mm	12.7		12.7		12.7	
	o H7	mm	19.03		19.03		19.03	

IND-CP

英制齿
和 MODULE 2

高精度自定心补偿式 动力卡盘 Ø 500 - 1000 mm

■ 中实
■ 3 爪

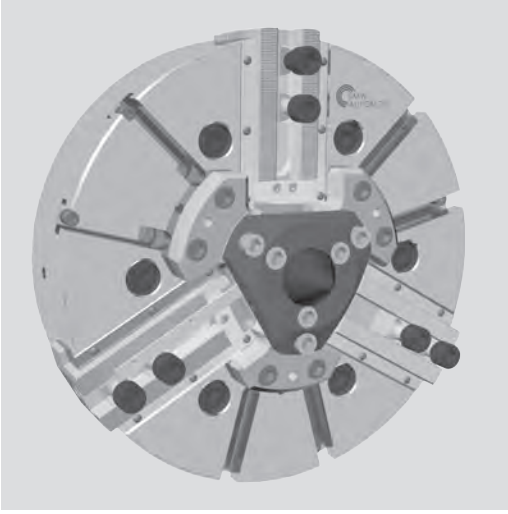

应用/客户利益

- 用于夹持大型零件
- 由定心卡爪实现自定心夹持工件
- 通过其它方式如筒夹，弹簧夹头，或自定心卡盘预定心后实现补偿夹持

IND-CP Ø 500-800: 英制齿基爪（3/32" x 90°）
IND-CP Ø 1000: MODULE 2 基爪
根据需求提供键槽型基爪

技术特点

- 夹紧力通过斜楔机构传递
- 密封防铁屑
- 通过旋转环进行自定心和补偿两种方式的互相转换
- 旋转转换环和卡盘一起安装在机床上

标准配置

3-爪卡盘 / 1 套T型块和螺钉
1 套软爪带螺钉
顶尖根据要求

订货示例

3-爪卡盘 IND-CP 630/A15

实际夹紧力图

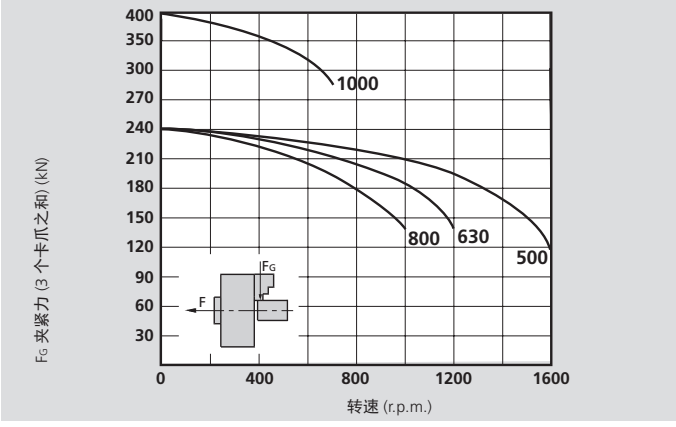

本图表中的数据适用于3爪卡盘，并且根据维修手册，使用SMW-AUTOBLOK K67润滑脂，最新润滑的情况下，使用标准软爪夹持在不超出卡盘外径处测量静态和动态夹紧力。

⚠ **安全建议/损坏的危险:**
当使用较高/较重的卡爪或夹持较大的直径时，需相应的减少推拉力/转速。

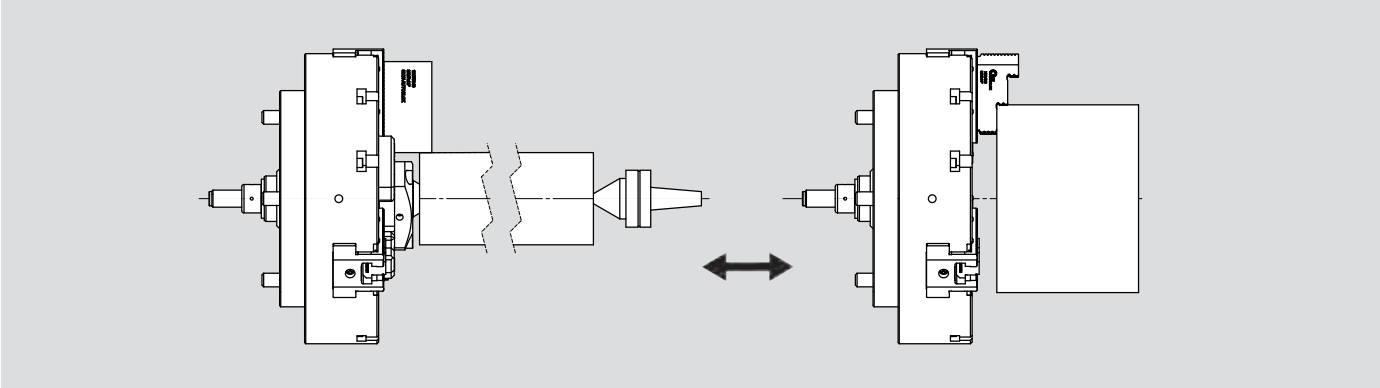

从补偿到自定心可互相转换

技术参数

SMW-AUTOBLOK 型号		500	630	800	1000
卡爪数量		3	3	3	3
卡爪径向行程	mm	7.5	10	10	15
滑套轴向行程	mm	28	38	38	57
补偿量	mm	2.5	2.5	2.5	3
最大推拉力*	kN	100	100	100	150
最大夹紧力*	kN	240	240	240	320
最高转速	r.p.m.	1500	1000	900	630
重量 (不含卡爪)	kg	130	240	320	710
转动惯量	kg·m²	4.5	11	24	50
推荐的驱动油缸	型号	SIN-S 150 / 175 / 200			

* 内撑可减少30 %的推拉力.

高精度自定心补偿式
动力卡盘 Ø 500 - 1000 mm

■ 中实
■ 3 爪

IND-CP

英制齿
和 MODULE 2

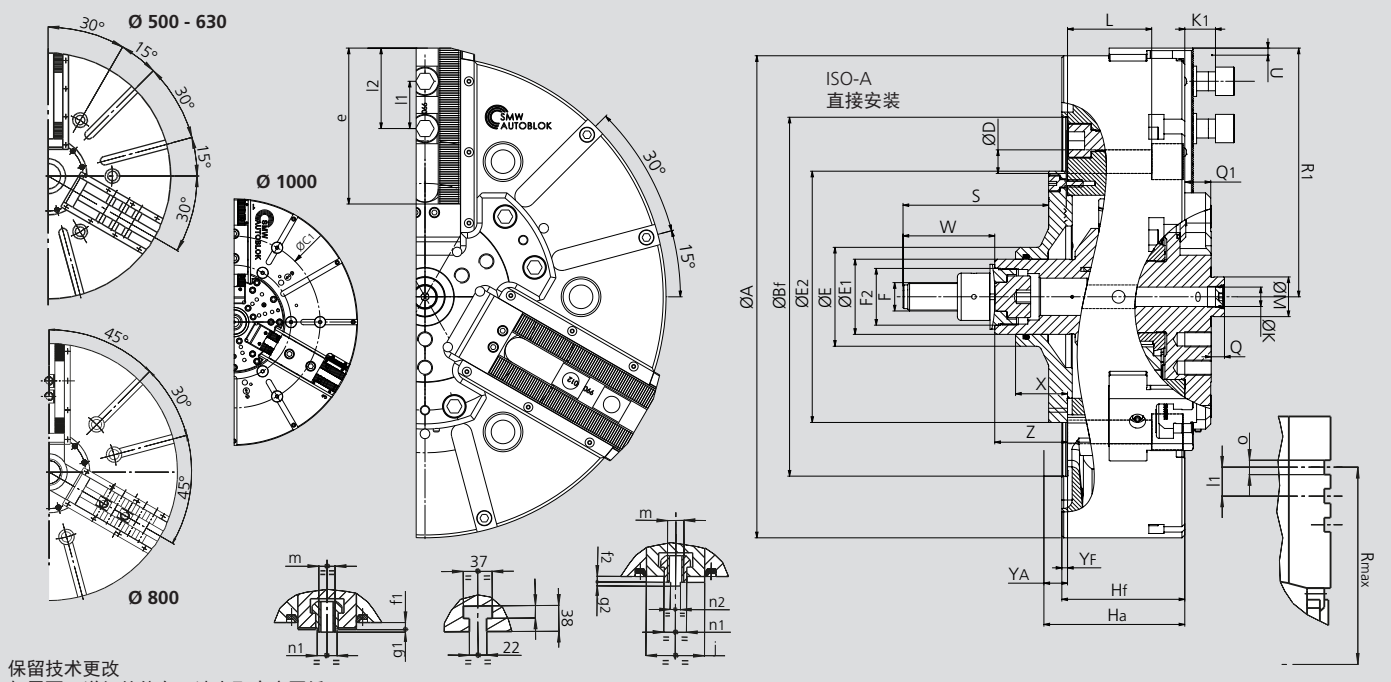

保留技术更改
如需要更详细的信息，请索取客户图纸

SMW-AUTOBLOK 型号			IND-CP 500		IND-CP 630		IND-CP 800		IND-CP 1000
安装型式			Z380	A15	Z380	A15	Z380	A15	Z520
	A	mm	510		630		800		1005
	BF/BAH6	mm	380	285.775	380	285.775	380	285.775	520
	C	mm	330.2		330.2		330.2		463.6
	C1	mm	-		-		-		700
	D	mm	25		25		25		25
	E	mm	105		105		105		115
	E1	mm	80		80		80		90
	E2	mm	266		266		266		325
	F	mm	M30		M30		M30		M36
	F2	mm	M60 x 1,5		M60 x 1,5		M60 x 1.5		M78X2
	HF/HA	mm	130	174	150	194	150	194	184
	K	mm	20.5		20.5		20.5		34.5
	L	mm	89		89		89		108
	M	mm	42		42		42		100
	M1	mm	280		280		280		405
	Q	mm	14		14		14		20
	Q1	mm	32		32		32		30
卡盘张开	R1	mm	263		318		405		498
	Rmax	mm	209.5		247.5		349		-
最大/最小	S	mm	154 / 182		134 / 172		134 / 172		143 / 200
每个卡爪行程	U	mm	7.5		10		10		15
	W	mm	97		97		97		105
	X	mm	55		55		55		60
	YF/YA	mm	6	50	6	50	6	50	8
最大/最小	Z	mm	77 / 105		57 / 95		57 / 95		65 / 122
	e	mm	165		220		307		353
	f1	mm	9		9		9		8
	f2	mm	8		8		8		-
	g1	mm	4		4		4		4
	g2	mm	3		3		3		-
	j	mm	75		75		75		-
	k1	mm	16		16		16		16
	l1	mm	38.1		38.1		38.1		100
最大/最小	l2	mm	135 / 48		190 / 48		277 / 48		320 / 36
	m	mm	M20		M20		M20		M24
	n1 h8	mm	25.5		25.5		25.5		30
	n2 h8	mm	12.7		12.7		12.7		-
	o H7	mm	19.03		19.03		19.03		-

IN-D

MODULE 2 齿

IL-D

长卡爪行程
MODULE 2 齿

高精度动力卡盘 Ø 1000 - 1600 mm

- 中实
- 长卡爪行程
- 3 和 6 爪 (所有直径)

应用/客户利益

- 用于大型工件的夹持
- 得益于滑动槽的前端防护，本卡盘可用于立式机床

IN-D/ IL-D: MODULE 2齿基爪（节距 6,28 mm)
(Ø 1000 - 1600 mm)

技术特点

- 夹紧力通过斜楔机构传递
- 滑动槽具有前端防护，可以防铁屑

标准配置

3 或 6 爪卡盘
1 套T型块和螺钉
1 套软爪和横向键
安装螺钉
润滑脂枪

订货示例

3爪卡盘 IL-D 1600/Z720
或
6爪卡盘 IL-D 1600/Z720

实际夹紧力图

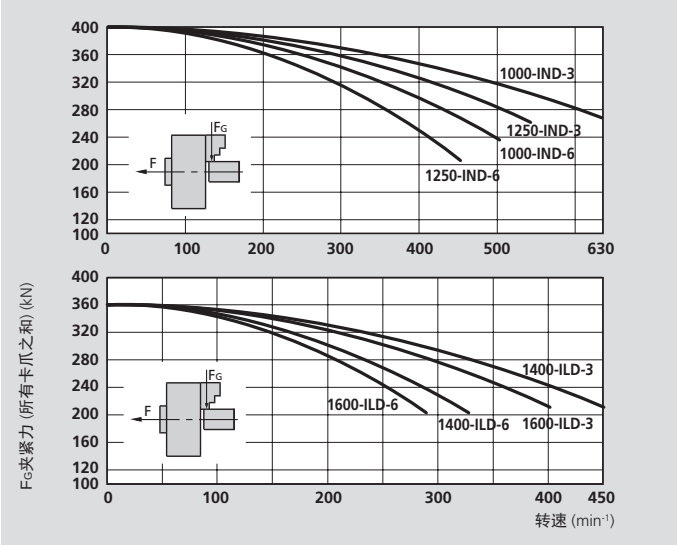

本图表中的数据适用于3–6爪卡盘，并且根据维修手册，使用SMW-AUTOBLOK K05润滑脂，最新润滑的情况下，使用标准软爪夹持在不超出卡盘外径处测量静态和动态夹紧力。

IN-D/IL-D 卡盘的软爪和硬爪

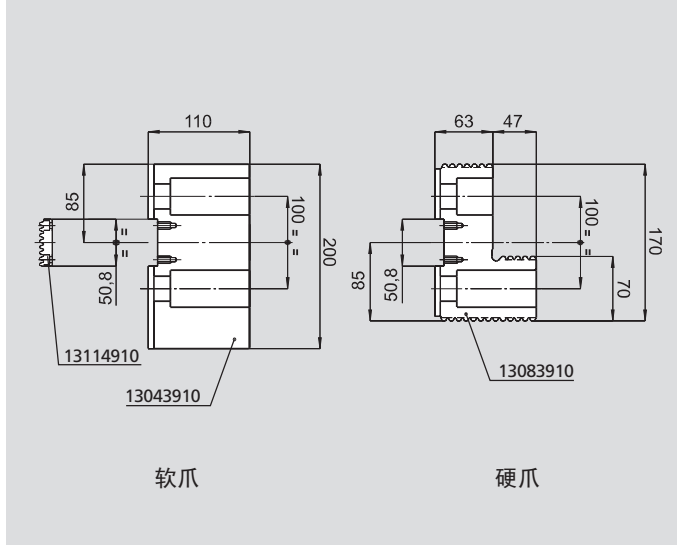

⚠ **安全建议/损坏的危险:**
当使用较高/较重的卡爪或夹持较大的直径时，需相应的减少推拉力/转速。

技术参数

SMW-AUTOBLOK 型号		IN-D 1000		IN-D 1250		IL-D 1400		IL-D 1600	
卡爪数量		3	6	3	6	3	6	3	6
卡爪径向行程	mm	15		15		24		24	
滑套轴向行程	mm	57		57		60		60	
最大推拉力*	kN	180		180		200		200	
最大夹紧力*	kN	400		400		360		360	
最高转速	min^{-1}	630	500	500	450	450	320	400	280
重量（不含卡爪）	kg	600		800		1200		1600	
转动惯量	$kg \cdot m^2$	68		145		347		562	
硬爪 (件)	Id.No.	13083910		13083910		13083910		13083910	
软爪 (件)	Id.No.	13043910		13043910		13043910		13043910	
推荐的驱动油缸	型号	**SIN-S 250**		**SIN-S 250**		**SIN-S 250**		**SIN-S 250**	

* 内撑可减少30%的推拉力

SMW-AUTOBLOK
297

高精度动力卡盘 Ø 1000 - 1600 mm

■ 中实
■ 长卡爪行程
■ 3 和 6 爪（所有直径）

IN-D
MODULE 2 齿

IL-D
长卡爪行程
MODULE 2 齿

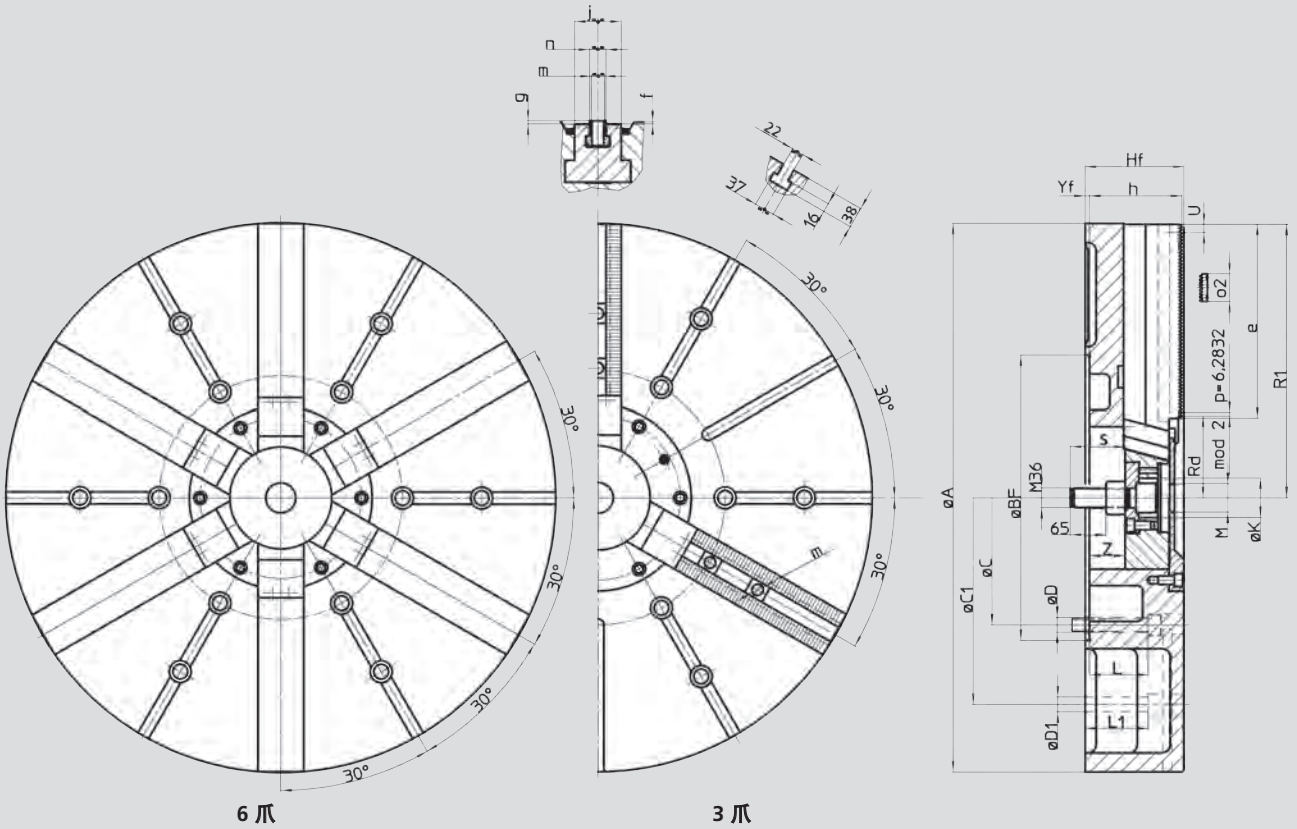

保留技术更改
如需要更详细的信息，请索取客户图纸

SMW-AUTOBLOK 型号			IN-D 1000		IN-D 1250		IL-D 1400	IL-D 1600
安装型式			Z520	A20	Z520	A20	Z720	Z720
	A	mm	1005		1250		1400	1600
	BF H6	mm	520		520		720	720
	C	mm	463.6		463.6		647.6	647.6
	C1	mm	700*		700*		1110	1110
	D	mm	27		27		33	33
	D1	mm	27*		27*		27	27
	HF	mm	184		184		222	222
	K	mm	72		72		72	72
	L	mm	108		108		179	179
	L1	mm	116*		116*		154	154
	M	mm	M52 x 1.5		M52 x 1.5		M52 x 1.5	M52 x 1.5
卡盘张开	R1	mm	498		623		696	796
卡盘张开	Rd	mm	148.5		148.5		179.5	179.5
径向行程	U	mm	15		15		24	24
	S	mm	100		100		100	100
	YF	mm	8		8		8	8
最大	Z	mm	65		65		82	82
最小	Z	mm	8		8		22	22
	e	mm	353		478		519	619
	f	mm	8		8		8	8
	g	mm	4		4		4	4
	h	mm	168		168		206	206
	j	mm	85		85		110	110
	m	mm	M24		M24		M24	M24
	n h8	mm	30		30		30	30
	o2 h6	mm	50.8		50.8		50.8	50.8

* 仅根据要求提供

IN-D

MODULE 2 齿

IL-D

长卡爪行程
MODULE 2 齿

高精度动力卡盘 Ø 1000 - 1600 mm

- 中实
- 长卡爪行程
- 4爪 (所有直径)

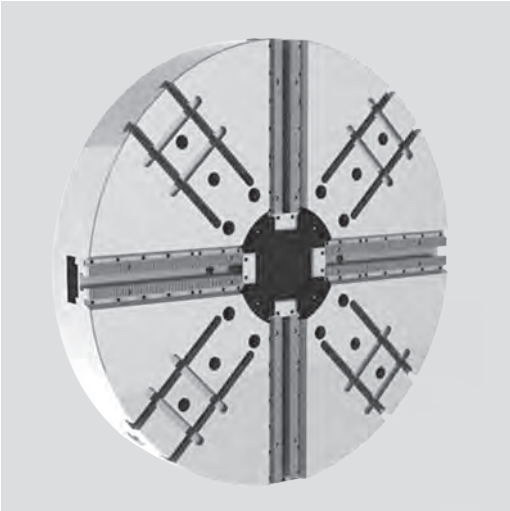

应用/客户利益

- 夹持大型方形和不规则形状的零件，采用2爪或4爪自定心
- 得益于滑动槽的前端防护，本卡盘可用于立式机床

IN-D/IL-D: MODULE 2 齿基爪 (节距 6.28 mm)
(Ø 1000 – 1600 mm)

技术特点

- 夹紧力通过斜楔机构传递
- 沿着基爪轮廓的密封圈可防止铁屑进入
- 可使用卡爪箱手动夹紧安装在基爪之间的T型槽内

标准配置

4 爪卡盘
1 套T型块和螺钉
1 套软爪和横向键
安装螺钉
润滑脂枪

订货示例

4 爪卡盘 IN-D 1600/Z720

实际夹紧力图

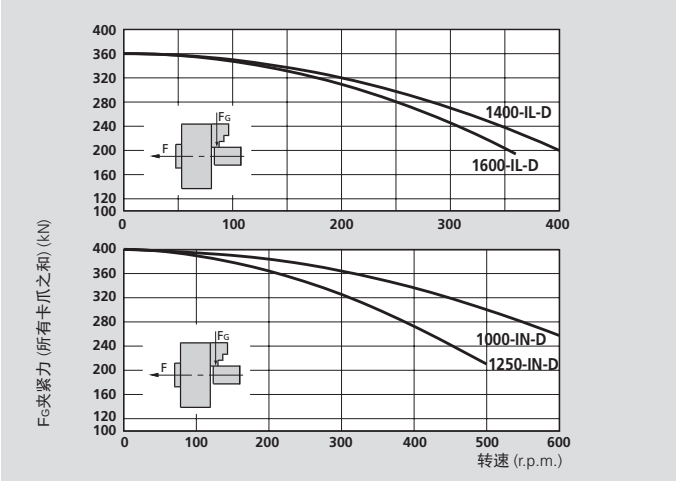

本图表中的数据适用于4爪卡盘，并且根据维修手册，使用SMW-AUTOBLOK K05润滑脂，最新润滑的情况下，使用标准软爪夹持在不超出卡盘外径处测量静态和动态夹紧力。

IN-D/IL-D 卡盘的软爪和硬爪

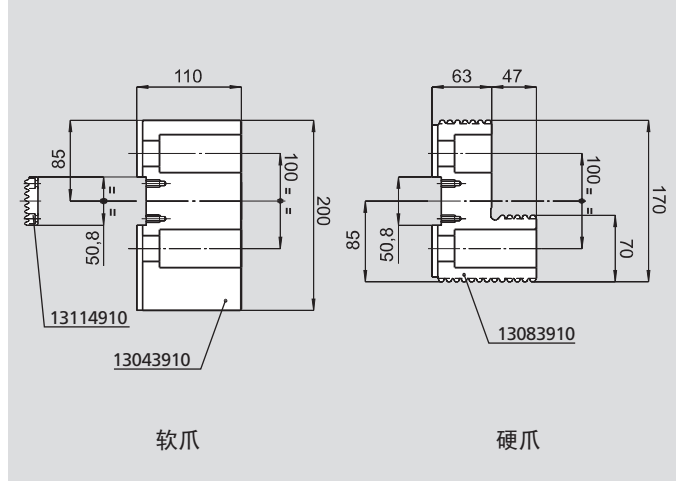

⚠ **安全建议/损坏的危险:**
当使用较高/较重的卡爪或夹持较大的直径时，需相应的减少推拉力/转速。

技术参数

SMW-AUTOBLOK 型号		IN-D 1000	IN-D 1250	IL-D 1400	IL-D 1600
卡爪径向行程	mm	15	15	24	24
滑套轴向行程	mm	57	57	60	60
最大推拉力*	kN	180	180	200	200
最大夹紧力*	kN	400	400	360	360
最高转速	r.p.m.	600	500	400	360
重量（不含卡爪）	kg	660	900	1425	1765
转动惯量	kg·m²	84	178	347	562
硬爪 (件)	Id. No.	13083910	13083910	13083910	13083910
软爪 (件)	Id. No.	13043910	13043910	13043910	13043910
推荐的驱动油缸	型号	**SIN-S 250**	**SIN-S 250**	**SIN-S 250**	**SIN-S 250**

* 内撑可减少30%的推拉力

SMW-AUTOBLOK
297

高精度动力卡盘 Ø 1000 - 1600 mm

■ 中实
■ 长卡爪行程
■ 4爪 (所有直径)

IN-D

MODULE 2 齿

IL-D

长卡爪行程
MODULE 2 齿

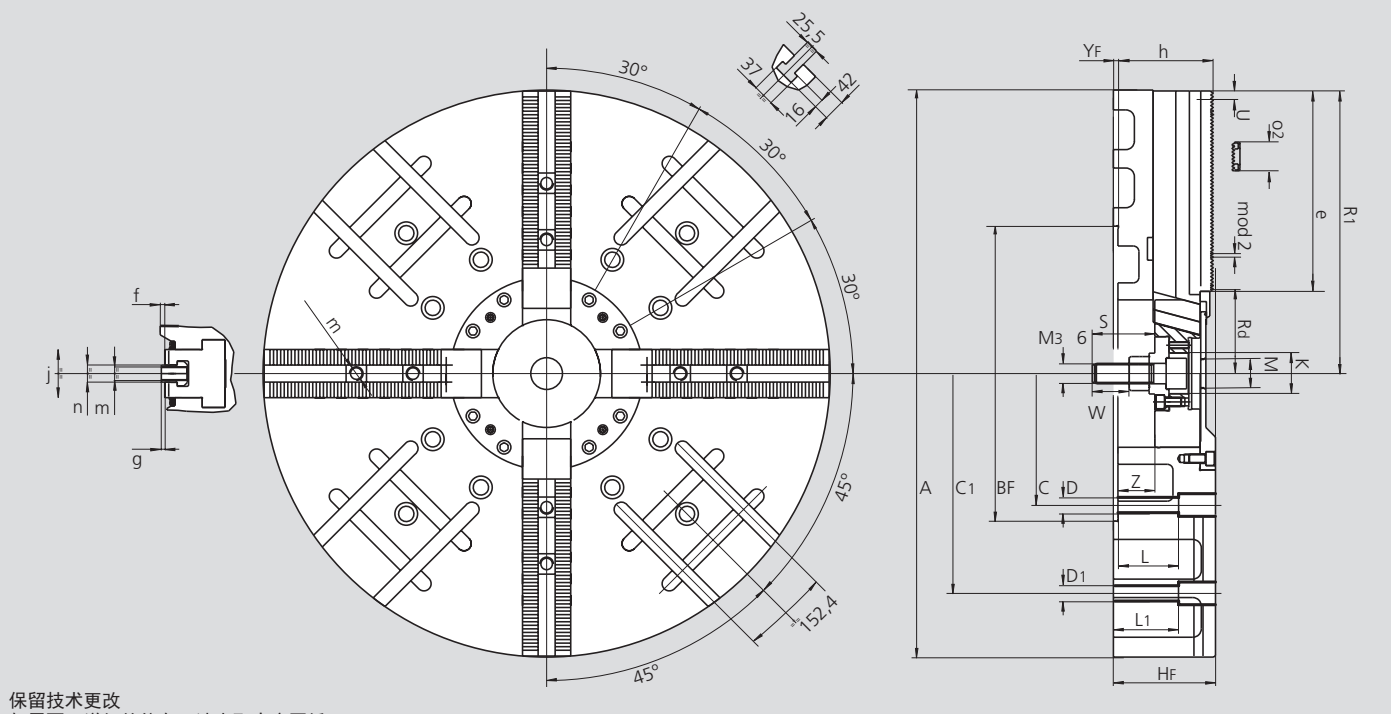

保留技术更改
如需要更详细的信息，请索取客户图纸

SMW-AUTOBLOK 型号			IN-D 1000		IN-D 1250		IL-D 1400	IL-D 1600
安装型式			Z520	A20	Z520	A20	Z720	Z720
	A	mm	1005		1250		1400	1600
	BF H6	mm	520		520		720	720
	C	mm	463.6		463.6		647.6	647.6
	C1	mm	700		700		1110	1110
	D	mm	27		27		33	33
	D1	mm	27		27		27	27
	HF	mm	200		200		240	240
	K	mm	72		72		72.5	72.5
	L	mm	137		137		177	177
	L1	mm	145		145		177	177
	M	mm	M52 x 1.5		M52 x 1.5		M52 x 1.5	M52 x 1.5
卡盘张开	R1	mm	498		623		696	796
卡盘张开	Rd	mm	148.5		148.5		179.5	179.5
径向行程	U	mm	15		15		24	24
	S	mm	118		118		118	118
	YF	mm	8		8		8	8
最大	Z	mm	75		75		100	100
最小	Z	mm	18		18		40	40
	e	mm	353		478		519	619
	f	mm	8		8		8	8
	g	mm	4		4		4	4
	h	mm	184		184		224	224
	j	mm	85		85		110	110
	m	mm	M24		M24		M24	M24
	n h8	mm	30		30		30	30
	o2 h6	mm	50.8		50.8		50.8	50.8

IR-C

键槽型

高精度动力卡盘 Ø 660 - 2500 mm

- 径向设置卡爪
- 中实
- 3 爪和 6 爪 (660 – 800: 3 爪 / 1000 – 2500: 3 爪和 6 爪)

应用/客户利益

- 可夹紧非常大的组件
- 得益于滑动槽的前端防护，本卡盘可用于立式机床

IR-C: 手动径向设置基爪, 键槽型
(美国标准) (所有直径)

技术特点

- 夹紧力通过斜楔机构传递
- 滑动槽的前端防护可防止铁屑进入
- IR-C 卡盘可径向设置基爪用于工件定心

标准配置

3- 或 6-爪卡盘
1 套软爪
安装螺钉和润滑脂枪

订货示例

6-爪卡盘 IR-C 1600/Z720

实际夹紧力图

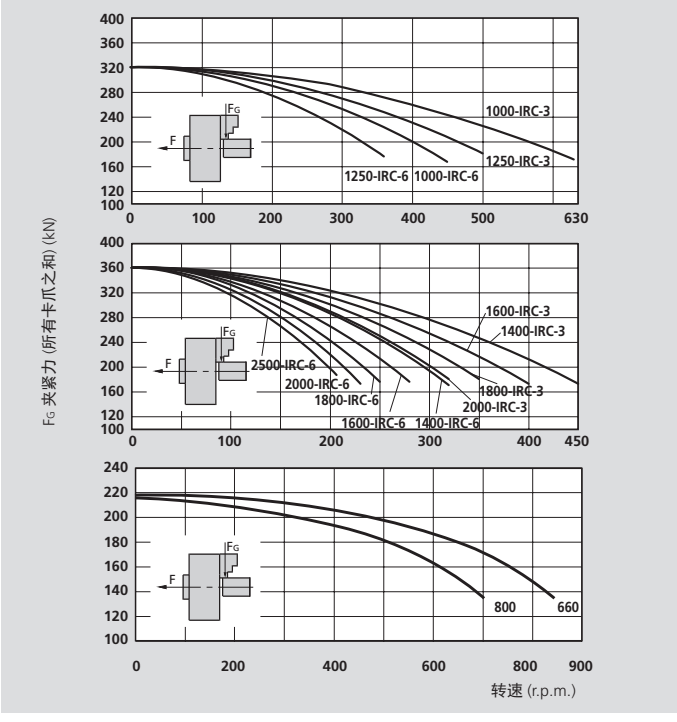

IR-C卡盘的软爪和硬爪

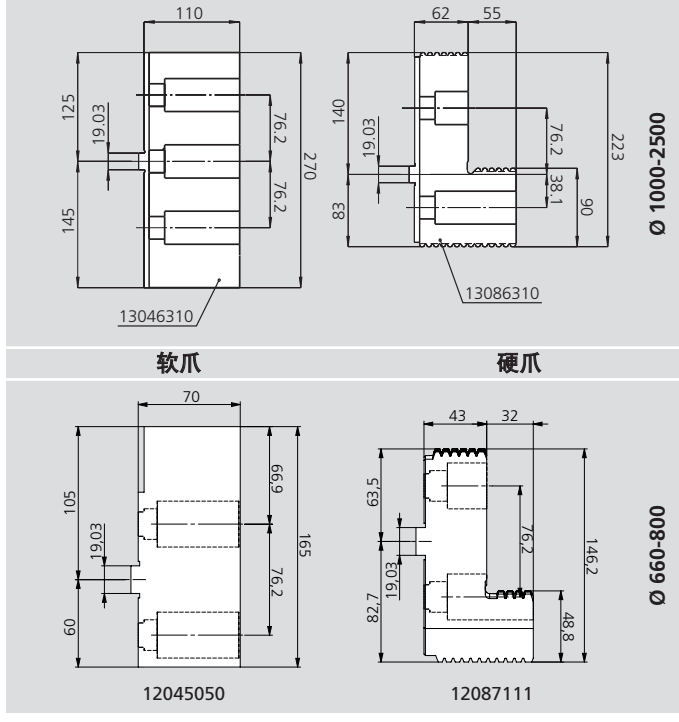

本图表中的数据适用于3–6爪卡盘，并且根据维修手册，使用SMW-AUTOBLOK K67润滑脂，最新润滑的情况下，使用标准软爪夹持在不超出卡盘外径处测量静态和动态夹紧力。

⚠ **安全建议/损坏的危险:**
当使用较高/较重的卡爪或夹持较大的直径时，需相应的减少推拉力/转速。

技术参数

SMW-AUTOBLOK 型号		IR-C 660	IR-C 800	IR-C 1000		IR-C 1250		IR-C 1400		IR-C 1600		IR-C 1800		IR-C 2000		IR-C 2500
卡爪数量		3	3	3	6	3	6	3	6	3	6	3	6	3	6	6
卡爪径向行程 + (手动设置)	mm	20 + (20)	20 + (30)	23 + (30)		23 + (30)		24 + (40)		24 + (40)		24 + (40)		24 + (40)		30 + (40)
滑套轴向行程	mm	50	50	57		57		60		60		60		60		60
最大推拉力*	kN	120	120	180		180		200		200		200		200		270
最大夹紧力*	kN	215	215	320		320		360		360		360		360		380
最高转速	r.p.m.	850	700	630	450	500	360	450	320	400	280	350	250	320	230	200
重量 (不含卡爪)	kg	390	520	600		800		1200		1600		1800		2500		5100
转动惯量	kg·m²	15.5	25	68		145		280		500		750		1250		3860
硬爪 (件)	Id. No.	12087111	12087111	13086310		13086310		13086310		13086310		13086310		13086310		13086310
软爪 (件)	Id. No.	12045050	12045050	13046310		13046310		13046310		13046310		13046310		13046310		13046310
推荐的驱动油缸	型号	SIN-S 150-175-200	SIN-S 150-175-200	SIN-S 250		SIN-S 250		SIN-S 250		SIN-S 250		SIN-S 250		SIN-S 250		SIN-S 250

* 内撑可减少 30 %的推拉力

高精度动力卡盘 Ø 660 - 2500 mm

IR-C

- 径向设置卡爪
- 中实
- 3 爪和 6 爪 (660 – 800: 3 爪 / 1000 – 2500: 3 爪和 6 爪)

键槽型

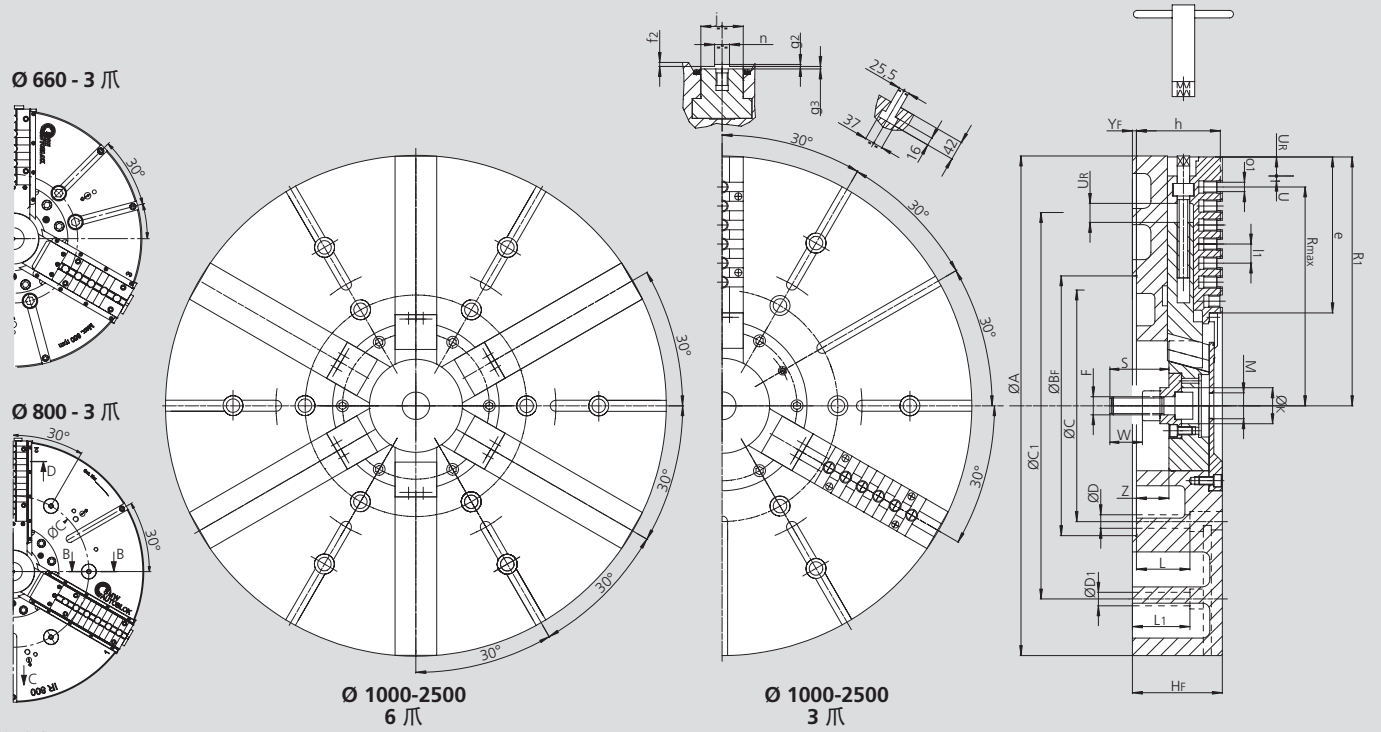

保留技术更改
如需要更详细的信息，请索取客户图纸

SMW-AUTOBLOK 型号			IR-C 660		IR-C 800		IR-C 1000		IR-C 1250		IR-C 1400	IR-C 1600	IR-C 1800	IR-C 2000	IR-C 2500
安装型式			Z380	A15	Z520	A20	Z520	A20	Z520	A20	Z720	Z720	Z720	Z720	Z720
	A	mm	660		800		1005		1250		1400	1600	1800	2000	2500
	BF H6	mm	380	285.775	520	412.775	520		520		720	720	720	720	720
	C	mm	330.2		463.6		463.6		463.6		647.6	647.6	647.6	647.6	647.6
	C1	mm	-		-		700		700		1110	1110	1110	1110	1640
	D	mm	27		27		27		27		33	33	33	33	33
	D1	mm	-		-		27		27		27	27	27	27	27
	F	mm	M30		M30		M36		M36		M36	M36	M36	M36	M42
	HF	mm	154		150		184		184		222	222	222	240	280
	K	mm	50		105		72		72		72	72	72	72	72
	L	mm	75		87		121		121		159	159	159	177	182
	L1	mm	-		-		97		97		130	130	130	148	205
	M	mm	M52 x 1.5		M52 x 1.5		M52 x 1.5		M52 x 1.5		M52 x 1.5	M52 x 1.5	M52 x 1.5	M52 x 1.5	-
卡盘张开	R1	mm	340.5		400		502		623		696	796	896	996	1248
卡盘张开	Rmax	mm	307		375		457		563		657	738	838	914	1176
	S	mm	97		95		100		100		100	100	100	100	30
径向行程	U	mm	20		20		23		23		24	24	24	24	40
设定行程	UR	mm	20		30		30		30		40	40	40	40	15
	W	mm	57,5		60		65		65		65	65	65	65	54
	YF	mm	8		8		8		8		8	8	8	8	8
最大	Z	mm	56		66		59		59		82	82	82	100	-
最小	Z	mm	6		16		2		2		22	22	22	40	-
	e	mm	194		246		295		416		446	546	639	739	959
	f2	mm	7		13		8		8		8	8	8	8	8
	g2	mm	3		3		4		4		4	4	4	4	4
	g3	mm	7		7		7		7		7	7	7	7	7
	h	mm	156		158		168		168		206	206	206	224	261
	j	mm	85		85		85		85		110	110	110	110	110
	l1	mm	38.1		38.1		38.1		38.1		38.1	38.1	38.1	38.1	38.1
	m	mm	M20		M20		M24		M24		M24	M24	M24	M24	M24
	n h8	mm	12.7		12.7		30		30		30	30	30	30	30
	o1 H7	mm	19.03		19.03		19.03		19.03		19.03	19.03	19.03	19.03	19.03
„o1“ 十字凹槽数量			3		5		6		9		10	12	14	16	21
„m“ 螺纹数量			5		6		7		10		11	13	15	17	21

IR-C

键槽型

高精度动力卡盘 Ø 660 - 2000 mm

- 径向设置卡爪
- 中实
- 4 爪 (所有直径)

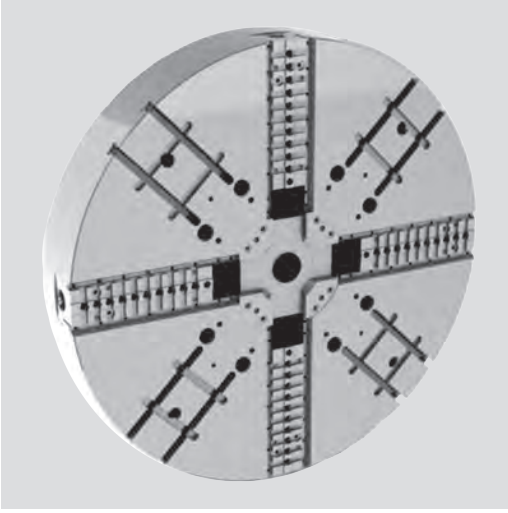

应用/客户利益

- 夹持大型方形和不规则形状的零件，采用2爪或4爪定心
- 得益于滑动槽的前端防护，本卡盘可用于立式机床
- 手动径向设置基爪
- 键槽型基爪（美国标准）

技术特点

- 夹紧力通过斜楔机构传递
- 手动径向设置基爪用于工件定心
- 基爪轮廓上的密封圈可防止铁屑进入
- 可使用卡爪箱手动夹紧安装在基爪之间的T型槽内

标准配置

4-爪卡盘
1 套软爪
安装螺钉
润滑脂枪

订货示例

4-爪卡盘 IR-C 1600/Z720

实际夹紧力图

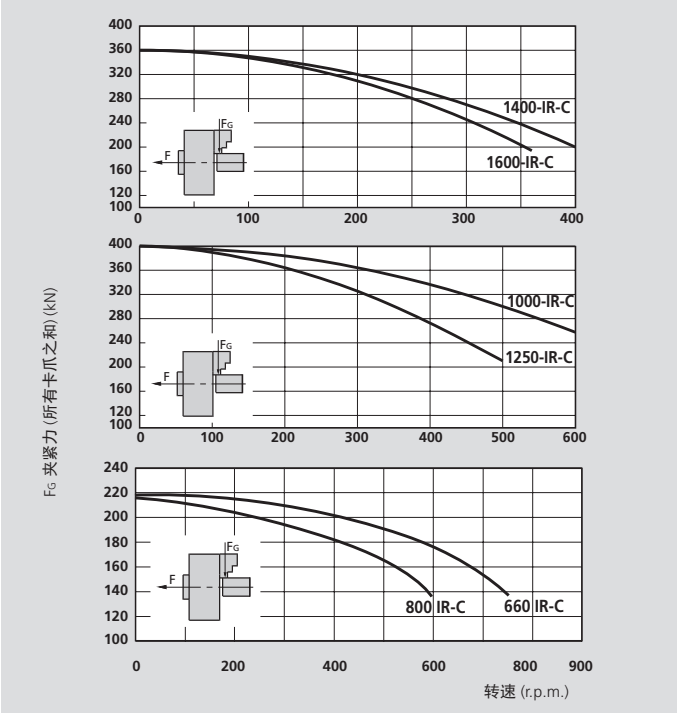

IR-C 卡盘的软爪和硬爪

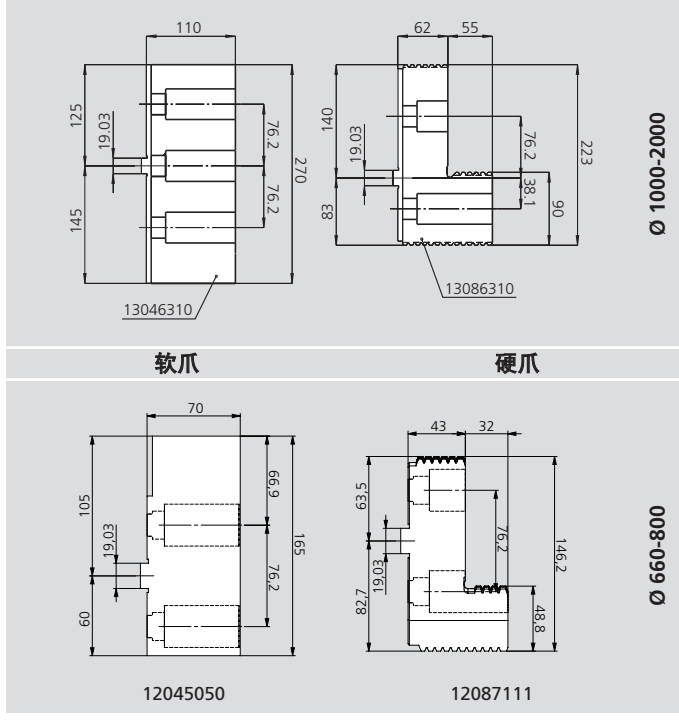

本图表中的数据适用于4爪卡盘，并且根据维修手册，使用SMW-AUTOBLOK K67润滑脂，最新润滑的情况下，使用标准软爪夹持在不超出卡盘外径处测量静态和动态夹紧力。

⚠ **安全建议/损坏的危险:**
当使用较高/较重的卡爪或夹持较大的直径时，需相应的减少推拉力/转速。

技术参数

SMW-AUTOBLOK 型号		IR-C 660	IR-C 800	IR-C 1000	IR-C 1250	IR-C 1400	IR-C 1600	IR-C 2000
卡爪径向行程 + (手动设置)	mm	20 + (20)	20 + (20)	23 + (30)	23 + (30)	24 + (40)	24 + (40)	24 + (40)
滑套轴向行程	mm	50	50	57	57	60	60	60
最大推拉力*	kN	120	120	180	180	200	200	200
最大夹紧力*	kN	215	215	320	320	360	360	360
最高转速	r.p.m.	750	600	550	450	380	340	280
重量 (不含卡爪)	kg	390	490	660	900	1425	1765	2730
转动惯量	kg·m2	16	40	84	178	347	562	1360
硬爪 (件)	Id. No.	12087111	12087111	13086310	13086310	13086310	13086310	13086310
软爪 (件)	Id. No.	12045050	12045050	13046310	13046310	13046310	13046310	13046310
推荐的驱动油缸	型号	SIN-S 150-175-200	SIN-S 150-175-200	SIN-S 250	SIN-S 250	SIN-S 250	SIN-S 250	SIN-S 250

* 内撑可减少 30 %的推拉力.

高精度动力卡盘 Ø 660 - 2000 mm

■ 径向设置卡爪
■ 中实
■ 4 爪 (所有直径)

IR-C

键槽型

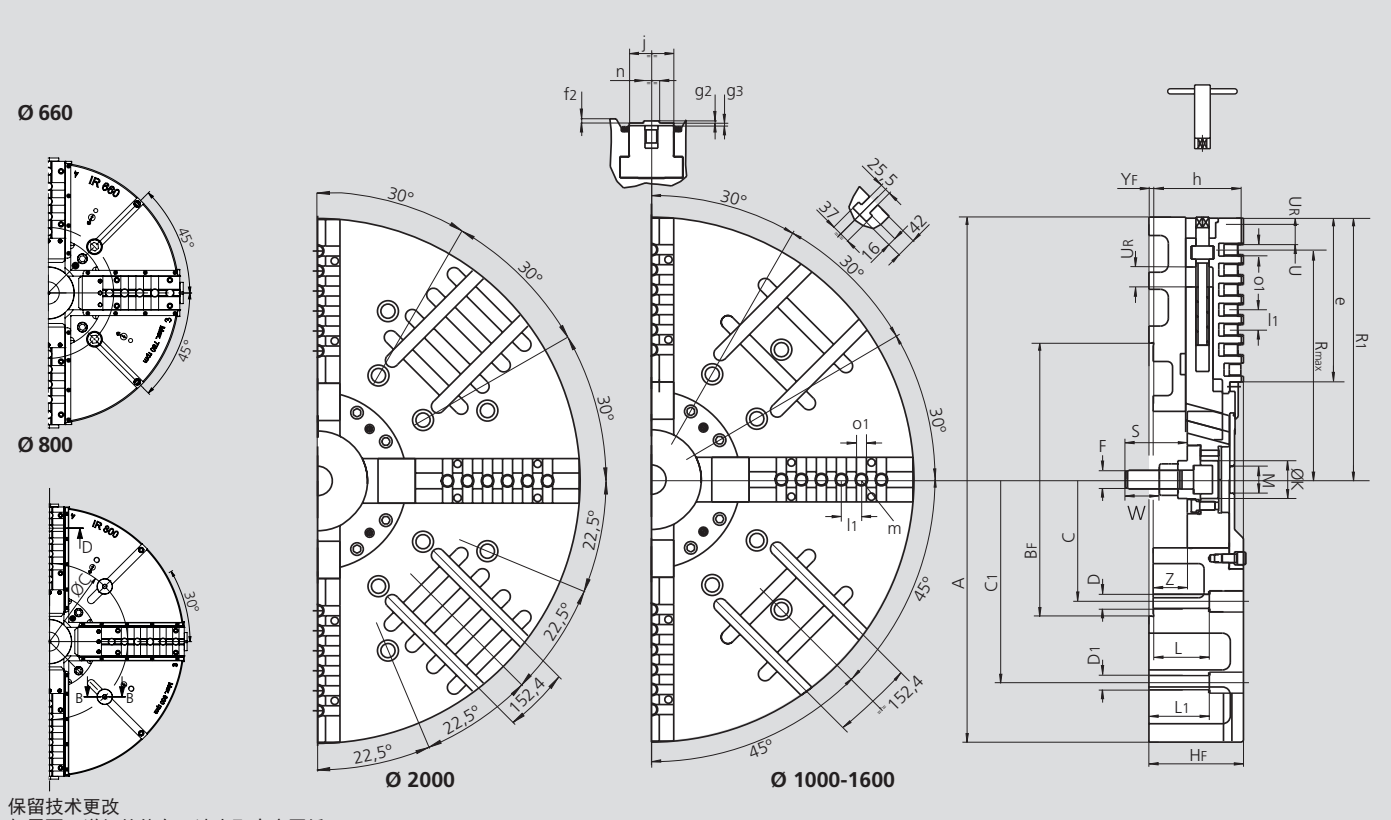

保留技术更改
如需要更详细的信息，请索取客户图纸

SMW-AUTOBLOK 型号			IR-C 660		IR-C 800		IR-C 1000		IR-C 1250		IR-C 1400	IR-C 1600	IR-C 2000
安装型式			Z380	A15	Z520	A20	Z520	A20	Z520	A20	Z720	Z720	Z720
	A	mm	660		800		1005		1250		1400	1600	2000
	BF H6	mm	380	285.775	520	417.775	520		520		720	720	720
	C	mm	330.2		463.6		463.6		463.6		647.6	647.6	647.6
	C1	mm	-		-		700		700		1110	1110	1110
	D	mm	27		27		27		27		33	33	33
	D1	mm	-		-		27		27		27	27	27
	F	mm	M30		M30		M36		M36		M36	M36	M36
	HF	mm	154		150		200		200		240	240	260
	K	mm	50		105		72.5		72.5		72.5	72.5	72.5
	L	mm	75		55		137		137		177	177	197
	L1	mm	-		-		145		145		177	177	205
	M	mm	M52 x 1.5		M52 x 1.5		M52 x 1.5		M52 x 1.5		M52 x 1.5	M52 x 1.5	M52 x 1.5
卡盘张开	R1	mm	340.5		400		502		623		696	796	996
卡盘张开	Rmax	mm	307		375		457		563		651	738	914
径向行程	U	mm	20		20		23		23		24	24	24
设定行程	UR	mm	20		20		30		30		40	40	40
	W	mm	57,5		60		65		65		65	65	65
	S	mm	97		95		118		118		118	118	118
	YF	mm	8		8		8		8		8	8	8
最大	Z	mm	56		66		75		75		100	100	120
最小	Z	mm	6		16		18		18		40	40	40
	e	mm	194		246		295		416		446	539	739
	f1	mm	-		-		-		-		-	-	-
	f2	mm	7		13		8		8		8	8	8
	g2	mm	3		3		4		4		4	4	4
	g3	mm	7		7		7		7		7	7	7
	h	mm	156		158		184		184		224	224	244
	j	mm	85		85		85		85		110	110	110
	l1	mm	38.1		38.1		38.1		38.1		38.1	38.1	38.1
	m	mm	M20		50		M24		M24		M24	M24	M24
	n h8	mm	12.7		50		30		30		30	30	30
	o1 H7	mm	19.03		19.03		19.03		19.03		19.03	19.03	19.03
„o1“ 十字凹槽数量			3		5		6		9		10	12	16
„m“ 螺纹数量			5		6		7		9		11	13	17

RAN

键槽型

高精度后拉卡盘 Ø 160 - 400 mm

- 倾斜基爪具有后拉效果
- 键槽型基爪
- 3爪

应用/客户利益

- 用于对垂直度和平行度要求较高的零件的一序或二序的加工
- 用于夹紧零件
- 只能用于外夹

RAN: 键槽型倾斜基爪具有后拉效果

技术特点

- 卡盘只能使用键槽型基爪
- 在使用硬质合金嵌入块夹紧未热处理过的直径上时，由于嵌入快能够刺入工件以提高后拉效果
- 中心通孔用于冷却液和/或空气的输送
- 卡盘体和内部零件经过表面淬火处理

标准配置

3 爪卡盘
安装螺钉

订货示例

3 爪卡盘 RAN 200/A6
或
3 爪卡盘 RAN 315/A8

实际夹紧力图

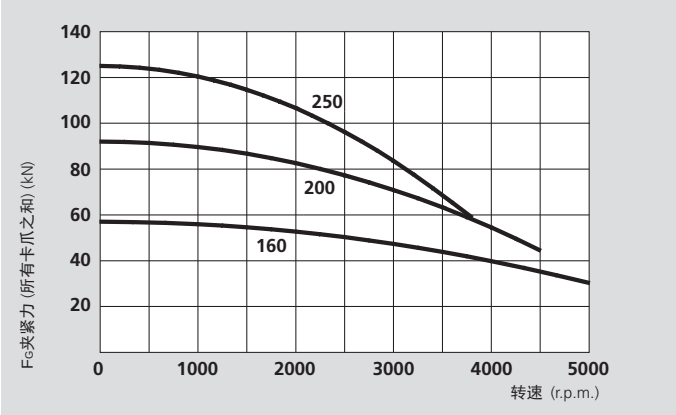

本图表中的数据适用于3爪卡盘，并且根据维修手册，使用SMW-AUTOBLOK K05润滑脂，最新润滑的情况下使用标准软爪夹持在不超出卡盘外径处测量静态和动态夹紧力。

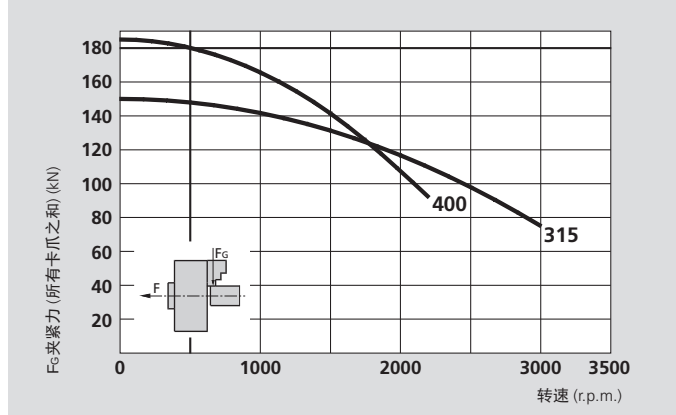

⚠ **安全建议/损坏的危险:**
当使用较高/较重的卡爪或夹持较大的直径时，需相应的减少推拉力/转速

技术参数

SMW-AUTOBLOK 型号		RAN 160	RAN 200	RAN 250	RAN 315	RAN 400
卡爪数量		3	3	3	3	3
卡爪径向行程	mm	5	5	6	8	8
卡爪轴向行程 (后拉)	mm	1.25	1.25	1.5	2	2
滑套轴向行程	mm	20	20	25	32	32
最大推拉力*	kN	25	40	55	65	80
最大夹紧力*	kN	57	92	125	150	185
最高转速	r.p.m.	5000	4500	3800	3000	2200
重量（不含卡爪）	kg	10	17	31	54	95
转动惯量	kg·m²	0.034	0.10	0.26	0.65	1.85
卡爪参考重量	kg	0.58	0.92	1.25	2.15	3.6
推荐的驱动油缸	型号	SIN-S 85 / 100	SIN-S 100 / 125	SIN-S 125 / 150	SIN-S 125 / 150	SIN-S 150 / 175

* 内撑可减少30%的推拉力

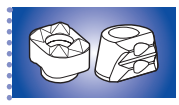
SMW-AUTOBLOK 444


SMW-AUTOBLOK 438


SMW-AUTOBLOK 297

高精度后拉卡盘 Ø 160 - 400 mm

- 倾斜基爪具有后拉效果
- 键槽型基爪
- 3 爪

RAN

键槽型

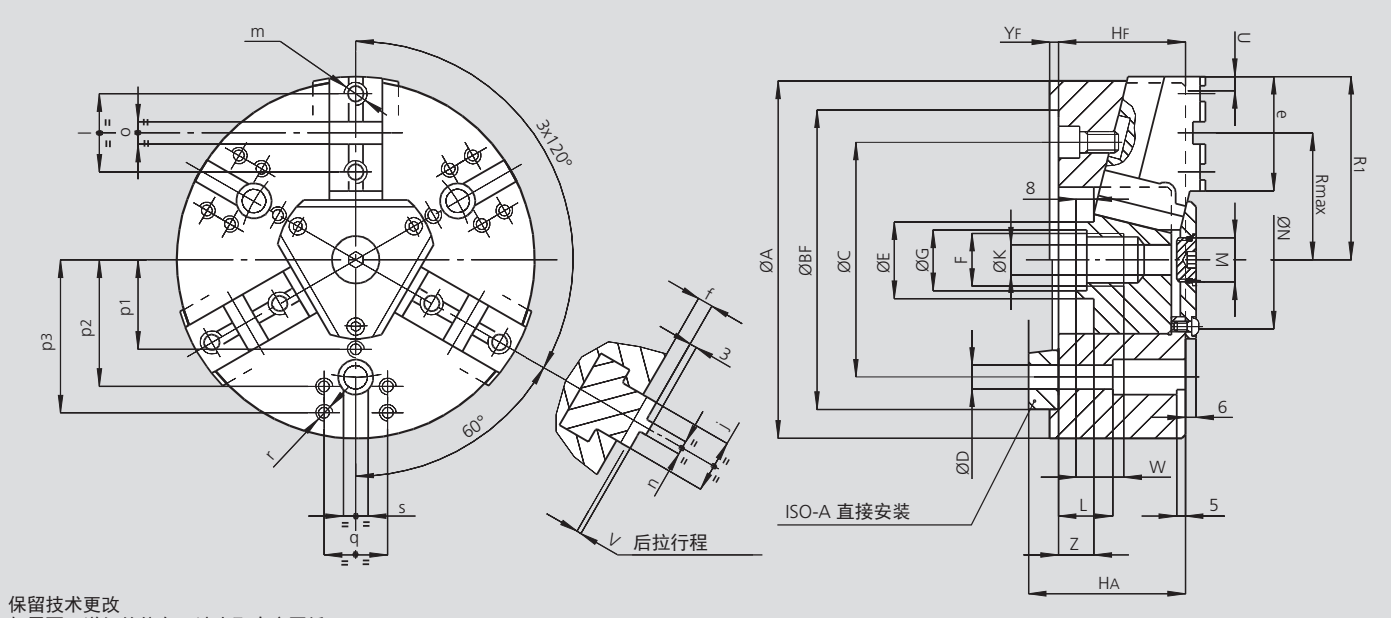

保留技术更改
如需要更详细的信息，请索取客户图纸

SMW-AUTOBLOK 型号			RAN 160		RAN 200		RAN 250		RAN 315		RAN 400	
安装型式			Z140	A5	Z170	A6	Z220	A8	Z220	A8	Z300	A11
	A	mm	165		203		250		305		390	
	BF H6	mm	140		170		220		220		300	
安装孔位置	**C**	mm	104.8		133.4		171.4		171.4		235	
安装孔直径	**D**	mm	11.5		13.5		17		17		21	
	E	mm	32		41		47		47		66	
	F	mm	M24 x 2		M32 x 1.5		M38 x 1.5		M38 x 1.5		M56 x 2	
	G	mm	25		33		39		39		57	
	HF/HA	mm	66	81	72	89	87	106	95	114	104	125
中心通孔	**K**	mm	16		18		25		25		36	
	L	mm	13		22		18		18		54	
	M	mm	M20 x 1		M24 x 1		M28 x 1.5		M28 x 1.5		M52 x 1.5	
	N	mm	75		90		105		112		145	
卡盘张开	**R1**	mm	85		104		128		155		198	
	Rmax	mm	56		72		88		105		133	
径向夹紧行程	**U**	mm	5		5		6		8		8	
后拉夹紧行程	**V**	mm	1.25		1.25		1.5		2		2	
	W	mm	20		25		25		25		35	
	YF	mm	5		5		5		5		6	
斜楔轴向行程	**Z**	mm	20		20		25		32		32	
	e	mm	57		65		84		103		130	
卡盘张开	**f**	mm	8.25		8.25		8.5		9		11	
	j	mm	24		30		36		36		45	
	l	mm	38		44.4		54		63.5		76.2	
	m	mm	M10		M12		M16		M16		M20	
	n h8	mm	7.94		7.94		12.7		12.7		12.7	
	o H7	mm	12.68		12.68		19.03		19.03		19.03	
	p1	mm	-		-		60		65		85	
	p2	mm	65		72		100		90		120	
	p3	mm	-		87		-		120		150	
	q	mm	36		36		60		60		80	
	r	mm	M8		M8		M10		M10		M12	
	s	mm	16		14		16		20		20	

CL-C

键槽型

CL-D

英制齿

高精度动力卡盘 Ø 80 - 315 mm

- 长行程
- 中实
- 2 爪

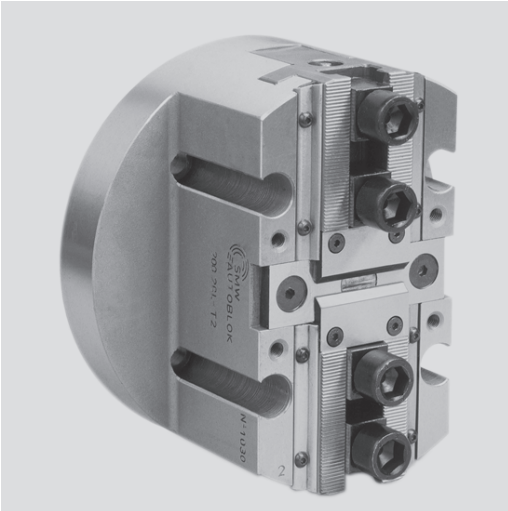

应用/客户利益

- 夹持不规则形状的零件，通常用在特殊用途的机床上，既可以用于夹持工件又可以用于抓取工件
- 适用于立式机床

CL-C: DIN 标准键槽型基爪 (Ø 80-160 mm)
CL-D: 英制齿基爪 (1/16" x 90°) (Ø 200-315 mm)

技术特点

- 每个卡爪超长行程
- 夹紧力通过斜楔机构传递
- 密封防铁屑

标准配置

2 爪卡盘
4 套T型块和螺钉 (Ø 200-315 mm)
不带软爪

订货示例

2 爪卡盘 CL-D 250/A8
或
2 爪卡盘 CL-C 100/Z92

实际夹紧力图

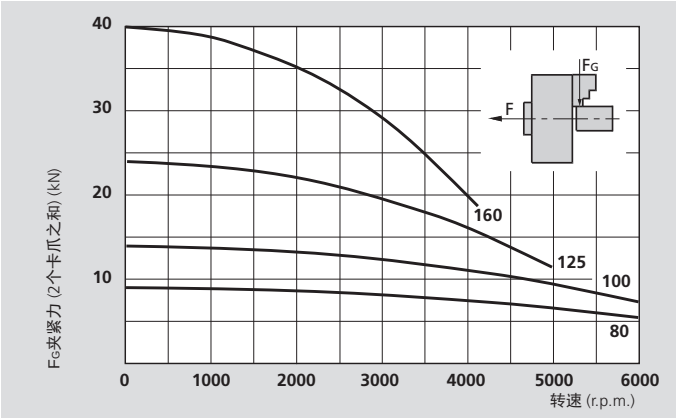

本图表中的数据适用于2爪卡盘，并且根据维修手册，使用SMW-AUTOBLOK K05润滑脂，最新润滑的情况下使用标准软爪夹持在不超出卡盘外径处测量静态和动态夹紧力。

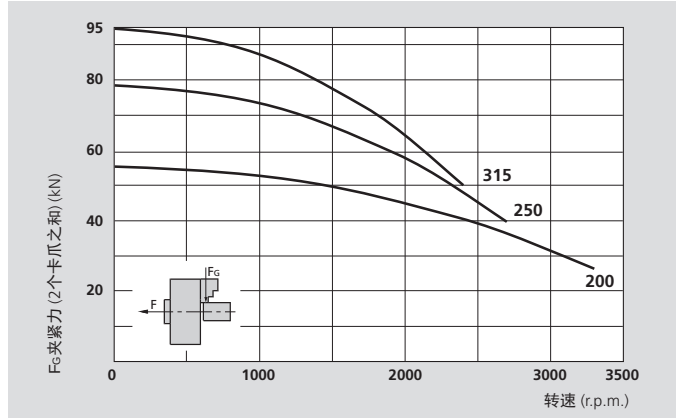

⚠ **安全建议/损坏的危险:**
当使用较高/较重的卡爪或夹持较大的直径时，需相应的减少推拉力/转速

技术参数

SMW-AUTOBLOK 型号		CL-C 80	CL-C 100	CL-C 125	CL-C 160	CL-D 200	CL-D 250	CL-D 315
卡爪数量		2	2	2	2	2	2	2
卡爪径向行程	mm	4.4	5.5	8	10	12	13	14
滑套轴向行程	mm	11	14	20	25	30	32	35
最大推拉力*	kN	6	9	15	25	35	50	60
最大夹紧力*	kN	9	14	24	40	55	78	95
最高转速	r.p.m.	6000	6000	5000	4100	3300	2700	2400
重量（不含卡爪）	kg	1.5	2.5	5	10	14	24	38
转动惯量	kg·m²	0.0012	0.003	0.010	0.03	0.065	0.18	0.41

* 内撑可减少30%的推拉力

SMW-AUTOBLOK 438

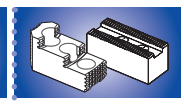

SMW-AUTOBLOK 440

SMW-AUTOBLOK 297

高精度动力卡盘 Ø 80 - 315 mm

- 长行程
- 中实
- 2 爪

CL-C 键槽型

CL-D 英制齿

1

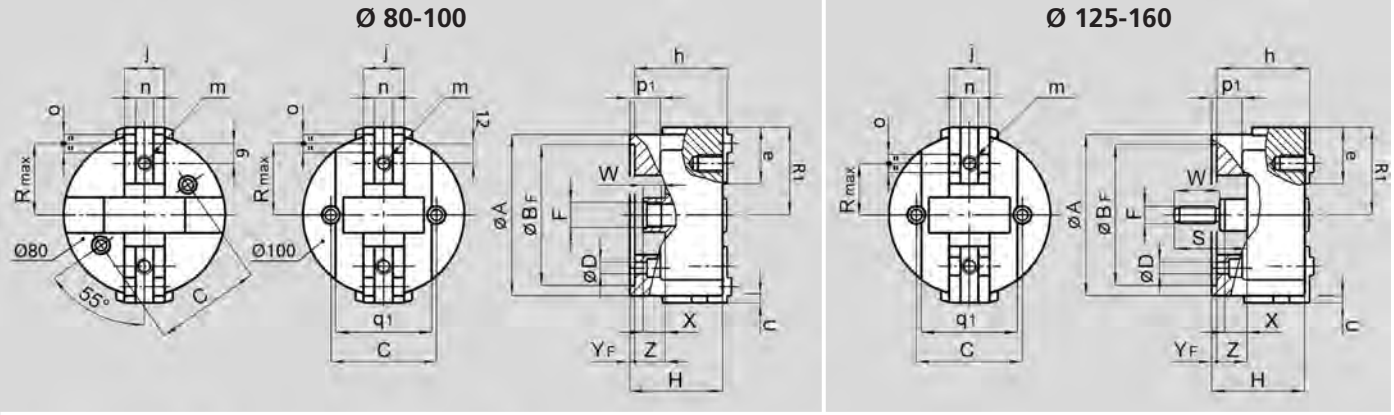

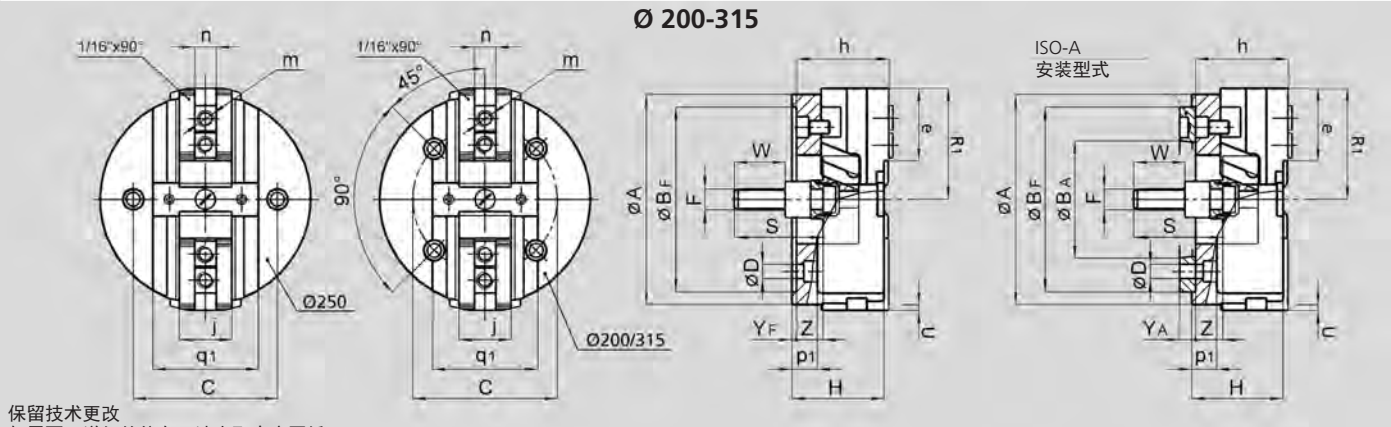

保留技术更改
如需要更详细的信息，请索取客户图纸

SMW-AUTOBLOK 型号			CL-C 80		CL-C 100		CL-C 125		CL-C 160		CL-D 200		CL-D 250		CL-D 315	
			Tongue & groove								Inch serration					
安装型式			Z74	-	Z92	-	Z115	-	Z140	A5	Z170	A6	Z220	A8	Z220	A8
	A	mm	80		100		125		160		200		250		315	
	BF H6	mm	74	-	92	-	115	-	140		170		220		220	
	BA	mm	-	-	-	-	-	-	-	82.563	-	106.375	-	139.719	-	139.719
	C	mm	60		75		92		104.8		133.4		171.4		171.4	
	D	mm	9	-	11	-	13.5	-	12	12	13.5	13.5	17	17	17	17
	F	mm	M16 x 1.5		M18 x 1.5		M16		M16		M20		M24		M24	
	HF/HA	mm	45	-	54	-	76	-	92	102	103	115	109	123	114	128
卡盘张开	R1	mm	40		50		68		87		108		132		165	
	Rmax	mm	32.4		43		38		51		-		-		-	
	S	mm	-		-		49		109		97		105		105	
卡爪行程	U	mm	4.4		5.5		8		10		12		13		14	
	W	mm	12		16		40		52		55		60		60	
	X	mm	14		11		6		22		8		10		10	
	YF/YA	mm	4	-	4	-	4	-	5	15	5	17	5	19	5	19
最小/最大	Z	mm	11 / 0		14 / 0		26 / 6		30 / 5		30 / 0		32 / 0		37 / 2	
	e	mm	24.5		32		46		56		70		86		120	
	h	mm	45		54		76		91		104		110		115	
	j	mm	20		22		30		40		50		62		62	
	m	mm	M8		M10		M12		M16		M16		M20		M20	
	n h8	mm	8		8		14		18		21		25.5		25.5	
	o	mm	8		8		16		18		-		-		-	
	p1	mm	-		22		30		30		31		33		36	
	q1	mm	-		60		75		95		110		125		140	

中空动力卡盘

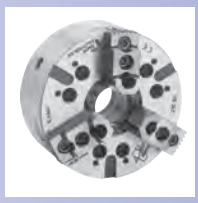

页 88

BH-D
英制齿

高精度动力卡盘
Ø 130 - 450 mm

- 大通孔
- 2, 3 和 4 爪

页 90

BH-M
公制齿

高精度动力卡盘
Ø 130 - 450 mm

- 大通孔
- 2, 3 和 4 爪

页 92

BH-D 大直径
英制齿

高精度动力卡盘
Ø 500 - 800 mm

- 大通孔
- 3 爪

页 94

BHD-FC
英制齿

BHM-FC
公制齿

高精度动力卡盘
Ø 165 - 630 mm

- 大通孔
- 离心力补偿
- 3 爪

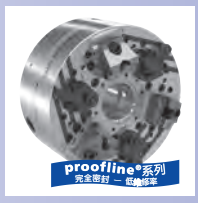

页 96

AG-2G-C
键槽型

AG-2G-M
公制齿

高精度动力卡盘
Ø 225 mm

- 大通孔
- 离心力补偿
- 3 爪
- **proofline® 卡盘** = 完全密封 – 低维修率

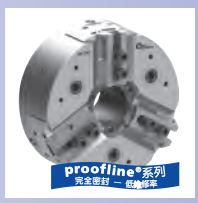

页 98

BP-D
英制齿

BP-M
公制齿

高精度动力卡盘
Ø 220 - 320 mm

- 大通孔
- 3 爪
- **proofline® 卡盘** = 完全密封 – 低维修率

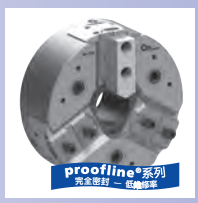

页 100

BP-C
键槽型

高精度动力卡盘
Ø 220 - 320 mm

- 大通孔
- 3 爪
- **proofline® 卡盘** = 完全密封 – 低维修率

页 102

BB-D
英制齿

BB-M
公制齿

高精度动力卡盘
Ø 140 - 315 mm

- 超大通孔
- 3 爪

页 104

HFKN-D/-M
英制齿/公制齿

HFKN-C
键槽型

高精度动力卡盘
Ø 110 - 500 mm

- 楔块设计
- 大通孔
- 3 爪

页 110

HFKS-2G
英制齿/公制齿

高精度动力卡盘
Ø 210 - 320 mm

- 带离心力补偿斜楔机构设计
- 大通孔
- 3 爪
- 重量减轻

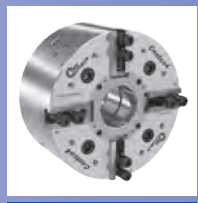

页 114

Centco4
英制齿

4-爪
Ø 210 - 400 mm

- 2轴独立自定心夹紧
- 离心力补偿
- 4 爪
- 大通孔

2

BH-D

英制齿

高精度动力卡盘 Ø 130 - 450 mm

■ 大通孔
■ 2, 3 和 4 爪

应用/客户利益

- 用于中空或局部中空夹紧
- 大通孔

BH-D: 英制齿基爪（1/16"x90°) (400 和 450 3/32"x90°)

技术特点

- 夹紧力通过斜楔机构传递
- 卡盘体经过表面淬火处理，保证了更高的精度和更长的使用寿命
- 2爪卡盘：直径315以下
- 3爪卡盘：所有直径
- 4爪卡盘：直径165以上

标准配置

2, 3 或 4 爪卡盘
1 套T型块和螺钉
1 套软爪
安装螺钉

订货示例

2 爪卡盘 BH-D 210/A6
或
3 爪卡盘 BH-D 250/A8

实际夹紧力图

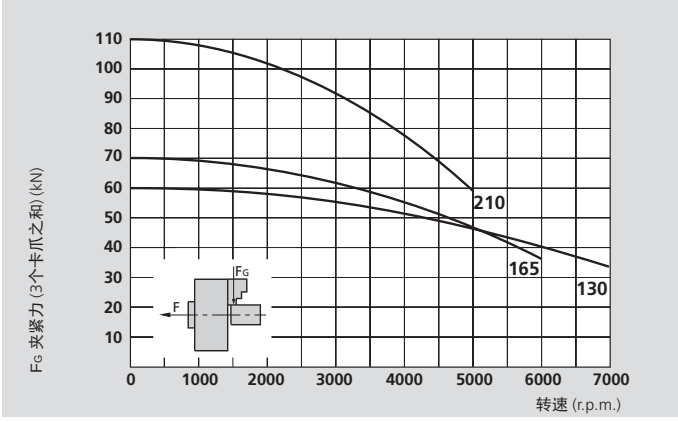

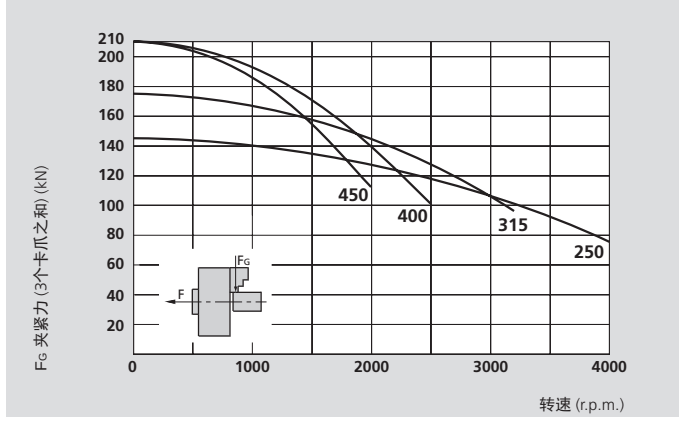

本图表中的数据适用于3爪卡盘，并且根据维修手册使用SMW-AUTOBLOK K05润滑脂最新润滑的情况下，使用标准软爪夹持在不超出卡盘外径处测量静态和动态夹紧力。

⚠ **安全建议/损坏的危险:**
当使用较高/较重的卡爪和/或夹持较大的直径时，需相应的减少推拉力/转速。

技术参数

SMW-AUTOBLOK 型号		BH-D 130		BH-D 165			BH-D 210			BH-D 250			BH-D 315			BH-D 320	BH-D 400		BH-D 450	
卡爪数量		2	3	2	3	4	2	3	4	2	3	4	2	3	4	3	3	4	3	4
通孔直径	mm	32		46			52			66			95			103	118		118	
卡爪径向行程	mm	3.2		3.2			4			5			5			5	6.5		6.5	
滑块轴向行程	mm	15		15			19			24			24			24	31		31	
最大推拉力*	kN	15	22	17	25	25	25	38	38	34	50	50	40	60	60	60	70	70	70	70
最大夹紧力*	kN	42	60	48	70	70	72	110	110	98	145	145	115	175	175	175	210	210	210	210
最高转速	r.p.m.	7000	7000	6000	6000	5000	5000	5000	4300	4000	4000	3400	3200	3200	2700	3200	2500	2000	2000	1700
重量 (不含卡爪)	kg	5		9.5			19			30			46			52	86		135	
转动惯量	kg·m²	0.012		0.036			0.12			0.27			0.62			0.72	2		3.5	
推荐的驱动油缸		SIN-S 85 / 100		SIN-S 100			SIN-S 100 / 125			SIN-S 125 / 150			SIN-S 125 / 150			SIN-S 125 / 150	SIN-S 150 / 175			
		VNK-T2 70-37		VNK-T2 102-46			VNK-T2 130-52			VNK-T2 150-67			VNK-T2 225-95			VNK-T2 250-110	VNK-T2 320-127			

* 内撑可减少 30 %的推拉力


SMW-AUTOBLOK 438

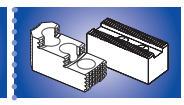
SMW-AUTOBLOK 440


SMW-AUTOBLOK 297

高精度动力卡盘 Ø 130 - 450 mm

BH-D

■ 大通孔
■ 2, 3 和 4 爪

英制齿

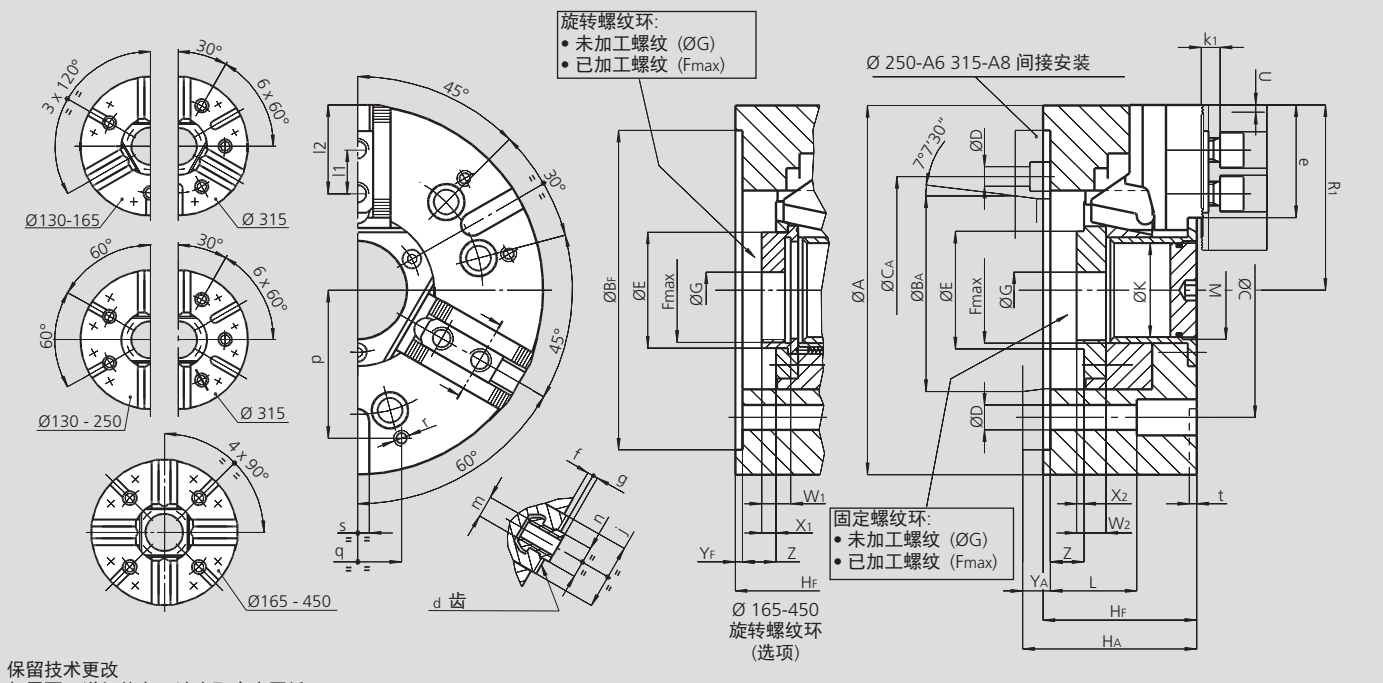

保留技术更改
如需要更详细信息，请索取客户图纸

SMW-AUTOBLOK 型号			BH-D 130		BH-D 165		BH-D 210		BH-D 250			BH-D 315			BH-D 320			BH-D 400		BH-D 450	
安装型式			Z115	A4	Z140	A5	Z170	A6	Z220	A6	A8	Z300	A8	A11	Z300	A8	A11	Z300	A11	Z300	A11
	A	mm	130		165		210		254			315			320			390		450	
	BF/BA H6	mm	115	63.513	140	82.563	170	106.375	220	106.375	139.719	300	139.719	196.869	300	139.719	196.869	300	196.869	300	196.869
	C	mm	82.6		104.8		133.4		171.4	-	171.4	235	-	235	235	-	235	235		235	
	CA	mm	-	-	-	-	-	-	-	133.4	-	-	171.4	-	-	171.4	-	-	-	-	-
	D	mm	11.5		11.5		13.5		17	13.5	17	21	17	21	21	17	21	21		21	
	E	mm	43.5		(*)		67		78			111			119			143		143	
	Fmax	mm	M38 x 1.5		(**)		M60 x 1.5		M72 x 1.5			M102 x 2			M110 x 2			M130 x 2		M130 x 2	
	G	mm	12.5		20		20		25			25			35			70		70	
	HF/HA	mm	67	75	77	87	92	104	105	124	119	111	136	127	111	136	127	128	143	128	143
	K	mm	32		46		52		66			95			103			118		118	
	L	mm	51		61		66		59			33			33			101		101	
	M	mm	M35 x 1.5		M48 x 1.5		M54 x 1.5		M68 x 2			M98 x 2			M106 x 2			M120 x 2		M120 x 2	
卡盘张开	R1	mm	66.5		84.5		105.5		127.5			158			162			195		225	
卡爪行程	U	mm	3.2		3.2		4		5			5			5			6.5		6.5	
	W1/W2	mm	- / 14		18 / 16		20 / 18		20 / 20			23 / 23			23 / 40			33 / 35		33 / 35	
	X1/X2	mm	- / 6		11 / 5		10 / 4		11 / 6			12 / 7			12 / 24			19 / 17		19 / 17	
	YF/YA	mm	5	13	5	15	5	17	5	24	19	5	30	21	5	30	21	6	21	6	21
最大/最小	Z	mm	15 / 0		15 / 0		19 / 0		24 / 0			24 / 0			0 / -24			31 / 0		31 / 0	
齿	d	inch	1/16" x 90°		1/16" x 90°		1/16" x 90°		1/16" x 90°			1/16" x 90°			1/16" x 90°			3/32" x 90° (1)		3/32" x 90°	
	e	mm	39		49.5		66		77.5			93			93			116.5		146.5	
	f	mm	2		3		3		4			4			4			5		5	
	g	mm	2.5		2.5		2.5		3.5			3.5			3.5			3.5		3.5	
	j	mm	30		33		38		45			45			45			62		62	
	k1	mm	10		10		11		12			12			12			14		14	
	l1	mm	16		16.5		23		30			30			30			31		31	
最大/最小	l2	mm	32 / 23		41 / 24		56 / 33		62 / 43			78 / 43			78 / 43			90 / 49		120 / 49	
	m	mm	M8		M10		M12		M16			M16			M16			M20		M20	
	n h8	mm	12		14		17		21			21			21			25.5		25.5	
	p	mm	52		65		80		102			100			100			150		150	
	q	mm	30		36		45		60			60			60			80		80	
	r	mm	M6		M8		M8		M10			M10			M10			M12		M12	
	s H12	mm	12		16		16		16			20			20			20		20	
	t	mm	5		5		5		5			5			5			5		5	

* E 固定联接螺纹 Ø 60
E 旋转联接螺纹 Ø 56
** F_{max} 固定联接螺纹 M55 x 2
F_{max} 旋转联接螺纹 M50 x 1.5
(1) 根据要求可提供 1/16 x 90° 的齿

BH-M

公制齿

高精度动力卡盘 Ø 130 - 450 mm

■ 大通孔
■ 2, 3 和 4 爪

应用/客户利益

- 用于中空或局部中空夹紧
- 大通孔

BH-M: 公制齿基爪 (1.5 mm x 60°)
(适用于日本卡爪)

技术特点

- 夹紧力通过斜楔机构传递
- 卡盘体经过表面淬火处理，保证了更高的精度和更长的使用寿命
- 2 爪卡盘：直径315以下
- 3 爪卡盘：所有直径
- 4 爪卡盘：直径165以上

标准配置

2, 3 或 4 爪卡盘
1 套T型块和螺钉
1 套软爪
安装螺钉

订货示例

2 爪卡盘 BH-M 210/A6
或
3 爪卡盘 BH-M 250/A8

实际夹紧力图

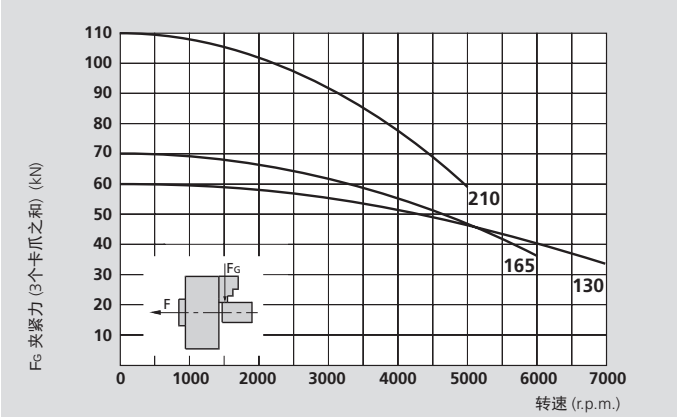

本图表中的数据适用于3爪卡盘，并且根据维修手册使用SMW-AUTOBLOK K05润滑脂最新润滑的情况下，使用标准软爪夹持在不超出卡盘外径的地方测量静态和动态夹紧力。

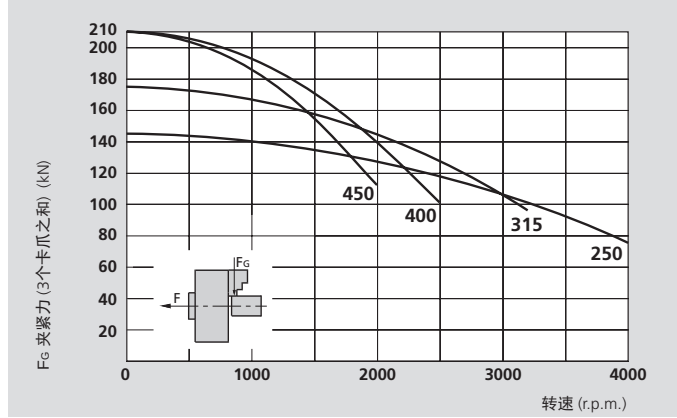

⚠ **安全建议/损坏的危险:**
当使用较高/较重的卡爪和/或夹持较大的直径时，需相应的减少推拉力/转速。

技术参数

SMW-AUTOBLOK 型号		BH-M 130		BH-M 165			BH-M 210			BH-M 250			BH-M 315			BH-M 320	BH-M 400		BH-M 450	
卡爪数量		2	3	2	3	4	2	3	4	2	3	4	2	3	4	3	3	4	3	4
通孔直径	mm	32		46			52			66			95			103	118		118	
卡爪径向行程	mm	3.2		3.2			4			5			5			5	6.5		6.5	
滑块轴向行程	mm	15		15			19			24			24			24	31		31	
最大推拉力*	kN	15	22	17	25	25	25	38	38	34	50	50	40	60	60	60	70	70	70	70
最大夹紧力*	kN	42	60	48	70	70	72	110	110	98	145	145	115	175	175	175	210	210	210	210
最高转速	r.p.m.	7000	7000	6000	6000	5000	5000	5000	4300	4000	4000	3400	3200	3200	2700	3200	2500	2000	2000	1700
重量 (不含卡爪)	kg	5		9.5			19			30			46			52	86		135	
转动惯量	kg·m²	0.012		0.036			0.12			0.27			0.62			0.72	2		3.5	
推荐的驱动油缸		SIN-S 85 / 100		SIN-S 100			SIN-S 100 / 125			SIN-S 125 / 150			SIN-S 125 / 150			SIN-S 125 / 150	SIN-S 150 / 175			
		VNK-T2 70-37		VNK-T2 102-46			VNK-T2 130-52			VNK-T2 150-67			VNK-T2 225-95			VNK-T2 250-110	VNK-T2 320-127			

* 内撑可减少 30 %的推拉力


SMW-AUTOBLOK 438

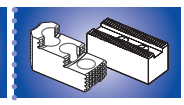
SMW-AUTOBLOK 440


SMW-AUTOBLOK 297

高精度动力卡盘 Ø 130 - 450 mm

■ 大通孔
■ 2, 3 和 4 爪

BH-M

公制齿

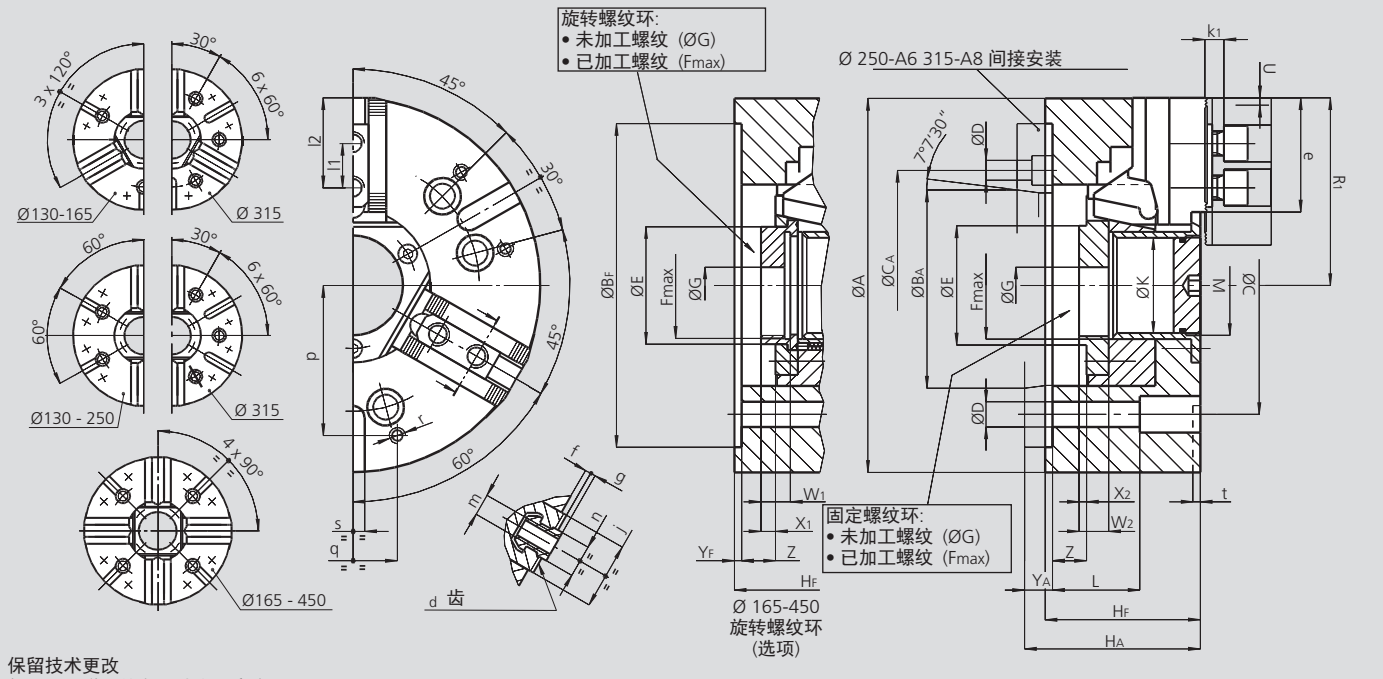

保留技术更改
如需要更详细信息，请索取客户图纸

SMW-AUTOBLOK 型号			BH-M 130		BH-M 165		BH-M 210		BH-M 250			BH-M 315			BH-M 320			BH-M 400		BH-M 450	
安装型式			Z115	A4	Z140	A5	Z170	A6	Z220	A6	A8	Z300	A8	A11	Z300	A8	A11	Z300	A11	Z300	A11
	A	mm	130		165		210		254			315			325			390		450	
	BF/BA H6	mm	115	63.513	140	82.563	170	106.375	220	106.375	139.719	300	139.719	196.869	300	139.719	196.869	300	196.869	300	196.869
	C	mm	82.6		104.8		133.4		171.4	-	171.4	235	-	235	235	-	235	235		235	
	CA	mm	-	-	-	-	-	-	-	133.4	-	-	171.4	-	-	171.4	-	-	-	-	-
	D	mm	11.5		11.5		13.5		17	13.5	17	21	17	21	21	17	21	21		21	
	E	mm	43.5		(*)		67		81			111			119			143		143	
	Fmax	mm	M38 x 1.5		(**)		M60 x 2		M75 x 2			M100 x 2			M110 x 2			M130 x 2		M130 x 2	
	G	mm	12.5		20		20		25			25			32			70		70	
	HF/HA	mm	67	75	77	87	92	104	105	124	119	111	136	127	111	136	127	128	143	128	143
	K	mm	32		46		52		66			95			103			118		118	
	L	mm	51		61		66		59			33			33			101		101	
	M	mm	M35 x 1.5		M48 x 1.5		M54 x 1.5		M68 x 2			M98 x 2			M106 x 2			M120 x 2		M120 x 2	
卡盘张开	R1	mm	66.5		84.5		105.5		127.5			158			162			195		225	
卡爪行程	U	mm	3.2		3.2		4		5			5			5			6.5		6.5	
	W1/W2	mm	- / 14		18 / 16		20 / 18		33 / 38			33 / 40			23 / 40			33 / 35		33 / 35	
	X1/X2	mm	- / 6		11 / 5		11 / 5		24 / 24			24 / 24			12 / 24			19 / 17		19 / 17	
	YF/YA	mm	5	13	5	15	5	17	5	24	19	5	30	21	5	30	21	6	21	6	21
最大/最小	Z	mm	15 / 0		15 / 0		19 / 0		24 / 0			24 / 0			0 / -24			31 / 0		31 / 0	
齿	d	mm	1.5 x 60°		1.5 x 60°		1.5 x 60°		1.5 x 60°			1.5 x 60°			1.5 x 60°			1.5 x 60°		1.5 x 60°	
	e	mm	39		49.5		66		77.5			93			93			116.5		146.5	
	f	mm	2		3		3		4			4			4			5		5	
	g	mm	2.5		2.5		2.5		3.5			3.5			3.5			3.5		3.5	
	j	mm	30		33		38		45			45			45			62		62	
	k1	mm	10		10		11		12			12			12			14		14	
	l1	mm	16		20		25		30			30			30			34		34	
最大/最小	l2	mm	32 / 23		41 / 24		56 / 33		62 / 43			78 / 43			78 / 43			90 / 49		120 / 49	
	m	mm	M8		M10		M12		M12			M16			M16			M20		M20	
	n h8	mm	12		12		14		16			21			21			22		22	
	p	mm	52		65		80		102			100			100			150		150	
	q	mm	30		36		45		60			60			60			80		80	
	r	mm	M6		M8		M8		M10			M10			M10			M12		M12	
	s H12	mm	12		16		16		16			20			20			20		20	
	t	mm	5		5		5		5			5			5			5		5	

* E 固定联接螺纹 Ø 60
E 旋转联接螺纹 Ø 56
** F_{max} 固定联接螺纹 M55 x 2
F_{max} 旋转联接螺纹 M50 x 1.5

BH-D

大直径
英制齿

高精度动力卡盘 Ø 500 - 800 mm

■ 大通孔
■ 3 爪

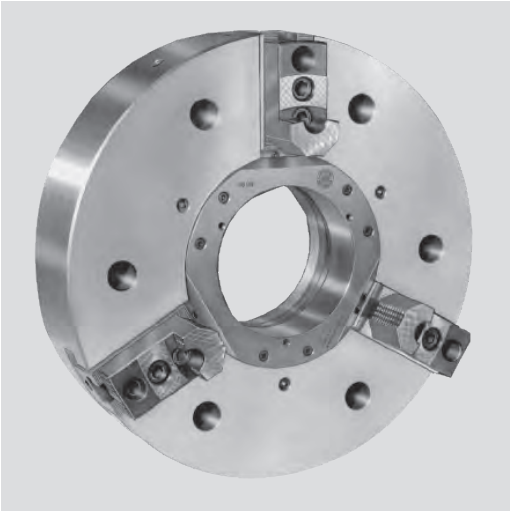

应用/客户利益
- 用于中空或局部中空夹紧
- 大通孔

BH-D: 英制齿基爪 3/32"x 90°

技术特点
- 夹紧力通过斜楔机构传递

标准配置
3 爪卡盘
1 套T型块和螺钉
1 套软爪
未车联接螺纹
安装螺钉

订货示例
3 爪卡盘 BH-D 500/A15
或
3 爪卡盘 BH-D 800/Z520

实际夹紧力图

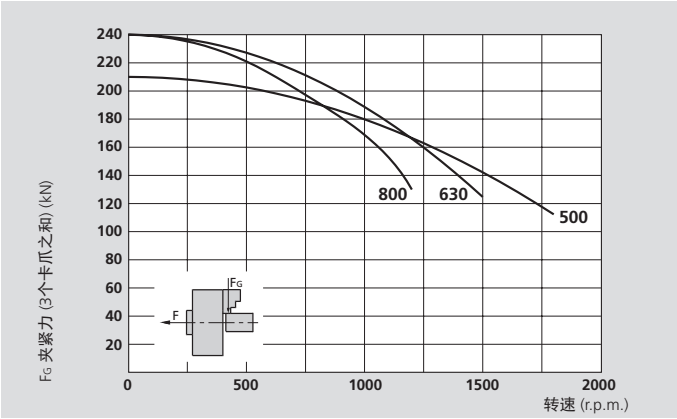

本图表中的数据适用于3爪卡盘，并且根据维修手册使用SMW-AUTOBLOK K05润滑脂最新润滑的情况下，使用标准软爪夹持在不超出卡盘外径处测量静态和动态夹紧力。

⚠ **安全建议/损坏的危险:**
当使用较高/较重的卡爪和/或夹持较大的直径时，需相应的减少推拉力/转速。

技术参数

SMW-AUTOBLOK 型号		BH-D 500	BH-D 630	BH-D 800
卡爪数量		**3**	**3**	**3**
通孔直径	mm	180	230	230
卡爪径向行程	mm	6.5	9	9
滑块轴向行程	mm	31	34	34
最大推拉力*	kN	70	100	100
最大夹紧力*	kN	210	240	240
最高转速	r.p.m.	1800	1500	1200
重量 (不含卡爪)	kg	140	280	530
转动惯量	kg·m²	5	16	47
推荐的驱动油缸		**SIN-S 150 / 200**	**SIN-S 150 / 200**	**SIN-S 150 / 200**
		VSG 450-165	**VSG 550-205**	**VSG 550-205**

* 内撑可减少 30 %的推拉力


SMW-AUTOBLOK 438

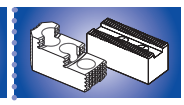
SMW-AUTOBLOK 440


SMW-AUTOBLOK 297

高精度动力卡盘 Ø 500 - 800 mm

■ 大通孔
■ 3 爪

BH-D

大直径
英制齿

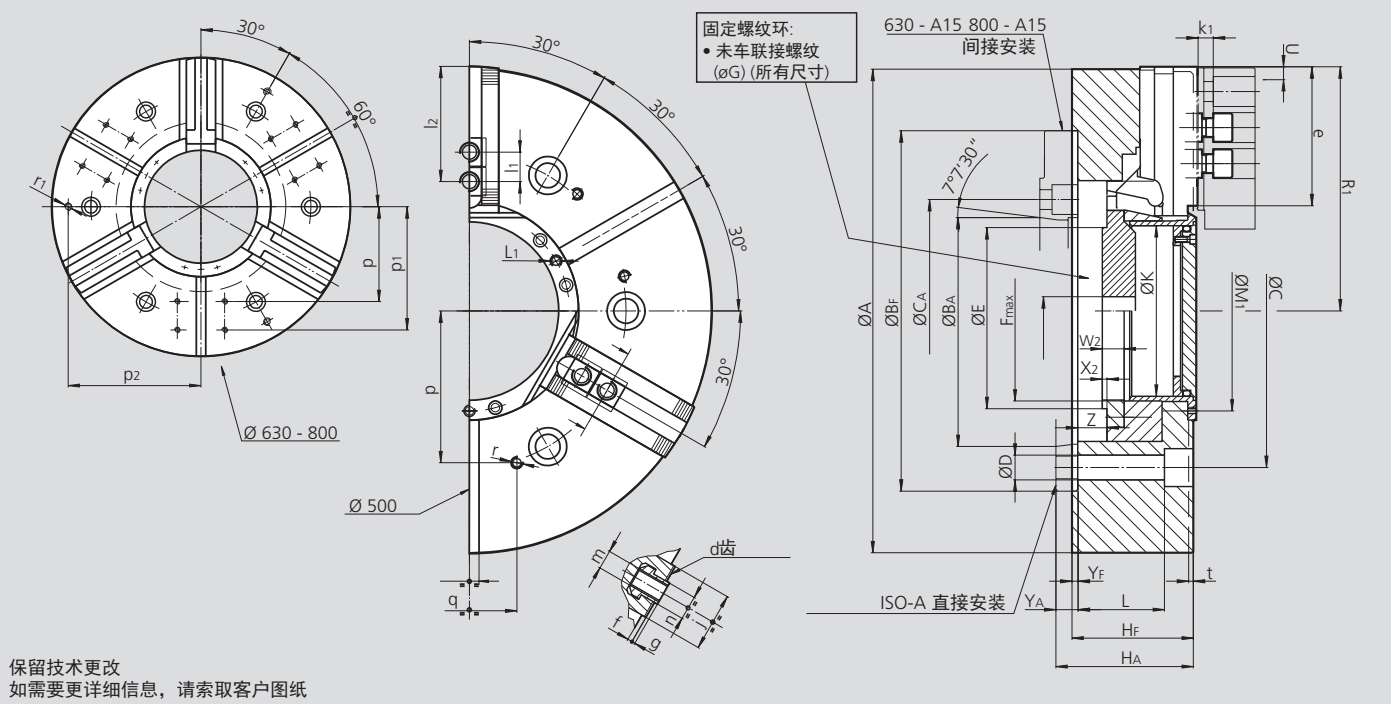

保留技术更改
如需要更详细信息，请索取客户图纸

SMW-AUTOBLOK 型号			BH-D 500		BH-D 630			BH-D 800		
安装型式			Z380	A15	Z520	A15	A20	Z520	A15	A20
	A	mm	510		630			800		
	BF/BA H6	mm	380	285.775	520	285.775	412.775	520	285.775	412.775
	C	mm	330.2		463.6	-	463.6	463.6	-	463.6
	CA	mm	-	-	-	330.2	-	-	330.2	-
	D	mm	26			26		26		
	E	mm	206		260			260		
	Fmax	mm	M190 x 3 (*)		M250 x 3 (*)			M250 x 3 (*)		
	G	mm	30		30			30		
	HF/HA	mm	128	145	150	184	169	150	184	169
	K	mm	180		230			230		
	L	mm	91		99			99		
	L1	mm	M8 / 9		M8 / 16			M8 / 16		
	M1	mm	211		270			270		
卡盘张开	R1	mm	257.5		314			399		
卡爪行程	U	mm	6.5		9			9		
	W2	mm	23		23			23		
	X2	mm	5		5			5		
	YF/YA	mm	6	23	6	40	25	6	40	25
最大/最小	Z	mm	31 / 0		34 / 0			34 / 0		
BH-D 齿	d	inch	3/32" x 90°		3/32" x 90°			3/32" x 90°		
	e	mm	146.5		152			237		
	f	mm	5		10			10		
	g	mm	3.5		3.5			3.5		
	j	mm	62		62			62		
	k1	mm	16		16			16		
	l1	mm	38		38			38		
最大/最小	l2	mm	121 / 53		127 / 53			212 / 53		
	m	mm	M20		M20			M20		
	n h8	mm	25.5		25.5			25.5		
	p	mm	160		200			200		
	p1	mm	-		260			260		
	p2	mm	-		280			280		
	q	mm	100		100			100		
	r	mm	M12 / 22		M12 / 22			M12 / 22		
	r1	mm	-		M16 / 28			M16 / 28		
	s H12	mm	20		20			20		
	t	mm	5		5			5		

* 在未车联接螺纹上最大可车的螺纹尺寸

BHD-FC 英制齿 | BHM-FC 公制齿

高精度动力卡盘 Ø 165 - 630 mm

■ 离心力补偿
■ 大通孔
■ 3 爪

应用/客户利益

- 用于中空或局部中空夹紧
- 大通孔
- 离心力补偿，适合高速加工
- 高速时夹紧力损失小，所以可以以较低的夹紧力夹紧局部变形的零件

BHD-FC: 英制齿基爪 (1/16" x 90°, 3/32" x 90°)
BHM-FC: 公制齿基爪 (1.5 mm x 60°) (Ø 165-400 mm)
(适用于日本卡爪)

技术特点

- 夹紧力通过斜楔机构传递
- 通过配重块实现离心力补偿，以使夹紧力在高速时损失更小
- 卡盘体（Ø 315以下）经过表面淬火处理，保证了更高的精度和更长的使用寿命

标准配置

3 爪卡盘
1 套T型块和螺钉
1 套软爪
安装螺钉

订货示例

3 爪卡盘 BHD-FC 210/A6
或
3 爪卡盘 BHM-FC 250/Z220

实际夹紧力图

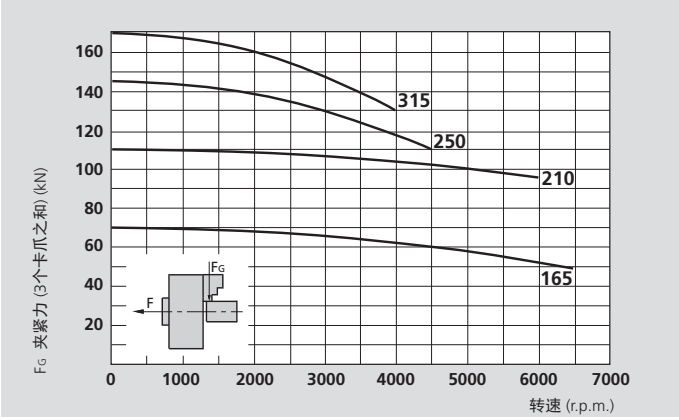

本图表中的数据适用于3爪卡盘，并且根据维修手册使用SMW-AUTOBLOK K05润滑脂最新润滑的情况下，使用标准软爪夹持在不超出卡盘外径处测量静态和动态夹紧力。

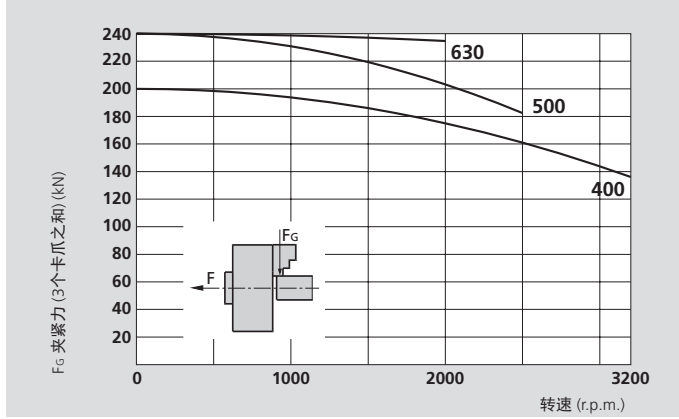

⚠ **安全建议/损坏的危险**:
当使用较高/较重的卡爪和/或夹持较大的直径时，需相应的减少推拉力/转速。

技术参数

SMW-AUTOBLOK 型号		BHD-FC 165 BHM-FC 165	BHD-FC 210 BHM-FC 210	BHD-FC 250 BHM-FC 250	BHD-FC 315 BHM-FC 315	BHD-FC 400 BHM-FC 400	BHD-FC 500 -	BHD-FC 630 -
卡爪数量		**3**	**3**	**3**	**3**	**3**	**3**	**3**
通孔直径	mm	45	52	66	95	118	125	165
卡爪径向行程	mm	3.2	4	5	5	6.5	9	9
滑块轴向行程	mm	15	19	24	24	31	34	34
最大推拉力*	kN	25	38	50	60	70	100	100
最大夹紧力**	kN	70	110	145	170	200	240	240
最高转速	r.p.m.	6500	6000	4500	4000	3200	2500	2000
重量 (不含卡爪)	kg	11	21	32	50	95	160	335
转动惯量	kg·m²	0.042	0.13	0.29	0.67	2	5.2	18
推荐的驱动油缸	**SIN-S**	**100**	**100 / 125**	**125 / 150**	**125 / 150**	**150 / 175**	**150 / 175 / 200**	**175 / 200**
	VNK-T2 / VSG	**102-46**	**130-52**	**150-67**	**225-95**	**320-127**	**320-127**	**450 / 165**

* 内撑可减少 30 %的推拉力


SMW-AUTOBLOK 438

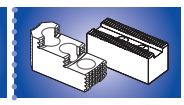
SMW-AUTOBLOK 440


SMW-AUTOBLOK 297

高精度动力卡盘 Ø 165 - 630 mm

- 离心力补偿
- 大通孔
- 3 爪

BHD-FC 英制齿

BHM-FC 公制齿

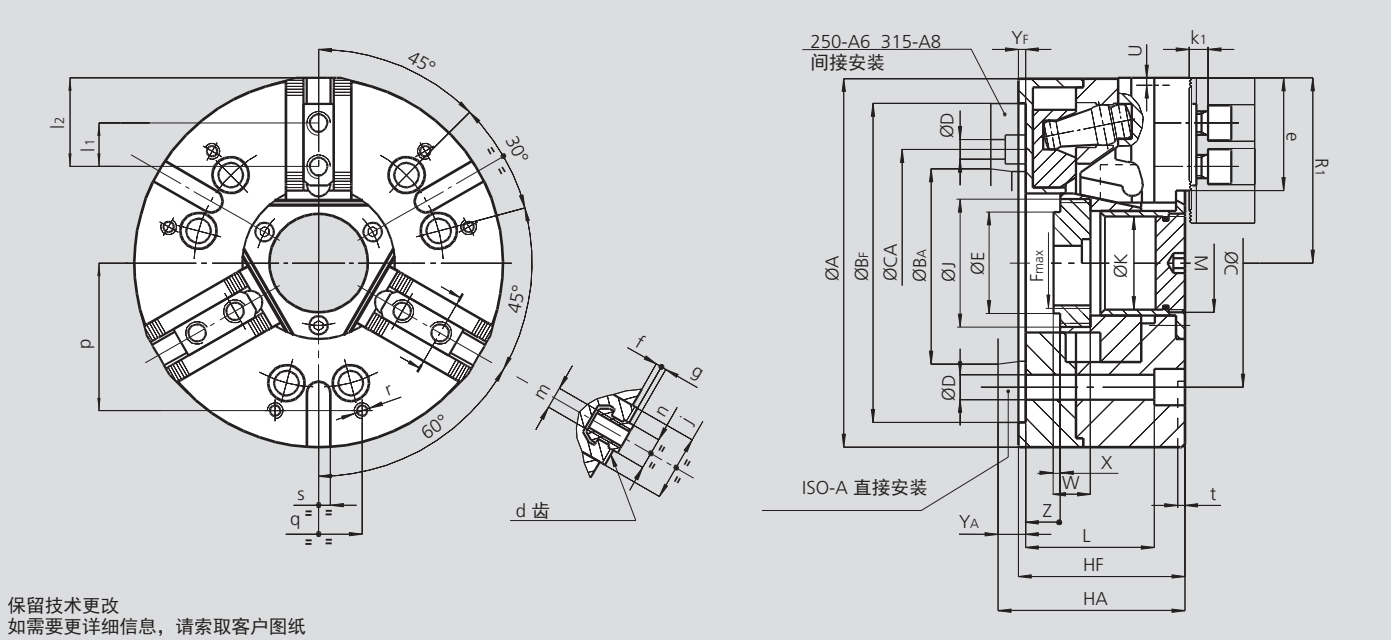

保留技术更改
如需要更详细信息，请索取客户图纸

SMW-AUTOBLOK 型号			BHD-FC 165 BHM-FC 165		BHD-FC 210 BHM-FC 210		BHD-FC 250 BHM-FC 250			BHD-FC 315 BHM-FC 315			BHD-FC 400 BHM-FC 400		BHD-FC 500 -		BHD-FC 630 -	
安装型式			Z140	A5	Z170	A6	Z220	A6	A8	Z300	A8	A11	Z300	A11	Z380	A15	Z380	A15
	A	mm	168		210		250			315			390		510		630	
	BF/BA H6	mm	140	82.563	170	106.375	220	106.375	139.719	300	139.719	196.869	300	196.869	380	285.775	380	285.775
	C	mm	104.8		133.4		171.4	-	171.4	235	-	235	235		330.2		330.2	
	CA	mm	-	-	-	-	-	133.4	-	-	171.4	-	-		-		-	
	D	mm	11.5		13.5		17	13.5	17	21	17	21	21		25		25	
	E	mm	58		67		78			111			140		148		198	
	F/Fmax	mm	M52 x 1.5		M60 x 1.5		M72 x 1.5			M105 x 2			M130 x 2		M135 x 2		M175 x 2	
	J	mm	M60 x 1.5		M72 x 1.5		M88 x 1.5			M120 x 2			M145 x 2		M160 x 2		M195 x 2	
	HF/HA	mm	90	100	100	112	115	134	129	120	145	136	143	158	160	177	160	177
	K	mm	45		52		66			95			118		125		165	
	L	mm	72		83		89			72			115		129		129	
	M	mm	M47 x 1.5		M54 x 1.5		M68 x 2			M98 x 2			M120 x 2		-		-	
卡盘张开	R1	mm	84		105.5		127.5			158			195		255		315	
卡爪行程	U	mm	3.2		4		5			5			6.5		9		9	
	W	mm	23		24		26			28			46		25		30	
	X	mm	5		4		6			6			17		3		5	
	YF/YA	mm	5	15	5	17	5	24	19	5	30	21	6	21	6	23	6	23
最大/最小	Z	mm	15 / 0		19 / 0		24 / 0			24 / 0			31 / 0		37 / 3		37 / 3	
BHD-FC 齿	d	inch	1/16″ x 90°		1/16″ x 90°		1/16″ x 90°			1/16″ x 90°			3/32″ x 90°		3/32″ x 90°		3/32″ x 90°	
BHM-FC 齿	d	mm	1.5 x 60°		1.5 x 60°		1.5 x 60°			1.5 x 60 °			1.5 x 60 °		-		-	
	e	mm	49.5		66		77.5			93			116.5		152		192	
	f	mm	5		4		4			4			5		10		10	
	g	mm	2.5		2.5		3.5			3.5			3.5		3.5		3.5	
	j	mm	30		36		45			45			62		62		62	
	k1	mm	10		11		12			12			14		16		16	
BHD-FC	l1	mm	16.5		23		30			30			34		38		38	
BHM-FC	l1	mm	20		25		30			30			34		-		-	
最大/最小	l2	mm	41 / 23		56 / 33		62 / 43			78 / 43			90 / 49		129 / 53		167 / 53	
BHD-FC	m	mm	M10		M12		M16			M16			M20		M20		M20	
BHM-FC	m	mm	M10		M12		M12			M16			M20		-		-	
BHD-FC	n h8	mm	14		17		21			21			25.5		25.5		25.5	
BHM-FC	n h8	mm	12		14		16			21			22		-		-	
	p	mm	65		80		102			125			150		160		200	
	q	mm	36		45		60			100			80		100		100	
	r	mm	M8		M8		M10			M10			M12		M12		M12	
	s H9	mm	16		16		16			20			20		20		20	
	t	mm	4.5		5		5			5			5		5		5	

AG-2G-C

自定心
键槽型

AG-2G-M

自定心
公制齿

高精度动力卡盘 Ø 225mm

- 超大通孔
- 离心力补偿
- 3 爪
- proofline® 卡盘 = 完全密封 – 低维修率

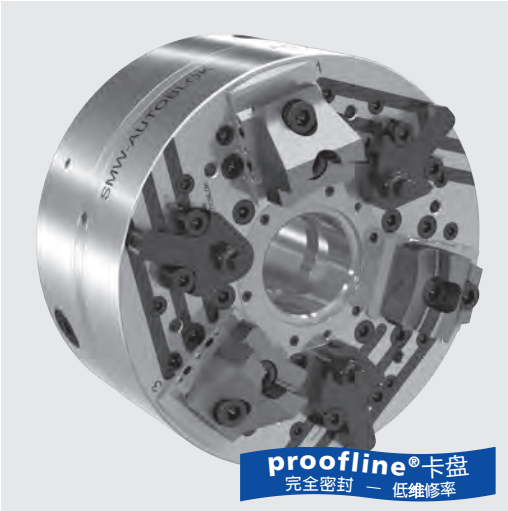

应用/客户利益

- 用于对同心度和平行度要求高的工件
- 完全密封和低维修率 = 适合大批量生产
- 非常适合于干式加工或高压冷却的湿式加工

技术特点

- 径向和轴向夹紧精度高
- 完全密封/油浴润滑
- 离心力补偿
- 夹紧力可以在运行过程中调节
- **proofline® 卡盘** = 完全密封 – 低维修率

标准配置

3 爪卡盘带安装螺钉
油

实际夹紧力图

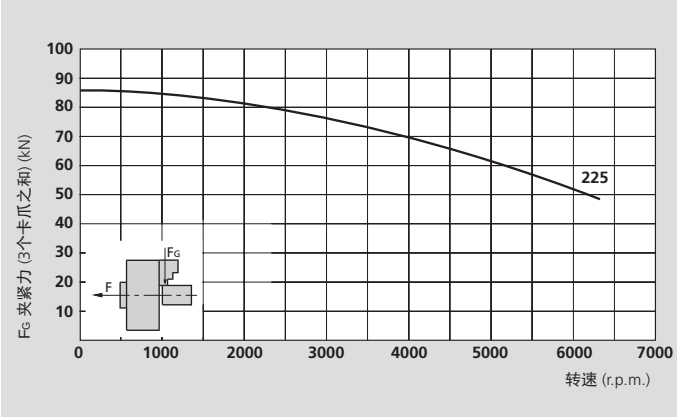

本图表中的数据适用于3爪卡盘，并且根据维修手册使用SMW-AUTOBLOK K67润滑脂最新润滑的情况下，使用标准软爪夹持在不超出卡盘外径处测量静态和动态夹紧力，使用标准软爪重量为0. 84kg/套。

⚠ **安全建议/损坏的危险:**
当使用较高/较重的卡爪和/或夹持较大的直径时，需相应的减少推拉力/转速。

径向和轴向夹紧精度高

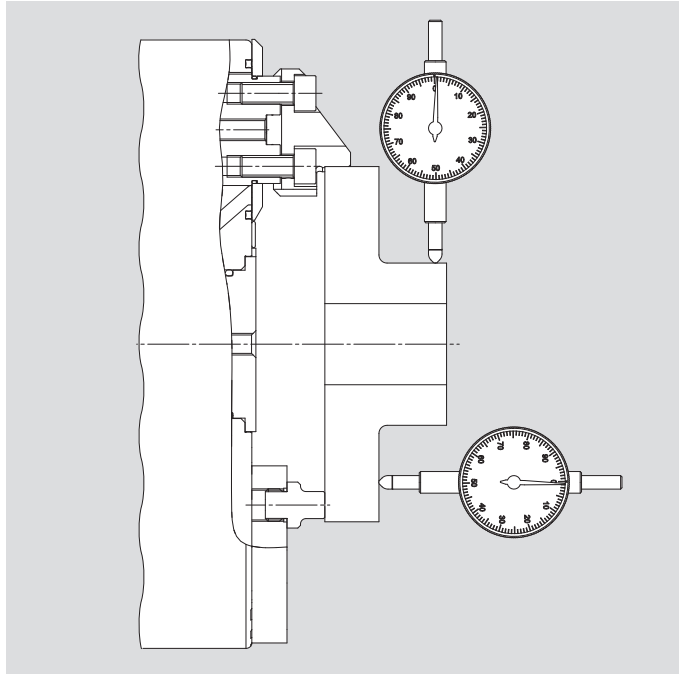

技术参数

SMW-AUTOBLOK 型号		AG-2G-C 225	AG-2G-M 225
卡爪数量		**3**	**3**
卡爪径向行程	mm	6	6
滑块轴向行程	mm	12.2	12.2
最大推拉力	kN	52	52
最大夹紧力	kN	80	80
最高转速	r.p.m.	6300	6300
重量 (不含卡爪)	kg	27.5	27.5
转动惯量	kg·m²	0.18	0.18
推荐的驱动油缸	型号	**SIN-S 125 / 150**	**SIN-S 125 / 150**
	型号	**VNK-T2 130-52 / 150-67**	**VNK-T2 130-52 / 150-67**


SMW-AUTOBLOK 438

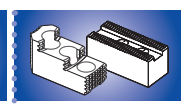
SMW-AUTOBLOK 96


SMW-AUTOBLOK 297

高精度动力卡盘 Ø 225 mm

- 超大通孔
- 离心力补偿
- 3 爪
- proofline® 卡盘 = 完全密封 – 低维修率

AG-2G-C

自定心
键槽型

AG-2G-M

自定心
公制齿

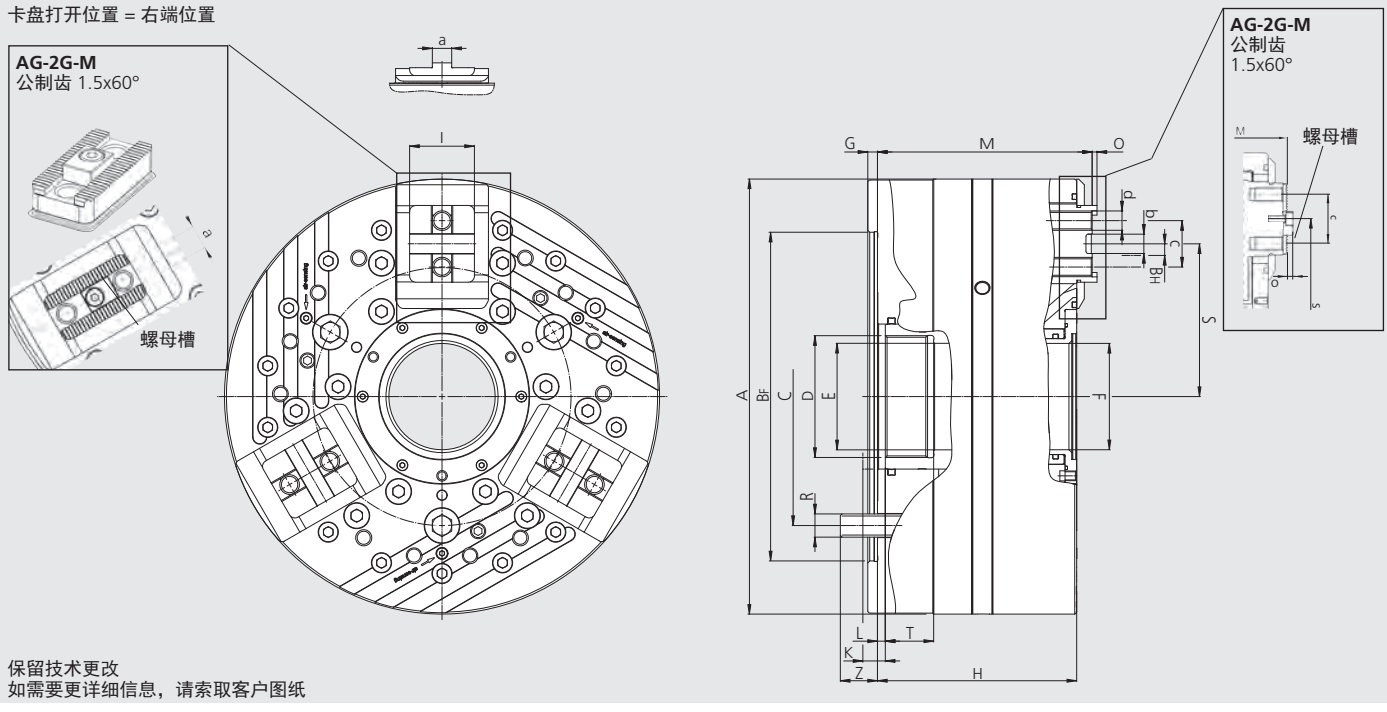

SMW-AUTOBLOK 型号			AG-2G-C 225	AG-2G-M 225
Id. No.			161700	161701
安装型式			Z170	Z170
	A	mm	225	225
	BF	mm	170	170
	C	mm	133.4	133.4
	D		M63 x 1.5	M63 x1.5
	E	mm	55.1	55.1
通孔	F	mm	55	55
	H	mm	103	103
	I	mm	33.5	33.5
滑块行程	K	mm	12.2	12.2
最小滑块行程	L	mm	- 4.35	- 4.35
最大滑块行程	L	mm	+ 7.85	+ 7.85
	M	mm	111	111.4
	N		5	5
	O	mm	2.5	2.1
	R		M12 (3 x 120°)	M12 (3 x 120°)
最大	S	mm	79	79
最小	S	mm	73	73
	T	mm	25	25
	Z	mm	19.2	19.2
	a	mm	10	10
	b	mm	10	-
	c	mm	24	24

卡爪用于卡盘 AG-2G

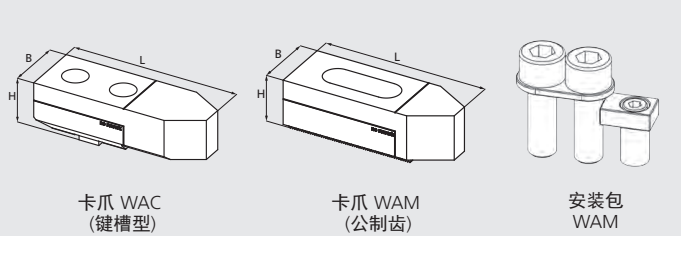

SMW-AUTOBLOK 型号	AG-2G-C 225	AG-2G-M 225
卡爪型号	WAC	WAM
Id. No. / 套	on request	on request
安装包 (仅 WAM) / 套		
长 L		
宽 B		
高 H		
kg / 套		

BP-D 英制齿 | BP-M 公制齿

高精度动力卡盘 Ø 220 - 320 mm

- 大通孔
- 3 爪
- proofline® 卡盘 = 完全密封 – 低维修率

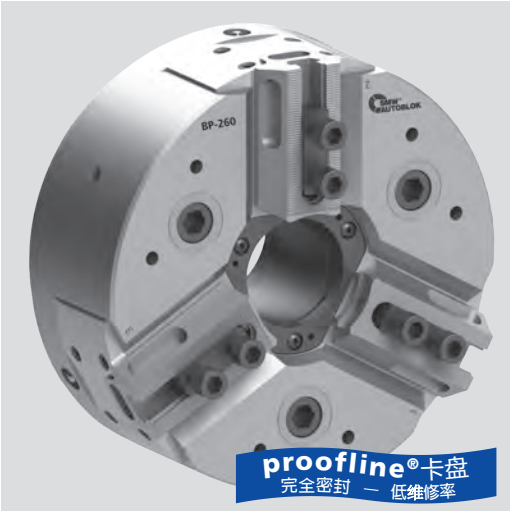

应用/客户利益

- 因为卡盘带通孔，所以一般使用在标准车床上，但是在极端环境中使用具备最低的维修率
- 由于精度高，磨损小，寿命更长
- 完全密封，非常适合铸件和锻件的干式加工或使用高压冷却的湿式加工

BP-D: 英制齿基爪（1/16"x 90°）
BP-M: 公制齿基爪（1.5 mm x 60°）
（适用于日本卡爪）

技术特点

- 采用长效润滑脂润滑夹紧
- 大通孔与标准机床匹配
- 卡盘体和内部零件经过表面淬火处理
- **Proofline®卡盘**= 完全密封 - 低维修率

标准配置

3 爪卡盘
1 套T型块和螺钉
1 套软爪
安装螺钉

订货示例

3 **爪卡盘** BP-D 220/Z170
或
3 爪卡盘 BP-M 220/A6

实际夹紧力图

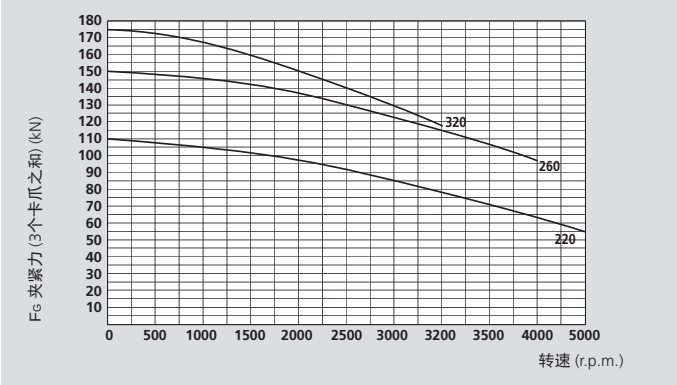

本图表中的数据适用于3爪卡盘，并且根据维修手册使用SMW-AUTOBLOK K67润滑脂最新润滑的情况下，使用标准软爪夹持在不超出卡盘外径处测量静态和动态夹紧力。

⚠ **安全建议/损坏的危险:**
当使用较高/较重的卡爪和/或夹持较大的直径时，需相应的减少推拉力/转速。

技术参数

SMW-AUTOBLOK 型号		BP-D 220 BP-M 220	BP-D 260 BP-M 260	BP-D 320 BP-M 320
卡爪数量		**3**	**3**	**3**
通孔直径		52	66	95
卡爪径向行程		4	5	5
滑块轴向行程		16	19	19
最大推拉力*		44	60	68
最大夹紧力*		110	150	175
最高转速	r.p.m.	5000	4000	3200
重量 (不含卡爪)		23	36	60
转动惯量		0.14	0.34	0.85
推荐的驱动油缸		**SIN-S 100 / 125**	**SIN-S 125 / 150**	**SIN-S 125 / 150**
		VNK-T2 130-52	**VNK-T2 150-67**	**VNK-T2 225-95**

* 内撑可减少 30 %的推拉力


SMW-AUTOBLOK 438

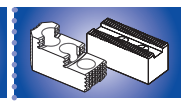
SMW-AUTOBLOK 440


SMW-AUTOBLOK 297

高精度动力卡盘 Ø 220 - 320 mm

- 大通孔
- 3 爪
- proofline® 卡盘 = 完全密封 – 低维修率

BP-D 英制齿

BP-M 公制齿

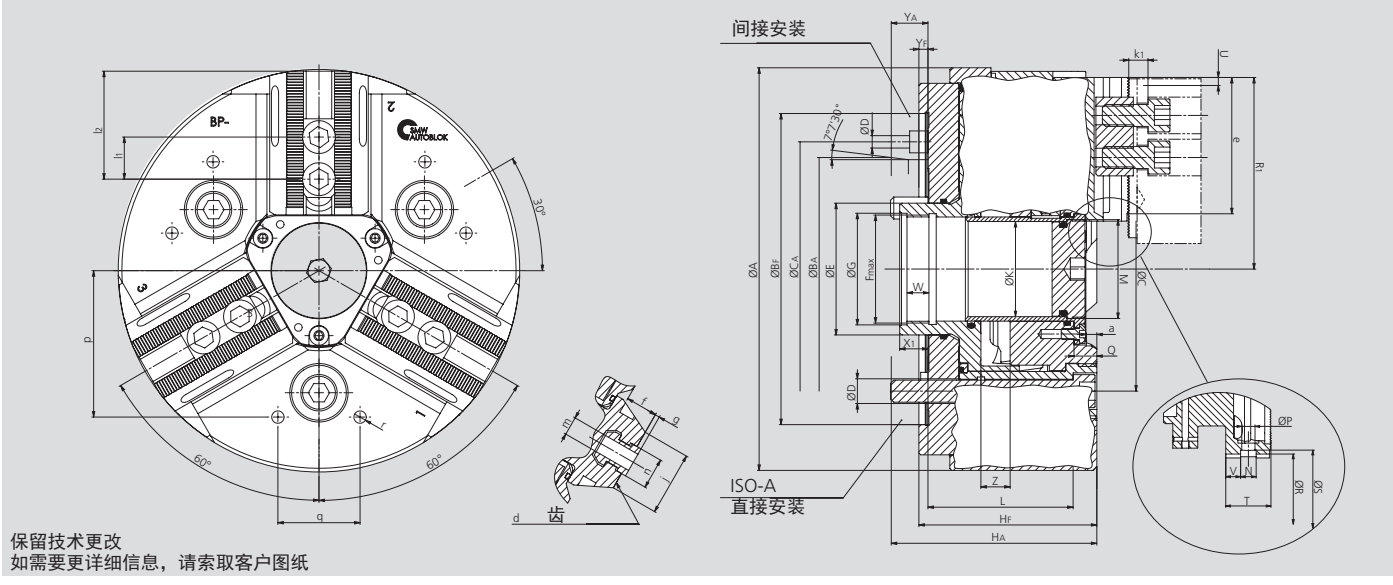

SMW-AUTOBLOK 型号			BP-D 220 BP-M 220		BP-D 260 BP-M 260			BP-D 320 BP-M 320		
安装型式			Z170	A6	Z220	A6	A8	Z300	A8	A11
	A		220		262			320		
	BF/BA	H6	170	106.375	220	106.375	139.719	300	139.719	196.869
	C		133.4		171.4			235		
	CA		-	-	-	133.4	-	-	171.4	-
	D		13.5		17	13.5	17	21		
	E		72		88			115		
	Fmax		M60 x 1.5		M75 x 2			M102 x 2		
	G		61		76			102.5		
	HF/HA		97.5	109.5	114	149	128	114	149	130
	K		52		66			95		
	L		79.5		92			88		
	M		M54 x 1.5		M68 x 2			M98 x 2		
	N	H8	8		10			10		
	P		6.5		8.5			8.5		
	Q		12.5		16.5			16.5		
	R	H7	59		76			108		
卡盘张开	R1		109		131			159		
	S		63		81			113		
	T		23.5		22			29		
卡爪行程	U		4.3		5			5		
	V		7.75		6			9.5		
	W		12		14			16.5		
	X1		15.5		22			21		
	YF/YA		5	17	5	40	19	5	40	21
最大/最小	Z		16 / 0		19 / 0			19 / 0		
	a		5.7		9.7			9.7		
BP-D 齿	d	Inch	1/16" x 90°		1/16" x 90°			1/16" x 90°		
BP-M 齿	d		1.5 x 60°		1.5 x 60°			1.5 x 60°		
	e		74.5		89			100.5		
	f		17.5		12			19		
	g		2.5		2.5			3.5		
	j		34		35.22			35		
	k1		10.5		12			12		
BP-D/BP-M	l1		23 / 25		30			30		
最大/最小	l2		55.5 / 33		67 / 43			78 / 43		
BP-D/ BP-M	m		M12		M12			M16		
BP-D	n	h8	17		17			21		
BP-M	n	h8	14		16			21		
	p		80		102			100		
	q		45		60			60		
	r		M8		M10			M10		

BP-C

键槽型

高精度动力卡盘 Ø 220 - 320 mm

- 大通孔
- 3 爪
- proofline® 卡盘 = 完全密封 – 低维修率

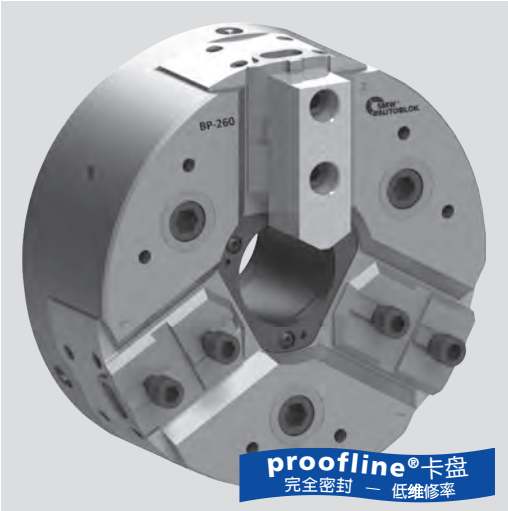

应用/客户利益

- 因为卡盘带通孔，所以一般使用在标准车床上，但是在极端环境中使用具备最低的维修率
- 由于精度高，磨损小，寿命更长
- 完全密封，非常适合铸件和锻件的干式加工或使用高压冷却的湿式加工

BP-C: 键槽型基爪（美国标准）

技术特点

- 采用长效润滑脂润滑夹紧
- 大通孔与标准机床匹配
- 3 爪卡盘：所有直径
- **Proofline®卡盘**= 完全密封 - 低维修率

标准配置

3 爪卡盘
安装螺钉

订货示例

3 爪卡盘 BP-C 220/Z170

实际夹紧力图

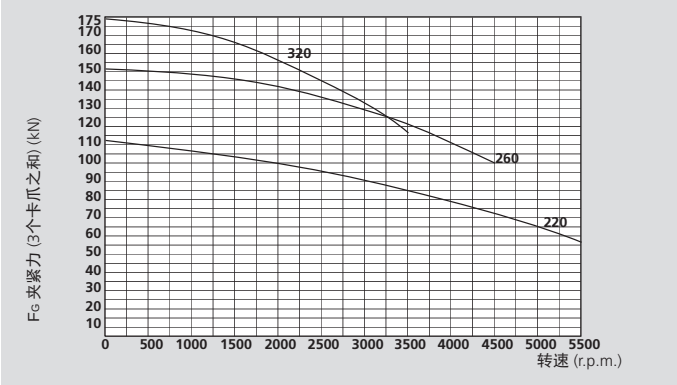

本图表中的数据适用于3爪卡盘，并且根据维修手册使用SMW-AUTOBLOK K67润滑脂最新润滑的情况下，使用标准软爪夹持在不超出卡盘外径处测量静态和动态夹紧力。

⚠ **安全建议/损坏的危险:**
当使用较高/较重的卡爪和/或夹持较大的直径时，需相应的减少推拉力/转速。

技术参数

SMW-AUTOBLOK 型号		BP-C 220	BP-C 260	BP-C 320
卡爪数量		**3**	**3**	**3**
通孔直径		52	66	95
卡爪径向行程		4	5	5
滑块轴向行程		16	19	19
最大推拉力*		44	60	68
最大夹紧力*		110	150	175
最高转速	r.p.m.	5500	4500	3500
重量 (不含卡爪)		22	35	59
转动惯量		0.14	0.34	0.85
推荐的驱动油缸		**SIN-S 100 / 125**	**SIN-S 125 / 150**	**SIN-S 125 / 150**
		VNK-T2 130-52	**VNK-T2 150-67**	**VNK-T2 225-95**

* 内撑可减少 30 %的推拉力


SMW-AUTOBLOK 438

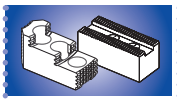
SMW-AUTOBLOK 440


SMW-AUTOBLOK 297

高精度动力卡盘 Ø 220 - 320 mm

BP-C

- 大通孔
- 3 爪
- proofline® 卡盘 = 完全密封 – 低维修率

键槽型

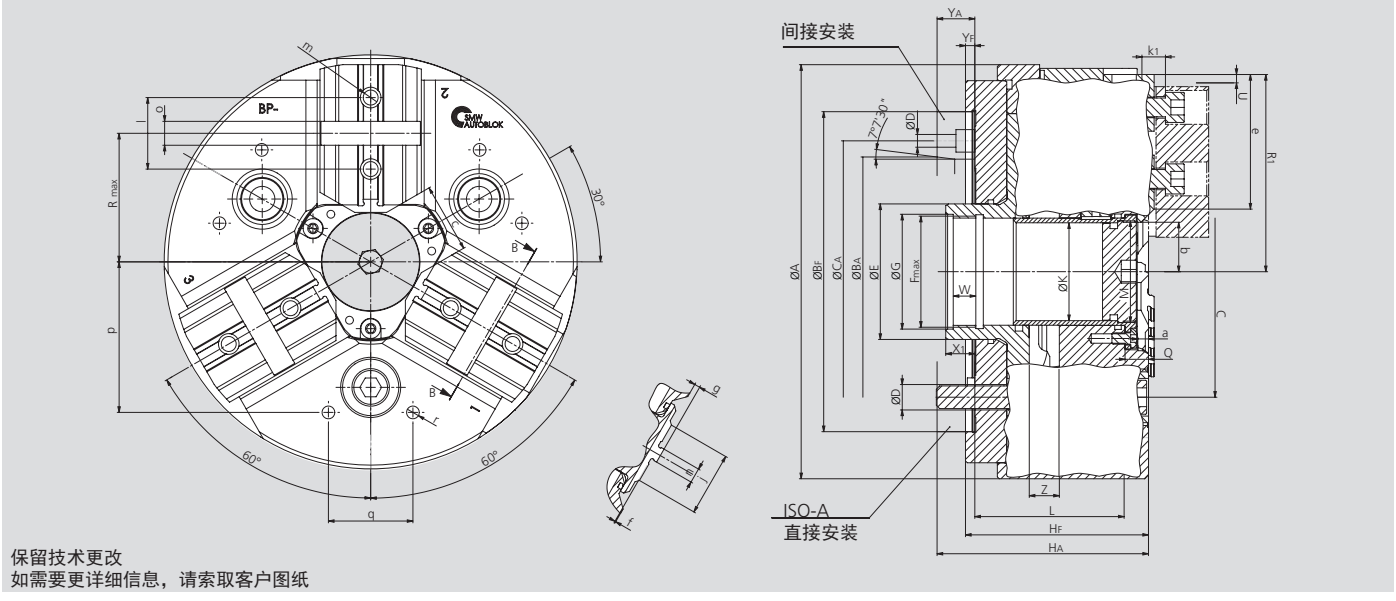

保留技术更改
如需要更详细信息，请索取客户图纸

SMW-AUTOBLOK 型号		BP-C 220		BP-C 260			BP-C 320		
安装型式		Z170	A6	Z220	A6	A8	Z300	A8	A11
	A	220		262			320		
	B_F/B_A H6	170	106.375	220	106.375	139.719	300	139.719	196.869
	C	133.4		171.4			235		
	C_A	-	-	-	133.4	-	-	171.4	-
	D	13.5		17	13.5	17	21		
	E	72		88			115		
	Fmax	M60 x 1.5		M75 x 2			M102 x 2		
	G	61		76			102.5		
	H_F/H_A	97.5	109.5	114	149	128	114	149	130
	K	52		66			95		
	L	79.5		92			88		
	M	M54 x 1.5		M68 x 2			M98 x 2		
	Q	12.5		16.5			16.5		
卡盘张开	R1	109		131			159		
最大	R	72.5		89			115		
卡爪行程	U	4.3		5			5		
	W	12		14			16.5		
	X_1	15.5		22			25		
最大/最小	Y_F/Y_A	5	17	5	40	19	5	40	21
	Z	16 / 0		19 / 0			19 / 0		
	a	5.7		9.7			9.7		
最小	b	26.5		36			48		
最小	c	37		52			70		
	e	74.5		82			98		
	f	0		3			4		
	g	3		0			-1		
	j	34		46			58		
	k_1	9		13.5			15.5		
	l	38		44.4			54		
	m	M10		M12			M16		
	n h7	7.94		7.94			12.7		
	o H7	12.68		12.68			19.03		
	p	80		102			100		
	q	45		60			60		
	r	M8		M10			M10		

BB-D 英制齿 | BB-M 公制齿

高精度动力卡盘 Ø 140 - 315 mm

■ 超大通孔
■ 3 爪

应用/客户利益

- 用于中空或局部中空夹紧
- 用于主轴具有大通孔的机床

BB-D: 英制齿基爪（1/16"x 90°）
BB-M: 公制齿基爪（1.5 mm x 60°）
（适用于日本卡爪）

技术特点

- 超大通孔
- 夹紧力通过斜楔机构传递
- 卡盘体经过表面淬火处理，保证了更高的精度和更长的使用寿命

标准配置

3 爪卡盘
1 套T型块和螺钉
1 套软爪
安装螺钉

订货示例

3 爪卡盘 BB-D 175/A6
或
3 爪卡盘 BB-M 250/Z220

实际夹紧力图

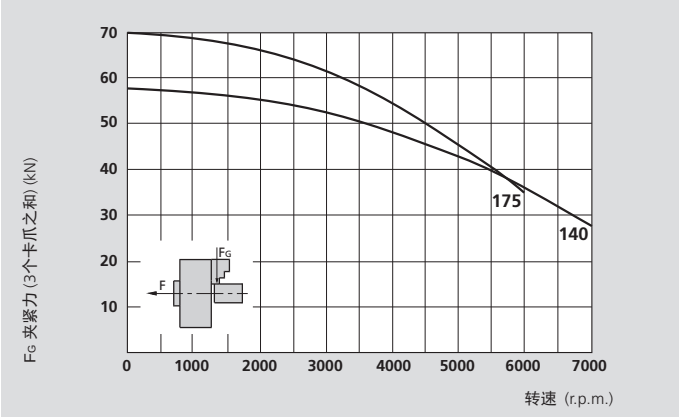

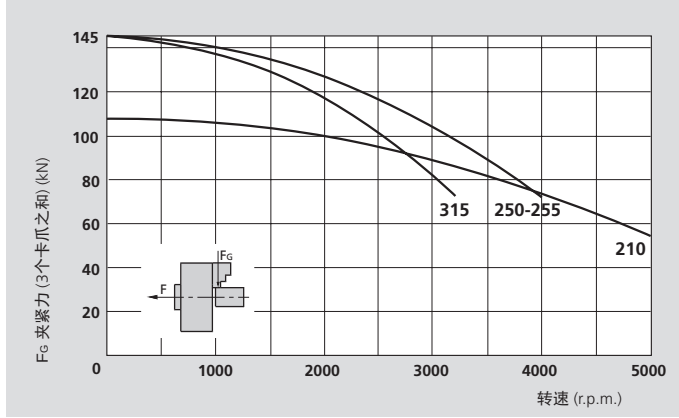

本图表中的数据适用于3爪卡盘，并且根据维修手册使用SMW-AUTOBLOK K05润滑脂最新润滑的情况下，使用标准软爪夹持在不超出卡盘外径处测量静态和动态夹紧力。

⚠ **安全建议/损坏的危险:**
当使用较高/较重的卡爪和/或夹持较大的直径时，需相应的减少推拉力/转速。

技术协议

SMW-AUTOBLOK 型号	BB-D 140 BB-M 140	BB-D 175 BB-M 175	BB-D 210 BB-M 210	BB-D 250 BB-M 250	BB-D 255 BB-M 255	BB-D 315 BB-M 315
卡爪数量	**3**	**3**	**3**	**3**	**3**	**3**
通孔直径	39 mm	56	66	78	82	122
卡爪径向行程	3.2 mm	3.2	4	5	5	5
滑块轴向行程	15 mm	15	19	24	24	24
最大推拉力*	22 kN	25	38	50	50	50
最大夹紧力*	58 kN	70	108	145	145	145
最高转速	7000 r.p.m.	6000	5000	4000	4000	3200
重量 (不含卡爪)	6 kg	11.5	19.5	30	33	44
转动惯量	0.01 kg·m²	0.05	0.12	0.27	0.32	0.62
推荐的驱动油缸	**SIN-S 85 / 100**	**SIN-S 100**	**SIN-S 100 / 125**	**SIN-S 125 / 150**	**SIN-S 125 / 150**	**SIN-S 125 / 150**
	VNK-T2 70-37	**VNK-T2 130-52**	**VNK-T2 150-67**	**VNK-T2 170-77**	**VNK-T2 176-82**	**VNK-T2 320-127**

* 内撑可减少 30 % 的推拉力


SMW-AUTOBLOK 438

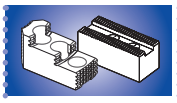
SMW-AUTOBLOK 440


SMW-AUTOBLOK 297

高精度动力卡盘 Ø 140 - 315 mm

■ 超大通孔
■ 3 爪

BB-D 英制齿

BB-M 公制齿

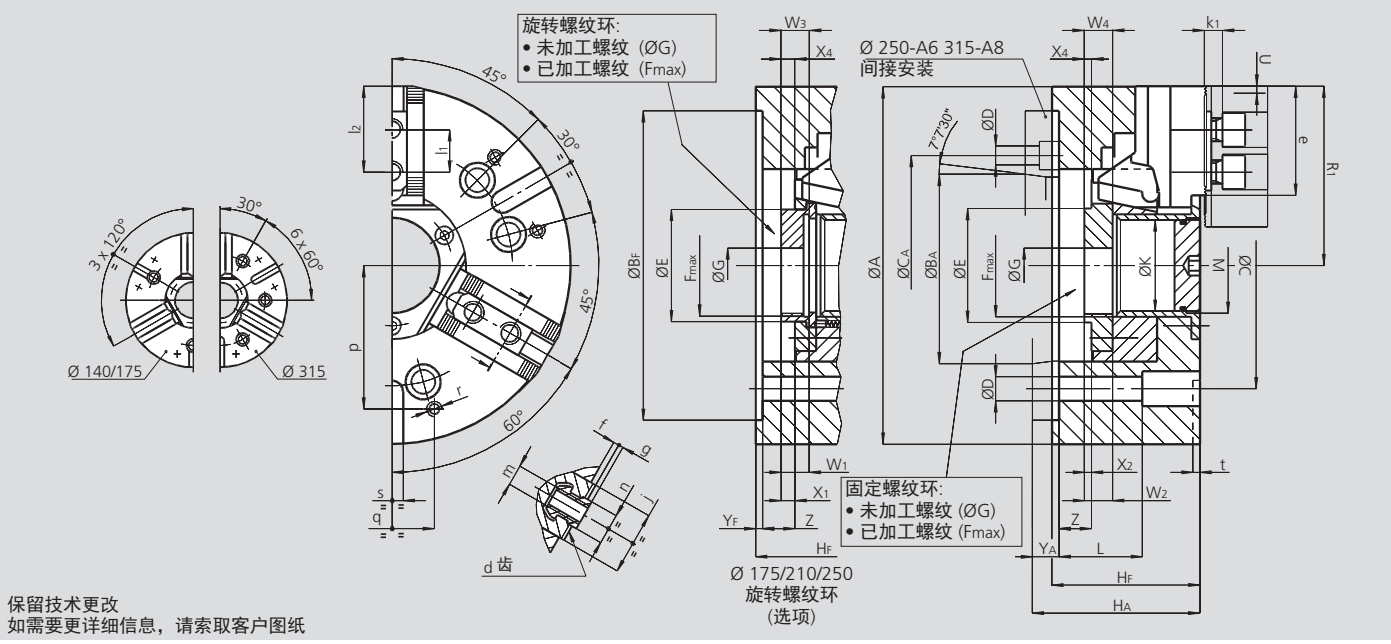

保留技术更改
如需要更详细信息，请索取客户图纸

SMW-AUTOBLOK 型号			BB-D 140 BB-M 140		BB-D 175 BB-M 175		BB-D 210 BB-M 210		BB-D 250 BB-M 250			BB-D 255 BB-M 255			BB-D 315 BB-M 315		
安装型式			Z130	A5	Z160	A6	Z170	A6	Z220	A6	A8	Z220	A6	A8	Z300	A8	A11
	A	mm	140		175		210		254			255			315		
	BF/BA H6	mm	130	82.563	160	106.375	170	106.375	220	106.375	139.719	220	106.375	139.719	300	139.719	196.869
	C	mm	104.8		133.4		133.4		171.4	-	171.4	171.4	-	171.4	235	-	235
	CA	mm	-	-	-	-	-	-	-	133.4	-	-	133.4	-	-	171.4	-
	D	mm	11.5		13.5		13.5			13.5	17	17	13.5	17		17	21
	E	mm	53		71		78		92			95			143		
	Fmax	mm	M45 x 1.5		M62 x 1.5		M72 x 1.5		M85 x 2			M90 x 2			M135 x 2		
	G	mm	16		20		20		25			20			70		
	HF/HA	mm	67	77	82	94	92	104	105	124	119	105	124	119	118	143	134
	K	mm	39		56		66		78			82			122		
	L	mm	46		54		66		79			79			72		
	M	mm	M42 x 1.5		M58 x 1.5		M68 x 2		M80 x 2			M84 x 2			M125 x 2		
卡盘张开	R1	mm	70		89		106		128			130.5			157.5		
卡爪行程	U	mm	3.2		3.2		4		5			5			5		
	(1) W1/W2	mm	- / 14		18 / 16		20 / 18		20 / 20			20 / 20			- / 23		
	(2) W3/W4	mm	- / 14		28 / 35		30 / 35		33 / 38			33 / 38			- / 23		
BB-D	X1/X2	mm	- / 6		11 / 5		12 / 5		11 / 6			9 / 4			- / 5		
BB-M	X1/X2 (X4)	mm	- / 6 (6)		11 / 5 (22)		12 / 5 (22)		11 / 11 (23)			9 / 4 (23)			- / 5 (5)		
	YF/YA	mm	5	15	5	17	5	17	5	24	19	5	24	19	5	30	21
最大/最小	Z	mm	15/0		15/0		19/0		24/0			24/0			24/0		
BB-D 齿	d	inch	1/16" x 90°		1/16" x 90°		1/16" x 90°		1/16" x 90°			1/16" x 90°			1/16" x 90°		
BB-M 齿	d	mm	1.5 x 60°		1.5 x 60°		1.5 x 60°		1.5 x 60°			1.5 x 60°			1.5 x 60°		
	e	mm	39		49.5		59		73			72.5			77.5		
	f	mm	2		3		3		4			4			4		
	g	mm	2.5		2.5		2.5		3.5			3.5			3.5		
	j	mm	30		33		38		45			45			45		
	k1	mm	10		10		11		12			12			12		
BB-D	l1	mm	16		16.5		23		30			30			30		
BB-M	l1	mm	16		20		25		30			30			30		
最大/最小	l2	mm	32 / 23		41 / 24		49 / 33		57 / 43			57 / 43			62 / 43		
BB-D	m	mm	M8		M10		M12		M16			M16			M16		
BB-D	n h8	mm	12		14		17		21			21			21		
BB-M	m	mm	M8		M10		M12		M12			M12			M16		
BB-M	n h8	mm	12		12		14		16			16			21		
	p	mm	52		65		80		102			102			100		
	q	mm	30		36		45		60			60			60		
	r	mm	M6		M8		M8		M10			M10			M10		
	s H12	mm	12		16		16		16			16			20		
	t	mm	5		5		5		5			5			5		

(1) 已加工螺纹的旋转螺纹环 W_1=BBD-BBM
已加工螺纹的固定螺纹环 W_2=BBD-BBM

(2) 未加工螺纹的旋转螺纹环 W_3 = BBD-BBM
未加工螺纹的旋转螺纹环 W_4 = BBD-BBM

高 技 术 水 平:

SMW-AUTOBLOK

HFKN

楔块机构驱动
由于斜楔块的支撑，即使在高速时夹紧力损失也非常低. 当主轴快速停止后，夹紧力增加(**滞后**)**也**非常小

内置3个径向润滑脂嘴，即使安装在立式机床上，也非常易于润滑

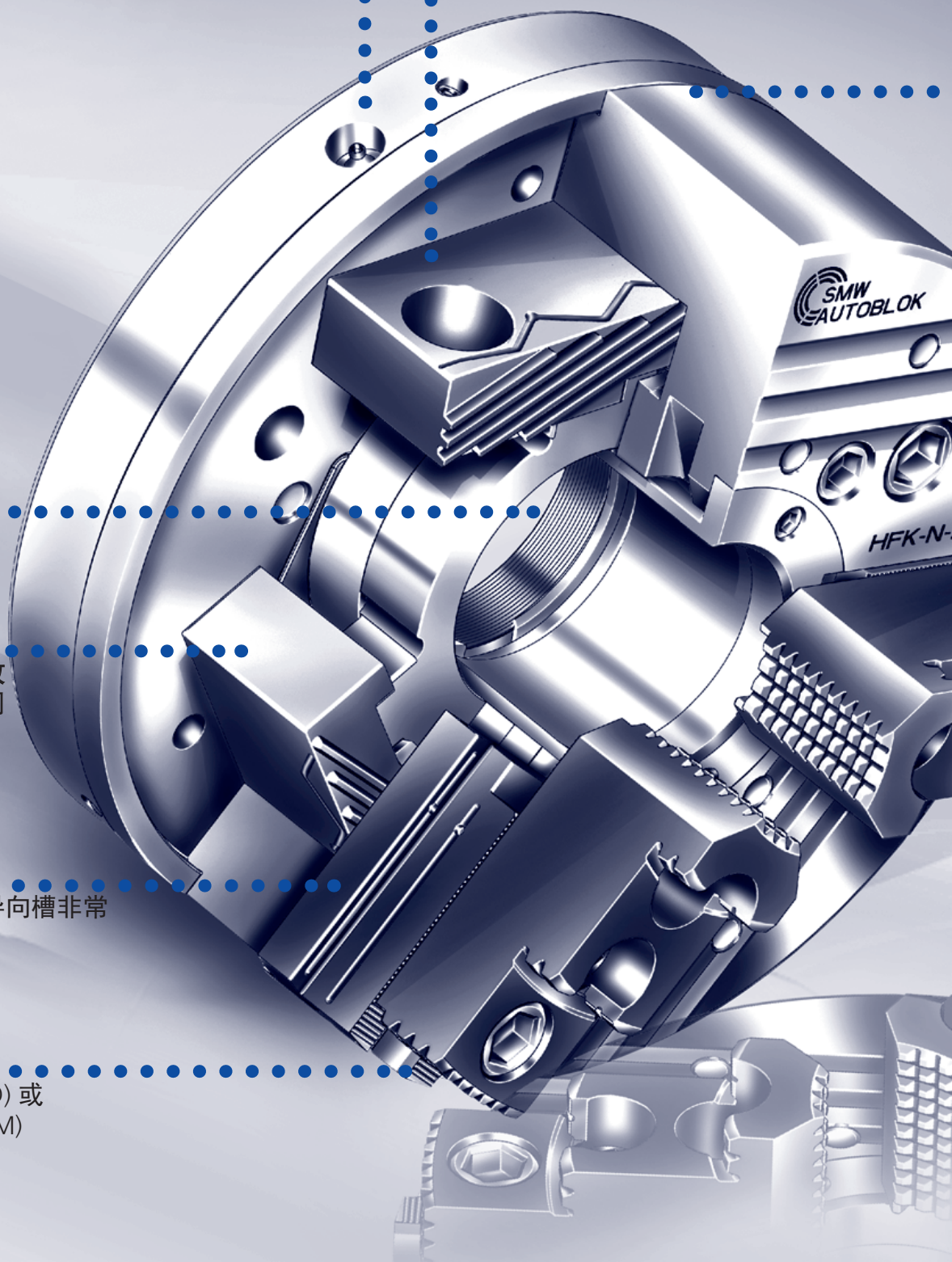

大通孔，可充分利用主轴孔

楔块机构驱动的**高效率**，保证了良好的同心度和重复精度

超长，对称的卡爪导向槽非常适合外夹和内撑

英制齿基爪 (HFKN-D) 或
公制齿基爪 (HFKN-M)

楔 块 机 构 驱 动

卡盘体和内部零件
经过**表面淬火和**
磨削处理.
大大提高了刚性
耐用度和精度

用于最高转速
平面夹紧力曲线

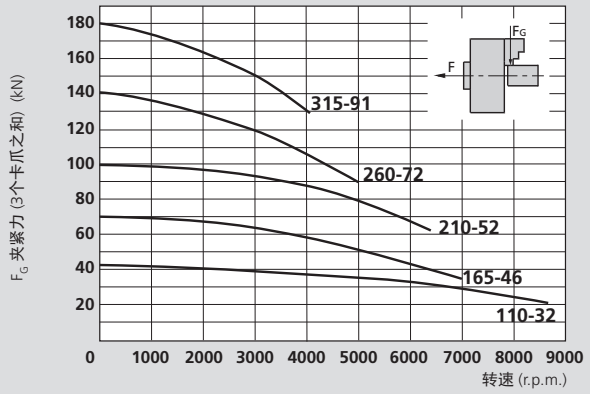

本图表中的数据适用于3爪卡盘，并且根据维修手册使用SMW-AUTOBLOK K05润滑脂最新润滑的情况下，使用标准软爪夹持在不超出卡盘外径处测量静态和动态夹紧力。

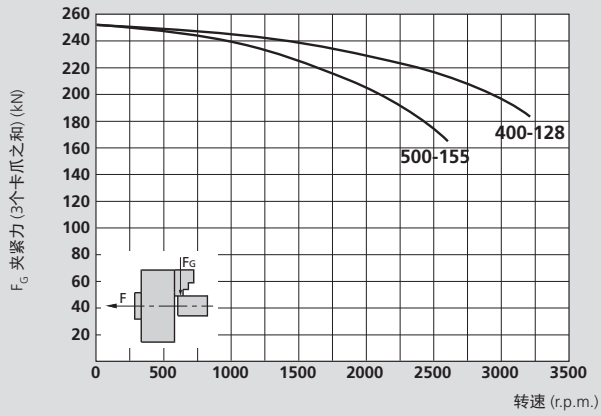

⚠ **安全建议/损坏的危险:**
当使用较高/较重的卡爪和/或夹持较大的直径时，需相应的减少推拉力/转速。

夹具术语

表面淬火: 零件表面淬火（HRC 60）大约1mm(0.04")深，而内部则表现了优异的抗拉强度和韧性. 相比较局部感应淬火和渗氮处理的零件，刚性和耐磨性都大大的提高.

滞后: 在高速运转时，卡盘体由于离心力作用"增大". 夹紧油缸的推拉力导致夹紧力升高，而当主轴快速停止(或转速改变)时夹紧力不能降低. 这将导致易变形零件变形。
SMW-AUTOBLOK楔块机构驱动卡盘的滞后性非常低.

楔块机构驱动: 卡盘是通过沿切线方向安装的楔块机构驱动的. 这种设计提供了最高的重复定位精度和刚性. 由于离心力的补偿，这种卡盘的夹紧力损失非常低. 这种设计不需要配重块，因此卡盘可以以更高的转速回转而不发生振动.

英制齿: 卡爪和基爪之间是通过齿，T型块和螺钉联接;其符合DIN6353标准(90°齿，英制节距). 这是欧洲卡盘的标准.
HFKN卡盘既提供英制齿，也提供公制齿.

公制齿: 卡爪和基爪之间是通过齿，T型块和螺钉联接；其符合ISO 9401标准(60°齿，公制节距).
这是日本卡盘的标准.

效率: 效率是理论夹紧力(忽略摩擦力)与实际(测量)夹紧力的比率.

HFKN-C HFKN-D HFKN-M

键槽型 | **英制齿** | **公制齿** | **主要尺寸和技术参数**

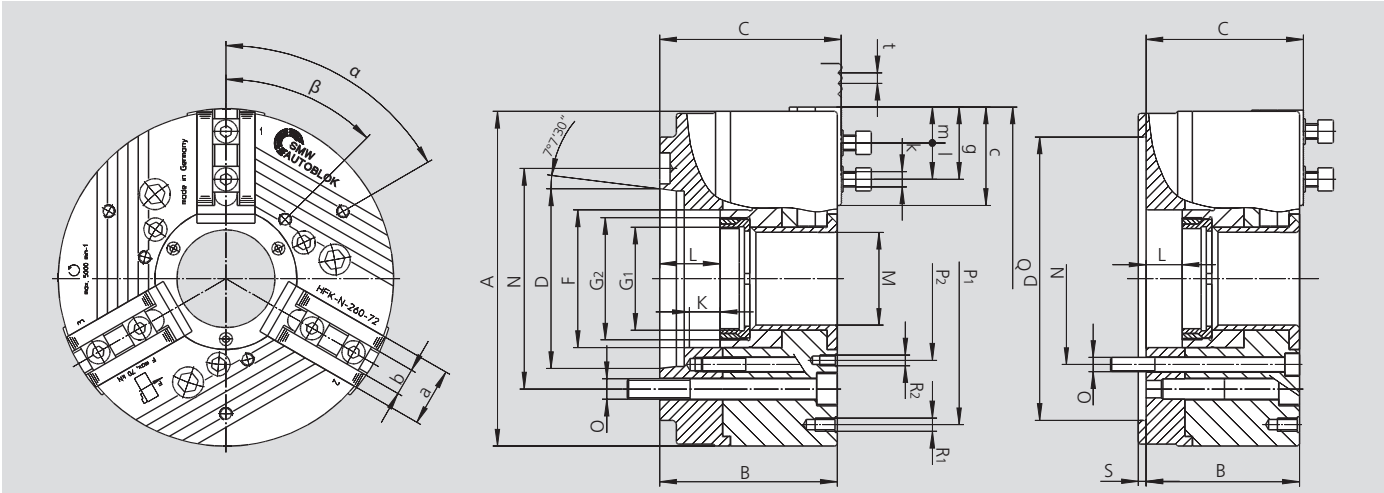

保留技术更改
如需要更详细信息，请索取客户图纸

型号 HFKN-D 型号 HFKN-M 型号 HFKN-C		110-32 - 110-32		165-46 165-46 -			210-52 210-52 -			260-72 260-72 -				315-91 315-91 -				400-128 400-128 -				500-155 500-155 -		
安装型式		Z100	A4	Z140	A5	A6	Z170	A6	A8	Z170	Z220	A6	A8	Z220	Z300	A8	A11	Z300	Z380	A11	A15	Z380	A11	A15
	A	115		165			215			260				315				400				500		
	B	64	75	90	105	107	102	119	121	119	119	136	138	127	127	146	148	143	143	164	166	157	178	180
	C	68.1	77.5	92.5	107.5	109.5	105	122	124	122	122	139	141	130	130	149	151	148	148	169	171	162	183	185
	D H6	100	63.51	140	82.57	106.39	170	106.39	139.73	170	220	106.39	139.73	220	300	139.73	196.88	300	380	196.88	285.77	380	196.88	285.77
	F	46		67			85			107				134				180				207		
螺纹环/深度	**G1**	*		*			M60 x 1.5 / 16			M80 x 2 / 20				M100 x 2 / 22				M138 x 2 / 22				M165 x 2 / 25		
滑块螺纹/深度	**G2**	M38 x 1.5 / 15		M60 x 1.5 / 18			M75 x 2 / 19			M95 x 2 / 23				M120 x 2 / 25				M160 x 2 / 25				M185 x 2 / 28		
滑块行程	**K**	9		15			19			23				23				30				32		
最大	**L**	10.5	21.5	15	30	32	19	36	38	23	23	40	42	23	23	42	44	32	32	53	55	33	54	56
	M	32		46			52			72				91				128				155		
安装螺钉位置	**N**	82.6		104.8	104.8	133.4	133.4	133.4	171.4	133.4	171.4	133.4	171.4	171.4	235	171.4	235	235	330.2	235	330.2	330.2	235	330.2
安装螺钉	**O**	M10		M10	M10	M12	M12	M12	M16	M12	M16	M12	M16	M16	M20	M16	M20	M20	M24	M20	M24	M24	M20	M24
	P1	100		120			168			210				268				330				430		
	P2	65		90			110			130				155				200				220		
	Q	118		167			219			264				319				408				508		
螺纹/螺纹深度	**R1**	M6 / 12		M8 / 16			M10 / 20			M10 / 20				M10 / 20				M12 / 18				M16 / 25		
螺纹/螺纹深度	**R2**	M6 / 12		M8 / 16			M10 / 20			M10 / 20				M10 / 20				M12 / 18				M12 / 18		
	S	6		6			6			6				6				8				8		
	a	20		32			40			45				50				60				60		
	b f7	8 (g6)		14			17			21				21				25.5				25.5		
	c	34		47.5			69			75				92.5				115				150		
	g	25		39			58.5			65.5				74				100				136		
螺钉 ISO 4762 12.9	**k**	M6		M10			M12			M16				M16				M20				M20		
	l	12		16			22			28				30				35				35		
	m	2		5			6			8				8				10				10		
HFKN-D 英制齿	**t**	1/16" 90°		1/16" 90°			1/16" 90°			1/16" 90°				1/16" 90°				3/32" 90°				3/32" 90°		
HFKN-M 公制齿	**t**			1.5 x 60°			1.5 x 60°			1.5 x 60°				1.5 x 60°				3 x 60°				3 x 60°		
HFKN-C 键槽型		S08 N08																						
	α°	60		40			60			60				60				60				60		
	β°	60		60			60			45				45				60				60		

每个卡爪行程	mm	2.4		4			5.0			6.1				6.1				8.0				8.0		
最大驱动力	kN	20		35			53			70				95				125				125		
最大总夹紧力	kN	40		70			100			140				190				250				250		
最高转速	r.p.m.	8500**		7000**			6300			5000				4200				3200				2600		
重量(不含卡爪)	kg	4.4	4.7	14	15	15	24	26	26	40	40	43	43	63	63	66	66	111	111	116	116	225	231	231
转动惯量	kg·m²	0.007		0.06			0.11			0.38				0.85				2.5				6.5		

推荐中实油缸	型号	**SIN-S 85**	**SIN-S 100 / 125**	**SIN-S 125 / 150**	**SIN-S 150 / 175**	**SIN-S 150 / 175 / 200**	**SIN-S 175 / 200**	**SIN-S 175 / 200**
推荐中空油缸	型号	**VNK-T2 70-37**	**VNK-T2 102-46**	**VNK-T2 130-52**	**VNK-T2 170-77**	**VNK-T2 225-95**	**VNK-T2 320-127**	**VSG 450-165**

* HFKN 110-32 和 HFKN 165-46 只有固定螺纹环
** 高转速只有使用特殊卡爪时才能达到


SMW-AUTOBLOK 438

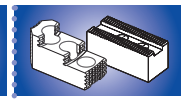
SMW-AUTOBLOK 108


SMW-AUTOBLOK 297

订货一览 HFKN-D (英制齿)

HFKN-D 带软爪 AWB-D

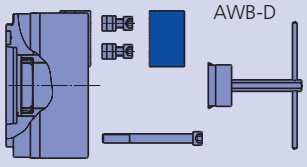

供货范围:
- 卡盘 + 安装螺钉
- 软爪 AWB-D
- 1 套 (= 6 件) T型块和螺钉
- 扳手

规格 / 主轴安装型式	HFKN-D 110-32	HFKN-D 165-46	HFKN-D 210-52	HFKN-D 260-72	HFKN-D 315-91	HFKN-D 400-128	HFKN-D 500-155
定位止口	-	-	-	Z 170	Z 220	Z 300	Z 300
小	-	-	-	090316	090320	090324	090328
定位止口	Z 100	Z 140	Z 170	Z 220	Z 300	Z 380	Z 380
大	065354	090310	090313	090317	090321	090325	090329
A 04	065355	-	-	-	-	-	-
A 05	-	090311	-	-	-	-	-
A 06	-	090312	090314	090318	-	-	-
A 08	-	-	090315	090319	090322	-	-
A 11	-	-	-	-	090323	090326	090330
A 15	-	-	-	-	-	090327	090331

HFKN-D 带可反装硬爪 MHB-D

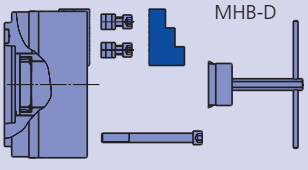

供货范围:
- 卡盘 + 安装螺钉
- 可反装硬爪 MHB-D
- 1 套 (= 6 件) T型块和螺钉
- 扳手

规格 / 主轴安装型式	HFKN-D 110-32	HFKN-D 165-46	HFKN-D 210-52	HFKN-D 260-72	HFKN-D 315-91	HFKN-D 400-128	HFKN-D 500-155
定位止口	-	-	-	Z 170	Z 220	Z 300	Z 300
小	-	-	-	090338	090342	090346	090350
定位止口	Z 100	Z 140	Z 170	Z 220	Z 300	Z 380	Z 380
大	065356	090332	090335	090339	090343	090347	090351
A 04	065357	-	-	-	-	-	-
A 05	-	090333	-	-	-	-	-
A 06	-	090334	090336	090340	-	-	-
A 08	-	-	090337	090341	090344	-	-
A 11	-	-	-	-	090345	090348	090352
A 15	-	-	-	-	-	090349	090353

订货一览 HFKN-M/-C (公制齿) / 规格 110 采用键槽型

HFKN-M 带软爪 AWB-M + HFKN-C

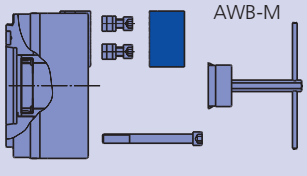

供货范围:
- 卡盘 + 安装螺钉
- 软爪 AWB-M
- 1 套 (= 6 件) T型块和螺钉
- 扳手

规格 / 主轴安装型式	HFKN-C 110-32	HFKN-M 165-46	HFKN-M 210-52	HFKN-M 260-72	HFKN-M 315-91	HFKN-M 400-128	HFKN-M 500-155
定位止口	-	-	-	Z 170	Z 220	Z 300	Z 300
小	-	-	-	090360	090364	090368	090372
定位止口	Z 100	Z 140	Z 170	Z 220	Z 300	Z 380	Z 380
大	065466	090354	090357	090361	090365	090369	090373
A 04	065467	-	-	-	-	-	-
A 05	-	090355	-	-	-	-	-
A 06	-	090356	090358	090362	-	-	-
A 08	-	-	090359	090363	090366	-	-
A 11	-	-	-	-	090367	090370	090374
A 15	-	-	-	-	-	090371	090375

HFKN-M 带可反装硬爪 MHB-M

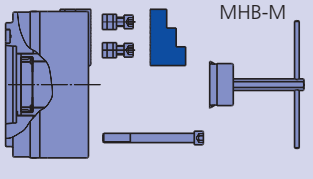

供货范围:
- 卡盘 + 安装螺钉
- 可反装硬爪 MHB-M
- 1 套 (= 6 件) T型块和螺钉
- 扳手

规格 / 主轴安装型式		HFKN-M 165-46	HFKN-M 210-52	HFKN-M 260-72	HFKN-M 315-91	HFKN-M 400-128	HFKN-M 500-155
定位止口		-	-	Z 170	Z 220	Z 300	Z 300
小		-	-	090382	090386	090390	090394
定位止口		Z 140	Z 170	Z 220	Z 300	Z 380	Z 380
大		090376	090379	090383	090387	090391	090395
A 04		-	-	-	-	-	-
A 05		090377	-	-	-	-	-
A 06		090378	090380	090384	-	-	-
A 08		-	090381	090385	090388	-	-
A 11		-	-	-	090389	090392	090396
A 15		-	-	-	-	090393	090397

HFKN-D HFKN-M HFKN-C

英制齿 | 公制齿 | 键槽型 | 卡爪

MHB-D （英制齿）
可反装硬爪

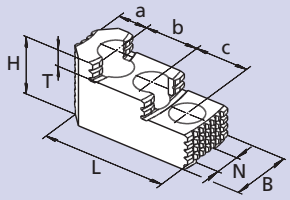

夹持范围

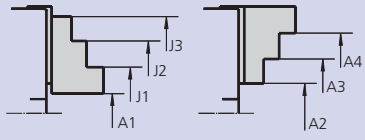

卡盘	HFKN-D 110	HFKN-D 165	HFKN-D 210	HFKN-D 260	HFKN-D 315	HFKN-D 400	HFKN-D 500
卡爪型号	MHB-D	MHB-D	MHB-D	MHB-D	MHB-D	MHB-D	MHB-D
Id. No.	007076	12081636	12082036	12083036	12083036	12084546	12084546
齿	1/16“ x 90°	1/16“ x 90°	1/16“ x 90°	1/16“ x 90°	1/16“ x 90°	3/32“ x 90°	3/32“ x 90°
B	20	34	40	45	45	60	60
H	31	39	45	56	56	75	75
L	48	65	82	105	105	140	140
T	7	10	10.5	13.5	13.5	32	19
N	8	14	17	21	21	25.5	25.5
a	9.5	18	19	26	26	38	38
b	12	16	23	30	30	38	38
c	12	16	23	30	30	38	38
kg/套	0.35	0.9	1.71	2.85	2.85	7.5	7.5
A1	5-59	15-75	10-100	15-115	50-170	40-205	80-320
A2	15-70	-	-	-	-	-	-
A3	46-100	62-120	62-150	100-205	115-265	160-330	220-450
A4	70-125	110-175	140-230	185-285	200-350	260-420	320-560
J1	49-102	65-125	65-150	75-165	90-225	120-285	180-410
J2	72-126	115-175	135-230	150-250	160-310	220-385	280-510
J3	101-155	145-210	180-265	225-325	235-380	330-480	370-670

AWB-D （英制齿）
软爪

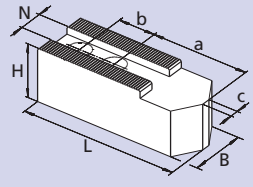

卡盘	HFKN-D 110	HFKN-D 165	HFKN-D 210	HFKN-D 260	HFKN-D 315	HFKN-D 400	HFKN-D 500
卡爪型号	AWB-D	AWB-D	AWB-D	AWB-D	AWB-D	AWB-D	AWB-D
Id. No.	038258	035954	081616	081618	081618	081620	081620
齿	1/16“ x 90°	1/16“ x 90°	1/16“ x 90°	1/16“ x 90°	1/16“ x 90°	3/32“ x 90°	3/32“ x 90°
B	20	40	40	50	50	60	60
H	30	40	40	50	50	60	60
L	55	80	90	120	120	140	140
N	8	14	17	21	21	25.5	25.5
a	30	43	53	70	70	80	80
b	12	22	22	28	28	35	35
c	0	4	4	6	6	-	-
kg/套	0.55	2.0	2.7	5.1	5.1	9.65	9.65

MHB-M （公制齿）
可反装硬爪

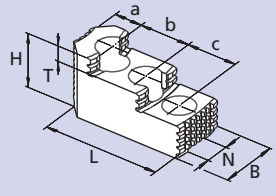

夹持范围

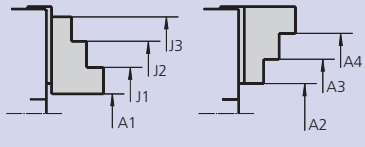

卡盘		HFKN-M 165	HFKN-M 210	HFKN-M 260	HFKN-M 315	HFKN-M 400	HFKN-M 500
卡爪型号		MHB-M	MHB-M	MHB-M	MHB-M	MHB-M	MHB-M
Id. No.		12081627	12082127	12082627	12083037	auf Anfrage	auf Anfrage
齿		1.5 x 60°	1.5 x 60°	1.5 x 60°	1.5 x 60°	3 x 60°	3 x 60°
B		34	40	45	45	55	55
H		39	45	56	56	73	73
L		67	86	100	105	145	145
T		10	10.5	15.5	13.5	32	32
N		12	14	16	21	25.5	25.5
a		14	19	23	26	46	46
b		20	25	30	30	38	38
c		20	25	30	30	38	38
kg/套		0.9	1.8	2.55	2.85	6.7	6.7
A1		15-75	10-100	15-115	50-170	40-190	80-320
A2		-	-	-	-	85-235	125-365
A3		62-120	62-150	100-205	115-265	-	-
A4		110-175	140-230	185-285	200-350	270-420	320-560
J1		65-125	65-150	75-165	90-225	150-300	180-420
J2		115-175	135-230	150-250	160-310	-	-
J3		145-210	180-265	225-325	235-380	330-480	370-610

AWB-M （公制齿）
软爪

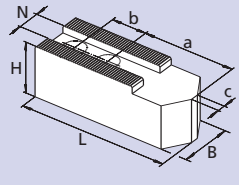

卡盘	HFKN-C 110*	HFKN-M 165	HFKN-M 210	HFKN-M 260	HFKN-M 315	HFKN-M 400	HFKN-M 500
卡爪型号	WBR	AWB-M	AWB-M	AWB-M	AWB-M	AWB-M	AWB-M
Id. No.	013843	081719	081720	081722	035957	036791	036791
齿	S08 N08	1.5 x 60°	1.5 x 60°	1.5 x 60°	1.5 x 60°	3 x 60°	3 x 60°
B	20	30	35	40	50	60	60
H	25	32	40	40	50	60	60
L	53	82	102	125	120	140	140
N	S08 N08	12	14	16	21	25.5	25.5
a	30.5	47	57	65	70	80	80
b	15	20	25	30	30	35	35
c	0	4	4	6	6	-	-
kg/套	0.45	1.4	2.5	3.95	5.1	9.65	-

* 规格 110 采用键槽型

■ T型块
■ 润滑脂

	HFKN-C 键槽型	HFKN-D 英制齿	HFKN-M 公制齿

NST
T型块
适用于 HFKN-D

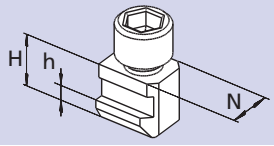

卡盘	HFKN-D 110	HFKN-D 165	HFKN-D 210	HFKN-D 260	HFKN-D 315	HFKN-D 400	HFKN-D 500
T型块型号		NST	NST	NST	NST	NST	NST
Id. No.		035958	034245	034197	034197	014812	014812
N		14	17	21	21	25.5	25.5
H		18.5	20.5	26.5	26.5	29	29
h		6.5	7.5	10	10	11	11
螺钉 ISO 4762-12.9		M10 x 20	M12 x 25	M16 x 35	M16 x 35	M20 x 40	M20 x 40
扭矩 Md 最大 (Nm)		50	70	150	150	300	300

NSTE
T型块
适用于 HFKN-D

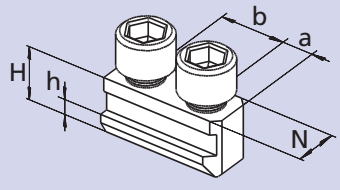

卡盘	HFKN-D 110	HFKN-D 165	HFKN-D 210	HFKN-D 260	HFKN-D 315	HFKN-D 400	HFKN-D 500
T型块型号		NSTE	NSTE	NSTE	NSTE	NSTE	NSTE
Id. No.	038265	73061650	73062150	73063050	73063050	081817	081817
N	8	14	17	21	21	25.5	25.5
H	13.5	18.5	20.5	26.5	26.5	29	29
h	5.0	6.5	7.5	10	10	11	11
a	5	8	10	13	13	16	16
b	12	16	23	30	30	35	35
螺钉 ISO 4762-12.9	M6 x 20	M10 x 20	M12 x 25	M16 x 35	M16 x 35	M20 x 40	M20 x 40
扭矩 Md 最大 (Nm)	16	50	70	150	150	300	300

NSTE
T型块
适用于 HFKN-M

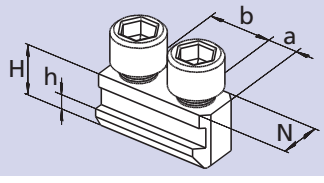

卡盘	HFKN-M 110	HFKN-M 165	HFKN-M 210	HFKN-M 260	HFKN-M 315	HFKN-M 400	HFKN-M 500
T型块型号		NSTE-M	NSTE-M	NSTE-M	NSTE-M	NSTE-M	NSTE-M
Id. No.		73061602	73062101	73062501	73063050	081817	081817
N		12	14	16	21	25.5	25.5
H		18.5	20.5	26.5	26.5	29	29
h		6.5	7.5	10	10	11	11
a		8	10	13	13	16	16
b		20	25	30	30	35	35
螺钉 ISO 4762-12.9		M10 x 20	M12 x 25	M12 x 35	M16 x 35	M20 x 40	M20 x 40
扭矩 Md 最大 (Nm)		50	70	70	150	300	300

对于维修和安全操作非常重要，请随卡盘一起订货

润滑脂 K05®

手动和动力卡盘专用油脂

筒装脂 14 Oz. (DIN 1284)
润滑脂容量 500 g
Id. No. 016440

罐装脂 1000 g
Id. No. 011881

- 高粘度
- 高抗冷却液
- 高承载力
- 低摩擦系数
- 高夹紧力
- 耐腐蚀

润滑脂枪

润滑脂枪 (DIN 1283) 用于
筒装脂 14 Oz. (DIN 1284).
■ 也可适用于 1000 g 罐装脂填充

润滑设备 Id. No. 083726
供货范围
- 润滑脂枪
- 高压脂嘴柔性适配器1套
- 锥形脂嘴适配器1套

HFKS-2G

英制齿

高精度结构优化动力卡盘

■卡盘体重量轻、大通孔
■离心力补偿
■直接式润滑系统

应用/客户利益

- 广泛用于车削和铣削
- 卡盘体上的多个平面，可灵活应用动力刀座、同时减少卡盘重量和转动惯量。
- 斜楔机构设计与多爪导向相结合，保证工件夹紧的最大精度和灵敏度。
- 适用于大批量生产、重型切削或夹紧易变形工件
- 具有离心力补偿，可实现高转速
- 由于直接润滑系统，保证了恒定夹紧力
- 卡盘组件表面硬化处理，具有最长使用寿命
- 适用各种样式的标准顶爪

技术特点

- 离心力补偿
- 多爪导向
- 直接式润滑系统
- 大通孔
- 斜楔机构设计

标准配置

3爪卡盘，6个T型块和螺钉

订货示例

3爪卡盘HFKS-2G-210-58-3Z170

产品特征

直接润滑系统

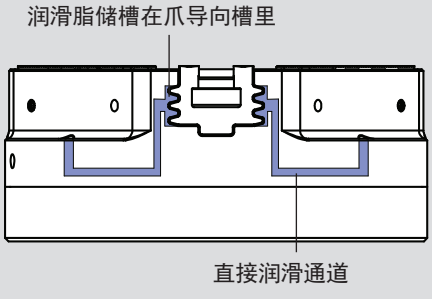

直接润滑系统：附加在润滑通道和集成爪导槽上的润滑脂储槽可保证恒定的夹紧力

大通孔、重量优化型卡盘体

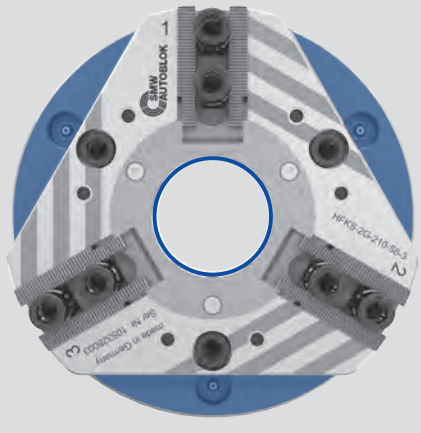

卡盘体上的多个平面，可灵活应用动力刀座、同时减少卡盘重量。
大通孔

多爪导向槽

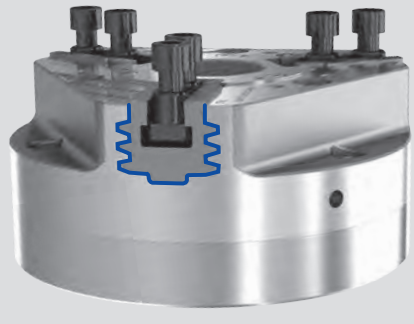

斜楔机构设计与多爪导向相结合，及离心力补偿，可保证工件最大精度和灵敏度（适用易变形工件）。特别适用内撑和铣削

高精度结构优化动力卡盘

- 卡盘体重量轻、大通孔
- 离心力补偿
- 直接式润滑系统

HFKS-2G-D

英制齿

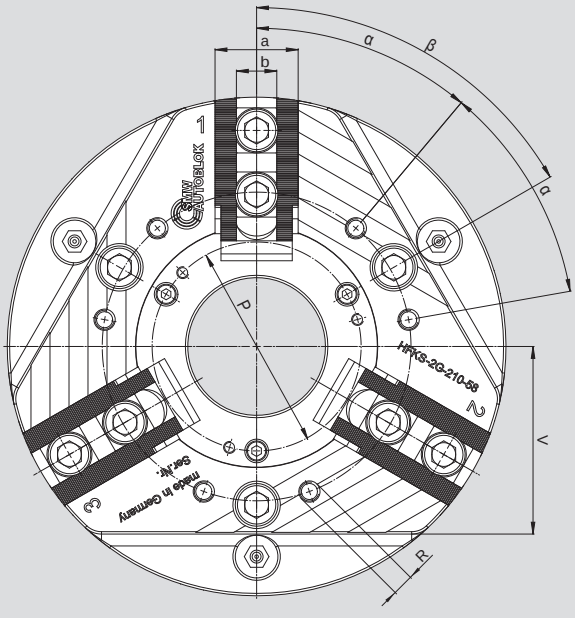

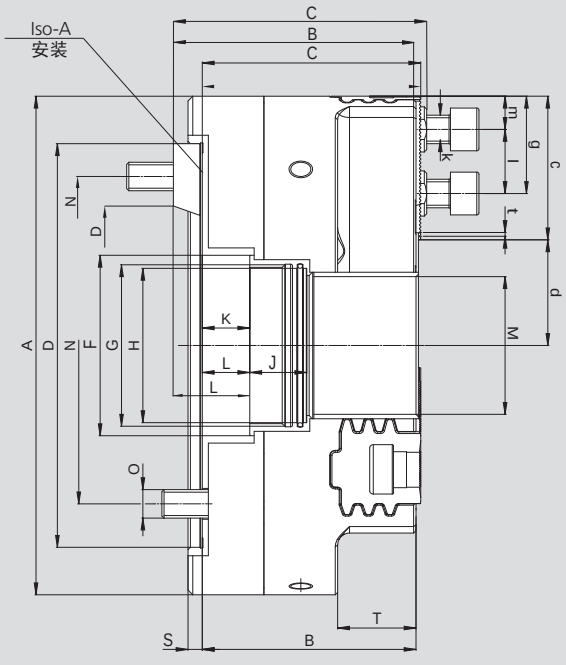

保留技术更改。
如需更多信息，请咨询我们的客户服务。

SMW-AUTOBLOK型号HFKS-2G-D		210-58		255-72		320-88		320-88	
安装型式		Z170	A06	Z220	A08	Z220	A08	Z300	A11
外径	A	210		255		320		320	
	B	90	107	98	117	98	117	98	119
	C	92	109	100	119	100	119	100	121
	D H6	170	106.39	220	139.73	220	139.73	300	196.88
	F	76		90		110		110	
滑块螺纹/深度	G	M68 x 2 / 18		M82 x 2 / 24		M100 x 2 / 24		M100 x 2 / 24	
	H H6	65		77		93		93	
	J	24		34		34		34	
滑块行程	K	20		20		20		20	
最大	L	20	37	20	39	20	39	20	41
通孔	M	58		72		88		88	
螺栓所在直径	N	133.4		171.4		171.4		235	
固定螺栓	O	M12		M16		M16		M20	
	P	130		150		170		170	
螺纹/螺纹深度	R	M8 / 15		M8 / 15		M8 / 15		M8 / 15	
	S	6		6		6		6	
	T	33		42		42		42	
	V	79		100		100*		100*	
	a	35		45		45		45	
槽宽	b H7	17		21		21		21	
	c	60.5		72.5		99		99.5	
最大	d	45.5		53.5		61		60.5	
最大/最小	g	50 / 25		62 / 35		82 / 35		82 / 35	
螺栓ISO 4762 12.9	k	M12		M16		M16		M16	
最小	l	19		19		25		25	
最小	m	6		10		10		10	
英制齿	t	1/16″ x 90°		1/16″ x 90°		1/16″ x 90°		1/16″ x 90°	
	α°	40		40		30 / 60		30 / 60	
	β°	60		60		60		60	
每个卡爪行程	毫米	5.25		5.25		5.25		5.25	
最大驱动力	kN	40		60		60		60	
最大总夹紧力	kN	100		150		150		150	
最高转速	r.p.m.	6300		4500		4000		4000	
重量（不含爪）	kg	18.1		29.5		44.5		43.5	
转动惯量	kg·m²	0.12		0.26		0.60		0.58	

*注：平台位于V=70mm宽，向下11.5°。

HFKS-2G-D

英制齿

■卡爪

MHB-D (英制齿)
可反装硬爪

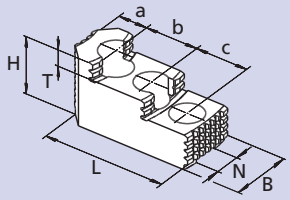

夹持范围

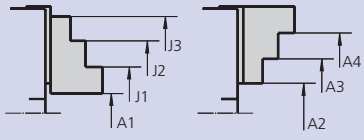

卡盘	HFKS-2G-D 210	HFKS-2G-D 255	HFKS-2G-D 320
卡爪类型	MHB-D	MHB-D	MHB-D
ID号	12082036	12083036	12083036
锯齿参数	1/16" x 90°	1/16" x 90°	1/16" x 90°
B	40	45	45
H	45	56	56
L	82	105	105
T	10.5	13.5	13.5
N	17	21	21
a	19	26	26
b	23	30	30
c	23	30	30
kg/套	1.71	2.85	2.85
A1	18-97	16-115	35-177
A2	-	-	-
A3	70-147	98-198	100-272
A4	148-227*	183-278*	185-357*
J1	73-147	73-158	75-232
J2	143-227*	148-242	145-317
J3	188-262*	223-318*	220-387*

AWB-D (英制齿)
软顶爪

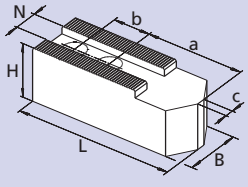

卡盘	HFKS-2G-D 210	HFKS-2G-D 255	HFKS-2G-D 320
卡爪类型	AWB-D	AWB-D	AWB-D
ID号	081616	081618	081618
锯齿参数	1/16" x 90°	1/16" x 90°	1/16" x 90°
B	40	50	50
H	40	50	50
L	90	120	120
N	17	21	21
a	53	70	70
b	22	28	28
c	4	6	6
kg/套	2.7	5.1	5.1

*注：这些值仅仅是理论计算值。SMW-AUTOBLOK建议夹持直径不要大于卡盘外径。

HFKS-2G-D

英制齿

NST
T型块
适用于 HFKS-2G

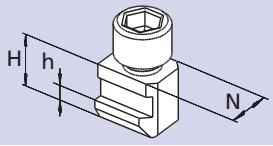

卡盘	HFKS-2G-D 210	HFKS-2G-D 255	HFKS-2G-D 320
T型块型号	NST	NST	NST
Id. No.	016021	014788	014788
N	17	21	21
H	23	27	27
h	7.5	10	10
螺钉 ISO 4762-12.9	M12 x 25	M16 x 35	M16 x 35
扭矩 Md 最大 (Nm)	70	150	150

对于维修和安全操作非常重要，请随卡盘一起订货

润滑脂 2/3

手动和动力卡盘专用油脂

筒装脂 14 Oz. (DIN 1284)
润滑脂容量 400ml
Id. No. 205087

- 高速时质地稳定
- 高粘度
- 高抗冷却液
- 高承载力
- 低摩擦系数
- 高夹紧力
- 耐摩擦腐蚀

润滑脂枪

润滑脂枪 (DIN 1283) 用于
筒装脂 14 Oz. (DIN 1284).
■ 也可适用于 1000 g 罐装脂填充

润滑设备 Id. No. 083726
供货范围
- 润滑脂枪
- 高压脂嘴柔性适配器1套
- 锥形脂嘴适配器1套

Centco4

英制齿

4-爪卡盘

- 2+2 自定心
- 2轴独立自定心夹紧
- 离心力补偿

应用/客户利益

- 通过1个中心驱动机构在2轴上进行独立的自定心夹紧
- 工件机械定心
- 可夹紧所有几何形状的工件
- 具有离心力补偿，可实现最高转速
- 零件经过表面硬化处理，使用寿命长
- 适用各种样式的标准顶爪

技术特点

- 离心力补偿
- 优化的润滑系统
- 大通孔
- 卡爪齿距 1/16" x 90°

标准配置

4 爪卡盘, 8 件T型块和螺钉

订货示例

4 爪卡盘 Centco4-260-72

应用实例

2+2 自定心和补偿夹紧

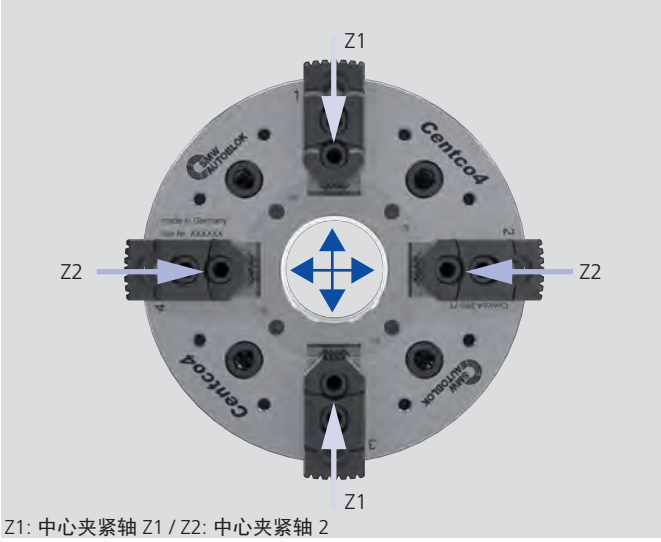

Z1: 中心夹紧轴 Z1 / Z2: 中心夹紧轴 2

2+2 自定心夹紧圆形或方形工件

2+2 自定心和补偿夹紧有规则的工件

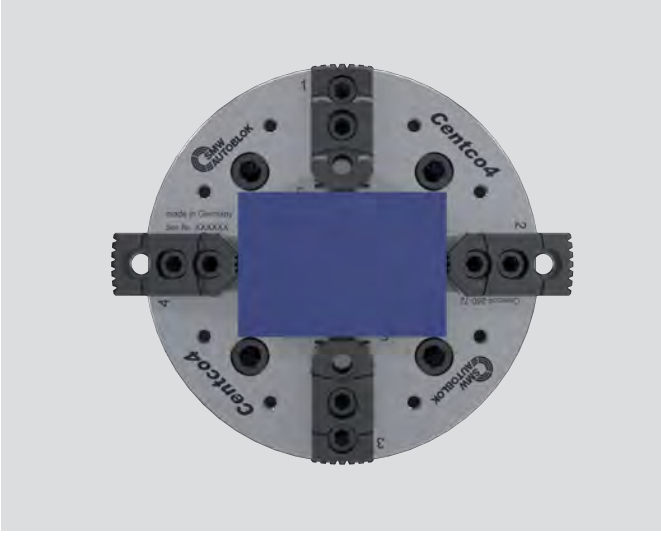

2+2 自定心和补偿夹紧无规则工件

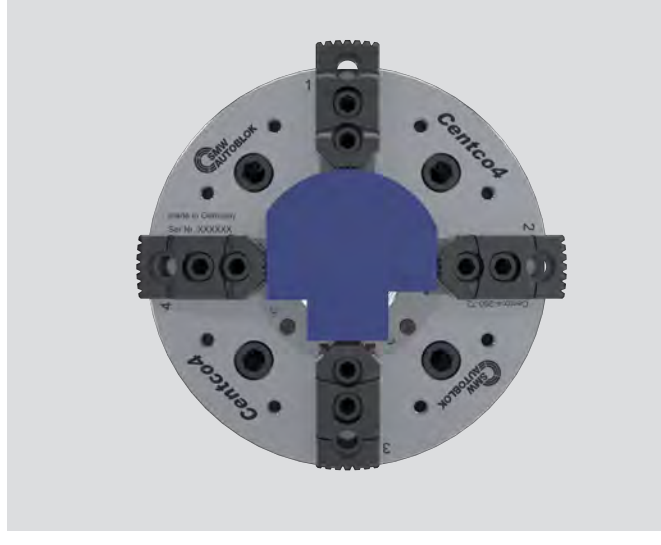

4-爪卡盘

- 2+2 自定心
- 2轴独立自定心夹紧
- 离心力补偿

Centco4

英制齿

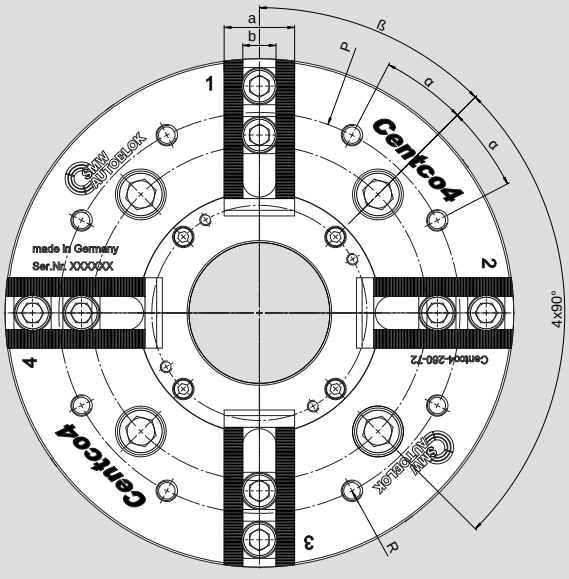

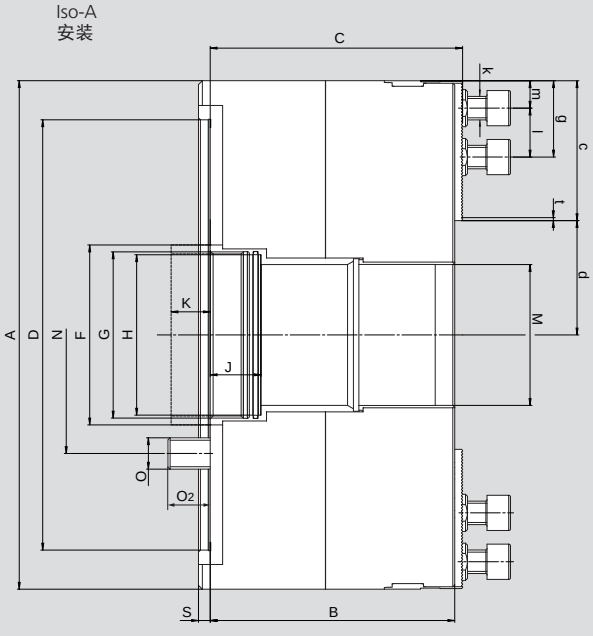

保留技术更改。
如需更多信息，请咨询我们的客户服务。

SMW-AUTOBLOK 型号 CENTCO4		210	260-72	315	400
安装型式		Z170	Z220	Z300	Z300
外径	A	on request	260	on request	on request
	B	on request	125	on request	on request
	C	on request	129	on request	on request
安装直径	D H6	on request	220	on request	on request
	F	on request	92	on request	on request
滑块螺纹/深度	G	on request	M85 x 2 / 20	on request	on request
定心止口	H H7	on request	82	on request	on request
定心止口端面	J	on request	26	on request	on request
滑块行程	K	on request	20	on request	on request
通孔	M H7	on request	72	on request	on request
螺栓所在直径	N	on request	171.4	on request	on request
固定螺栓	O	on request	M16	on request	on request
	O2	on request	22	on request	on request
	P	on request	205	on request	on request
螺纹/螺纹深度	R	on request	M10 / 21	on request	on request
	S	on request	6	on request	on request
卡爪宽度	a	on request	36	on request	on request
槽宽	b H7	on request	17	on request	on request
	c	on request	71.5	on request	on request
最大	d	on request	58.5	on request	on request
最大/ 最小	g	on request	58 / 25	on request	on request
螺栓 ISO 4762 12.9	k	on request	M12	on request	on request
最小	l	on request	19	on request	on request
最小	m	on request	6	on request	on request
英制齿	t	on request	1/16" x 90°	on request	on request
	α°	on request	17.5	on request	on request
	β°	on request	45	on request	on request
每个卡爪行程	mm	on request	5.25	on request	on request
均衡补偿量	mm	on request	4	on request	on request
最大驱动力	kN	on request	50	on request	on request
最大总夹紧力	kN	on request	125	on request	on request
最高转速	min-1	on request	4500	on request	on request
重量（不含爪）	kg	on request	43	on request	on request
转动惯量	kgm²	on request	0.4	on request	on request
推荐的驱动油缸		on request	**SIN-S 150 / 175**	on request	on request
推荐的驱动油缸		on request	**VNK-T2 170-77**	on request	on request

快换爪动力卡盘

页 118

KNCS®-N
快换卡爪

快换爪动力卡盘
Ø 140 - 630 mm

- 大通孔
- 高转速
- 高灵活性：卡爪可径向调整/反转
- 3 爪

页 128

KNCS®-N
快换卡爪

快换爪动力卡盘
Ø 210 - 325 mm

- 大通孔
- 高转速
- 高灵活性：卡爪可径向调整/反转
- 2 爪

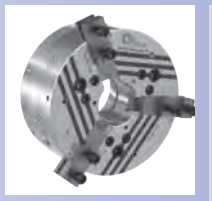

页 132

KNCS®-NB
快换卡爪
宽基爪

快换爪动力卡盘
Ø 210 - 800 mm

- 大通孔
- 高灵活性：卡爪可径向调整/反转
- 3 爪
- 可以使用现有类型的卡爪

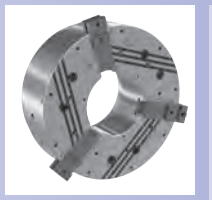

页 132

KNCS®-NBX
快换卡爪
宽基爪 - 超大通孔

快换爪动力卡盘
Ø 425 - 1000 mm

- 超大通孔
- 超长活塞导向
- 高灵活性：卡爪可径向调整/反转
- 3 爪
- 可以应用现在所有类型的卡爪

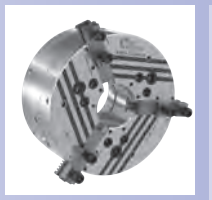

页 140

KNCS-2G
快换卡爪
完全密封

快换爪动力卡盘
Ø 170 - 630 mm

- 大通孔
- 防止灰尘和铁屑
- 高灵活性：卡爪可径向调整/反转
- 3 爪

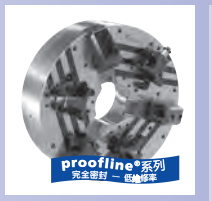

页 146

KNCS-NB-CL
快换卡爪
宽基爪 - 径向微调

快换爪动力卡盘
Ø 630 mm

- 大通孔
- 高灵活性：卡爪可径向调整/反转
- 集成微调
- 可以使用现有类型的卡爪

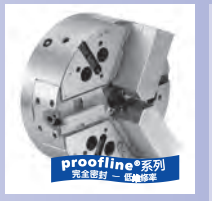

页 148

AP-RC
快换卡爪
键槽型

AP-RD
快换卡爪
梳齿型基爪

高精度全密封动力卡盘
Ø 170 - 400 mm

- 中实
- 3 爪
- **proofline®** 卡盘 = 完全密封 – 低维修率

页 150

NT-RC
快换卡爪
键槽型

NT-RD
快换卡爪
梳齿型基爪

高精度全密封动力卡盘
Ø 170 - 400 mm

- 离心力补偿
- 中实
- 3 爪
- **proofline®** 卡盘 = 完全密封 – 低维修率

3

快速转换，快速收益：
原创快换爪动力卡盘

KNCS®-N

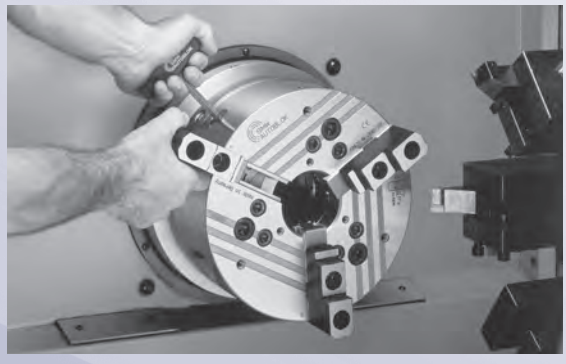

内置3个径向润滑脂嘴，即使安装于立式车床上也非常易于润滑。

超长，对称的导向槽
非常适合外夹或内撑。

独特的**楔块机构驱动，可实现高速性能**，由于楔块机构被沿切线方向支撑，即使在高速时夹紧力损失也非常低. 主轴快速停止后，夹紧力增加**(滞后)**非常小， **高效率**的楔块机构驱动，保证了良好的同心度和**重复精度**，适合**高–低压夹紧。**

SMW-AUTOBLOK 原创专利
快换卡爪，卡爪更换精度高，
带卡爪安全互锁装置。

最短的安装调试时间
卡爪更换用时少于1分钟

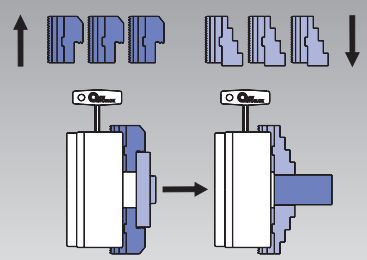

更换卡爪时，重复精度非常高
不必自车已加工过的卡爪
因为跳动 < 0.02 mm
(KNCS-N 210)

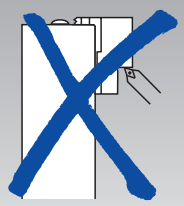

灵活性 卡爪可径向调整和反转 = **较少的卡爪**

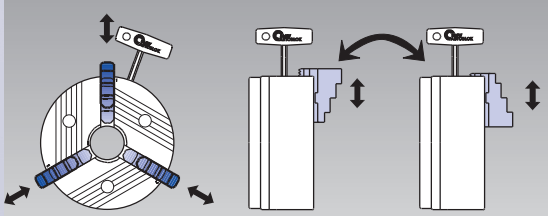

卡爪可径向调整　　卡爪 180° 反转

标准化的安装形式
直接安装

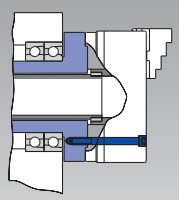

沉孔和螺钉安装位置符合
DIN 55026 标准

收益性
安装调整时间/费用示例

	普通的卡盘	**KNCS®-N**
卡爪更换时间	10 分钟	1 分钟
自车卡爪时间	20 分钟	0 分钟
夹持直径改变/天	2	2
工作天数/每年	230	230
机器成本/小时	$ 60.–	$ 60.–
每年总的费用	$ 13 800.–	$ 460.–
利润*		**$ 13 340.–**

* 如果卡爪更换更加频繁，收益性相应增加。

立式应用

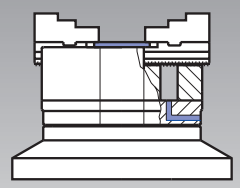

立式应用带端盖和排水孔.可使用冷却液

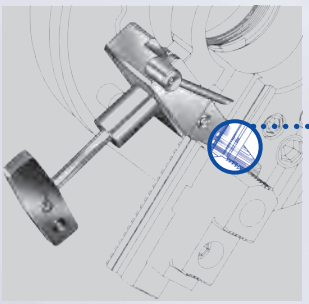

若齿与卡爪没有完全啮合，卡爪安全互锁装置不复位。

夹具术语

表面淬火: 零件表面淬火 (60 HRC) 大约 (0.04") 深，而内部则表现了优异的抗拉强度和韧性，相比较局部感应淬火和渗氮处理的零件，刚性和耐磨性都大大的提高.

效率: 效率是理论夹紧力(忽略摩擦力) 与实际 (测量) 夹紧力的比率.

高低压夹紧: 用于易变形的零件，粗加工时高压夹紧，精加工时低压夹紧，这个转换不需要松开卡盘，这意味着在精加工时，零件的变形较小，与斜楔式卡盘相反，**KNCS-N**楔块机构驱动卡盘适合高-低压夹紧.

滞后: 在高速运转时，卡盘体由于离心力作用 "增大"，夹紧油缸的牵引力导致夹紧力升高，而当主轴快速停止(或转速改变)时夹紧力不能降低；这将导致易变形零件变形，**KNCS-N**楔块机构驱动卡盘的滞后性非常低.

卡爪更换精度:在卡盘上更换一个已经车过/磨过的卡爪后的定心精度，**KNCS-N**卡盘的夹紧力是通过楔块机构传递，卡爪的啮合/脱开是通过楔块一个附加的切向运动完成的.

这个带有齿部自动清洁功能且被实践检验过的专利设计能在换爪后提供恒定的高精度.

卡爪安全互锁装置: 在快换爪卡盘上，夹紧力传递到可更换的卡爪上是通过齿完成的，对于现有卡盘，如果由于操作者操作不当而导致卡爪没有正确插入(如：齿没有完全啮合)，可能会对人和机床产生危险.

KNCS-N卡盘配备了一个独特的专利互锁装置:
内置安全互锁装置消除了误操作的风险.

重复精度: 卡盘上安装一套卡爪后，从一批零件的第一个直到最后一个的所有定心精度，由于楔块机构驱动， **KNCS-N**卡盘提供了比斜楔式卡盘更高的重复精度.

楔块机构驱动: 卡盘是通过沿切线方向安装的楔块机构驱动的，这种设计提供了最高的重复定位精度和刚性，由于离心力的补偿，这种卡盘的夹紧力损失非常低，这种设计不需要配重块，因此卡盘可以以更高的转速回转而不发生振动.

3

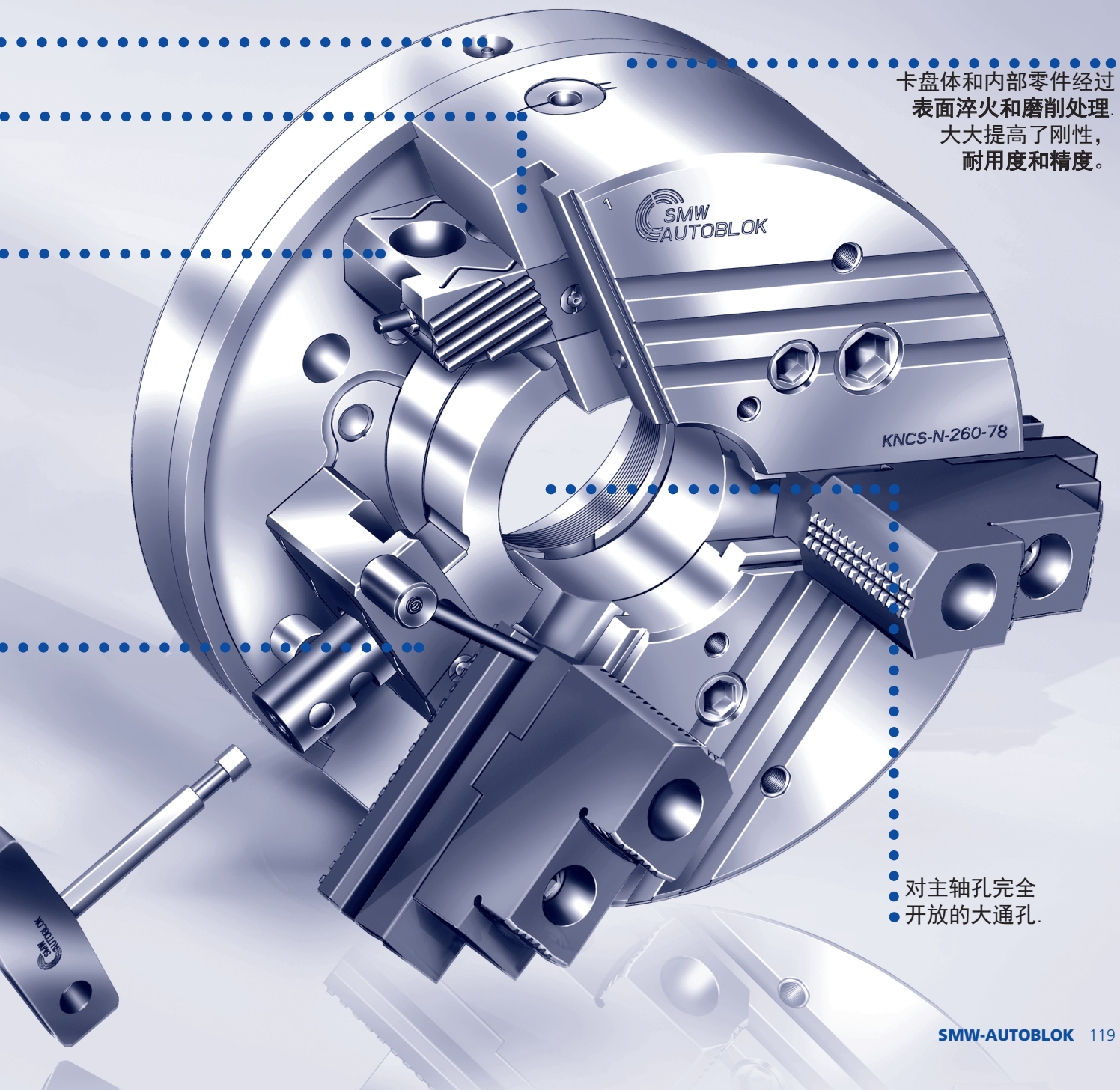

卡盘体和内部零件经过
表面淬火和磨削处理.
大大提高了刚性，
耐用度和精度。

对主轴孔完全
开放的大通孔.

KNCS®-N

快换卡爪
3爪卡盘

主要尺寸和技术参数

卡爪位置: 打开位置用于外夹

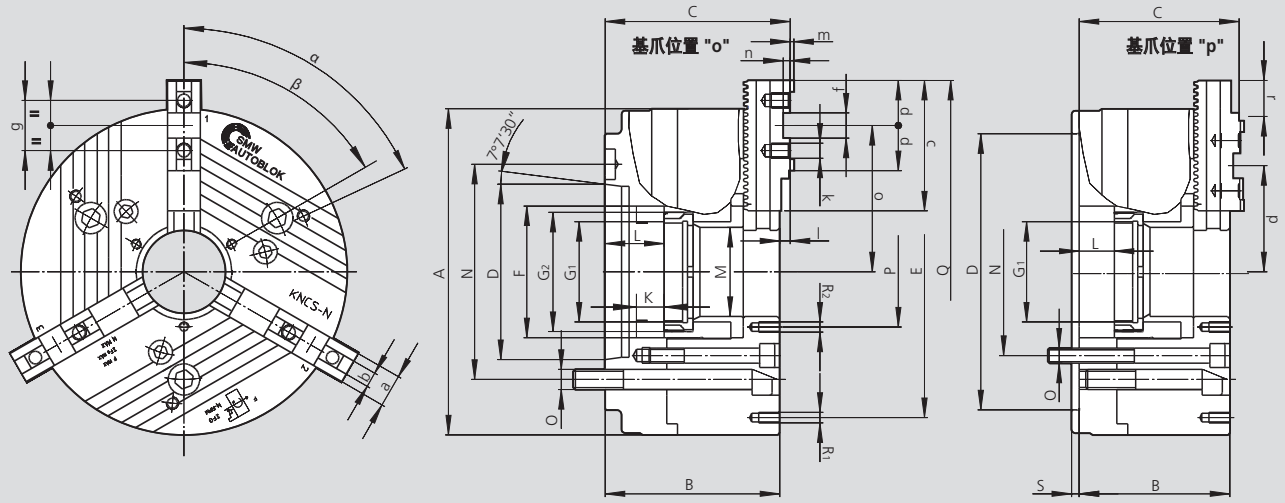

保留技术更改
如需要更详细信息，请索取客户图纸

型号 KNCS-N		140-35		170-43			210-52			225-66			260-78				275-86		
安装型式	规格	Z120	A5	Z140	A5	A6	Z170	A6	A8	Z170	A6	A8	Z170	Z220	A6	A8	Z220	A6*	A8
	A	145		175			215			225			260				275		
	B	87	103	98	113	115	105	122	124	105	122	124	120	120	137	139	120	144	139
	C	93.9	109.9	104.9	119.9	121.9	109.9	126.9	128.9	109.9	126.9	128.9	128.3	128.3	145.3	147.3	128.3	152.3	147.3
	D H6	120	82.57	140	82.57	106.39	170	106.39	139.73	170	106.39	139.73	170	220	106.39	139.73	220	106.39	139.73
	E	122		152			168			180			210				210		
	F	52		67			85			95			111				122		
旋转螺纹环/深度	G1	-**		M50 x 1.5/18**			M60 x 1.5/16			M75 x 1.5/16			M90 x 2/20				M95 x 2/20		
滑块螺纹/深度	G2	M45 x 1.5/18		M60 x 1.5/18			M75 x 2/19			M85 x 2/19			M102 x 2/23				M110 x 2/23		
滑块行程	K	20		20/25			22/25			22/25			25/28				25/28		
最大	L	20	36	25	40	42	25	42	44	25	42	44	28	28	45	47	28	52	47
	M	35		43			52			66			78				86		
安装螺钉位置	N	104.8	104.8	104.8	104.8	133.4	133.4	133.4	171.4	133.4	133.4	171.4	133.4	171.4	133.4	171.4	171.4	133.4	171.4
安装螺钉	O	M10	M10	M10	M10	M12	M12	M12	M16	M12	M12	M16	M12	M16	M12	M16	M16	M12	M16
	P	65		75			72			82			95				105		
	Q	166		195			261			271			307				321		
螺纹/螺纹深度	R1	M8/12		M8/12			M10/12			M10/12			M10/12				M10/18		
螺纹/螺纹深度	R2	M5/10		M5/10			M6/10			M6/10			M8/16				M8/14		
	S	6		6			6			6			6				6		
	a	20		20			22			22			26				26		
	b f7	8		8			10			10			12				12		
	c	56		65			85			85			104				104		
	d	28		28			33			33			36				36		
	f H7	18		18			20			20			20				20		
	g	32		32			40			40			40				40		
螺纹/螺纹深度	k	M8/12		M8/12			M8/13			M8/13			M12/15				M12/15		
	l	6.9		6.9			4.9			4.9			8.3				8.3		
	m	2.5		2.5			2.5			2.5			3				3		
	n	5		5			4.5			4.5			5.5				5.5		
最大/最小	o	54/39.9		69/50.2			96.6/68.3			102/69			116.6/83.6				124/85.5		
最大/最小	p	54/39.9		60/41.2			77.6/49.3			83/50			84.6/51.6				92/53.5		
基爪齿节距	-	4.7		4.7			4.7			4.7			5.5				5.5		
基爪移动量	r	14.1		18.8			28.3			33			33				38.5		
基爪移动量	teeth	3		4			6			7			6				7		
α	deg.	95		90			60			60			60				60		
β	deg.	60		60			60			60			60				60		
每个卡爪行程 滑套行程 K	mm			5.1		20	6.0		22	6.0		22	7.0			25	7.0		25
每个卡爪行程 滑套行程 K max.	mm	5.1	20	6.8		25	7.0		25	7.0		25	8.0			28	8.0		28
最大驱动力 3爪卡盘	kN	25		32			53			53			70				70		
最大总夹紧力 3爪卡盘	kN	47		60			100			100			135				135		
最高转速 3爪卡盘	r.p.m.	6500		6300			6000			5500			4700				4700		
重量（不含卡爪）	kg	9	9.6	14	15	15	24	26	26	26	29	29	40	40	43	43	48	53	50.7
转动惯量	kg·m²	0.024		0.06			0.11			0.2			0.38				0.41		
推荐的中实油缸 推荐的中空油缸	型号 型号	SIN-S 100 VNK-T2 70-32		SIN-S 100/125 VNK-T2 102-46			SIN-S 125/150 VNK-T2 130-52			SIN-S 125/150 VNK-T2 150-67			SIN-S 150/175 VNK-T2 170-77				SIN-S 150/175 VNK-T2 225-95		

* 间接安装
** KNCS-N 140-35 和 KNCS-N 170-43 只有固定螺纹环


SMW-AUTOBLOK 438

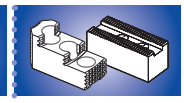
SMW-AUTOBLOK 123


SMW-AUTOBLOK 297

用于最高转速: 平面夹紧力曲线

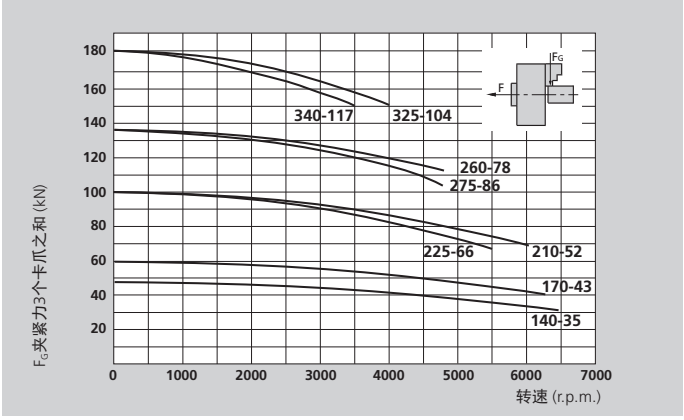

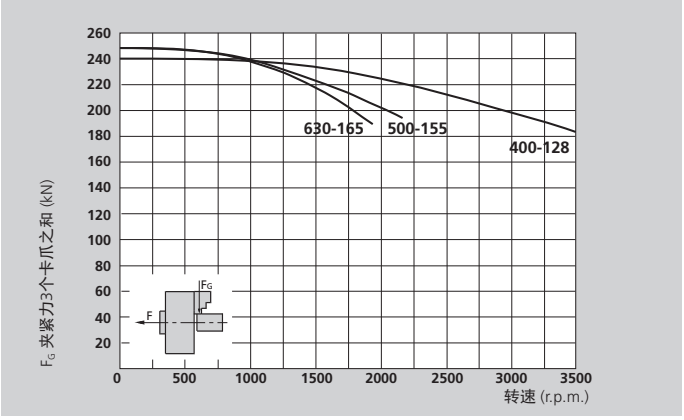

本图表中的数据适用于3爪卡盘，并且根据维修手册使用SMW-AUTOBLOK K05润滑脂最新润滑的情况下，使用标准软爪夹持在不超出卡盘外径处测量静态和动态夹紧力。

⚠ **安全建议/损坏的危险:**
当使用较高/较重的卡爪和/或夹持较大的直径时，需相应的减少推拉力/转速。

型号 KNCS-N		325-104				340-117			400-128				500-155				630-165	
安装型式	规格	Z220	Z300	A8	A11	Z300	A8*	A11	Z300	Z380	A11	A15	Z300	Z380	A11	A15	Z380	A15
	A	324				340			400				500				630	
	B	130	130	149	151	130	160	151	140	140	161	163	174	174	195	197	174	197
	C	139.2	139.2	158.2	160.2	139.3	169.3	160.4	149.2	149.2	170.2	172.2	184	184	205	207	184	207
	D H6	220	300	139.73	196.88	300	139.73	196.88	300	380	196.88	285.77	300	380	196.88	285.77	380	285.77
	E	268				270			330				420				585	
	F	144				160			180				207				217	
旋转螺纹环/深度	G1	M115 x 2/22				M125 x 2/22			M138 x 2/22				M165 x 2/25				M175 x 2/25	
滑块螺纹/深度	G2	M132 x 2/25				M146 x 2/25			M160 x 2/25				M185 x 2/28				M195 x 2/28	
滑块行程	K	25/28				25/28			32				42				42	
最大	L	28	28	47	49	28	58	49	32	32	53	55	42	42	63	65	42	65
	M	104				117			128				155				165	
安装螺钉位置	N	171.4	235	171.4	235	235	171.4	235	235	330.2	235	330.2	235	330.2	235	330.2	330.2	330.2
安装螺钉	O	M16	M20	M16	M20	M20	M16	M20	M20	M24	M20	M24	M20	M24	M20	M24	M24	
	P	130				140			152				180				195	
	Q	385				400			452				552				643	
螺纹/螺纹深度	R1	M10/16				M10/16			M12/18				M16/25				M16/25	
螺纹/螺纹深度	R2	M10/16				M10/16			M12/18				M12/18				M12/18	
	S	6				6			8				8				8	
	a	32				32			32				45				45	
	b f7	12				12			12				18				18	
	c	115				115			125				160				200	
	d	36				36			43				50				50	
	f H7	20				20			26				30				30	
	g	40				40			54				60				60	
螺纹/螺纹深度	k	M12/17				M12/17			M12/17				M16/34				M16/34	
	l	9.3				9.3			9.3				10				10	
	m	3				3			3				4				4	
	n	6				6			7				9				9	
最大/最小	o	155.7/106.2				163.2/113.7			182.3/121.8				225/141				270.5/179.5	
最大/最小	p	111.7/62.2				119.2/69.7			143.3/82.2				164/80				170.5/79.5	
基爪齿节距	-	5.5				5.5			5.5				7				7	
基爪移动量	r	49.5				49.5			60.5				84				91	
基爪移动量	teeth	9				9			11				12				13	
α	deg.	60/35				60/35			20/9x40				20/9x40				20/9 x 40	
β	deg.	60/35				60/35			20/9x40				20/9x40				20/9x40	
每个卡爪行程 滑块行程 K	mm	7.0 25				7.0 25												
每个卡爪行程 滑块行程 K max.	mm	8.0 28				8.0 28			8.0 32				10.0 42				10.0 42	
最大驱动力 3爪卡盘	kN	95				95			115				120				120	
最大总夹紧力 3爪卡盘	kN	180				180			240				250				250	
最高转速 3爪卡盘	r.p.m.	4000				3500			3500				2200				1700	
重量（不含卡爪）	kg	65	65	68	68	77	88.5	82.5	111	111	116	116	225	225	231	231	390	398
转动惯量	kg·m²	1.2				1.24			2.5				6.5				18	
推荐的中实油缸 推荐的中空油缸	型号 型号	SIN-S 150/175/200 VNK-T2 250-110				SIN-S 150/175/200 VNK-T2 320-127			SIN-S 175/200 VNK-T2 320-127				SIN-S 175/200 VSG 450-165				SIN-S 175/200 VSG 450-165	

* 间接安装

KNCS®-N

快换卡爪
3-爪卡盘

订货一览

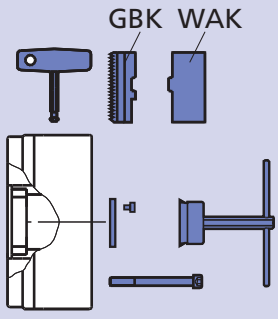

供货范围:

卡盘+扳手+安装螺钉+安装扳手（直径210以上）
+1套GBK型硬基爪+1套WAK型软爪
+中心孔盖

规格 / 主轴安装型式	KNCS-N 140-35	KNCS-N 170-43	KNCS-N 210-52	KNCS-N 225-66	KNCS-N 260-78	KNCS-N 275-86	KNCS-N 325-104	KNCS-N 340-117	KNCS-N 400-128	KNCS-N 500-155	KNCS-N 630-165
定位止口小					Z 170 088900		Z 220 088912		Z 300 088822	Z 300 088889	
定位止口大	Z 120 088800	Z 140 088802	Z 170 088806	Z 170 088809	Z 220 088901	Z 220 067910	Z 300 088913	Z 300 067920	Z 380 088823	Z 380 088826	Z380 088829
A 05	088801	088803									
A 06		088804	088807	088810	088902	067911					
A 08			088808	088811	088903	067912	088914	067921			
A 11							088915	067922	088824	088827	
A 15									088825	088828	088830

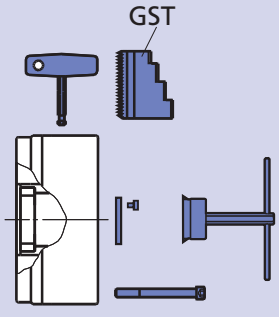

供货范围:

卡盘+扳手+安装螺钉+安装扳手（直径210以上）
+1套GST型可反转整体阶梯硬爪，
装在卡盘上自磨+中心孔盖

规格 / 主轴安装型式	KNCS-N 140-35	KNCS-N 170-43	KNCS-N 210-52	KNCS-N 225-66	KNCS-N 260-78	KNCS-N 275-86	KNCS-N 325-104	KNCS-N 340-117	KNCS-N 400-128	KNCS-N 500-155	KNCS-N 630-165
定位止口小					Z 170 088904		Z 220 088916		Z 300 088850	Z 300 088859	
定位止口大	Z 120 088831	Z 140 088833	Z 170 088836	Z 170 088839	Z 220 088905	Z 220 067913	Z 300 088917	Z 300 067923	Z 380 088851	Z 380 088854	Z380 088857
A 05	088832	088834									
A 06		088835	088837	088840	088906	067914					
A 08			088838	088841	088907	067915	088918	067924			
A 11							088919	067925	088852	088855	
A 15									088853	088856	088858

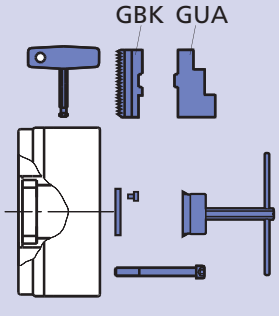

供货范围:

卡盘+扳手+安装螺钉+安装扳手（直径210以上）
+1套GBK型硬基爪
+1套GUA型可反转硬爪，装在卡盘上自磨
+中心孔盖

规格 / 主轴安装型式	KNCS-N 140-35	KNCS-N 170-43	KNCS-N 210-52	KNCS-N 225-66	KNCS-N 260-78	KNCS-N 275-86	KNCS-N 325-104	KNCS-N 340-117	KNCS-N 400-128	KNCS-N 500-155	KNCS-N 630-165
定位止口小					Z 170 088908		Z 220 088920		Z 300 088879	Z 300 088888	
定位止口大	Z 120 088860	Z 140 088862	Z 170 088865	Z 170 088868	Z 220 088909	Z 220 067916	Z 300 088921	Z 300 067926	Z 380 088880	Z 380 088883	Z380 088886
A 05	088861	088863									
A 06		088864	088866	088869	088910	067917					
A 08			088867	088870	088911	067918	088922	067927			
A 11							088923	067928	088881	088884	
A 15									088882	088885	088887

GBK
硬基爪

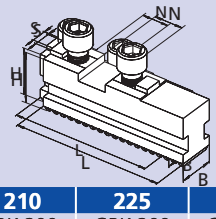

KNCS-N	140	170	210	225	260	275	325	340	400	500	630
卡爪型号	GBK 140	GBK 160	GBK 200	GBK 200	GBK 250	GBK 250	GBK 315	GBK 315	GBK 400	GBK 500	GBK 630
Id. No.	012438	012439	012440	012440	012441	012441	012442	012442	012443	012444	012445
B	20	20	22	22	26	26	32	32	32	45	45
H	27.5	27.5	29.5	29.5	37	37	43	43	43	57	57
L	56	65	85	85	104	104	115	115	125	160	200
N	18	18	20	20	20	20	20	20	26	30	30
S	8	8	10	10	12	12	12	12	12	18	18
kg/套	0.6	0.7	1.0	1.0	1.8	1.8	2.7	2.7	3.0	7.1	9.0

WAK
软顶爪

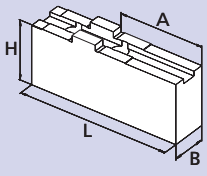

KNCS-N	140	170	210	225	260	275	325	340	400	500	630
卡爪型号	WAK 140-10	WAK 160-10	WAK 200-10	WAK 200-10	WAK 250-10	WAK 250-10	WAK 250-10	WAK 250-10	WAK 400-10	WAK 500-10	WAK 500-10
Id. No.	012490	012491	012492	012492	012493	012493	012493	012493	012494	012495	012495
B	20	20	22	22	30	30	30	30	35	50	50
H	35.5	35.5	42	42	50	50	50	50	54	75.5	75.5
L	69	85	105	105	125	125	125	125	145	180	180
A	26	42	50	50	70	70	70	70	74	100	100
kg/套	0.9	1.2	2.0	2.0	3.6	3.6	3.6	3.6	5.8	13.7	13.7

UVB
整体软爪

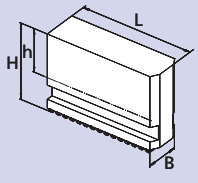

KNCS-N	140	170	210	225	260	275	325	340	400	500	630
卡爪型号	UVB 140	UVB 160	UVB 200	UVB 200	UVB 250	UVB 250	UVB 315	UVB 315	UVB 400	UVB 500	UVB 630
Id. No.	012446	012447	012448	012448	012449	012449	012450	012450	012451	012452	012453
B	20	20	22	22	26	26	32	32	32	45	45
H	60	60	70	70	90	90	100	100	100	134	134
h	33.94	33.94	45	45	61	61	66	66	66	87	87
L	55.85	69	83	83	107	107	119	119	146.55	175	230
kg/套	1.5	1.8	2.8	2.8	5.2	5.2	6.2	6.2	9.0	12.35	23.05

GST
整体阶梯硬爪

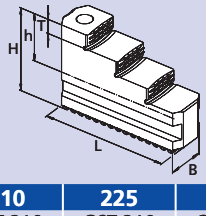

夹持范围

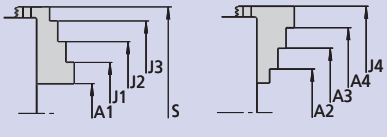

KNCS-N	140	170	210	225	260	275	325	340	400	500	630
卡爪型号	GST 160-2	GST 170	GST 210	GST 210	GST 260	GST 260	GST 315	GST 315	GST 400	GST 500	GST 500
Id. No.	012454	035867	035863	035863	037623	037623	012457	012457	012458	012459	012459
B	20	20	22	22	26	26	32	32	32	45	45
H	43.5	43.5	51	51	60	60	66	66	70	93	93
h	23	23	26	26	31	31	32	32	36	46	46
L	58	65	84	84	100	100	117	117	137	175	175
T	7	7	8	8	10	10	10	10	11	20	20
kg/套	0.6	0.7	1.3	1.3	1.9	1.9	3.4	3.4	4.4	11.7	11.7
A1	5-40	6-59	10-85	12-96	10-98	14-113	37-148	46-141	48-173	70-225	38-220
A2	35-70	42-89	56-121	57-132	62-150	66-165	104-215	111-206	116-238	170-320	133-328
A3	66-101	73-120	96-161	97-172	111-200	115-215	160-271	166-261	184-308	315-470	276-458
A4	97-132	104-151	136-201	137-212	161-250	165-265	217-328	221-316	252-378	-	-
J1	39-72	44-78	60-134	62-144	63-149	67-164	91-202	106-196	118-243	-	-
J2	69-103	74-110	100-174	101-185	112-199	116-214	148-259	161-251	186-310	180-330	149-342
J3	99-134	105-141	140-214	141-225	161-249	165-264	205-316	216-308	253-378	325-475	297-492
J4	131-163	135-182	185-250	186-261	212-300	216-315	272-383	281-376	328-448	425-560	385-581
S	166	198	255	266	303	318	385	376	456	585	-

KNCS®-N

快换卡爪
3-爪卡盘

■ 软顶爪加宽型
■ 附件

WAKS
软顶爪
加宽型

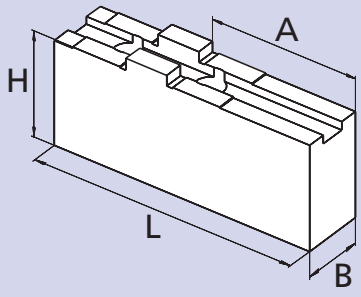

型号	Id. No.	B	H	L	A	kg/套	SMW-AUTOBLOK 卡盘型号
WAKS 140-10	012496	35	35.5	63	25	1.5	KNCS-N 140
WAKS 160-10	080931	25	45.5	85	42	1.8	KNCS-N 170
WAKS 160-20	080932	30	50.5	75	35	2.2	
WAKS 160-30	080933	35	75.5	70	26	3.4	
WAKS 200-10	080934	30	51	100	57	2.9	KNCS-N 210
WAKS 200-20	080935	30	66	100	45	3.4	KNCS-N 225
WAKS 200-30	012497	40	36	70	27	1.9	
WAKS 200-31	080936	40	56	90	43	3.9	
WAKS 200-32	036733	40	76	95	52	5.8	
WAKS 250-10	080937	40	55	125	70	3.9	KNCS-N 260
WAKS 250-11	080938	40	75	125	70	7.5	KNCS-N 275
WAKS 250-12	080939	40	95	125	70	9.6	KNCS-N 325
WAKS 250-13	080940	40	115	125	70	11.5	KNCS-N 340
WAKS 250-20	012498	60	55	90	44	6.2	
WAKS 250-21	080942	60	55	110	60	7.6	
WAKS 250-22	080943	60	75	90	44	9.4	
WAKS 250-23	080944	60	75	110	60	11.5	
WAKS 250-30	012499	80	55	90	44	8.5	
WAKS 250-31	080945	80	75	110	60	14.1	
WAKS 400-10	080946	40	54	110	54	4.9	KNCS-N 400
WAKS 400-11	080947	40	54	145	89	6.7	
WAKS 400-12	080948	40	94	145	89	11.1	
WAKS 400-13	080949	40	114	145	89	13.5	
WAKS 400-14	080950	40	146	145	89	16.9	
WAKS 400-20	080951	60	54	110	54	7.6	
WAKS 400-21	080952	60	74	110	54	10.3	
WAKS 400-22	080953	60	94	110	54	14.1	
WAKS 400-30	012500	80	64	100	44	11.0	
WAKS 500-10	080954	60	73	155	90	13.8	KNCS-N 500
WAKS 500-12	080956	60	113	155	90	19.5	KNCS-N 630
WAKS 500-20	080957	80	73	155	90	15.5	
WAKS 500-21	080958	80	93	155	90	26.3	
WAKS 500-30	012501	90	73	130	65	16.4	
WAKS 500-31	012502	100	73	150	85	20.0	

KNCS-N / KNCS-NB 卡盘附件

推料器/轴向定位

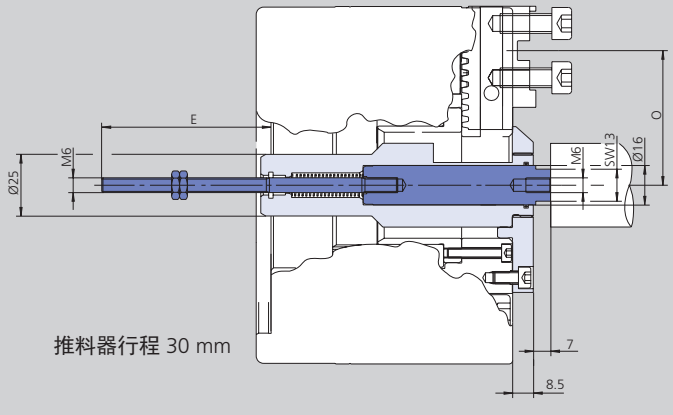

推料器行程 30 mm

冷却喷头

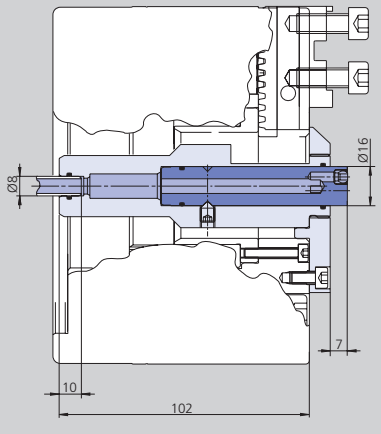

技术参数

SMW-AUTOBLOK 型号				KNCS-N 170-43	KNCS-N 210-52	KNCS-N 225-66	KNCS-N 260-78	KNCS-N 275-86
					KNCS-NB 210-52	KNCS-NB 225-66	KNCS-NB 260-78	KNCS-NB 275-86
推料器		E	mm	68.5	61.5	61.5	46.5	46.5
推料器	最小/最大	O	mm	69	68.3/77.8	73.7/83.1	88.6/105.1	91/113
推料器/轴向定位			Id. No.	174140	174142	273530	274140	175000
冷却喷头基本套件	最小/最大	O	mm	69	68.3/77.8	73.7/83.1	88.6/105.1	91/113
冷却喷头基本套件			Id. No.	175001	175002	273531	274141	175005
冷却喷头特配套件	最小/最大	O	mm	59.6/69	68.3/96.6	73.8/120	89.1/116.6	91/124
冷却喷头特配套件			Id. No.	176021	176022	273532	274142	176025

KNCS®-N

快换卡爪
3-爪卡盘

型号	Id. No.	B	H	T	G	N	S	b	L	kg/套	SMW-AUTOBLOK 卡盘型号	夹持范围 Ø 外夹 A_1	夹持范围 Ø 内撑 J_1	夹持范围 Ø 外夹 A_2	夹持范围 Ø 内撑 J_2
GGK 1751	012464	25	40	16	M5	8	18	32	64	0.9	KNCS-N 140	28-53	125-162	-	-
GGK 1752	012465								68	1.0		36-56	128-168	-	-
GGK 1753	012466								60	1.0		55-81	101-135	-	-
GGK 1754	012467								56	0.9		80-105	75-109	-	-
GGK 1751	012464	25	40	16	M5	8	18	32	64	0.9	KNCS-N 170	25-62	133-171	33-80	155-190
GGK 1752	012465								68	1.0		32-61	134-172	42-79	153-181
GGK 1753	012466								60	1.0		52-89	107-145	70-107	125-163
GGK 1754	012467								56	0.9		77-115	81-118	95-133	99-137
GGK 2001	012469	28	45	20	M5	10	20	40	87	1.9	KNCS-N 210	29-59	187-252	36-87	-
GGK 2002	012470								66	1.3		57-122	121-186	94-150	158-215
GGK 2003	012471								66	1.3		93-149	85-140	131-187	122-178
GGK 2004	012472								85	1.7		152-208	62-100	189-246	72-137
GGK 2001	012469	28	45	20	M5	10	20	40	87	1.9	KNCS-N 225	30-69	-	45-106	-
GGK 2002	012470								66	1.3		67-132	131-197	105-170	169-235
GGK 2003	012471								66	1.3		104-169	95-160	141-207	134-199
GGK 2004	012472								85	1.7		-	68-110	-	74-148
GGK 2501	012473	40	50	22	M6	12	20	40	94	3.0	KNCS-N 260	45-85	197-274	61-148	254-342
GGK 2502	012474								72	2.3		78-154	132-208	141-218	195-272
GGK 2503	012475								78	2.6		107-184	109-175	159-247	152-238
GGK 2504	012476								108	3.2		-	-	-	80-156
GGK 2501	012473	40	50	22	M6	12	20	40	94	3.0	KNCS-N 275	49-100	201-289	65-163	258-357
GGK 2502	012474								72	2.3		82-169	136-223	145-233	199-287
GGK 2503	012475								78	2.6		111-199	113-190	163-262	156-253
GGK 2504	012476								108	3.2		-	-	-	84-171
GGK 2501	012473	40	50	22	M6	12	20	40	94	3.0	KNCS-N 325	40-126	207-320	104-214	295-406
GGK 2502	012474								72	2.3		86-196	138-248	173-284	225-336
GGK 2503	012475								78	2.6		115-226	109-218	203-314	196-306
GGK 2505	012477								84	2.8		197-285	78-164	261-371	139-249
GGK 2501	012473	40	50	22	M6	12	20	40	94	3.0	KNCS-N 340	60-126	236-326	-	326-396
GGK 2502	012474								72	2.3		116-201	-	196-288	-
GGK 2503	012475								78	2.6		-	136-236	232-318	-
GGK 2504	012476								84	2.8		-	108-186	-	-
GGK 4001	012478	50	55	25	M8	12	26	54	104	4.8	KNCS-N 400	78-188	258-378	143-263	333-453
GGK 4002	012479								91	3.5		-	140-263	258-378	-
GGK 4003	012480								147	3.6		-	118-243	-	-
GGK 5001	012481	60	74	35	M8	18	30	60	125	8.8	KNCS-N 500	100-210	280-420	210-350	415-560
GGK 5002	012482								108	6.7		-	155-295	330-470	-
GGK 5003	012483	50	74	35	M8	18	30	60	130	6.2		-	100-240	-	-
GGK 5001	012481	60	74	35	M8	18	30	60	125	8.8	KNCS-N 630	80-240	265-450	240-440	460-650
GGK 5002	012482								108	6.7		-	140-320	380-560	-

GGK
粗加工硬爪

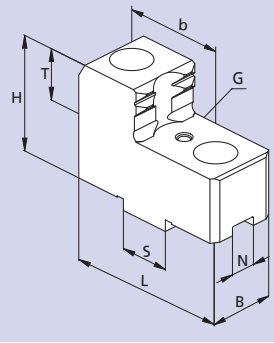

GGK
夹持范围

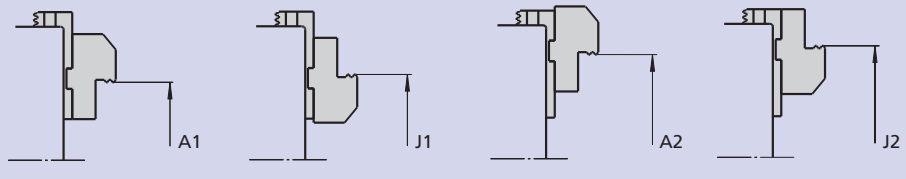

基爪位置 „p“　　基爪位置 „o“

ALB
支撑螺钉

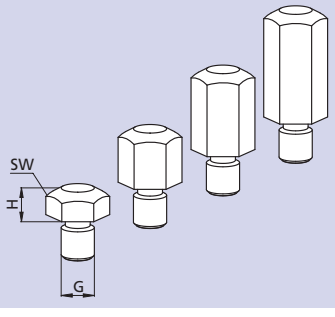

SMW-AUTOBLOK 型号	Id. No.	G	H	SW
ALB 505	016510	M5	5	10
ALB 510	016508		10	
ALB 515	016509		15	
ALB 605	016513	M6	5	10
ALB 610	016511		10	
ALB 615	016512		15	
ALB 620	017602		20	
ALB 805	017603		5	13
ALB 810	016514		10	
ALB 815	016515	M8	15	
ALB 820	016516		20	
ALB 825	081191		25	

GUA
可反装硬爪

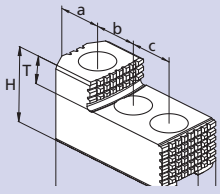

夹持范围

基爪位置 "o"　　基爪位置 "p"

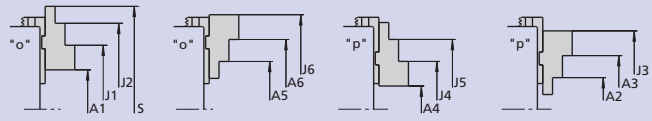

KNCS-N	140	170	210	225	260	275	325	340	400	500	630
卡爪型号	GUA 160	GUA 160	GUA 200	GUA 200	GUA 250	GUA 250	GUA 250	GUA 250	GUA 400	GUA 500	GUA 500
Id. No.	012484	012484	012485	012485	012486	012486	012486	012486	012487	012488	012488
B	20	20	22	22	30	30	30	30	36	45	45
H	32.5	32.5	39	38	50	50	50	50	56	73	70
L	63	63	72	72	90	90	90	90	105	130	130
T	7.5	7.5	10	10	14	14	14	14	15	20	20
kg/套	0.6	0.6	0.8	0.8	1.9	1.9	1.9	1.9	3.2	10.8	10.8
A1	17-42	32-69	55-111	65-131	73-150	77-165	118-228	146-231	138-258	153-339	232-430
A2	63-89	60-98	69-125	79-145	45-90	49-105	43-143	74-146	78-188	65-209	68-224
A3	88-115	85-123	96-152	106-172	125-170	129-185	124-223	156-226	186-298	185-329	188-344
A4	17-42	13-51	17-73	27-93	20-86	24-161	30-141	62-214	60-183	31-217	34-323
A5	63-89	78-116	104-163	117-183	76-154	80-169	120-230	146-231	143-268	145-331	224-422
A6	88-115	103-141	131-190	144-210	156-234	160-249	200-310	231-311	253-378	265-451	344-542
J1	77-101	91-129	117-174	128-194	152-229	156-244	198-308	228-311	218-338	258-444	337-535
J2	101-126	116-154	144-201	155-221	233-310	237-325	278-388	306-391	328-448	378-564	457-655
J3	146-172	144-181	158-215	169-235	204-249	208-264	202-302	234-306	263-380	290-434	293-449
J4	77-101	74-111	80-136	90-156	101-166	105-181	111-221	136-226	138-263	136-322	139-337
J5	101-126	99-136	107-163	117-183	180-246	184-261	191-301	224-306	248-373	256-442	259-457
J6	146-172	162-200	193-253	207-273	235-312	239-327	279-389	302-391	333-458	370-556	449-647
S	167	197	264	275	331	347	409	424	481	552	643

卡爪目录

询问或下载:
www.smw-autoblok.de

对于维修和安全操作非常重要，请随卡盘一起订货

润滑脂 K05®

手动和动力卡盘专用润滑脂

14 Oz. 筒装脂 (DIN 1284)
润滑脂容量 500 g
Id. No. 016440

罐装脂 1000 g
Id. No. 011881

- 高精度
- 高抗冷却液
- 高承载力
- 低摩擦系数
- 高夹紧力
- 耐腐蚀

润滑脂枪

润滑脂枪 (DIN 1283)
使用14 Oz.筒装脂 (DIN 1284)
■ 也可适用于1000 g罐装脂填充

润滑设备 Id. No. 083726
供货范围
- 润滑脂枪
- 高压脂嘴柔性适配器1套
- 锥形脂嘴适配器1套

KNCS®-N

快换卡爪
2爪卡盘

主要尺寸和技术参数

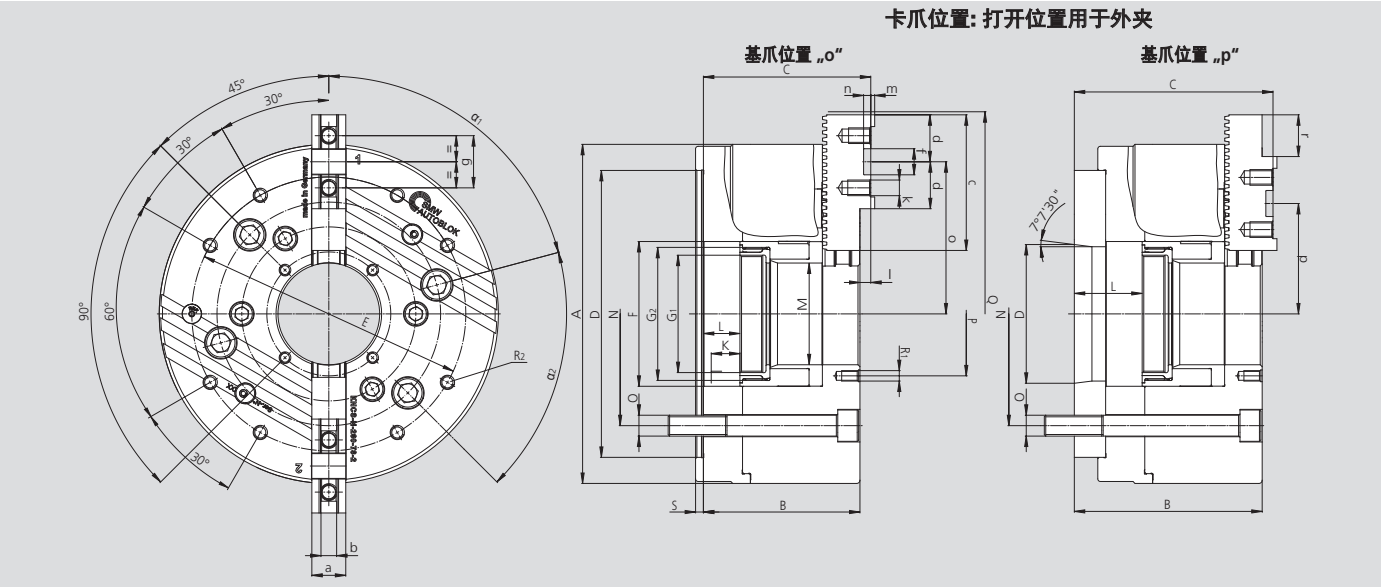

保留技术更改
如需要更详细信息，请索取客户图纸

型号 KNCS-N		KNCS-N-210-52-2			KNCS-N-260-78-2				KNCS-N-325-104-2			
安装型式		Z170	A06	A08	Z170	Z220	A06	A08	Z220	Z300	A08	A11
	A	215			260				324			
	B	105	122	124	120	120	137	139	129.9	129.9	148.9	150.9
	C	109.9	126.9	128.9	128.3	128.3	145.3	147.3	139.2	139.2	158.2	160.2
	D H6	170	106.375	139.719	170	220	106.375	139.719	220	300	139.719	196.869
	E	168			210				268			
	F	85			111				144			
旋转螺纹环/深度	G1	M60x1.5 / 16			M90x2.0 / 20				M115x2.0 / 22			
滑块螺纹/深度	G2	M75x2.0 / 19			M102x2.0 / 23				M132x2.0 / 25			
滑块行程	K	25			28				28			
最大	L	25	42	44	28	28	45	47	28.1	28.1	47.1	49.1
	M	52			78				104			
安装螺钉位置	N	133.4		171.4	133.4	171.4	133.4	171.4	171.4	235.0	171.4	235.0
安装螺钉	O	M12		M16	M12	M16	M12	M16	M16	M20	M16	M20
	P	72			95				130			
最大 Ø	Q	261			307				385			
螺纹/螺纹深度	R1	M6 / 10			M8 / 14				M10/16			
螺纹/螺纹深度	R2	M10 / 12			M10 / 18				M10/16			
	S	6			6				6			
	a	22			26				32			
	b f7	10			12				12			
	c	85			104				115			
	d	33			36				36			
	f H7	20			20				20			
	g	40			40				40			
螺纹/螺纹深度	k	M8 / 13			M12 / 17				M12 / 17			
	l	4.9			8.3				9.3			
	m	2.5			3				3			
	n	4.5			5.5				6			
最大/最小	o	96.72 / 68.45			116.65 / 83.65				155.783 / 106.301			
最大/最小	p	77.74 / 49.47			84.66 / 51.66				111.781 / 62.299			
基爪齿节距	-	4.7			5.5				5.5			
基爪移动量	r	28.27			32.988				49.482			
基爪移动量	teeth	6			6				9			
α1 / α2 (用于安装螺钉)	deg.	73.5 / 60			75 / 60				75 / 60			
每个卡爪行程/滑块行程 K	mm	7 / 25			8 / 28				8 / 28			
最大驱动力	kN	35			47				63			
最大总夹紧力	kN	66			90				120			
最高转速	r.p.m.	5000			4000				3500			
重量（不含卡爪）	kg	27.8	29.3	30.0	45.1	44.5	46.6	47.3	72.3	77.3	75.2	82.8
转动惯量	kg·m²	0.17	0.18	0.19	0.41	0.41	0.43	0.44	1.09	1.17	1.11	1.26
推荐的中实油缸	**Type**	**SIN-S 125 / 150**			**SIN-S 150 / 175**				**SIN-S 150 / 175 / 200**			
推荐的中空油缸	**Type**	**VNK-T2 130-52**			**VNK-T2 170-77**				**VNK-T2 250-110**			

夹紧力曲线

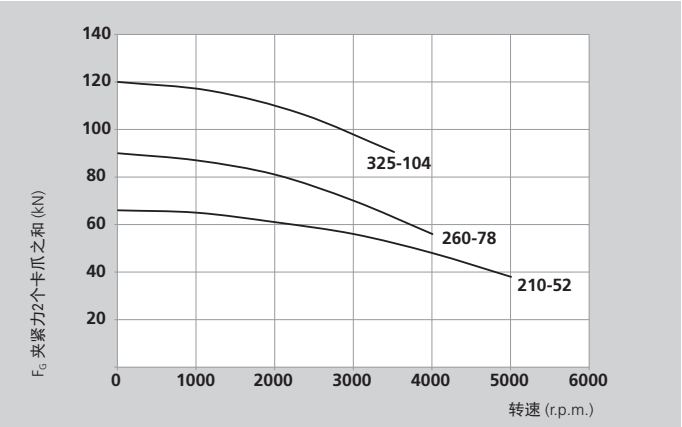

本图表中的数据适用于2爪卡盘，并且根据维修手册使用SMW-AUTOBLOK K05润滑脂最新润滑的情况下，使用标准软爪夹持在不超出卡盘外径处测量静态和动态夹紧力。

⚠ **安全建议/损坏的危险:**
当使用较高/较重的卡爪和/或夹持较大的直径时，需相应的减少推拉力/转速

订货一览

KNCS-N + GBK + WAK

供货范围:
卡盘 + 换爪扳手 + 安装螺钉 + 安装扳手 + 1 套硬基爪型号 GBK + 1 套软爪型号 WAK + 1 套中心孔盖

规格 / 主轴安装型式	KNCS-N 210-52	KNCS-N 260-78	KNCS-N 325-104
安装止口小	-	Z 170 162014	Z 220 161859
安装止口大	Z 170 162034	Z 220 162015	Z 300 161860
A 06	162037	162020	-
A 08	162040	162021	161861
A 11	-	-	161862

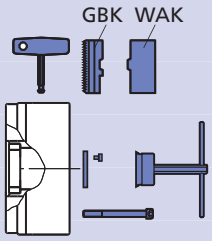

GBK
硬基爪

KNCS-N	210	260	325
卡爪型号	GBK 200	GBK 250	GBK 315
Id. No.	012440-2	012441-2	012442-2
B	22	26	32
H	29.5	37	43
L	85	104	115
N	20	20	20
S	10	12	12
kg / 套	0.7	1.3	1.9

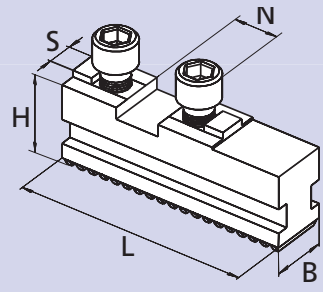

WAK
软顶爪

KNCS-N	210	260	325
卡爪型号	WAK 200-10	WAK 250-10	WAK 250-10
Id. No.	012492-2	012493-2	012493-2
B	22	30	30
H	42	50	50
L	105	125	125
A	50	70	70
kg / 套	1.3	2.5	2.5

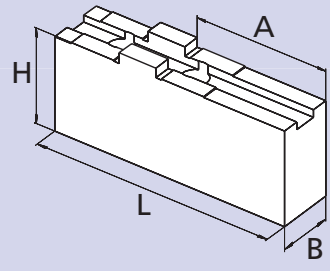

UVB
整体软爪

KNCS-N	210	260	325
卡爪型号	UVB 200	UVB 250	UVB 315
Id. No.	012448-2	012449-2	012450-2
B	22	26	32
H	70	90	100
h	45	61	66
L	83	108	119
kg / 套	1.8	3.7	5.5

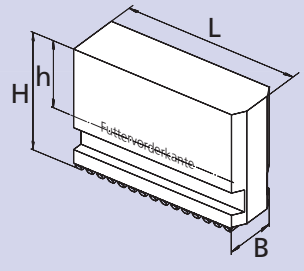

WAKS
软顶爪
加宽型

型号	Id. No.	B	H	L	A	kg / set	SMW-AUTOBLOK 卡盘型号
WAKS 200-10	080934-2	30	51	100	57	2.1	
WAKS 200-20	080935-2	30	66	100	45	2.7	
WAKS 200-30	012497-2	40	36	70	27	1.4	KNCS-N 210
WAKS 200-31	080936-2	40	56	90	43	2.7	
WAKS 200-32	036733-2	40	76	95	52	4.1	
WAKS 250-10	080937-2	40	55	125	70	3.8	
WAKS 250-11	080938-2	40	75	125	70	5.1	
WAKS 250-12	080939-2	40	95	125	70	6.5	
WAKS 250-13	080940-2	40	115	125	70	7.9	
WAKS 250-20	012498-2	60	55	90	44	4.2	KNCS-N 260
WAKS 250-21	080942-2	60	55	110	60	3.2	KNCS-N 325
WAKS 250-22	080943-2	60	75	90	44	5.7	
WAKS 250-23	080944-2	60	75	110	60	7.0	
WAKS 250-30	012499-2	80	55	90	44	5.8	
WAKS 250-31	080945-2	80	75	110	60	9.7	

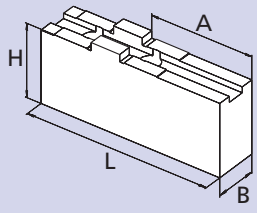

快速转换，快速收益：
原创快换爪动力卡盘

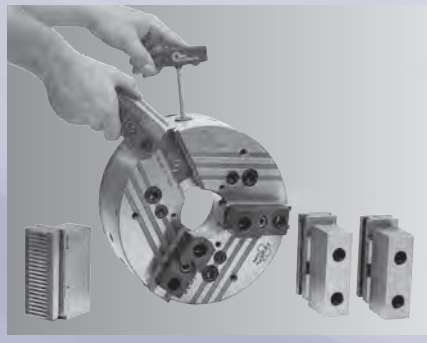

KNCS®-NB 大通孔
KNCS®-NBX 超大通孔

>> 可以使用现在所有类型的卡爪

最短的安装调试时间
卡爪更换用时少于1分钟

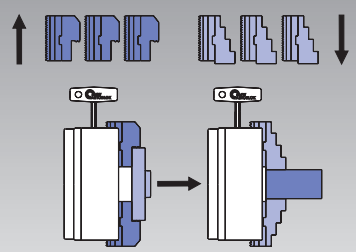

更换卡爪时，重复精度非常高
不必自车已加工过的卡爪
因为跳动 < 0.02 mm
(KNCS-N 210)

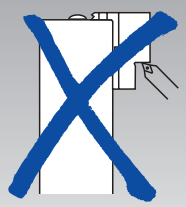

超长，对称的导向槽
非常适合外夹或内撑。

独特的**楔块机构驱动，可实现高速性能**，由于楔块机构被沿切线方向支撑，即使在高速时夹紧力损失也非常低. 主轴快速停止后，夹紧力增加**(滞后)**非常小， **高效率**的楔块机构驱动，保证了良好的同心度和**重复精度**，适合**高-低压夹紧。**

灵活性 卡爪可径向调整和反转 = **较少的卡爪**

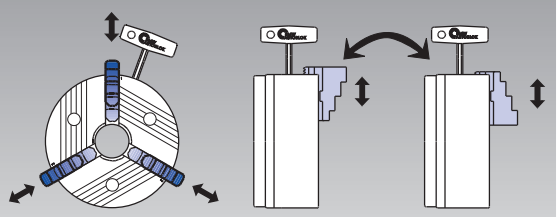

卡爪可径向调整　　卡爪 180° 反转

标准化的安装形式
直接安装

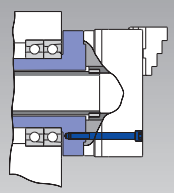

沉孔和螺钉安装位置符合
DIN 55026 标准

SMW-AUTOBLOK 原创专利
快换卡爪，卡爪更换精度高，
带卡爪安全互锁装置。

收益性
安装调整时间/费用示例

	普通的卡盘	KNCS®-NB
卡爪更换时间	10 分钟	1 分钟
自车卡爪时间	20 分钟	0 分钟
夹持直径改变/天	2	2
工作天数/每年	230	230
机器成本/小时	$ 60.–	$ 60.–
每年总的费用	$ 13800.–	$ 460.–
利润*		**$ 13340.–**

* 如果卡爪更换更加频繁，收益性相应增加。

立式应用

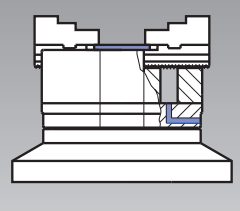

立式应用带端盖和排水孔，可使用冷却液。

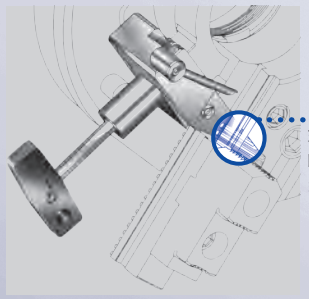

若齿与卡爪没有完全啮合，卡爪安全互锁装置不复位。

可以使用已有卡爪，节省费用：

- Autoblok
- Berg
- Buck
- Forkardt
- Gamet
- Howa
- Kitagawa
- Logansport
- Mario Pinto
- Matsumoto
- Pratt Burnerd
- Röhm
- Rotomors
- Schunk
- SMW-Autoblok
- Woodworth

如果你的卡爪不是上述型号 - 请咨询!

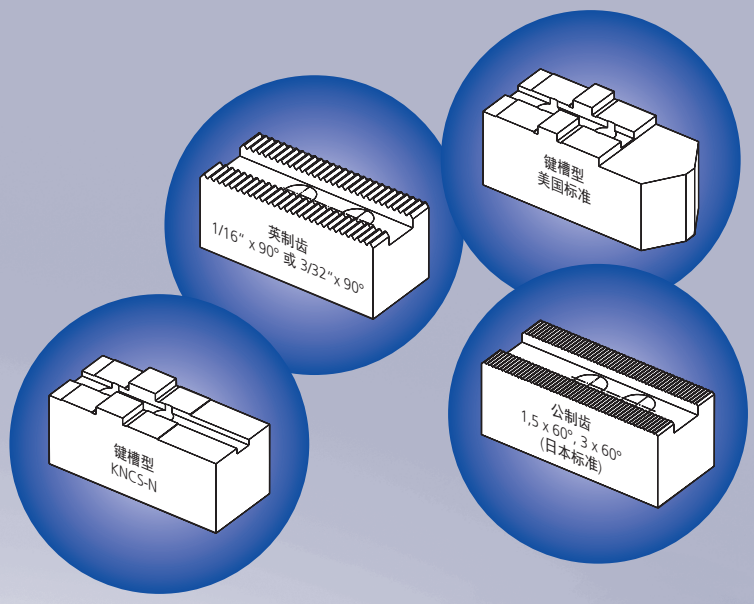

3

内置3个径向润滑脂嘴，即使安装于立式车床上也非常容易润滑。

卡盘体和内部零件经过**表面淬火和磨削处理**. 大大提高了刚性，**耐用度和精度**。

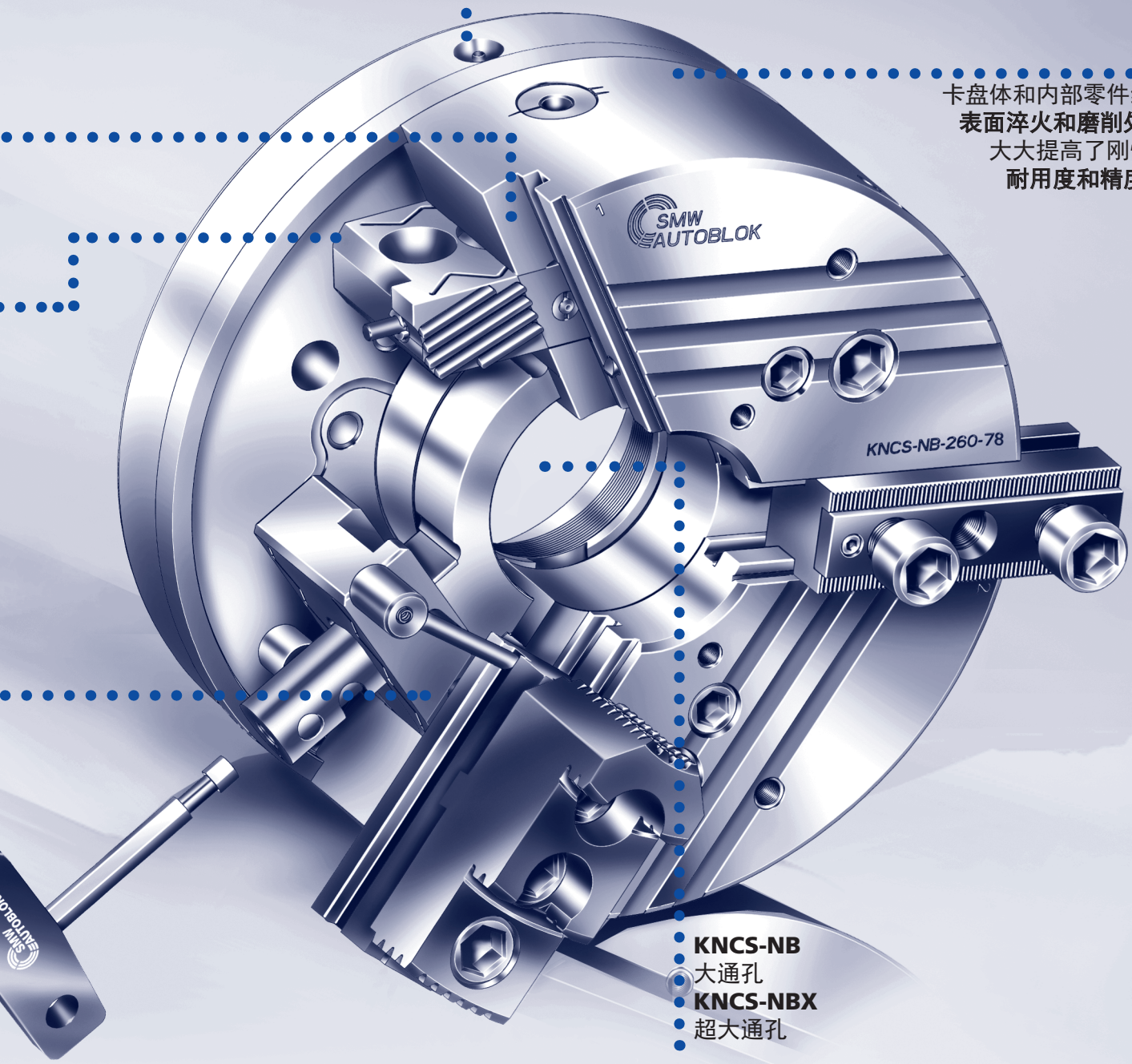

KNCS-NB
大通孔
KNCS-NBX
超大通孔

KNCS®-NB

快换卡爪
宽基爪

主要尺寸和技术参数

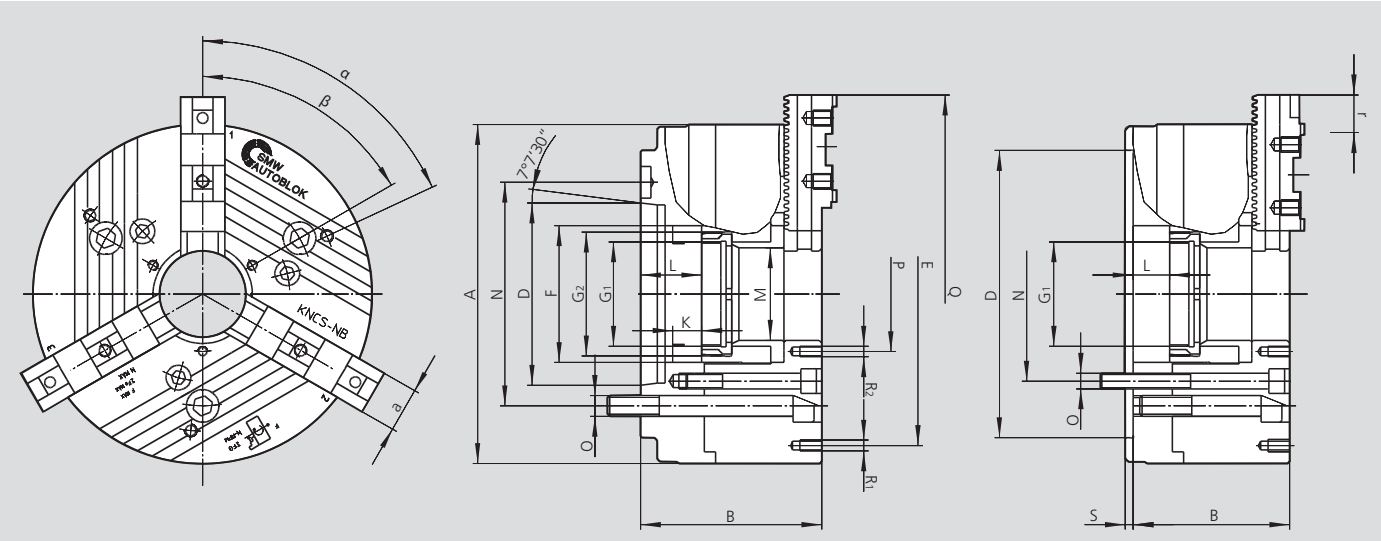

保留技术更改
基爪的尺寸和位置要根据卡爪的型号来确定
如需要更详细信息，请索取客户图纸

SMW-AUTOBLOK 型号		KNCS-NB 210-52			KNCS-NB 225-66			KNCS-NB 260-78				KNCS-NB 275-86			KNCS-NB 325-104			
安装型式	规格	Z170	A6	A8	Z170	A6	A8	Z170	Z220	A6	A8	Z220	A6*	A8	Z220	Z300	A8	A11
	A	215			225			260				275			324			
	B	105	122	124	105	122	124	120	120	137	139	120	144	139	130	130	149	151
	D H6	170	106.39	139.73	170	106.39	139.73	170	220	106.39	139.73	220	106.39	139.73	220	300	139.73	196.88
	E	168			180			210				210			268			
	F	85			95			111				122			144			
螺纹环/深度	G1	M60 x 1.5/16			M75 x 1.5/16			M90 x 2/20				M95 x 2/20			M115 x 2/22			
滑块螺纹/深度	G2	M75 x 2/19			M85 x 2/19			M102 x 2/23				M110 x 2/23			M132 x 2/25			
滑块行程	K	22			22			25				25			25			
最大	L	25	42	44	25	42	44	28	28	45	47	28	52	47	28	28	47	49
	M	52			66			78				86			104			
安装螺钉位置	N	133.4	133.4	171.4	133.4	133.4	171.4	133.4	171.4	133.4	171.4	171.4	133.4	171.4	171.4	235	171.4	235
安装螺钉	O	M12	M12	M16	M12	M12	M16	M12	M16	M12	M16	M16	M12	M16	M16	M20	M16	M20
	P	72			82			95				105			130			
	Q	261			271			318				322			376			
螺纹/螺纹深度	R1	M10/12			M10/12			M10/12				M10/18			M10/12			
螺纹/螺纹深度	R2	M6/10			M6/10			M8/14				M8/14			M10/12			
	S	6			6			6				6			6			
	a	28			28			35				35			50			
基爪齿节距	-	4.7			4.7			5.5				5.5			5.5			
基爪移动量	r	28.3			33			33				38.5			49.5			
基爪移动量	齿	6			7			6				7			9			
α	deg.	60			60			60				60			60			
β	deg.	60			60			60				60			60			
每个卡爪行程 滑块行程 K max.	mm	6.0		22	6.0		22	7.0			25	7.0		25	7.0			25
最大驱动力 3爪卡盘	kN	53			53			70				70			95			
最大总夹紧力 3爪卡盘	kN	100			100			135				135			180			
最高转速 3爪卡盘	r.p.m.	5000			5000			4000				4000			3300			
重量（不含卡爪）	kg	24	26	26	26	29	29	40	40	43	43	48	53	50.7	65	65	68	68
转动惯量	kg·m²	0.11			0.21			0.38				0.41			0.85			
推荐的中实油缸	型号	SIN-S 125/150			SIN-S 125/150			SIN-S 150/175				SIN-S 150/175			SIN-S 150/175/200			
推荐的中空油缸	型号	VNK-T2 130-52			VNK-T2 150-67			VNK-T2 170-77				VNK-T2 225-95			VNK-T2 250-110			

* 通过薄法兰盘间接安装

用于最高转速: 平面夹紧力曲线

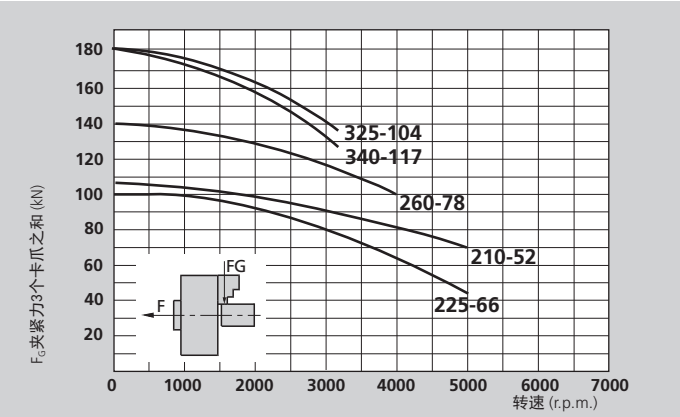

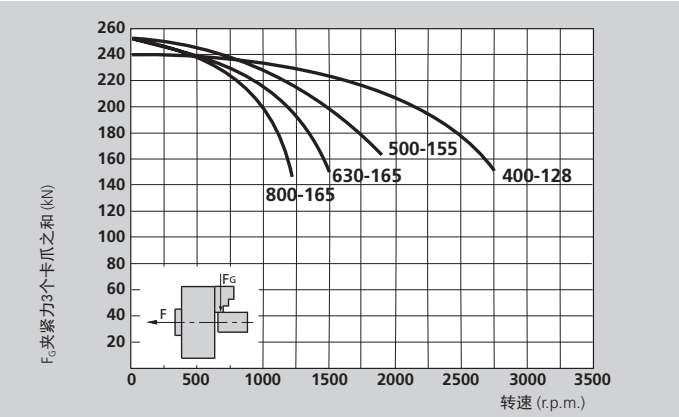

本图表中的数据适用于3爪卡盘，并且根据维修手册使用SMW-AUTOBLOK K05润滑脂最新润滑的情况下，使用标准软爪夹持在不超出卡盘外径处测量静态和动态夹紧力。

⚠ **安全建议/损坏的危险:**
当使用较高/较重的卡爪和/或夹持较大的直径时，需相应的减少推拉力/转速。

SMW-AUTOBLOK 型号		KNCS-NB340-117			KNCS-NB 400-128				KNCS-NB 500-155				KNCS-NB 630-165			KNCS-NB 800-165		
安装型式	Size	Z300	A8*	A11	Z300	Z380	A11	A15	Z300	Z380	A11	A15	Z380	A11*	A15	Z520	A15*	A20
	A	340			400				500				630			800		
	B	130	160	151	140	140	161	163	174	174	195	197	174	214	197	174	214	199
	DH6	300	139.73	196.88	300	380	196.88	285.77	300	380	196.88	285.77	380	196.88	285.77	520	285.77	412.8
	E	270			330				420				420/585			420/585/750		
	F	160			180				207				217			217		
螺纹环/深度	G1	M125 x 2/22			M138 x 2/22				M165 x 2/25				M175 x 2/25			M175 x 2/25		
滑块螺纹/深度	G2	M146 x 2/25			M160 x 2/25				M185 x 2/28				M195 x 2/28			M195 x /2/28		
滑块行程	K	25			32				42				42			42		
最大	L	28	58	49	32	32	53	55	42	42	63	65	42	82	65	42	82	67
	M	117			128				155				165			165		
安装螺钉位置	N	235	171.4	235	235	330.2	235	330.2	235	330.2	235	330.2	330.2	235*	330.2	463.6	330.2*	463.6
安装螺钉	O	M20	M16	M20	M20	M24	M20	M24	M20	M24	M20	M24	M24	M20*	M24	M24	M24*	M24
	P	140			152				180				195			195		
	Q	380			455				554				650			817		
螺纹/螺纹深度	R1	M10/16			M12/18				M16/25				M16/25			M16/25		
螺纹/螺纹深度	R2	M10/16			M12/18				M12/18				M12/18			M12/18		
	S	6			8				8				8			8		
	a	50			50				62				75			75		
基爪齿节距	-	5.5			5.5				7				7			7		
基爪移动量	r	49.5			60.5				77				91			91		
基爪移动量	teeth	9			11				11				13			13		
α	deg.	60/35			60/35				20/9x40				20/9x40			20/9x40		
β	deg.	60/35			60/35				20/9x40				20/9x40			20/9x40		
每个卡爪行程 滑块行程 K max.	mm	7.0		25	8.0			32	10.0			42	10.0		42	10.0		42
最大驱动力 3爪卡盘	kN	95			115				120				120			120		
最大总夹紧力 3爪卡盘	kN	180			240				250				250			250		
最高转速 3爪卡盘	r.p.m.	3300			2750				1800				1500			1200		
重量（不含卡爪）	kg	77	88.5	82.5	111	111	116	116	225	225	231	231	390	411	398	620	660	635
转动惯量	kg·m²	1.24			2.5				6.5				18			27		
推荐的中实油缸	型号	**SIN-S 150/175/200**			**SIN-S 175/200**				**SIN-S 175/200**				**SIN-S 175/200**			**SIN-S 175/200**		
推荐的中空油缸	型号	**VNK-T2 320-127**			**VNK-T2 320-127**				**VSG 450-165**				**VSG 450-165**			**VSG 450-165**		

* 通过薄法兰盘间接安装

卡爪目录

询问或下载:
www.smw-autoblok.de

SMW-AUTOBLOK
438

SMW-AUTOBLOK
297

SMW-AUTOBLOK
136

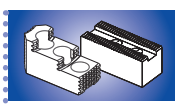

SMW-AUTOBLOK
440

KNCS®-NB

快换卡爪
宽基爪

订货一览

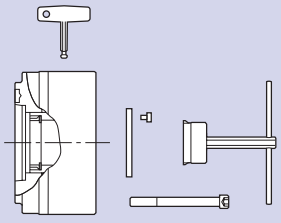

主轴安装型式 \ 规格	KNCS-NB 210-52	KNCS-NB 225-66	KNCS-NB 260-78	KNCS-NB 275-86	KNCS-NB 325-104	KNCS-NB 340-117	KNCS-NB 400-128	KNCS-NB 500-155	KNCS-NB 630-165	KNCS-NB 800-165
安装止口小			Z170 064645		Z220 064695		Z300 064303	Z300 064306		
安装止口大	Z170 064334	Z170 069790	Z220 064646	Z220 069660	Z300 064715	Z300 069665	Z380 063950	Z380 064307	Z380 064548	Z520 064579
A 05										
A 06	064610	069791	064669	069661						
A 08	064611	069792	064670	069662	064716	069666				
A 11					064723	069667	064304	064308	064577	
A 15							064305	064309	064549	064615
A 20										064616

供货范围
卡盘+换爪扳手+安装螺钉+安装扳手+中心孔盖
不含基爪和顶爪

基爪型号

GBK-B

KNCS-N 标准键槽型

现有卡爪

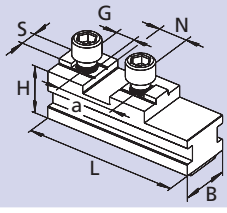

KNCS-NB	210-52/225-66	260-78/275-86	325-104/340-117	400-128	500-155	630-165	800-165
Id. No.	138494	039624	039626	039629	035565	035902	064604
B	28	35	50	50	62	75	75
H	32	40	45.8	45.8	57	57	57
L	85	104	115	125	160	200	287
N	20	20	20	26	30	30	30 (2x)
S	10	12	12	12	18	18	18
G (公制)	M8	M12	M12	M12	M16	M16	M16
a	40	40	40	54	60	60	2 x 60

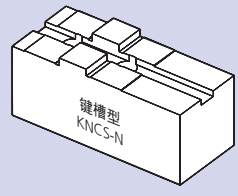

基爪型号

GBK-BD

英制齿 (SMW-AUTOBLOK 标准卡爪)

现有卡爪

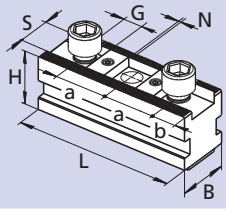

KNCS-NB	210-52/225-66	260-78/275-86	325-104/340-117	400-128	500-155	630-165	800-165
Id. No.	036292	035704	036167	036293	036294	036295	036296
B	28	35	50	50	62	75	75
H	32	40	45.8	45.8	61	61	61
L	85	104	115	125	160	200	287
N	1/16" x 90°	1/16" x 90°	1/16" x 90°	3/32" x 90°	3/32" x 90°	3/32" x 90°	3/32" x 90°
S (凹槽)	17	21	21	25.5	25.5	25.5	25.5
G	M12	M16	M16	M20	M20	M20	M20
a	2 x 23	30/28*	30/28*	2 x 38	38/49/38	38/38/52/38	3x38/60.7/2x38
b	11	14	14	17	17	18	17.5

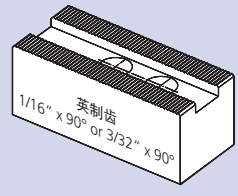

* 30/30 根据要求

基爪型号

GBK-BA

美国标准键槽型

现有卡爪

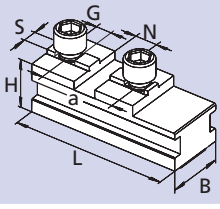

KNCS-NB	210-52/225-66	260-78/275-86	325-104/340-117	400-128	500-155	630-165	800-165
Id. No.	-	-	039628	039631	060561	060562	064590
B	-	-	50	50	62	75	75
H	-	-	45.8	45.8	57	57	57
L	-	-	120	146	168	203	287
N	-	-	19.02	19.02	19.02	19.02	19.02 (2x)
S	-	-	12.7	12.7	12.7	12.7	12.7
G (英制)	-	-	5/8-11	3/4-10	3/4-10	3/4-10	3/4-10
a	-	-	63.5	76.2	76.2	76.2	2 x 76.2

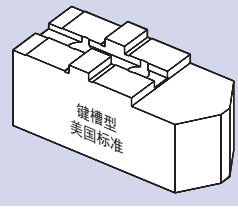

基爪型号

GBK-BM

公制齿

现有卡爪

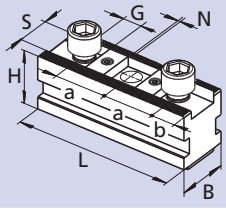

KNCS-NB	210-52/225-66	260-78/275-86	325-104/340-117	400-128	500-155	630-165	800-165
Id. No.	035566	035567	035568	035569	035570	035917	036708
B	28	35	50	50	62	75	75
H	32	40	45.8	45.8	61	61	61
L	85	104	115	125	160	200	287
N	1.5 x 60°	1.5 x 60°	1.5 x 60°	1.5 x 60°	3 x 60°	3 x 60°	3 x 60°
S	14	16	21	22	25	25	25
G (公制)	M12	M12	M16	M20	M20	M20	M20
a	2 x 25	2 x 30	2 x 30	2 x 43	50/ 60	60/60/70.5/60	4 x 60
b	11	11	14	17	17	17	17.5

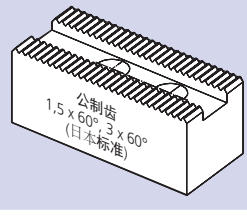

卡爪型号

UVB-B

整体式宽软爪

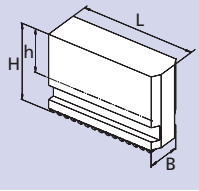

KNCS-NB	210/225	260/275	325/340	400	500	630/800
卡爪型号	UVB-B 210	UVB-B 250	UVB-B 315	UVB-B 400	UVB-B 500	UVB-B 630
Id. No.	534337	238910	238911	238740	238912	5301060
B	28	35	50	50	62	75
H	80	110	115	125	160	160
h	55	81	60	60	105	105
L	85	109.5	120.5	148	175	230
kg/套	4.2	9.4	18.5	20.7	38.8	61.5

中实和中空驱动油缸

VNK-T2

中空油缸
带内置安全阀，活塞行程控制和积水盒。
(pmax. = 45 bar)

SIN-S

中实油缸
带内置安全阀和活塞行程控制，中心通孔用于空气或冷却液的输送。
(pmax. = 70 bar)

SIN-HL

中实油缸
用于高-低压夹紧，带内置安全阀和活塞行程控制，中心通孔用于空气或冷却液的输送。
(pmax. = 70 bar)

SMW-AUTOBLOK 型号		VNK-T2 130/52	VNK-T2 170/77	VNK-T2 225/95	VNK-T2 320/127	VSG 450/165	SIN-S 125	SIN-S 150	SIN-S 175	SIN-S 200	SIN-HL 100	SIN-HL 125	SIN-HL 150	SIN-HL 175
最大推拉力	kN	58	76	100	123	138	71	108	150	196	49	77	108	154
$n_{max.}$	r.p.m.	6300	5000	4000	3200	2000	6000	6000	5000	4000	7000	6000	6000	5000
通孔	mm	52.5	77	95.5	127.5	165	-	-	-	-	-	-	-	-

更多技术信息见样本297页

装配示例

VNK油缸全开放中心孔的应用

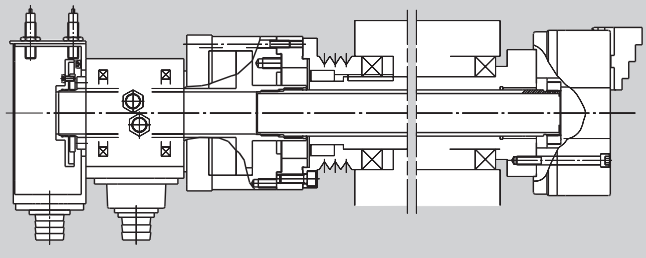

SIN-S/SIN-HL油缸半开放中心孔的应用

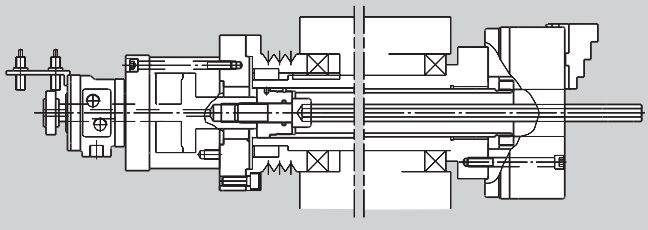

用于薄壁件加工的高-低压卡紧

原理

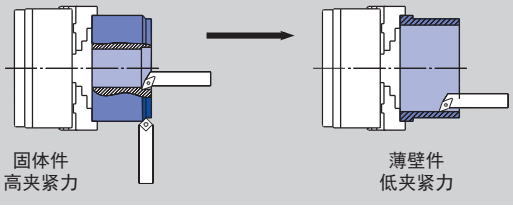

对于容易变形的零件，SMW-AUTOBLOK 提供“高-低压“夹紧。

卡盘能够从粗加工所用的较大夹紧力减小到精加工中所需的较小夹紧力，而不需要松开工件。

这需要 SMW-AUTOBLOK 的SIN-HL系列中实油缸和相应的机床液压系统。

功能

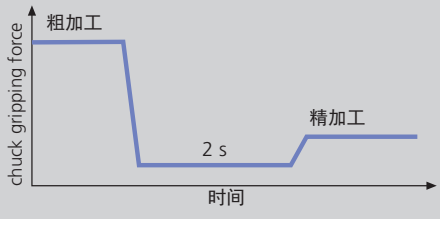

在安装了 SMW-Autoblok “高-低压“油缸SIN-HL和适合的液压系统的机床上，KNCS-NB/KNCS-NBX 楔块式系统允许降低被监测的夹紧力。
工件仍稳定的夹紧在卡盘上，这样作用在工件上的压力能够被释放。
“高-低压“循环通过程序控制，在2-4秒内完成。

结果

没有使用“高-低压“卡紧

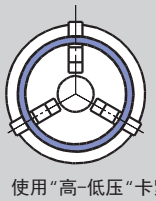

使用“高-低压“卡紧

结果表明使用"高-低压"夹紧的情况下圆形零件的变形量最小。

如果需要更多的信息，请咨询我们的工程师。

KNCS®-NBX

快换卡爪
宽基爪

■主要尺寸和技术参数
■超大通孔

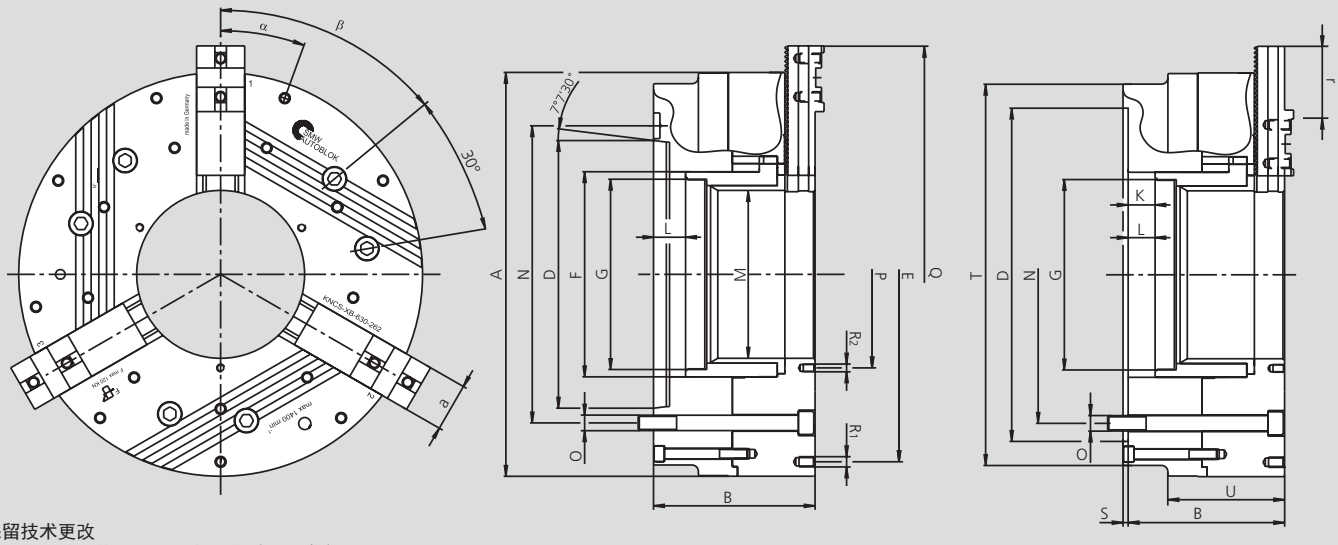

保留技术更改
基爪的尺寸和位置要根据卡爪的型号来确定
如需要更详细信息，请索取客户图纸

SMW-AUTOBLOK 型号		KNCS-NBX 425-170			KNCS-NBX 530-210			KNCS-NBX 630-262			KNCS-NBX 800-262			KNCS-NBX 1000-262		
安装型式	规格	Z380	A11	A15	Z380	A11	A15	Z520	A15	A20	Z520	A15	A20	Z520	A15*	A20
	A	425			530			630			800			1000		
	B	197	237	220	244	284	267	244	284*	269	244	284*	269	244	284*	269
	D H6	380	196.88	285.77	380	196.88	285.77	520	285.77	412.77	520	285.77	412.77	520	285.77	412.77
	E	330.2			420			420/585			420/585/750			420/585/750/915		
	F	222			262			320			320			320		
滑块螺纹/深度	G	M202 x 2/25			M240 x 2/28			M297 x 2/33			M297 x 2/33			M297 x 2/33		
滑块行程	K	32			42			42			42			42		
最大	L	32	72	55	42	82	55	42	82	67	42	82	67	42	82	67
	M	170			210			262			262			262		
安装螺钉位置	N	330.2	235.0	330.2	330.2	235.0	30.2	463.6	330.2*	463.6	463.6	330.2*	463.6	463.6	330.2*	463.6
安装螺钉	O	M24	M20	M24	M24	M20	M24	M24	M24*	M24	M24	M24*	M24	M24	M24*	M24
	P	195			235			292			292			292		
	Q	487			598			745			915			1107		
螺纹/螺纹深度	R1	M12/16			M16/25			M16/25			M16/25			M16/25		
螺纹/螺纹深度	R2	M12/16			M16/25			M12/18			M12/18			M12/18		
	S	8			8			8			8			8		
	T	412			490			595			600			600		
	U	137			167			182			182			182		
	a	50			62			75			75			75		
基爪齿节距	-	5.5			7			7			7			7		
基爪移动量	r	49.5			70			119			133			133		
基爪移动量	齿	9			10			17			19			19		
α	deg.	15°/12x30°			20°/9x40°			20°/9x40°			20°/9x40°			20°/9x40°		
β	deg.	60			60			60			60			60		
每个卡爪行程 滑块行程 K max.	mm	8		32	10		42	10		42	10		42	10		42
最大驱动力 3爪卡盘	kN	115			120			120			120			120		
最大总夹紧力 3爪卡盘	kN	240			250			250			250			250		
最高转速 3爪卡盘	r.p.m.	2500			1500			1400			1000			850		
重量（不含卡爪）	kg	164			320			395			635			985		
转动惯量	kg·m²	4.3			13			23			54			125		
推荐的中实油缸	型号	SIN-S 175/200			SIN-S 175/200			SIN-S 175/200			SIN-S 175/200			SIN-S 175/200		
推荐的中空油缸	型号	VSG 450-165			VSG 550-205			VSG 550-205			VSG 550-205			VSG 550-205		

* 通过薄法兰盘间接安装

卡爪目录

询问或下载:
www.smw-autoblok.de

■ 订货一览

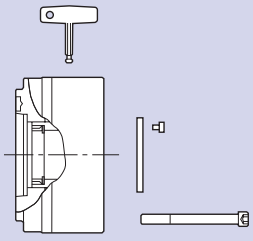

主轴安装型式 \ 规格	KNCS-NBX 425-170	KNCS-NBX 530-210	KNCS-NBX 630-262	KNCS-NBX 800-262	KNCS-NBX 1000-262
定位止口	Z380	Z380	Z520	Z520	Z520
大	160080	160090	069760	069770	069780
A 11	160081	160091			
A 15	160082	160092	069768	069778	069788
A 20			069769	069779	069789

供货范围
卡盘+换爪扳手+安装螺钉+安装扳手+中心孔盖，不含基爪和顶爪

基爪型号

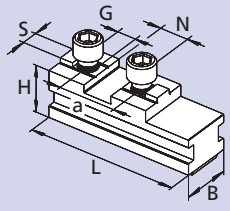

GBK-B
KNCS-N 标准键槽型

现有卡爪

KNCS-NBX	425-170	530-210	630-262	800-262	1000-262
Id. No.	039629	035565	035902	064604	069806
B	50	62	75	75	75
H	45.8	57	57	57	57
L	125	160	200	286	384
N	26	30	30	30 (2x)	30
S	12	18	18	18	18
G (公制)	M12	M16	M16	M16	M16
a	54	60	60	2 x 60	60

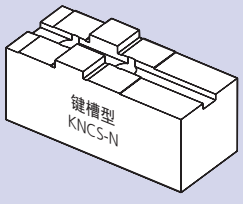

基爪型号

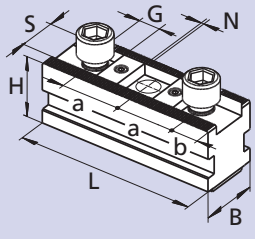

GBK-BD
英制齿 (SMW-AUTOBLOK 标准卡爪)

现有卡爪

KNCS-NBX	425-170	530-210	630-262	800-262	1000-262
Id. No.	036293	036294	036295	036296	-
B	50	62	75	75	-
H	45.8	61	61	61	-
L	125	160	200	287	-
N	3/32″ x 90°	3/32″ x 90°	3/32″ x 90°	3/32″ x 90°	-
S (凹槽)	25.5	25.5	25.5	25.5	-
G	M20	M20	M20	M20	-
a	2 x 38	38/49/38	38/38/52/38	3 x 38/60.7/2 x 38	-
b	17	17	18	17.5	-

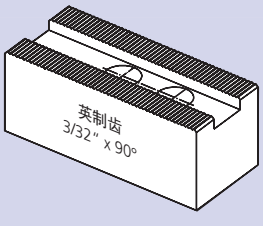

基爪型号

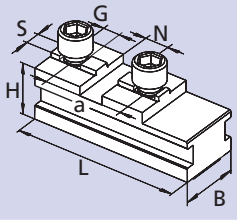

GBK-BA
美国标准键槽型

现有卡爪

KNCS-NBX	425-170	530-210	630-262	800-262	1000-262
Id. No.	039631	060561	060562	064590	069807
B	50	62	75	75	75
H	45.8	57	57	57	57
L	146	168	203	286	384
N	19.02	19.02	19.02	19.02/ (2x)	19.02/ (3x)
S	12.7	12.7	12.7	12.7	12.7
G (英制)	3/4-10	3/4-10	3/4-10	3/4-10	3/4-10/ (4x)
a	76.2	76.2	76.2	2 x 76.2	76.2/ (3x)

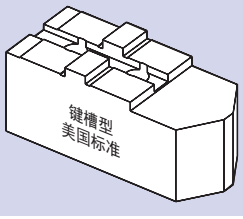

基爪型号

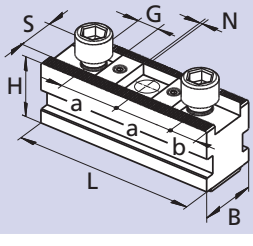

GBK-BM
公制齿

现有卡爪

KNCS-NBX	425-170	530-210	630-262	800-262	1000-262
Id. No.	035569	035570	035917	036708	-
B	50	62	75	75	-
H	45.8	61	61	61	-
L	125	160	200	287	-
N	1.5 x 60°	3 x 60°	3 x 60°	3 x 60°	-
S	22	25	25	25	-
G (公制)	M20	M20	M20	M20	-
a	2 x 43	50/60	60/60/70.5/60	4 x 60	-
b	17	17	17	17.5	-

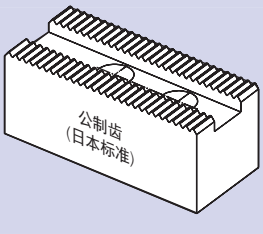

卡爪型号

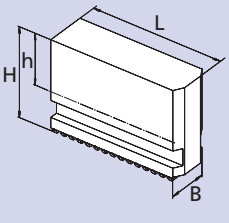

UVB-B
整体式宽软爪

KNCS-NBX	425	530	630/800/1000
卡爪型号	UVB-B 400	UVB-B 500	UVB-B 630
Id. No.	238740	238912	5301060
B	50	62	75
H	125	160	160
h	60	105	105
L	148	175	230
kg/套	20.7	38.8	61.5

新产品

世界上最灵活的生产卡盘

KNCS-2G

客户利益

	KNCS-N	KNCS-2G
快换爪系统使安装时间最小化	■	■
卡爪更换精度最高	■	■
通用型	■	■
可垂直安装卡盘	■	■
零件表面淬火	■	■
楔块式驱动	■	■
卡爪安全互锁装置	■	■
滑块和基爪密封		■
在卡爪导向槽内优化润滑		■
低维修率		■

经济和效率

例如：在灰尘或/冷却液积累多时的维修成本

		KNCS-N	KNCS-2G
润滑周期		每个班次	每3个班次
润滑需要的时间		10 分钟	10 分钟
工作日/年		230	230
需求时间/年		2.300 分钟	767 分钟
机器成本/小时		€ 60.–	€ 60.–
每年总成本		€ 2.300.–	€ 767.–
每年的利润	**在第1班次操作**		**€ 1.533.–**
	在第2班次操作		**€ 3.066.–**
	在第3班次操作		**€ 4.599.–**

夹具术语

KNCS-2G: 快换爪动力卡盘KNCS-N的演化。
KNCS-2G的特点是附加了密封圈和改进的润滑系统以降低维修率。这款卡盘仍然具有KNCS-N同样的优势。
由于离心力使得卡盘的夹持力损耗很小，从而非常适合高速应用。
这种设计不需要任何平衡力就可以实现无振动的最高转速运行。

密封: KNCS-2G通过密封圈密封，密封圈附着在基爪的两面，其余的密封圈在卡盘体内，密封圈可防止灰尘和铁屑的进入，同时楔块采用机械密封。

低维修率: KNCS-2G的润滑系统进行了优化，在卡爪导向槽内附加的润滑通道和润滑脂口袋确保了恒定的夹紧力，润滑周期显著变长，从而减少了停机时间和维修成本。

大批量生产: 密封和新的润滑系统使得KNCS-2G适用于大批量生产。

兼容性: KNCS-2G与标准系列的快换爪卡盘KNCS-N具有可互换性。
如果现有基爪不带密封仍然可以使用，对基爪和安装组件进行一些更改可以将现有的基爪升级为2G基爪。

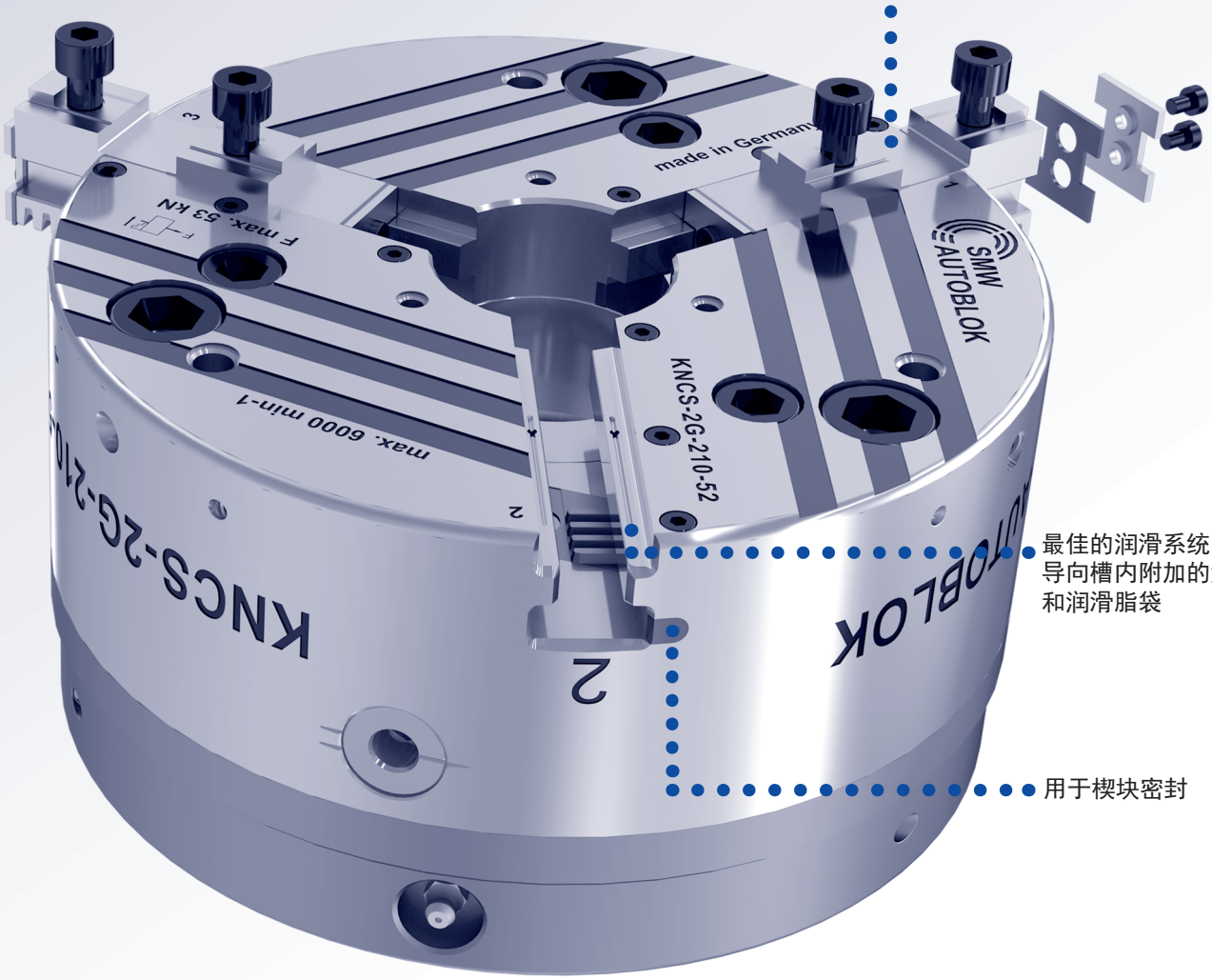

KNCS-2G

快换卡爪

全密封, 低维修率和高灵活性

■全密封
■快换卡爪

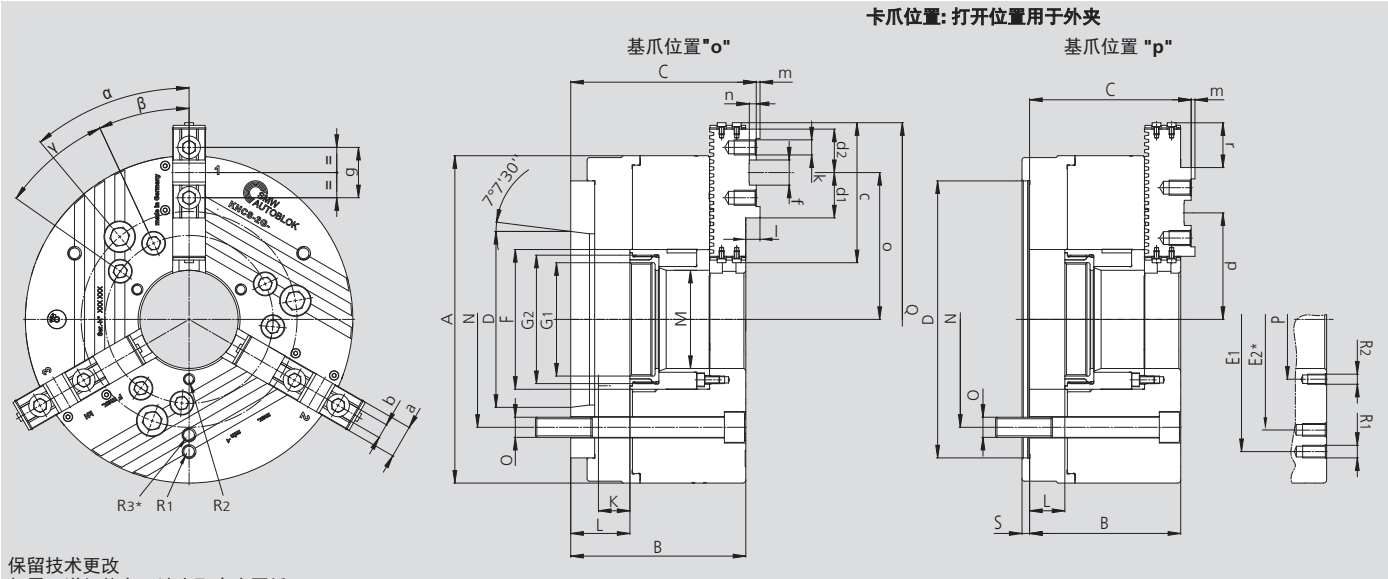

保留技术更改
如需更详细信息，请索取客户图纸

型号 KNCS-2G		170-43			210-52			225-66			260-78			
安装型式	规格	Z140	A5	A6	Z170	A6	A8	Z170	A6	A8	Z170	Z220	A6	A8
	A		175			215			225			260		
	B	98	113	115	105	122	124	105	122	124	120	120	137	139
	C	104.9	119.9	121.9	109.9	126.9	128.9	109.9	126.9	128.9	128.3	128.3	145.3	147.3
	D H6	140	82.57	106.39	170	106.39	139.73	170	106.39	139.73	170	220	106.39	139.73
	E1/E2		152			168			180			210		
	F		67			85			95			111		
旋转螺纹环/深度	G1		M50 x 1.5 / 18 *			M60 x 1.5 / 16			M75 x 1.5 / 16			M90 x 2 / 20		
滑块螺纹/深度	G2		M60 x 1.5 / 18			M75 x 2 / 19			M85 x 2 / 19			M102 x 2 / 23		
滑块行程	K		20 / 25			22 / 25			22 / 25			25 / 28		
最大	L	25	40	42	25	42	44	25	42	44	28	28	45	47
	M		43			52			66			78		
安装螺钉位置	N	104.8	104.8	133.4	133.4	133.4	171.4	133.4	133.4	171.4	133.4	171.4	133.4	171.4
安装螺钉	O	M10	M10	M12	M12	M12	M16	M12	M12	M16	M12	M16	M12	M16
	P		75			72			82			95		
	Q		203			268			278			313		
螺纹/螺纹深度	R1		M8 / 12			M10 / 12			M10 / 12			M10 / 12		
螺纹/螺纹深度	R2		M5 / 8			M6 / 10			M6 / 10			M8 / 16		
	S		6			6			6			6		
	a		20			22			22			26		
	b f7		8			10			10			12		
	c		73.8			92.2			92.2			111.2		
	d1		28			33			33			36		
	d2		27.25			31.5			31.5			34.5		
	f H7		18			20			20			20		
	g		32			40			40			40		
螺纹/螺纹深度	k		M8 / 13			M8 / 13			M8 / 13			M12 / 15		
	l		6.9			4.9			4.9			8.3		
	m		2.5			2.5			2.5			3		
	n		5			4.5			4.5			5.5		
最大/最小	o		69 / 50.2			96.6 / 68.3			102 / 69			116.6 / 83.6		
最大/最小	p		60 / 41.2			77.6 / 49.3			83 / 50			84.6 / 51.6		
基爪齿节距	-		4.7			4.7			4.7			5.5		
基爪移动量	r		18.8			28.3			33			33		
基爪移动量	齿		4			6			7			6		
α	deg.		53			46			46			40		
β	deg.		39			34			34			25		
γ			-			-			-			30		

每个卡爪行程 滑块行程 K	mm	5.1		20	6.0		22	6.0		22	7.0			25
每个卡爪行程 滑块行程 K max.	mm	6.8		25	7.0		25	7.0		25	8.0			28
最大驱动力 3爪卡盘	kN		32			53			53			70		
最大总夹紧力 3爪卡盘	kN		60			100			100			135		
最高转速 3爪卡盘	r.p.m.		6300			6000			5500			4700		
重量（不含卡爪）	kg	14	15	15	24	26	26	26	29	29	40	40	43	43
转动惯量	kg·m²		0.06			0.11			0.2			0.38		

推荐的中实油缸 推荐的中空油缸	型号 型号	**SIN-S 100 / 125** **VNK-T2 102-46**	**SIN-S 125 / 150** **VNK-T2 130-52**	**SIN-S 125 / 150** **VNK-T2 150-67**	**SIN-S 150 / 175** **VNK-T2 170-77**

* KNCS-2G-170-43 只有固定螺纹环

用于最高转速: 平面夹紧力曲线

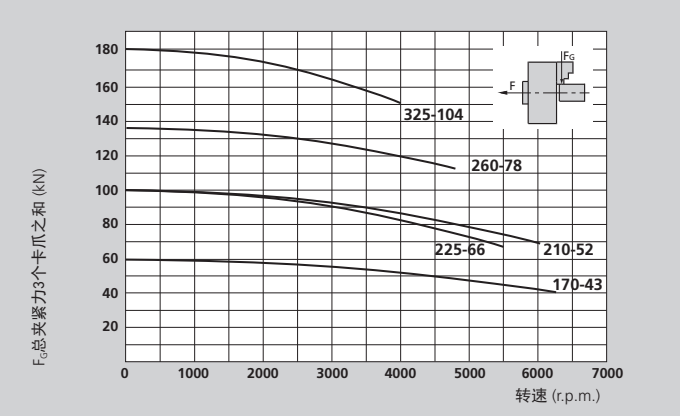

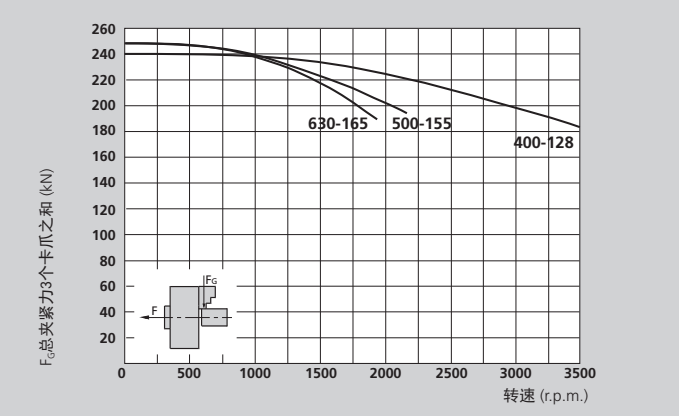

本图表中的数据适用于3爪卡盘，并且根据维修手册使用SMW-AUTOBLOK K05润滑脂最新润滑的情况下，使用标准软爪夹持在不超出卡盘外径处测量静态和动态夹紧力。

⚠ **安全建议/损坏的危险:**
当使用较高/较重的卡爪和/或夹持较大的直径时，需相应的减少推拉力/转速

型号 KNCS-2G		325-104				400-128				500-155				630-165	
安装型式	规格	Z220	Z300	A8	A11	Z300	Z380	A11	A15	Z300	Z380	A11	A15	Z380	A15
	A	324				400				500				630	
	B	130	130	149	151	140	140	161	163	174	174	195	197	174	197
	C	139.2	139.2	158.2	160.2	149.2	149.2	170.2	172.2	184	184	205	207	184	207
	D H6	220	300	139.73	196.88	300	380	196.88	285.77	300	380	196.88	285.77	380	285.77
	E1/E2	268				330				420				585	420
	F	144				180				207				217	
旋转螺纹环/深度	G1	M115 x 2 / 22				M138 x 2 / 22				M165 x 2 / 25				M175 x 2 / 25	
滑块螺纹/深度	G2	M132 x 2 / 25				M160 x 2 / 25				M185 x 2 / 28				M195 x 2 / 28	
滑块行程	K	25/28				32				42				42	
最大	L	28	28	47	49	32	32	53	55	42	42	63	65	42	65
	M	104				128				155				165	
安装螺钉位置	N	171.4	235	171.4	235	235	330.2	235	330.2	235	330.2	235	330.2	330.2	330.2
安装螺钉	O	M16	M20	M16	M20	M20	M24	M20	M24	M20	M24	M20	M24	M24	
	P	130				152				180				195	
	Q	391				461				552				650	
螺纹/螺纹深度	R1/R3	M10 / 16				M12 / 18				M16 / 25				M16 / 25	
螺纹/螺纹深度	R2	M10 / 16				M12 / 18				M12 / 18				M12 / 18	
	S	6				8				8				8	
	a	32				32				45				45	
	b f7	12				12				18				18	
	c	122.2				133.2				167.1				209.7	
	d1	36				43				53				53	
	d2	34				42				48.2				49.75	
	f H7	20				26				30				30	
	g	40				54				60				60	
螺纹/螺纹深度	k	M12 / 17				M12 / 17				M16 / 34				M16 / 34	
	l	9.3				9.3				10				10	
	m	3				3				4				4	
	n	6				7				9				9	
最大/最小	o	155.7 / 106.2				182.3 / 121.8				225 / 141				270.5 / 179.5	
最大/最小	p	111.7 / 62.2				143.3 / 82.2				164 / 80				170.5 / 79.5	
基爪齿节距	-	5.5				5.5				7				7	
基爪移动量	r	49.5				60.5				84				91	
基爪移动量	teeth	9				11				12				13	
α	deg.	40				40				40				40	
β	deg.	25				25				25				-	
γ	deg.	30				30				30				-	
每个卡爪行程 滑块行程 K	mm	7.0 25													
每个卡爪行程 滑块行程 K max.	mm	8.0 28				8.0 32				10.0 42				10.0 42	
最大驱动力 3爪卡盘	kN	95				115				120				125	
最大总夹紧力 3爪卡盘	kN	180				240				250				250	
最高转速 3爪卡盘	r.p.m.	4000				3500				2200				1700	
重量（不含卡爪）	kg	65	65	68	68	111	111	116	116	225	225	231	231	390	398
转动惯量	kg·m²	1.2				2.5				6.5				18	
推荐的中实油缸 **推荐的中空油缸**	**型号** **型号**	**SIN-S 150 / 175 / 200** **VNK-T2 250-110**				**SIN-S 175 / 200** **VNK-T2 320-127**				**SIN-S 175 / 200** **VSG 450-165**				**SIN-S 175 / 200** **VSG 450-165**	

KNCS-2G

快换卡爪

■订货一览

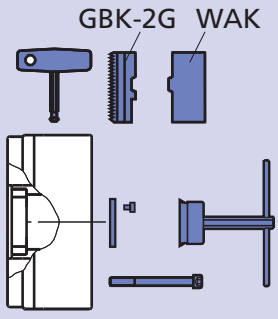

供货范围:
卡盘+扳手+安装螺钉+安装扳手（直径210以上）
+1套GBK-2G型硬基爪
+1套WAK型软爪+中心孔盖

规格 / 主轴安装型式	KNCS-2G 170-43	KNCS-2G 210-52	KNCS-2G 225-66	KNCS-2G 260-78	KNCS-2G 325-104	KNCS-2G 400-128	KNCS-2G 500-155	KNCS-2G 630-165
定位止口小				Z 170 161551	Z 220 161571	Z 300 161591	Z 300 162106	
定位止口大	Z 140 162400	Z 170 161180	Z 170 161582	Z 220 161550	Z 300 161500	Z 380 161592	Z 380 161980	Z 380 162120
A 05	162401							
A 06	162402	161563	161583	161553				
A 08		161564	161584	161554	161572			
A 11					161573	161593	162107	
A 15						161594	162108	162121

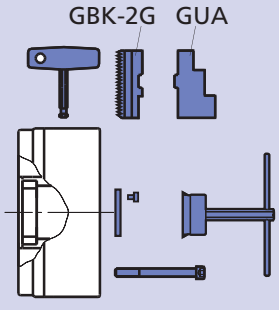

供货范围:
卡盘+扳手+安装螺钉+安装扳手（直径210以上）
+1套GBK-2G型硬基爪
+1套GUA型可反装硬爪，装在卡盘上自磨
+中心孔盖

规格 / 主轴安装型式	KNCS-2G 170-43	KNCS-2G 210-52	KNCS-2G 225-66	KNCS-2G 260-78	KNCS-2G 325-104	KNCS-2G 400-128	KNCS-2G 500-155	KNCS-2G 630-165
定位止口小				Z 170 161559	Z 220 161578	Z 300 161599	Z 300 162109	
定位止口大	Z 140 162403	Z 170 161568	Z 170 161588	Z 220 161560	Z 300 161579	Z 380 161600	Z 380 162110	Z 380 162122
A 05	162404							
A 06	162405	161569	161589	161561				
A 08		161570	161590	161562	161580			
A 11					161581	161601	162111	
A 15						161602	162112	162123

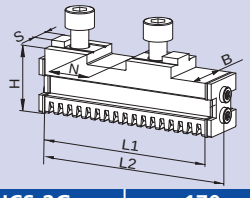

GBK-2G

硬基爪

包含（3件）GBK-2G带密封基爪和用于顶爪的安装螺丝（6件）

KNCS-2G	170	210	225	260	325	400	500	630
卡爪型号	GBK-2G 170	GBK-2G 200	GBK-2G 200	GBK-2G 250	GBK-2G 315	GBK-2G 400	GBK-2G 500	GBK-2G 630
Id. No.	162390	161520	161520	161540	161329	161605	161843	161846
B	20	22	22	26	32	32	45	45
H	27.5	29.5	29.5	37	43	43	57	57
L1	63.5	82	82	101	112	123	157.5	199.5
L2 *	73.6	92.2	92.2	111.2	122.2	133.2	167.1	209.7
N	20	20	20	20	20	26	30	30
S	10	10	10	12	12	12	18	18
kg/套	0.7	1.0	1.0	1.8	2.7	3.0	7.7	9.5

* 尺寸包含密封圈、盖板和螺丝

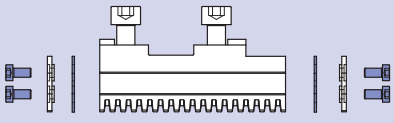

密封套件

用于硬基爪 GBK-2G

包含密封圈 (6件)
和安装螺钉 (12件)

KNCS-2G	170	210	225	260	325	400	500	600
卡爪型号	GBK-2G 170	GBK-2G 200	GBK-2G 200	GBK-2G 250	GBK-2G 315/400	GBK-2G 315/400	GBK-2G 500	GBK-2G 630
Id. No.	207495	205382	205382	205383	205384	205384	206915	206915

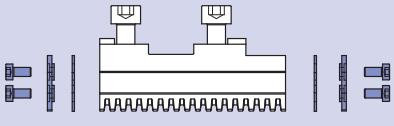

安装套件

用于硬基爪 GBK-2G

包含密封圈 (6件)，盖板 (6件)
和安装螺钉 (12件)

KNCS-2G	170	210	225	260	325	400	500	630
卡爪型号	GBK-2G 170	GBK-2G 200	GBK-2G 200	GBK-2G 250	GBK-2G 315/400	GBK-2G 315/400	GBK-2G 500	GBK-2G 630
Id. No.	207496	205386	205386	205387	205388	205388	206916	206916

建议: 现有的不带密封圈的基爪仍能够使用，在现有基爪上升级安装套件即可更改可变为2G基爪（根据要求进行修订）

润滑脂 K05®

手动和动力卡盘专用润滑脂

14 Oz. 筒装脂 (DIN 1284)
润滑脂容量 500 g
Id. No. 016440

罐装脂 1000 g
Id. No. 011881

- 高精度
- 高抗冷却液
- 高承载力
- 低摩擦系数
- 高夹紧力
- 耐腐蚀

润滑脂枪

润滑脂枪 (DIN 1283)
使用14 Oz.筒装脂 (DIN 1284)
■ 也可适用于1000 g 罐装脂填充

润滑设备 Id. No. 083726
供货范围
- 润滑脂枪
- 高压脂嘴柔性适配器1套
- 锥形脂嘴适配器1套

KNCS-NB-CL

中心线

高精度动力卡盘

- 快换卡爪
- 大通孔
- 宽基爪 - 径向微调
- 高灵活性: 卡爪可径向调整/反转

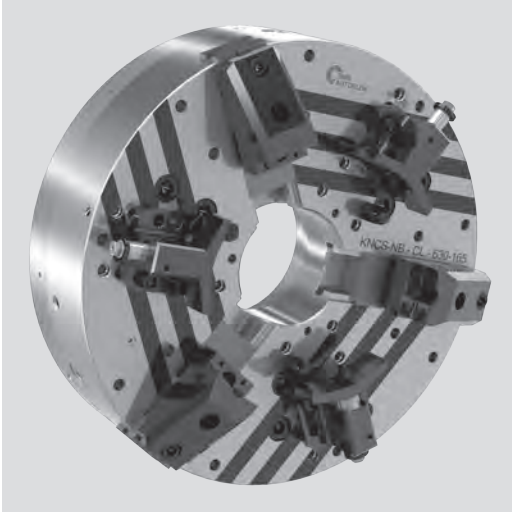

应用/客户利益

- 用于高同心度的工件
- 用于加工期间重量变化大的工件的径向调整
- 通过调整螺丝对工件施加附加的夹紧力
- 在加工过程中重新调整工件的中心线

技术特点

- 集成微调定心工件
- 可针对不同的工件直径进行径向微调
- 同心度高于卡盘的重复定位精度

标准配置

3 爪卡盘带扳手
安装扳手
中心孔盖
微调装置

订货示例

3 爪卡盘 KNCS-NB-CL 630

实际夹紧力曲线

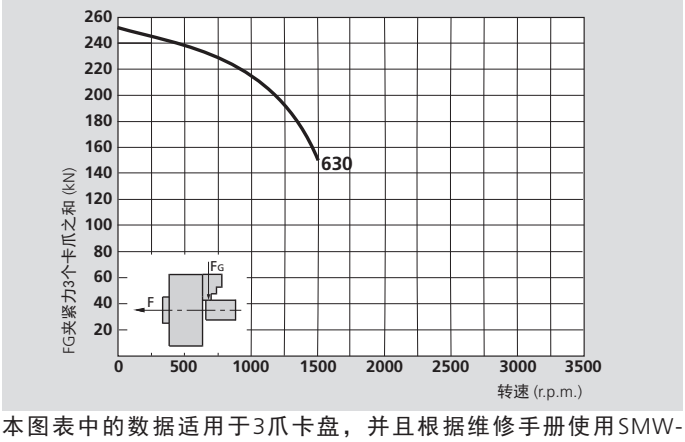

本图表中的数据适用于3爪卡盘，并且根据维修手册使用SMW-AUTOBLOK K05润滑脂最新润滑的情况下，使用标准软爪夹持在不超出卡盘外径处测量静态和动态夹紧力。

⚠ **安全建议/损坏的危险:**
当使用较高/较重的卡爪和/或夹持较大的直径时，需相应的减少推拉力/转速。

径向微调 CL

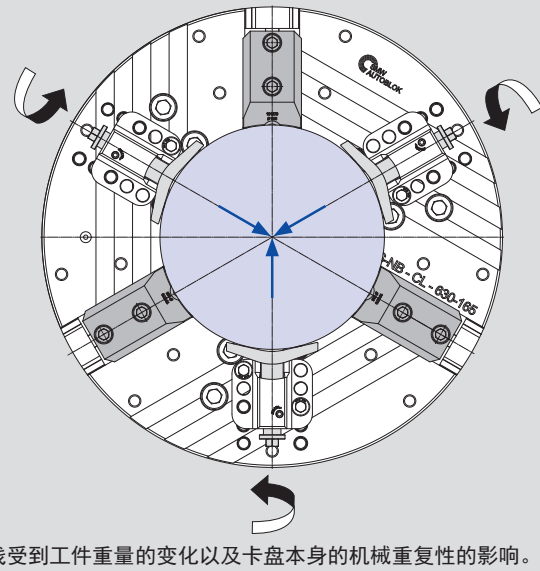

中心线受到工件重量的变化以及卡盘本身的机械重复性的影响。使用CL微调，可以精确调整工件的中心，使其比卡盘的可重复性更精确。集成的CL微调装置可以将任何工件精确的夹紧在机器的旋转中心上。这对于高精度的涡轮轴，航空零件等是理想的。

技术参数

SMW-AUTOBLOK 型号		KNCS-NB-CL 630
Id. No.		161250
卡爪数量		3
卡爪径向行程	mm	10
滑块轴向行程	mm	42
最大推拉力	kN	120
最大夹紧力	kN	250
最高转速	r.p.m.	1500
重量 (不含卡爪)	kg	390
转动惯量	kg·m²	18
推荐的中实油缸		SIN-S 175/200
推荐的中空油缸		VSG 450-165

高精度动力卡盘

- 快换卡爪
- 大通孔
- 宽基爪 - 径向微调
- 高灵活性: 卡爪可径向调整/反转

KNCS-NB-CL

中心线

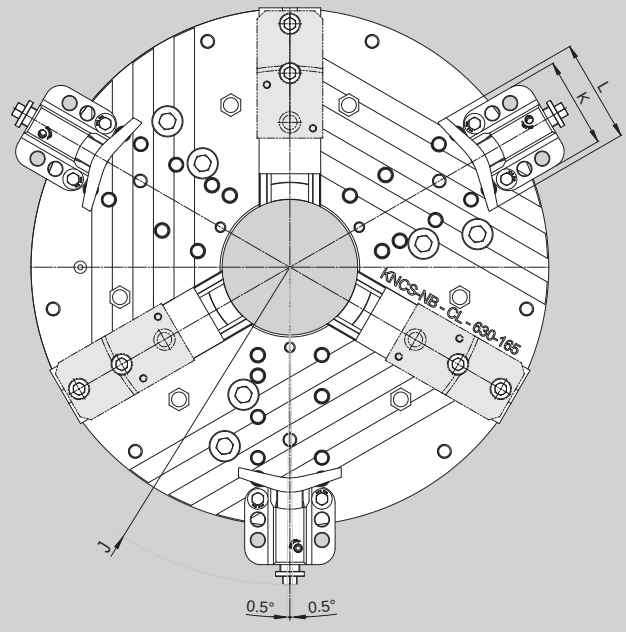

最大径向回转
~±0.5° = ±0.5 mm

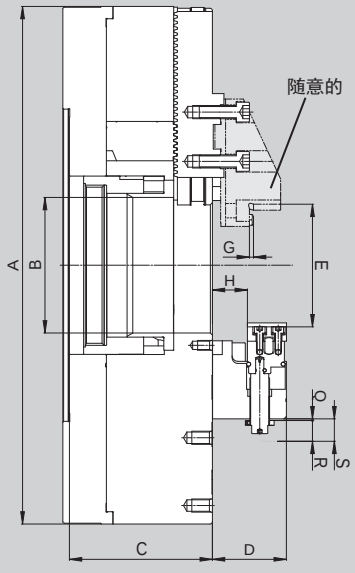

最小调整位置
(CL)

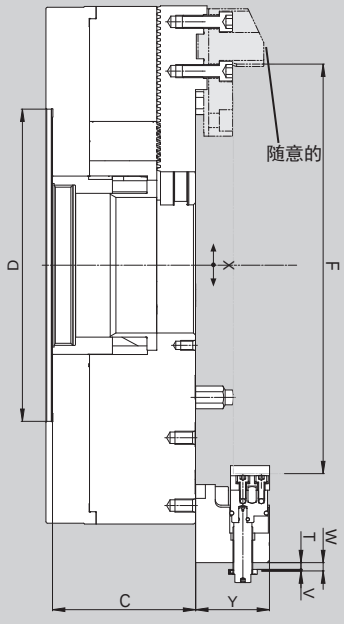

最大调整位置
(CL)

保留技术更改
如需要更详细信息，请索取客户图纸或查看KNCS-NB的技术参数

SMW-AUTOBLOK 型号			KNCS-NB-CL 630
Id. No.			161250
	A	mm	630
卡盘通孔	B	mm	165
	C	mm	174
	D	mm	380
最小夹紧直径	E	mm	150
最大夹紧直径	F	mm	540
	G	mm	5
	H	mm	42.6
最大回转直径	J	mm	812
	K	mm	110
	L	mm	125
	M	mm	60
剩余行程 CL (最小位置)	Q	mm	2
接近行程 CL (最小位置)	R	mm	27
总行程 CL (最小位置)	S	mm	29
剩余行程 CL (最大位置)	T	mm	1.8
接近行程 CL (最大位置)	V	mm	27.2
总行程 CL (最大位置)	W	mm	29
径向调整范围CL至中心线	X	mm	~ ± 0.05
	Y	mm	90

AP-RC

快换卡爪
键槽型

AP-RD

快换卡爪
梳齿型基爪

高精度快换爪动力卡盘
Ø 170 - 400 mm

- 中实
- 3 爪
- proofline® 卡盘 = 完全密封 – 低维修率

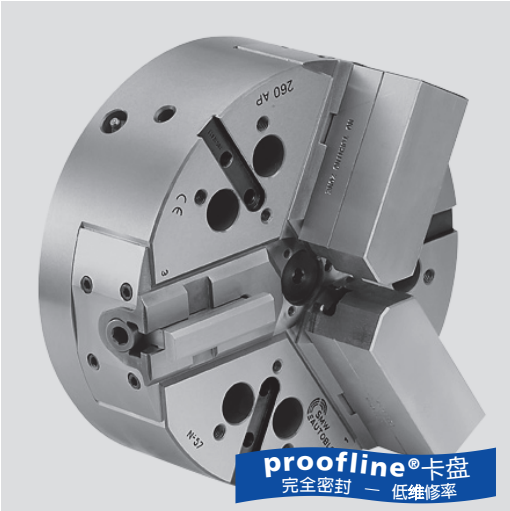

应用/客户利益

- 用于中到大批量生产加工
- 快换卡爪=装夹时间短
- 完全密封非常适合铸件和钢件的干式加工或使用高压冷却的湿式加工
- 非常适合立式车床和卧式车床

AP-RC: 快换卡爪基爪键槽型
AP-RD: 快换卡爪梳齿型基爪(2.5 mm x 60°)
(径向可调)

技术特点

- 高精度专利快换卡爪
- 采用长效润滑脂润滑，夹紧力恒定
- 中心通孔用于冷却液和空气的输送
- 卡盘体和内部零件经过表面淬火处理
- **proofline® 卡盘** = 完全密封 – 低维修率

标准配置

3 爪卡盘
1 套软爪 (AP-RC不包含)
1 套T型换爪扳手
安装螺钉

订货示例

3 爪卡盘 AP-RC 215/A6
或
3 爪卡盘 AP-RD 260/Z220

实际夹紧力曲线

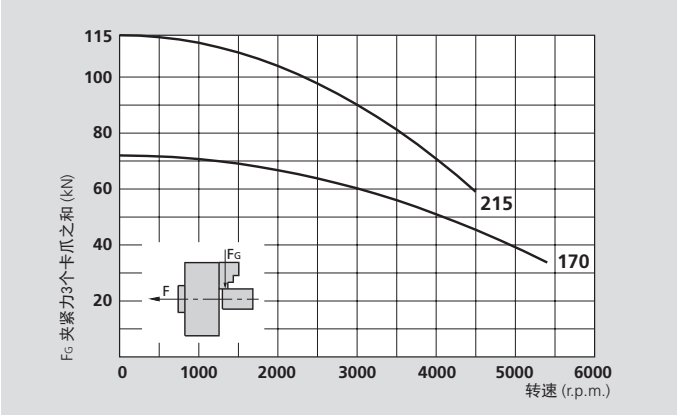

本图表中的数据适用于3爪卡盘，并且根据维修手册使用SMW-AUTOBLOK K67润滑脂最新润滑的情况下，使用标准软爪夹持在不超出卡盘外径处测量静态和动态夹紧力。

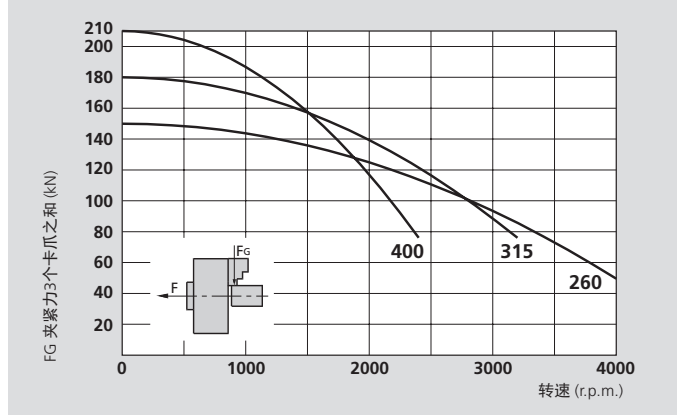

⚠ **安全建议/损坏的危险:**
当使用较高/较重的卡爪和/或夹持较大的直径时，需相应的减少推拉力/转速。

技术参数

SMW-AUTOBLOK 型号		AP-RC 170 AP-RD 170	AP-RC 215 AP-RD 215	AP-RC 260 AP-RD 260	AP-RC 315 AP-RD 315	AP-RC 400 AP-RD 400
卡爪数量		**3**	**3**	**3**	**3**	**3**
卡爪径向行程	mm	3.6	4.6	5	6.3	7
滑块轴向行程	mm	17	22	24	30	33
最大推拉力*	kN	30	42	55	65	75
最大夹紧力*	kN	72	112	150	180	210
最高转速	r.p.m.	5400	4600	4000	3200	2400
重量 (不含卡爪)	kg	10	19.5	32.5	56	90
转动惯量	kg·m²	0.037	0.113	0.28	0.69	1.7
推荐的驱动油缸		**SIN-S 100**	**SIN-S 100 / 125**	**SIN-S 125 / 150**	**SIN-S 125 / 150**	**SIN-S 150 / 175**

* 内撑可减少30 %的推拉力


SMW-AUTOBLOK 438

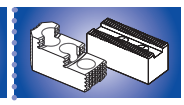
SMW-AUTOBLOK 152


SMW-AUTOBLOK 297

高精度快换爪动力卡盘
Ø 170 - 400 mm

- 中实
- 3 爪
- proofline® 卡盘 = 完全密封 – 低维修率

AP-RC
快换卡爪
键槽型

AP-RD
快换卡爪
梳齿型基爪

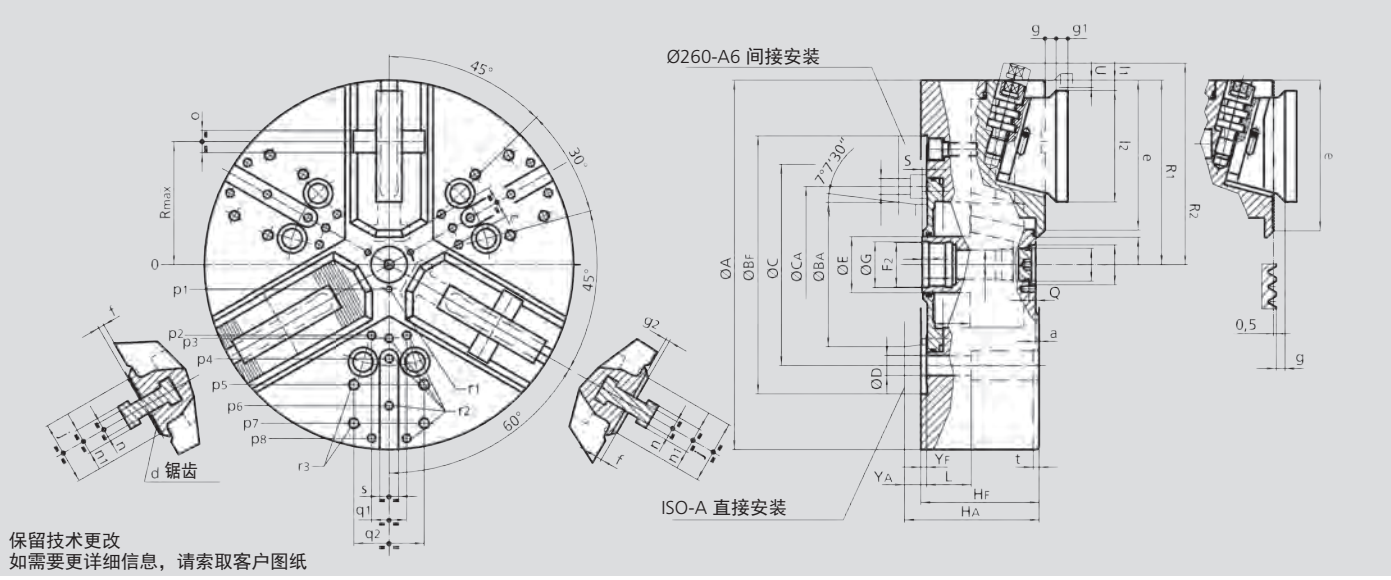

SMW-AUTOBLOK 型号			AP-RC 170 AP-RD 170		AP-RC 215 AP-RD 215		AP-RC 260 AP-RD 260			AP-RC 315 AP-RD 315		AP-RC 400 AP-RD 400	
安装型式			Z140	A5	Z170	A6	Z220	A6	A8	Z220	A8	Z300	A11
	A	mm	172		216		262			315		390	
	BF/BAH6	mm	140	82.563	170	106.375	220	106.375	139.719	220	139.719	300	196.869
	C	mm	104.8		133.4		171.4	-	171.4	171.4		235	
	CA	mm	-	-	-	-	-	133.4	-	-	-	-	-
	D	mm	11.5		13.5		17	13.5	17	17		21	
	E	mm	32		42		48			48		75	
	F2	mm	M24 x 2		M32 x 1.5		M38 x 1.5			M38 x 1.5		M60 x 1.5	
	G H8	mm	25		33		39			39		61	
	HF/HA	mm	68	78	81	93	92	111	106	101	115	112	127
	K	mm	18.5		20		25			25		48	
	L	mm	23		32		38			38		54	
	M	mm	M10 x 1		M22 x 1.5		M28 x 1.5			M28 x 1.5		M52 x 1.5	
	N H9	mm	15		24		34			34		60	
	Q	mm	4.5		5.5		5.5			5.5		9	
最大	R	mm	56		72		88			105		133.5	
卡盘张开	R1	mm	86.5		108		131			157.5		195	
	R2 *	mm	99		122.5		145.5			172		217.5	
最大/最小	S	mm	21 / 4		26 / 4		28 / 4			34 / 4		37 / 4	
卡爪径向行程	U	mm	3.6		4.6		5			6.3		7	
	W	mm	22		26		26			26		38	
	YF/YA	mm	5	15	5	17	5	24	19	5	19	6	21
最大/最小	Z	mm	17 / 0		22 / 0		24 / 0			30 / 0		33 / 0	
	a	mm	3		3		3			3		3	
最小	b	mm	8.5		12		14			16.5		31	
最小	c	mm	9		13		14			16		38	
齿 AP-RD	d	mm	2.5 x 60°		2.5 x 60°		2.5 x 60°			2.5 x 60°		2.5 x 60°	
	e	mm	68		85		106			128.5		150	
	f	mm	5		5		5			5		7	
	g	mm	7.5		7.5		8.5			9.5		11.5	
	g1	mm	8		8		9			10		12	
	g2	mm	3.5		3.5		3.5			3.5		5.5	
	j	mm	30		38		44			54		63	
	l1	mm	2.5		2.5		9			9		8.5	
	l2	mm	52		66		78			95		118	
	n h8	mm	10		10		12			14		18	
	n1	mm	16		16		19			22		28	
	o H7	mm	12.68		12.68		19.03			19.03		19.03	
	p1	mm	16		16		21			21		37.5	
	p2	mm	-		-		-			60		80	
	p3	mm	38		49		55			62.5		83	
	p4	mm	-		80		70			80		110	
	p5	mm	65		80		102			102		140	
	p6	mm	70		-		102			120		155	
	p7	mm	-		-		-			135		170	
	p8	mm	-		-		-			-		170	
	q1	mm	-		-		-			30		36	
	q2	mm	36		45		60			60		80	
	r1	mm	M5 / 7		M5 / 8		M6 / 10			M6 / 10		M6 / 12	
	r2	mm	M6 / 14		M8 / 17		M8 / 17			M8 / 17		M10 / 19	
	r3	mm	M8 / 17		M8 / 17		M10 / 19			M10 / 19		M12 / 22	
	s	mm	16		16		16			16		20	
	t	mm	5		5		5			5		5	

* 快换卡爪位置

NT-RC

快换卡爪
键槽型

NT-RD

快换卡爪
梳齿型基爪

高精度快换卡爪动力卡盘 Ø 170 - 400 mm

- 离心力补偿
- 3 爪, 中实
- proofline® 卡盘 = 完全密封 – 低维修率

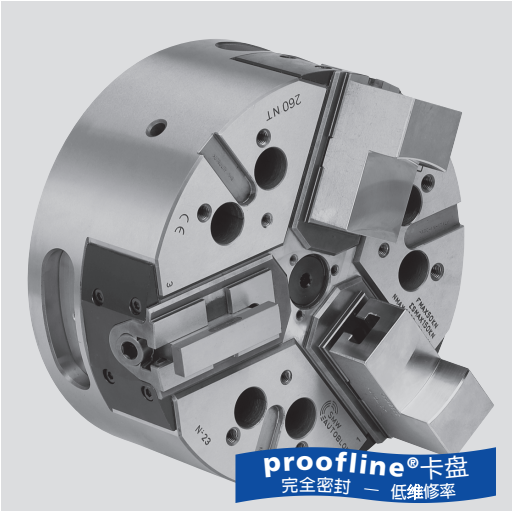

应用/客户利益

- 用于中到大批量生产加工/高转速和易碎零件
- 快换卡爪=装夹时间短
- 完全密封非常适合铸件和钢件的干式加工或使用高压冷却的湿式加工
- 非常适合立式车床和卧式车床

NT-RC: 快换卡爪基爪键槽型
NT-RD: 快换卡爪梳齿型基爪（2.5 mm x 60°）
(径向可调)

技术特点

- 高精度专利快换卡爪
- 离心力补偿
- 采用长效润滑脂润滑，夹紧力恒定
- 中心通孔用于冷却液和空气的输送
- 卡盘体和内部零件经过表面淬火处理
- **proofline® 卡盘** = 完全密封– 低维修率

标准配置

3 爪卡盘
1 套软爪
1 件快换爪扳手
安装螺钉

订货示例

3 爪卡盘 NT-RC 215/A6
或
3 爪卡盘 NT-RD 260/Z220

实际夹紧力曲线

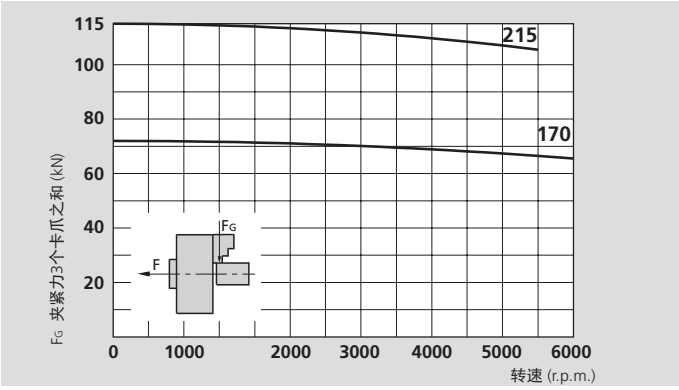

本图表中的数据适用于3爪卡盘，并且根据维修手册使用SMW-AUTOBLOK K67润滑脂最新润滑的情况下，使用标准软爪夹持在不超出卡盘外径处测量静态和动态夹紧力。

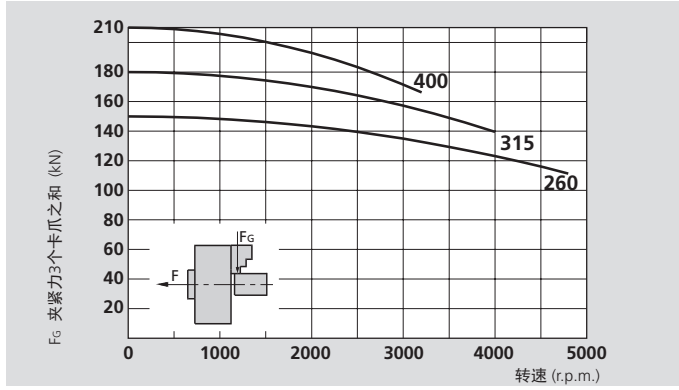

⚠ **安全建议/损坏的危险:**
当使用较高/较重的卡爪和/或夹持较大的直径时，需相应的减少推拉力/转速。

技术参数

SMW-AUTOBLOK 型号		NT-RD 170 NT-RC 170	NT-RD 215 NT-RC 215	NT-RD 260 NT-RC 260	NT-RD 315 NT-RC 315	NT-RD 400 NT-RC 400
卡爪数量		**3**	**3**	**3**	**3**	**3**
卡爪径向行程	mm	3.6	4.6	5	6.3	7
滑块轴向行程	mm	17	22	24	30	33
最大推拉力*	kN	30	42	55	65	75
最大夹紧力*	kN	72	112	150	180	210
最高转速	r.p.m.	6500	6000	4800	4000	3200
重量（不含卡爪）	kg	13	25	40	68	112
转动惯量	kg·m²	0.048	0.146	0.34	0.84	2.15
推荐的驱动油缸		**SIN-S 100**	**SIN-S 100 / 125**	**SIN-S 125 / 150**	**SIN-S 125 / 150**	**SIN-S 150 / 175**

* 内撑可减少30 %的推拉力


SMW-AUTOBLOK 438

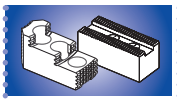
SMW-AUTOBLOK 152


SMW-AUTOBLOK 297

高精度快换卡爪动力卡盘 Ø 170 - 400 mm

- 离心力补偿
- 3 爪，中实
- proofline® 卡盘 = 完全密封 – 低维修率

NT-RC

快换卡爪
键槽型

NT-RD

快换卡爪
梳齿型基爪

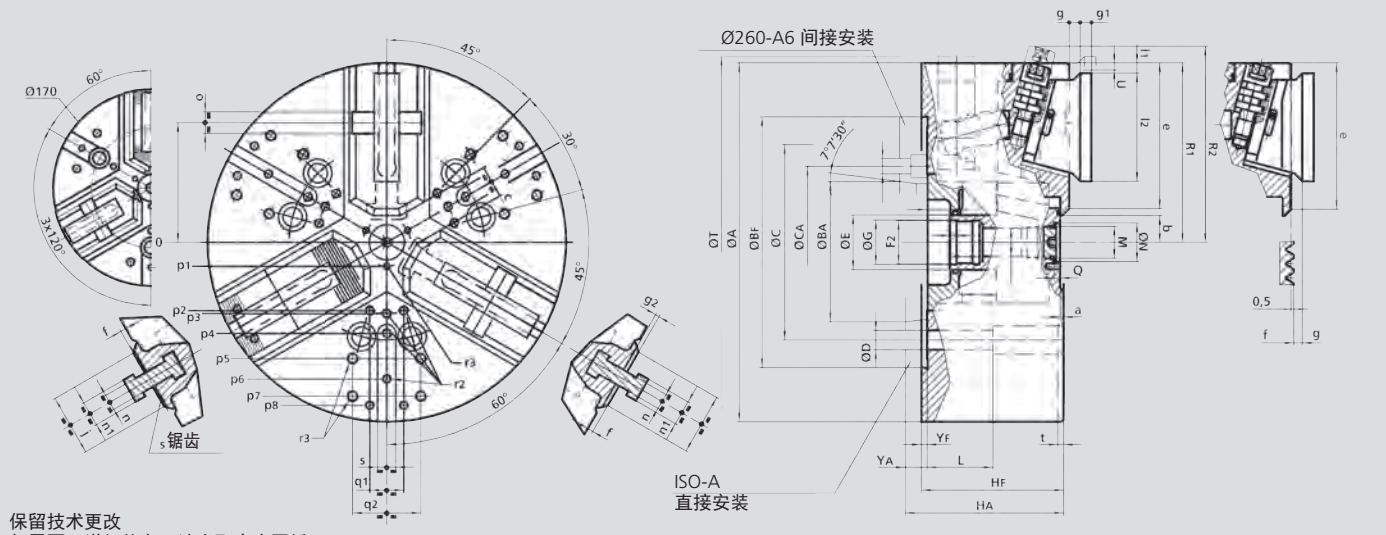

保留技术更改
如需要更详细信息，请索取客户图纸

SMW-AUTOBLOK 型号			NT-RD 170 NT-RC 170		NT-RD 215 NT-RC 215		NT-RD 260 NT-RC 260			NT-RD 315 NT-RC 315		NT-RD 400 NT-RC 400	
安装型式			Z140	A5	Z170	A6	Z220	A6	A8	Z220	A8	Z300	A11
	A	mm	172		216		262			315		390	
	BF/BAH6	mm	140	82.563	170	106.375	220	106.375	139.719	220	139.719	300	196.869
	C	mm	104.8		133.4		171.4	-	171.4	171.4		235	
	CA	mm	-	-	-	-	-	133.4	-	-	-	-	-
	D	mm	11.5		13.5		17	13.5	17	17		21	
	E	mm	32		42		48			48		75	
	F2	mm	M24 x 2		M32 x 1.5		M38 x 1.5			M38 x 1.5		M60 x 1.5	
	G H8	mm	25		33		39			39		61	
	HF/HA	mm	92	102	104	116	118	137	132	125	139	149	164
	K	mm	18.5		20		25			25		48	
	L	mm	43		52		58			58		74	
	M	mm	M10 x 1		M22 x 1.5		M28 x 1.5			M28 x 1.5		M52 x 1.5	
	N H9	mm	15		24		34			34		60	
	Q	mm	4.5		5.5		5.5			5.5		9	
最大	R	mm	56		72		88			105		133.5	
卡盘张开	R1	mm	86.5		108		131			157.5		195	
	R2 *	mm	99		122.5		145.5			172		217.5	
最大/最小	S	mm	20 / 3		19 / -3		22 / -2			20 / -10		33 / 0	
卡盘完全闭合	T	mm	175		220		-			-		-	
卡爪径向行程	U	mm	3.6		4.6		5			6.3		7	
	W	mm	22		26		26			26		38	
	YF/YA	mm	5	15	5	17	5	24	19	5	19	6	21
最大/最小	Z	mm	17 / 0		22 / 0		24 / 0			30 / 0		33 / 0	
	a	mm	3		3		3			3		3	
最小	b	mm	8.5		12		14			16.5		31	
最小	c	mm	9		13		14			16		38	
	d	mm	2.5 x 60°		2.5 x 60°		2.5 x 60°			2.5 x 60°		2.5 x 60°	
	e	mm	68		85		106			128.5		150	
	f	mm	5		5		5			5		7	
	g	mm	7.5		7.5		8.5			9.5		11.5	
	g1	mm	8		8		9			10		12	
	g2	mm	3.5		3.5		3.5			3.5		5.5	
	j	mm	30		38		44			54		63	
	l1	mm	2.5		2.5		9			9		8.5	
	l2	mm	52		66		78			95		118	
	n h8	mm	10		10		12			14		18	
	n1	mm	16		16		19			22		28	
	o H7	mm	12.68		12.68		19.03			19.03		19.03	
	p1	mm	16		16		21			21		37.5	
	p2	mm	-		-		-			60		80	
	p3	mm	38		49		55			62.5		83	
	p4	mm	-		80		70			80		110	
	p5	mm	65		80		102			102		140	
	p6	mm	70		-		102			120		155	
	p7	mm	-		-		-			135		170	
	p8	mm	-		-		-			-		170	
	q1	mm	-		-		-			30		36	
	q2	mm	36		45		60			60		80	
	r1	mm	M5 / 7		M5 / 8		M6 / 10			M6 / 10		M6 / 12	
	r2	mm	M6 / 14		M8 / 17		M8 / 17			M8 / 17		M10 / 19	
	r3	mm	M8 / 17		M8 / 17		M10 / 19			M10 / 19		M12 / 22	
	s	mm	16		16		16			16		20	
	t	mm	5		5		5			5		5	

* 快换卡爪位置

AP-R
快换卡爪

NT-R
快换卡爪

快换软爪和硬爪
- 仅用于AP-RD, AP-RC, NT-RD, NT-RC卡盘
- 梳齿型 (2.5 mm x 60°) 卡盘用软爪和硬爪
- 键槽型卡盘用软爪和硬爪
- 快换卡爪用扭矩扳手

MHB-D

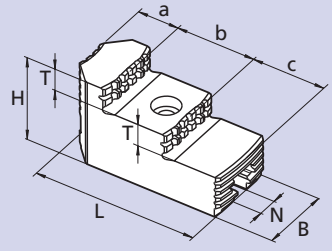

2.5 x 60° 梳齿型硬爪用于AP-RD和NT-RD卡盘

一序加工用卡爪，如需要更高的同心度，卡爪必须安装在卡盘上自磨

卡盘 Ø	Id. No.*	齿 mm	B mm	H mm	L mm	N mm	T mm	a mm	b mm	c mm	重量 kg/每
170	**18081736**	2.5 x 60°	30	45	65	10	10	23	24	18	0.36
215	**18082136**	2.5 x 60°	35	46	82	10	10.5	24	36	22	0.57
260	**18082636**	2.5 x 60°	45	56	100	12	14.5	27	39	34	1.04
315	**18083136**	2.5 x 60°	45	57	105	14	14	27	42	36	1.09
400	**18084036**	2.5 x 60°	55	73	140	18	18.5	42	49	49	2.27

* 数量指的是一套3件

WBSA-D

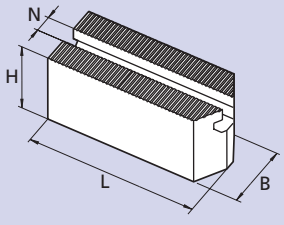

2.5 x 60° 梳齿型软爪用于AP-RD和NT-RD卡盘

卡盘 Ø	Id. No.	齿 mm	B mm	H mm	L mm	N mm	重量 kg/每
170	**18071730**	2.5 x 60°	30	40	70	10	0.48
215	**18072130**	2.5 x 60°	35	45	90	10	0.87
260	**18072630**	2.5 x 60°	45	60	100	12	1.70
315	**18073130**	2.5 x 60°	45	60	120	14	2.05
400	**18074030**	2.5 x 60°	55	75	140	18	3.87

WAK-A

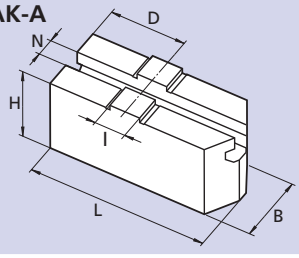

"C" 键槽型软爪用于AP-RD和NT-RD卡盘

卡盘 Ø	Id. No.	B mm	H mm	L mm	N mm	D mm	I mm	重量 kg/每
170	**18041730**	30	37	80	10	30	12.70	0.52
215	**18042130**	35	44	100	10	35	12.70	0.97
260	**18042630**	45	57	120	12	42	19.03	2.02
315	**18043130**	45	57	140	14	50	19.03	2.30
400	**18044030**	55	70	165	18	60	19.03	4.20

在AP-RD和NT-RD卡盘上标准硬爪的夹持范围

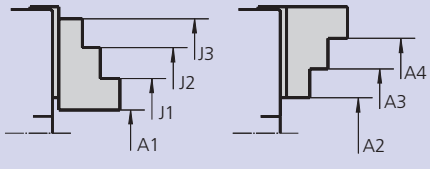

卡盘 Ø	Id. No.	A1 mm	A2 mm	A3 mm	A4 mm	J1 mm	J2 mm	J3 mm
170	**18081736**	15-75	-	55-115	105-155	65-120	110-170	145-205
215	**18082136**	20-95	-	65-145	140-200	75-150	140-215	185-260
260	**18082636**	20-105	-	95-175	170-245	80-160	150-235	220-305
315	**18083136**	35-130	-	105-205	190-290	110-195	190-280	265-350
400	**18084036**	45-170	-	145-275	245-370	135-255	230-350	325-450

快换爪扳手

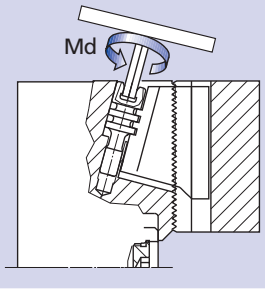

- 普通"T" 型扳手
- 用于正确扭紧快换卡爪螺钉的扭矩扳手

卡盘 Ø	六边形 mm	额定扭矩 Nm	"T" 型扳手 Id. No.
170	6	23	51500812
215	8	45	51500816
260	10	70	51500820
315	12	110	51500822
400	14	200	51500824

对于维修和安全操作非常重要，请随卡盘一起订货

润滑脂K67®

proofline® 系列全密封卡盘专用润滑脂

筒装脂14 Oz. (DIN 1284)
润滑脂容量 500 g
Id. No. 10731223

罐装脂 1000 g
Id. No. 10731224

■ 用于全密封卡盘的长效润滑
■ 基本成分：矿物油和锂元素
■ 无溶剂

润滑脂枪

润滑脂枪 (DIN 1283) 用于
筒装脂 14 Oz. (DIN 1284)
■ 也可适用于 1000 g 罐装脂填充

润滑设备 Id. No. 083726
供货范围
■ 润滑脂枪
■ 高压脂嘴柔性适配器1套
■ 锥形脂嘴适配器1套

3

页 158

TSF-C / TSR-C

自定心
浮动爪

自定心
刚性爪

后拉式卡盘 Ø 135 - 650 mm

- 后拉动作
- 键槽型
- 3 爪
- **proofline® 卡盘** = 完全密封 – 低维修率

页 160

TSF-C

自定心
浮动爪

后拉式卡盘 Ø 170 - 315 mm

- 后拉动作
- 键槽型
- 2 爪
- **proofline® 卡盘** = 完全密封 – 低维修率

页 162

TSF-RM / TSR-RM

自定心
浮动爪

自定心
刚性爪

快换爪后拉式卡盘
Ø 170 - 530 mm

- 托盘式快换卡爪
- 后拉动作
- 键槽型托盘
- 3 爪
- **proofline® 卡盘** = 完全密封 – 低维修率

页 164

TSF-CP / TSR-CP

补偿式
浮动爪

补偿式
刚性爪

补偿式后拉卡盘
Ø 135 - 650 mm

- 后拉动作
- 键槽型
- 3 爪
- **proofline® 卡盘** = 完全密封 – 低维修率

页 166

TSF-CP

补偿式
浮动爪

补偿式后拉卡盘
Ø 170 - 315 mm

- 后拉动作
- 键槽型
- 2 爪
- **proofline® 卡盘** = 完全密封 – 低维修率

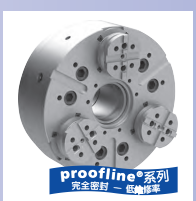

页 168

TSBF-C / TSBR-C

自定心
浮动爪

自定心
刚性爪

后拉式卡盘 Ø 220 - 330 mm

- 后拉动作
- 大通孔
- 键槽型
- 3 爪
- **proofline® 卡盘** = 完全密封 – 低维修率

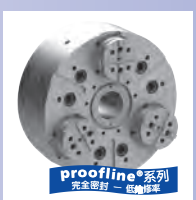

页 170

TSBF-CP / TSBR-CP

补偿式
浮动爪

补偿式
刚性爪

补偿式后拉卡盘
Ø 220 - 330 mm

- 后拉动作
- 大通孔
- 键槽型
- 3 爪
- **proofline® 卡盘** = 完全密封 – 低维修率

页 174

FRC-N

补偿式
刚性爪

杠杆式卡盘 Ø 215 - 365 mm

- 大补偿行程
- 后拉动作
- 顶尖可调
- 键槽型
- **proofline® 卡盘** = 完全密封 – 低维修率

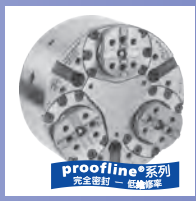

页 176

FRS

自定心
刚性爪

杠杆式卡盘 Ø 215 - 365 mm

- 大通孔
- 键槽型
- 后拉动作
- **proofline® 卡盘** = 完全密封 – 低维修率

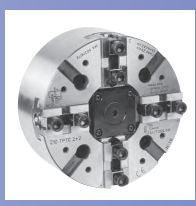

页 178

TPT-C

2+2 独立运动卡爪,
键槽型

高精度动力卡盘 Ø 210 - 400 mm

- 中实
- 键槽型

页 180

TPT-C

2+2 独立运动卡爪,
键槽型

高精度动力卡盘 Ø 500 - 800 mm

- 中实
- 键槽型

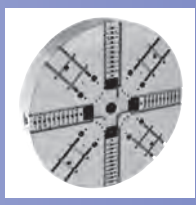

页 182

TPT-RC

2+2 独立运动卡爪,
键槽型

高精度动力卡盘 Ø 1000 - 2000 mm

- 卡爪可单独调整
- 中实
- 键槽型

页 184

TX-C

自定心
刚性爪

后拉式卡盘 Ø 170 - 530 mm

- 后拉动作
- 键槽型
- 3 爪
- **proofline® 卡盘** = 完全密封 – 低维修率

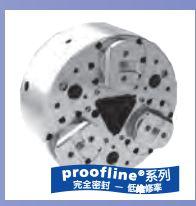

页 186

TX-RV

自定心
刚性爪

后拉式 Ø 170 - 530 mm

- 后拉动作
- 快换卡爪 (内撑/外夹)
- 3 爪
- **proofline® 卡盘** = 完全密封 – 低维修率

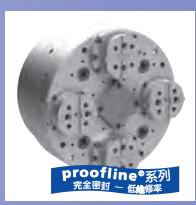

页 188

TSX-C

性后拉式卡盘
4 爪 2+2

高精度后拉式卡盘
Ø 265 - 315 mm

- 后拉动作
- 键槽型
- 2+2 爪
- **proofline® 卡盘** = 完全密封 – 低维修率

转下页

后拉式卡盘 ■ 补偿式卡盘 ■ 分度卡盘
轴加工卡盘 ■ 斜柱式卡盘 ■ 6 爪 2+2+2 卡盘 (第2页 共2页)

页 190

TEF-C
2+2+2 均衡式
自定心浮动爪

TER-C
2+2+2 均衡式
自定心刚性爪

后拉式卡盘 Ø 260 - 850 mm

- 后拉动作
- 键槽型
- 6 爪 (2+2+2) 所有规格
- **proofline® 卡盘** = 完全密封 – 低维修率

页 192

SJL
6 爪 (2+2+2) 均衡式
自定心

高精度动力卡盘 Ø 225 - 800 mm

- 用于薄壁或容易变形的零件
- 键槽型/ 公制齿
- 离心力补偿
- 相对应的2个卡爪保持均衡/ 机械锁定
- **proofline® 卡盘** = 完全密封 – 低维修率

页 198

SJLS
6 爪 (2+2+2) 均衡式
自定心

高精度动力卡盘 Ø 225 - 400 mm

- 用于薄壁或容易变形的零件
- 键槽型/ 公制齿
- 高度低
- 相对应的2个卡爪保持均衡/ 机械锁定
- **proofline® 卡盘** = 完全密封 – 低维修率

页 200

IEP-D
2+2+2 均衡式
英制齿

IEP-C
2+2+2 均衡式
键槽型

高精度 6 爪卡盘 Ø 400 - 800 mm

- 中实
- 6 爪 (2+2+2) 所有规格
- 离心力补偿
- **proofline® 卡盘** = 完全密封 – 低维修率

页 202

IEP-D
2+2+2 均衡式
MODULE 2 齿

高精度 6 爪卡盘 Ø 1000 - 1600 mm

- 中实
- 6 爪 (2+2+2) 所有规格
- 离心力补偿
- **proofline® 卡盘** = 完全密封 – 低维修率

页 204

AXN®
全自动
分度卡盘

全自动分度卡盘 Ø 210 - 1250 mm

- 液压夹紧和分度
- 分度: 4 x 90°/ 8 x 45°/ 3 x 120°/ 6 x 60° 或特殊角度
- 2 爪
- **proofline® 卡盘** = 完全密封 – 低维修率

页 208

W
带端面驱动的
轴加工卡盘

轴加工卡盘 Ø 215 - 460 mm

- 补偿式或自定心夹紧
- 快换爪及端面驱动
- 通过基爪的运动实现卡爪的伸缩
- 一次装卡完成轴的加工
- **proofline® 卡盘** = 完全密封 – 低维修率

页 214

CSC
带可伸缩卡爪的
曲轴加工卡盘

曲轴加工卡盘 **Ø 260 - 325 mm**

- 顶尖能轴向运动且能锁紧
- 卡盘移动机构能带动卡爪，实现卡爪的伸缩
- 平衡腔可以在机床上微调平衡
- **proofline® 卡盘** = 完全密封 – 低维修率

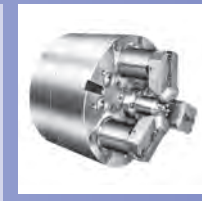

页 218

GSA
带端面驱动的
轴加工卡盘

轴加工卡盘 Ø 200 - 480 mm

- 基爪补偿式夹紧
- 伸缩卡爪
- 一次装卡完成轴的加工
- **proofline® 卡盘** = 完全密封 – 低维修率

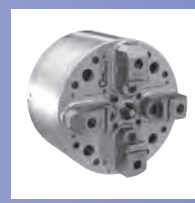

页 220

SCG
4爪（2+2）
补偿式卡盘

补偿式卡盘 Ø 206 mm

- 用于磨削
- 快速更换顶尖/中心微调
- 液压驱动
- 2+2卡爪独立运动
- 全密封，油浴润滑，维护成本低

页 222

ACS
自定心
斜柱式卡盘

后拉卡盘 Ø 110 - 520 mm

- ACS-E: 用于外夹
- ACS-I: 用于内撑
- 3 和 6 爪 (仅ACS-E)
- 5 爪 (仅ACS-E 5-520)

续上页

4

TSF-C

自定心
浮动爪

TSR-C

自定心
刚性爪

高精度后拉卡盘 Ø 135 - 650 mm

- 后拉动作
- 键槽型
- 3 爪

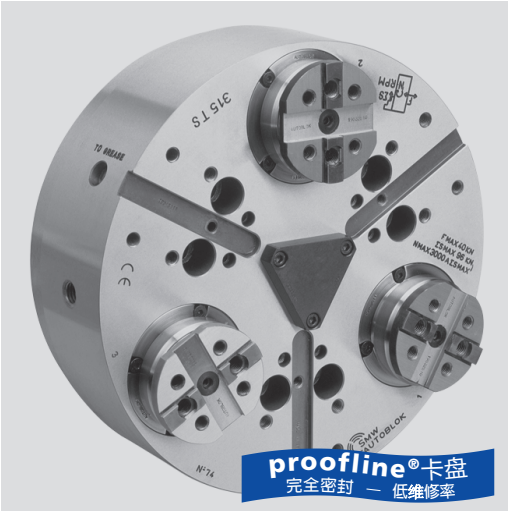

应用/客户利益

- 用于夹紧对平行度要求较高的工件
- 极高的生产效率和长的维修周期
- 夹紧力恒定，长使用寿命并保证工件的质量稳定性

TSF-C: 浮动基爪，用于夹持毛坯件或易变形零件（6点接触）
TSR-C: 刚性基爪，用于夹持已加工过的直径，精度高

技术特点

- 后拉动作
- 离心力补偿
- 键槽型基爪
- 中心通孔用于冷却液和/或空气的输送
- 长效润滑脂润滑
- **proofline® 卡盘** = 完全密封 – 低维修率

标准配置

3 爪卡盘
安装螺钉

订货示例

3爪卡盘TSF-C 210/A6
或
3爪卡盘TSR-C 315/Z220

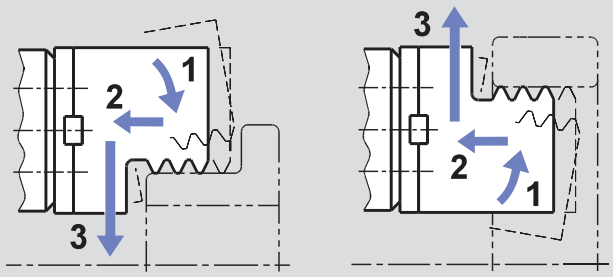

功能原理:
- **1** 预夹持 - **2** 后拉动作 - **3** 夹紧
- 用于外夹和内撑

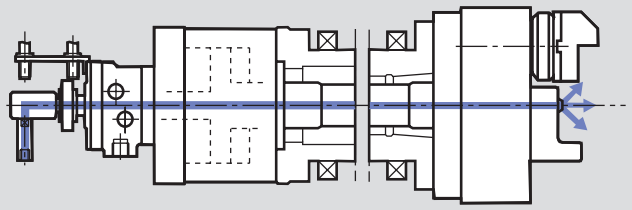

- TSF-C 和 TSR-C 卡盘通过 SIN-S 油缸驱动，油缸带有中心冷却液/气检孔

TSF-C

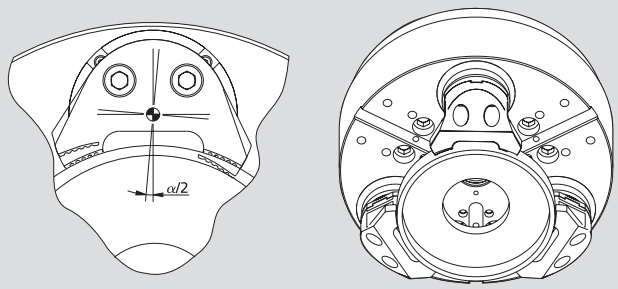

TSF-C: 浮动爪 用于夹持未加工过的直径或易变形工件，6点式接触

TSR-C

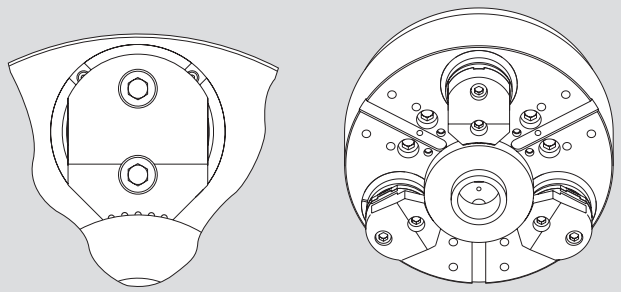

TSR-C: 刚性爪 采用三点式接触，用于不易变形零件上已加工过的直径，重复定心精度高

技术参数

SMW-AUTOBLOK 型号		TSF-C 135 TSR-C 135	TSF-C 170 TSR-C 170	TSF-C 210 TSR-C 210	TSF-C 250 TSR-C 250	TSF-C 315 TSR-C 315	TSF-C 400 TSR-C 400	TSF-C 530 TSR-C 530	TSF-C 650 TSR-C 650
卡爪角行程 **U°**	deg.	5°	5.2°	5.2°	4.9°	4.9°	4.7°	4.7°	5°
卡爪径向行程 - 高度 **h**	mm	3.4	5.3	6.3	7	7	7.5	7.5	9.8
后拉行程 (标准)	mm	0.1	0.1	0.1	0.1	0.1	0.2	0.2	0.4
斜楔轴向行程	mm	16	21	25	25	25	30	30	32
最大推拉力**	kN	12	18	25	40	40	50	60	100
最大夹紧力 - 高度 **h****	kN	29	44	60	96	96	120	150	180
最高转速*	r.p.m.	8000	5000	4500	3800	3000	2200	1800	1600
重量 (不含卡爪)	kg	4.5	15	27	41	66	115	196	386
转动惯量	kg·m²	0.015	0.06	0.16	0.34	0.83	2.3	7	21
推荐的驱动油缸	**SIN-S**	**70**	**85**	**100**	**125**	**125**	**150**	**150-175**	**150-175-200**

* 上表所列最高转速只允许在使用标准重量/高度的卡爪并施加最大推拉力时使用. 如需更多信息，请联系SMW-AUTOBLOK

** 内撑可减少 30 % 的推拉力

on request:
Tooling Standard
Parts Catalog

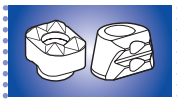

SMW-AUTOBLOK
444

SMW-AUTOBLOK
438

SMW-AUTOBLOK
297

高精度后拉式卡盘 Ø 135 - 650 mm

- 后拉动作
- 键槽型
- 3 爪

TSF-C
自定心
浮动爪

TSR-C
自定心
刚性爪

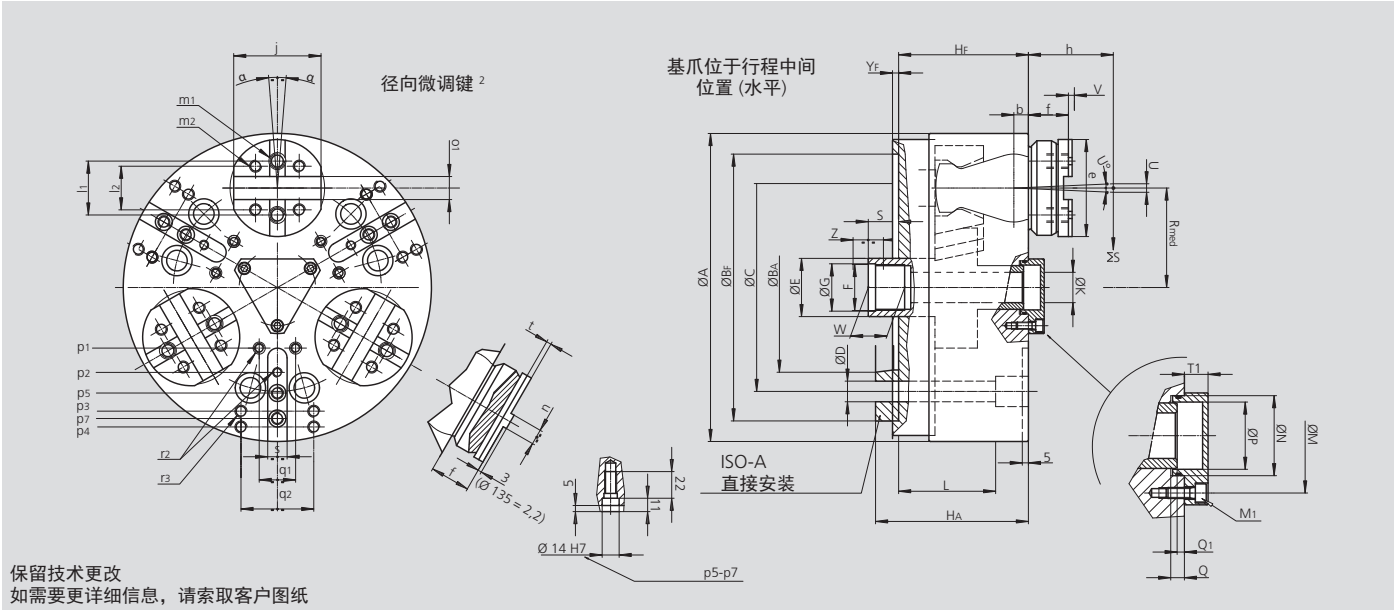

SMW-AUTOBLOK 型号			TSF-C 135 TSR-C 135		TSF-C 170 TSR-C 170				TSF-C 210 TSR-C 210		TSF-C 250 TSR-C 250		TSF-C 315 TSR-C 315		TSF-C 400 TSR-C 400		TSF-C 530 TSR-C 530		TSF-C 650 TSR-C 650	
安装型式			Z115	A4	Z140	A5	Z160	A6	Z170	A6	Z220	A8	Z220	A8	Z300	A11	Z380	A15	Z380	A15
	A	mm	135		173				212		254		315		390		535		650	
	BF/BA H6	mm	115	65.513	140	82.563	160	106.375	170	106.375	220	139.719	220	139.719	300	196.869	380	285.775	380	285.775
	C	mm	82.6		104.8		133.4		133.4		171.4		171.4		235		330.2		330.2	
	D	mm	11		11.5		13.5		13.5		17		17		21		25		25	
	E	mm	25		36				38		48		48		75		75		100	
	F	mm	M20 x 1.5		M28 x 1.5				M32 x 1.5		M38 x 1.5		M38 x 1.5		M60 x 1.5		M60 x 1.5		M80 x 2	
	G H8	mm	20.5		29				33		39		39		61		61		81	
	HF/HA	mm	64.5	72.5	83	98	83	100	100	117	107	126	107	126	127	148	132	155	155	178
通孔	**K**	mm	8.3		14				18		25		25		52		52		75	
	L	mm	52.5		56				82		80		80		74		77		97	
	M	mm	41		36				42		63		63		90		90		128	
螺纹/深度	**M1**	mm	M4 / 9		M5 / 13				M6 / 11		M6 / 12		M6 / 12		M8 / 17		M8 / 17		M8 / 17	
	N H8	mm	28		28				34		44		44		75		75		150	
	P	mm	16		23				28.5		37		37		66		66		101	
	Q	mm	6		6				5.5		7.5		7.5		9		9		19	
位于行程中间	**Q1**	mm	0.5		3				2		4		4		4		4		21	
位于行程中间	**Rmed**	mm	42		55				64		82		107		130		190		245	
位于行程中间	**S**	mm	8		18				20		25		25		25		20		20	
	T1	mm	10		10				13		13		13		15		15		15	
径向行程	**U°**	deg.	5°		5.2°				5.2°		4.9°		4.9°		4.7°		4.7°		5°	
径向行程 (1) @ h	**U**	mm	3.4		5.3				6.3		7		7		7.5		7.5		9.8	
后拉 s/d (选配)	**V**	mm	0.1		0.1 (0.6)				0.1 (0.6)		0.1 (0.6)		0.1 (0.6)		0.2 (0.8)		0.2 (0.8)		0.4	
	W	mm	17		25				25		25		25		25		25		36	
斜楔轴向行程	**Z**	mm	16		21				25		25		25		30		30		32	
仅 TSF-C	**α**	deg.	±2°		±2°				±2°		±1.5°		±1.5°		±1.5°		±1.5°		±1.3°	
	b	mm	8		9				10		12		12		12		12		12	
	e	mm	38		60				75		80		80		105		105		127	
	f	mm	13.8		27				33		33		33		32		32		46	
参考高度	**h**	mm	39		50				60		70		70		80		80		100	
	j	mm	42		55				65		72		72		100		100		116	
	l1	mm	19		32				38		44.4		44.4		63.5		63.5		63.5	
	l2	mm	15		24				32		36		36		48		48		54	
螺纹/深度	**m1**	mm	M6 / 10		M10 / 16				M12 / 18		M12 / 18		M12 / 18		M16 / 22		M16 / 22		M20 / 26	
螺纹/深度	**m2**	mm	M5 / 12		M8 / 14				M10 / 14		M10 / 14		M10 / 14		M12 / 22		M12 / 22		M16 / 24	
	n h8	mm	6.35		7.94				7.94		12.7		12.7		12.7		12.7		12.7	
	o1 H7	mm	7.94		12.68				12.68		19.03		19.03		19.03		19.03		19.03	
	p1	mm	-		-				30		50		60		80		(*)		(*)	
	p2	mm	-		35				-		70		80		110		(*)		(*)	
	p3	mm	-		65				80		102		102		140		(*)		(*)	
	p4	mm	-		-				-		-		135		170		(*)		(*)	
	p5	mm	-		-				87		87		-		-		(*)		(*)	
	p7	mm	57.5		-				-		108		108		-		(*)		(*)	
螺纹/深度	**q1**	mm	-		-				8		30		30		36		(*)		(*)	
螺纹/深度	**q2**	mm	18		36				45		60		60		80		(*)		(*)	
	r2	mm	-		M6 / 12				M6 / 12		M8 / 15		M8 / 15		M10 / 19		(*)		(*)	
	r3	mm	M6 / 14		M8 / 17				M8 / 17		M10 / 19		M10 / 19		M12 / 22		(*)		(*)	
	s	mm	-		16				16		16		16		20		(*)		(*)	
	t	mm	3.2		4				4		4		4		7		7		7	
	yF	mm	5		5				5		5		5		5		5		6	

(1) 是以卡盘端面高度h计算的所得（通常为夹持位置）
* 对于Ø135，Ø530–650 规格的卡盘，请索取用户图纸
(2) SMW-AUTOBLOK 172: 综合样本

TSF-C

自定心
浮动爪

高精度后拉式卡盘 Ø 170 - 315 mm

- 后拉动作
- 键槽型
- 2 爪

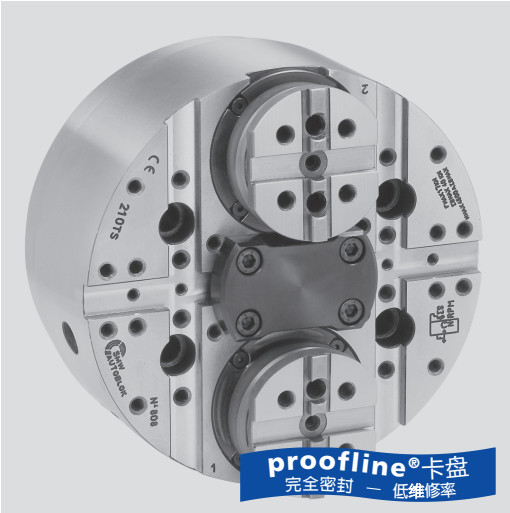

应用/客户利益

- 用于夹紧对平行度要求较高的工件
- 使用两爪夹持柱状的或不规则的零件
- 极高的生产效率和长的维修周期
- 夹紧力恒定，长使用寿命并保证工件的质量稳定性

技术特点

- 2-爪设计
- 后拉动作
- 4爪接触式浮动基爪
- 离心力补偿
- 键槽型基爪
- 中心通孔用于冷却液和/或空气的输送
- 长效润滑脂润滑
- **proofline® 卡盘**

= 完全密封 – 低维修率

标准配置

2-爪-卡盘
安装螺钉

订货示例

2-爪-卡盘TSF-C 210/A6

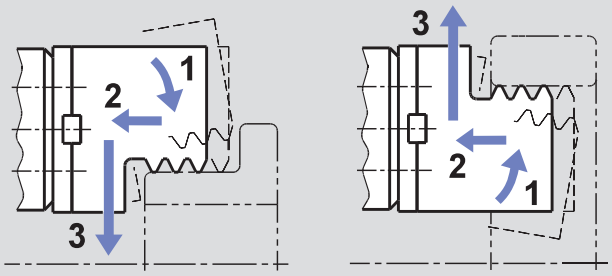

功能原理:
- **1** 预夹持 - **2** 后拉动作 - **3** 夹紧
- 用于外夹和内撑

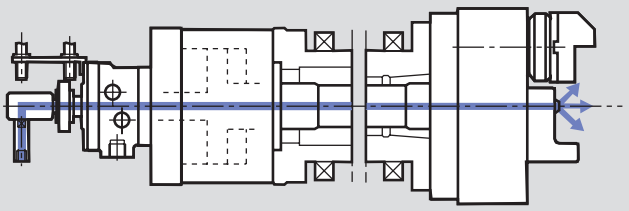

- TSF-C 卡盘通过 SIN-S 油缸驱动，油缸带有中心冷却液/气检孔

TSF-C

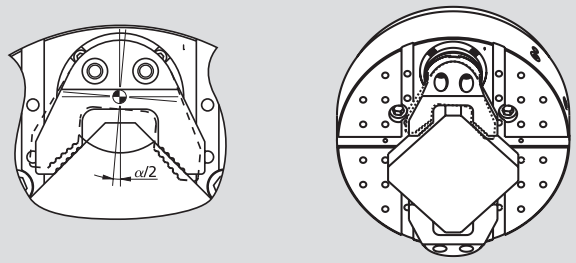

TSF-C: 浮动爪 用于夹持未加工过的直径或易变形工件，4点式接触

技术参数

SMW-AUTOBLOK 型号		TSF-C 170	TSF-C 210	TSF-C 250	TSF-C 315
卡爪角向行程 **U°**	deg.	5.2°	5.2°	4.9°	4.9°
卡爪径向行程 - 高度 **h**	mm	5.3	6.3	7	7
后拉行程 (标准)	mm	0.1	0.1	0.1	0.1
斜楔轴向行程	mm	21	25	25	25
最大推拉力**	kN	12	17	27	27
最大夹紧力 - 高度 **h****	kN	30	40	64	64
最高转速*	r.p.m.	5000	4500	3800	3000
重量 (不含卡爪)	kg	15	27	41	66
转动惯量	kg·m²	0.06	0.16	0.34	0.83
推荐的驱动油缸	型号	**SIN-S 70**	**SIN-S 85**	**SIN-S 100**	**SIN-S 100**

* 上表所列最高转速只允许在使用标准重量/高度的卡爪并施加最大推拉力时使用. 如需更多信息，请联系SMW-AUTOBLOK
**内夹撑减少 30 % 的推拉力

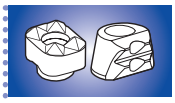
SMW-AUTOBLOK 444


SMW-AUTOBLOK 438


SMW-AUTOBLOK 297

高精度后拉式卡盘 Ø 170 - 315 mm

- 后拉动作
- 键槽型
- 2 爪

TSF-C

自定心
浮动爪

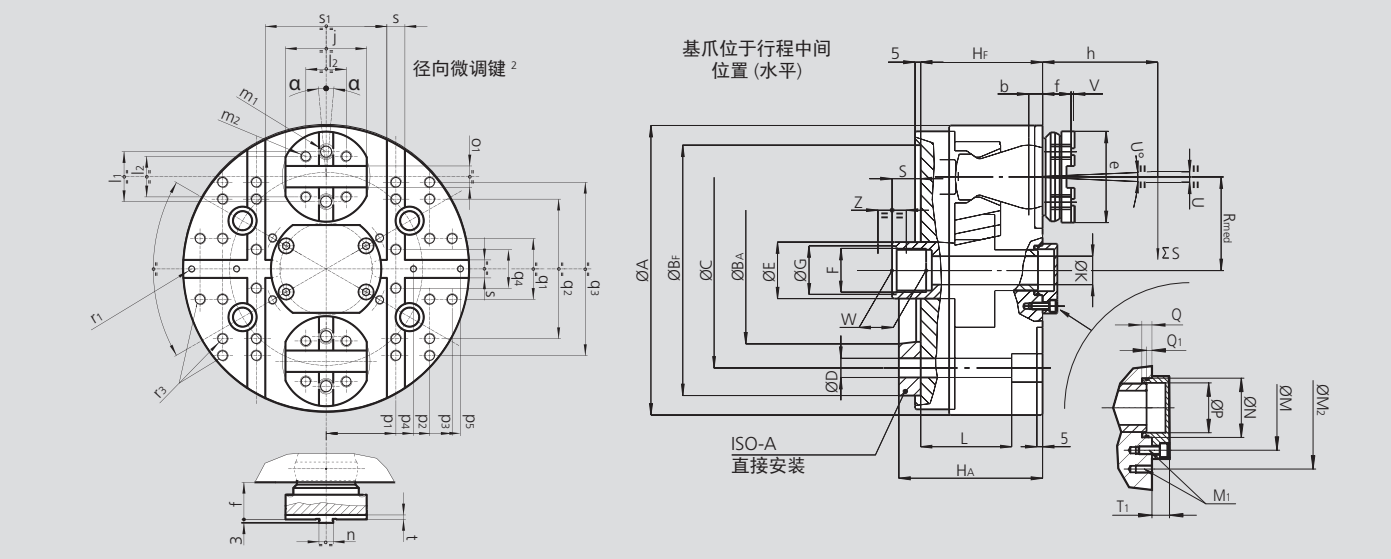

保留技术更改
如需要更详细信息，请索取客户图纸

SMW-AUTOBLOK 型号			TSF-C 170		TSF-C 210		TSF-C 250		TSF-C 315	
安装型式			Z140	A5	Z170	A6	Z220	A8	Z220	A8
	A	mm	173		212		254		315	
	BF/BAH6	mm	140	82.563	170	106.375	220	139.719	220	139.719
	C	mm	104.8		133.4		171.4		171.4	
	D	mm	11.5		13.5		17		17	
	E	mm	36		38		48		48	
	F	mm	M28 x 1.5		M32 x 1.5		M38 x 1.5		M38 x 1.5	
	G H8	mm	29		33		39		39	
	HF/HA	mm	83	98	100	117	107	126	107	126
通孔	K	mm	14		18		25		25	
	L	mm	56		82		80		80	
	M	mm	54		63		82		82	
螺纹/深度	M1	mm	M8 / 16		M8 / 16		M8 / 16		M8 / 16	
	M2	mm	-		90		110		110	
	N H5	mm	35		42		70		70	
	P	mm	30.2		36.5		56		56	
	Q	mm	6		7.5		7.5		7.5	
位于行程中间	Q1	mm	3.2		2.5		4.5		4.5	
位于行程中间	Rmed	mm	55		64		82		107	
位于行程中间	S	mm	18.2		20.5		25.5		25.5	
	T1	mm	11.5		14.5		14		14	
径向行程	U°	deg.	5.2°		5.2°		4.9°		4.9°	
径向行程 (1) @ h	U	mm	5.3		6.3		7		7	
后拉 s/d (选配)	V	mm	0.1		0.1		0.1		0.1	
	W	mm	25		25		30		30	
斜楔轴向行程	Z	mm	21		25		25		25	
	α	deg.	±2°		±2°		±1.5°		±1.5°	
	b	mm	9		10		12		12	
	e	mm	60		75		80		80	
	f	mm	27		33		33		33	
参考高度	h	mm	50		60		70		70	
	j	mm	55		65		72		72	
	l1	mm	32		38		44.4		44.4	
	l2	mm	24		32		36		36	
螺纹/深度	m1	mm	M10 / 16		M12 / 18		M12 / 18		M12 / 18	
螺纹/深度	m2	mm	M8 / 14		M10 / 14		M10 / 14		M10 / 14	
	n h8	mm	7.94		7.94		12.7		12.7	
	o1 H7	mm	12.68		12.68		19.03		19.03	
	p1	mm	50		55		62		62	
	p2	mm	66		80		92		92	
	p3	mm	78		95		112		122	
	p4	mm	60		55		62		62	
	p5	mm	80		80		92		92	
	q1	mm	30		30		54		54	
	q2	mm	84		110		128		128	
	q3	mm	-		-		-		202	
	q4	mm	20		30		54		54	
螺纹/深度	r1	mm	M6 / 14		M6 / 14		M6 / 14		M6 / 14	
螺纹/深度	r3	mm	M8 / 16		M8 / 17		M10 / 18		M10 / 18	
	s H6	mm	16		16		16		16	
	s1 k5	mm	84		94		108		108	
	t	mm	4		4		4		4	

(1) 是以卡盘端面高度h计算的所得（通常为夹持位置）
(2) SMW-AUTOBLOK 172: 综合样本

TSF-RM

自定心
浮动爪

TSR-RM

自定心
刚性爪

快换爪后拉式卡盘
Ø 170 - 530 mm

- 后拉动作
- 托盘式快换卡爪
- 键槽型快换爪托盘 - 3 爪

应用/客户利益

- 快换爪通过托盘实现快速装卡
- 用于夹紧对平行度要求较高的工件
- 极高的生产效率和长的维修周期
- 夹紧力恒定，长使用寿命并保证工件的质量稳定性

TSF-RM: 浮动卡爪，用于夹持毛坯件或易变形工件 (6点接触)

TSR-RM: 刚性卡爪，用于夹持已加工过的工件，精度高

技术特点

- 仅用于外夹
- 后拉动作
- 高精度托盘式快换卡爪
- 离心力补偿
- 中心通孔用于冷却液和/或空气的输送
- 长效润滑脂润滑
- **proofline® 卡盘**
  = 完全密封 - 低维修率

标准配置

3-爪卡盘
键
安装螺钉

订货示例

3爪卡盘TSF-RM 210/A6
或
3爪卡盘TSR-RM 315/Z220

TSF-RM / TSR-RM
托盘式快换卡爪

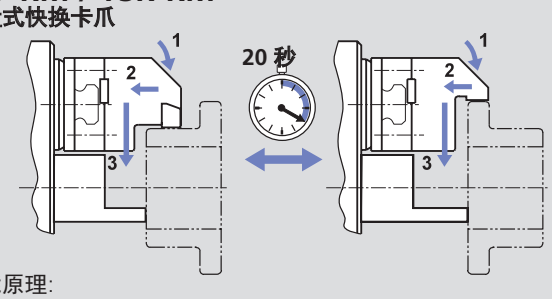

功能原理:
- **1** 预夹持 - **2** 后拉动作 - **3** 夹紧
- 仅用于外夹

TSF-RM / TSR-RM

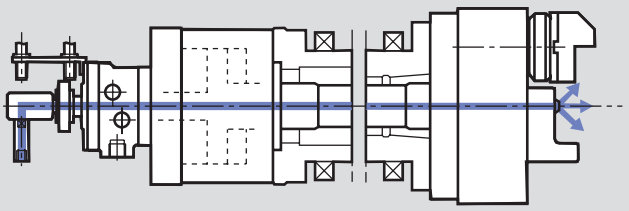

- TSF-RM 和 TSR-RM 卡盘通过带有中心孔的 SIN-S 油缸驱动，中心孔用于输送清理铁屑的冷却液或空气

TSF-RM

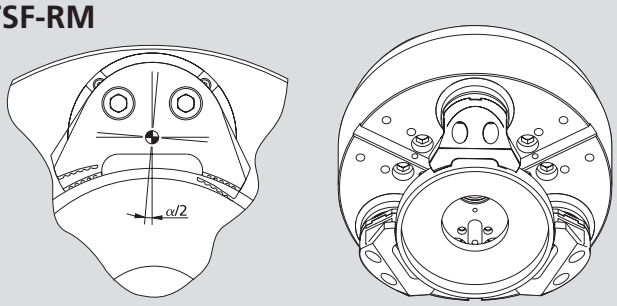

TSF-RM: **浮动爪** 用于夹持毛坯件或易变形工件，6点接触，用于一序和二序加工.

TSR-RM

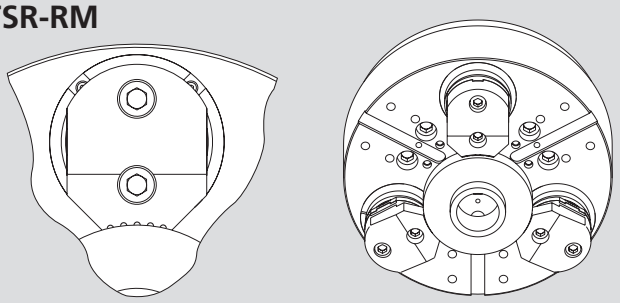

TSR-RM: **刚性爪** 用于夹持已加工工件，精度高，3点接触，托盘式快换卡爪

技术参数

SMW-AUTOBLOK 型号		TSF-RM 170 TSR-RM 170	TSF-RM 210 TSR-RM 210	TSF-RM 250 TSR-RM 250	TSF-RM 315 TSR-RM 315	TSF-RM 400 TSR-RM 400	TSF-RM 530 TSR-RM 530
卡爪角行程 **U°**	deg.	5.2°	5.2°	4.9°	4.9°	4.7°	4.7°
卡爪径向行程 - 高度 **h**	mm	5.3	6.3	7	7	7.5	7.5
后拉行程 (标准)	mm	0.1	0.1	0.1	0.1	0.2	0.2
斜楔轴向行程	mm	21	25	25	25	30	30
最大推拉力**	kN	18	25	40	40	50	60
最大夹紧力 - 高度 **h** **	kN	44	60	96	96	120	150
最高转速*	r.p.m.	5000	4500	3800	3000	2200	1800
重量 (不含卡爪)	kg	15	27	41	66	115	196
转动惯量	kg·m²	0.06	0.16	0.34	0.83	2.3	7
推荐的驱动油缸	型号	**SIN-S 85**	**SIN-S 100**	**SIN-S 125**	**SIN-S 125**	**SIN-S 150**	**SIN-S 150-175**

* 上表所列最高转速只允许在使用标准重量/高度的卡爪并施加最大推拉力时使用. 如需更多信息，请联系SMW-AUTOBLOK.
** 内撑可减少 30 % 的推拉力

on request:
Tooling Standard
Parts Catalog

SMW-AUTOBLOK
172

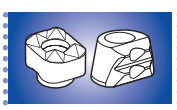

SMW-AUTOBLOK
444

SMW-AUTOBLOK
438

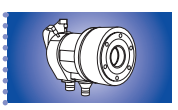

SMW-AUTOBLOK
297

快换爪后拉式卡盘
Ø 170 - 530 mm

- 后拉动作
- 托盘式快换卡爪
- 键槽型快换爪托盘 - 3 爪

TSF-RM 自定心 浮动爪

TSR-RM 自定心 刚性爪

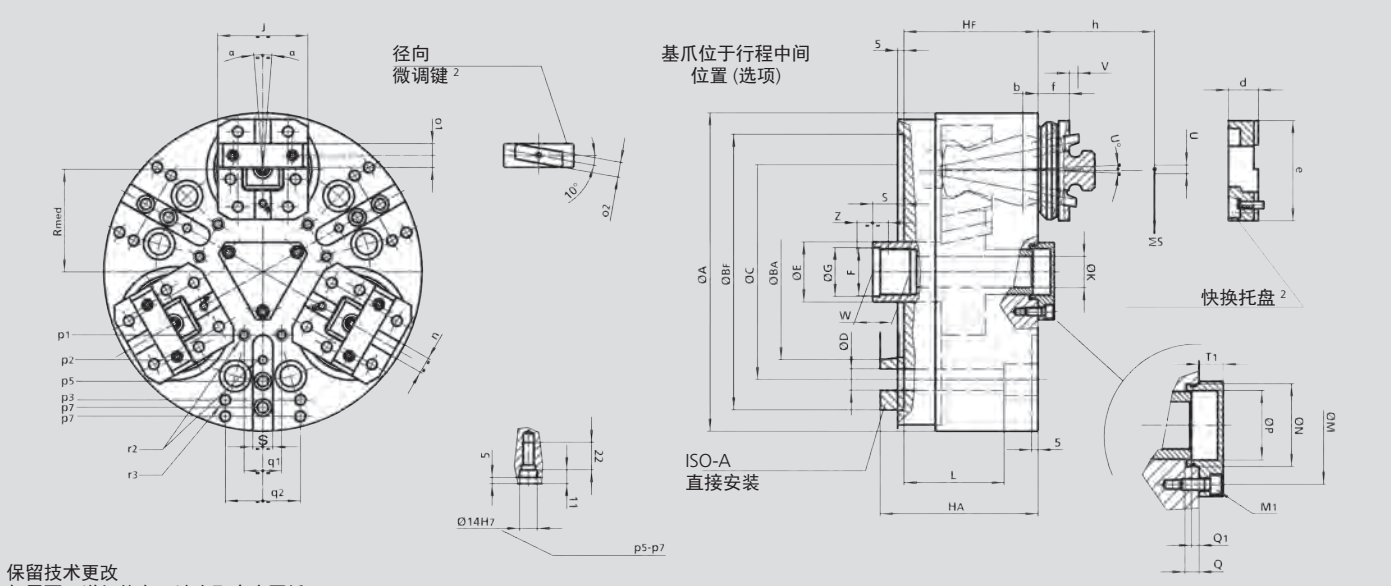

保留技术更改
如需要更详细信息，请索取客户图纸

SMW-AUTOBLOK 型号			TSF-RM 170 TSR-RM 170				TSF-RM 210 TSR-RM 210		TSF-RM 250 TSR-RM 250		TSF-RM 315 TSR-RM 315		TSF-RM 400 TSR-RM 400		TSF-RM 530 TSR-RM 530	
安装型式			Z140	A5	Z160	A6	Z170	A6	Z220	A8	Z220	A8	Z300	A11	Z380	A15
	A	mm	173				212		254		315		390		535	
	BF/BA H6	mm	140	82.563	160	106.375	170	106.375	220	139.719	220	139.719	300	196.869	380	285.775
	C	mm	104.8		133.4		133.4		171.4		171.4		235		330.2	
	D	mm	11.5		13.5		13.5		17		17		21		25	
	E	mm	36				38		48		48		75		75	
	F	mm	M28 x 1.5				M32 x 1.5		M38 x 1.5		M38 x 1.5		M60 x 1.5		M60 x 1.5	
	G H8	mm	29				33		39		39		61		61	
	HF/HA	mm	83	98	83	100	100	117	107	126	107	126	127	148	132	155
通孔	K	mm	14				18		25		25		52		52	
	L	mm	56				82		80		80		74		77	
	M	mm	36				42		63		63		90		90	
螺纹/深度	M1	mm	M5 / 13				M6 / 11		M6 / 12		M6 / 12		M8 / 17		M8 / 17	
	N H8	mm	28				34		44		44		75		75	
	P	mm	23				28.5		37		37		66		66	
	Q	mm	6				5.5		7.5		7.5		9		9	
位于行程中间	Q1	mm	3				2		4		4		4		4	
位于行程中间	Rmed	mm	55				64		82		107		130		190	
位于行程中间	S	mm	18				20		25		25		25		20	
	T1	mm	10				13		13		13		15		15	
径向行程	U°	deg.	5.2°				5.2°		4.9°		4.9°		4.7°		4.7°	
径向行程 (1) @ h	U	mm	5.3				6.3		7		7		7.5		7.5	
后拉 s/d (选项)	V	mm	0.1				0.1		0.1		0.1		0.2		0.2	
	W	mm	25				25		25		25		25		25	
斜楔轴向行程	Z	mm	21				25		25		25		30		30	
仅 TSF-RM 最大	α	deg.	±2°				±2°		±1.5°		±1.5°		±1.5°		±1.5°	
	b	mm	9				10		12		12		12		12	
	d	mm	18				22		24		24		30		30	
	e	mm	60				75		80		80		105		105	
	f	mm	24				25		25		25		28.5		28.5	
参考高度	h	mm	50				60		70		70		80		80	
	j	mm	55				65		72		72		100		100	
	n h8	mm	7.94				7.94		12.7		12.7		12.7		12.7	
	o1 H7	mm	12.68				12.68		19.03		19.03		19.03		19.03	
	o2 h7	mm	9				9		12		12		12		12	
	p1	mm	-				30		50		60		(*)		(*)	
	p2	mm	35				-		70		80		(*)		(*)	
	p3	mm	65				80		102		102		(*)		(*)	
	p4	mm	-				-		-		135		(*)		(*)	
	p5	mm	-				87		87		-		(*)		(*)	
	p7	mm	-				-		108		108		(*)		(*)	
	q1	mm	-				8		30		30		(*)		(*)	
	q2	mm	36				45		60		60		(*)		(*)	
螺纹/深度	r2	mm	M6 / 12				M6 / 12		M8 /15		M8 / 15		(*)		(*)	
螺纹/深度	r3	mm	M8 / 17				M8 / 17		M10 / 19		M10 / 19		(*)		(*)	
	s	mm	16				16		16		16		20		20	

(1) 是以卡盘端面高度h计算的所得（通常为夹持位置）
* 对于卡盘 Ø 400-530 请索取客户图纸
(2) SMW-AUTOBLOK 172: 综合样本

TSF-CP

补偿式
浮动爪

TSR-CP

补偿式
刚性爪

补偿式后拉式卡盘 Ø 135 - 650 mm

■ 后拉动作
■ 键槽型
■ 3 爪

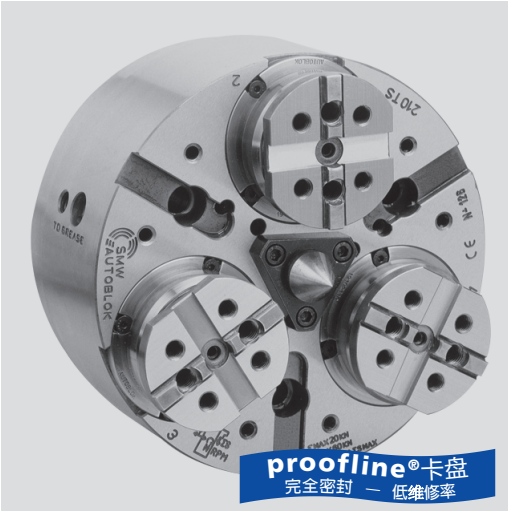

应用/客户利益

- 用于轴的加工，夹持带有中心孔或定心直径定位，而不是靠夹持直径定位的工件
- 工件通过固定顶尖或参考直径定心，卡爪只提供驱动扭矩和后拉至固定参考定位的力

TSF-CP: 补偿式夹紧带后拉动作和浮动卡爪
TSR-CP: 补偿式夹紧带后拉动作和刚性卡爪

技术特点

- 后拉动作
- 补偿式夹紧
- 离心力补偿
- 中心通孔用于冷却液和/或空气的输送
- 键槽型基爪
- 长效润滑脂润滑
- **proofline® 卡盘** = 完全密封 – 低维修率

标准配置

3-爪-卡盘
安装螺钉

订货示例

3爪卡盘TSF-CP 210/A6
或
3爪卡盘TSR-CP 315/Z220

TSF-CP/TSR-CP

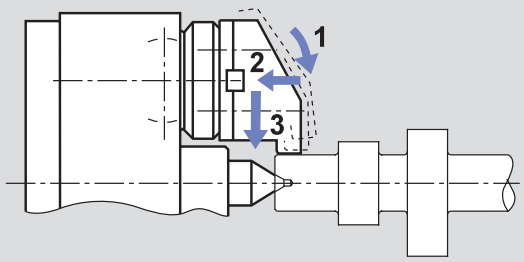

功能原理:
■ **1** 补偿式预夹 - **2** 后拉动作 - **3** 夹紧

TSF-CP/TSR-CP

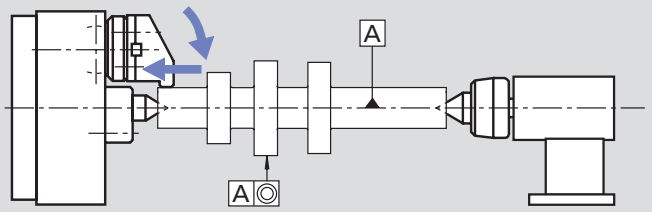

■ 尾座只提供支撑零件所必须的力，卡盘把工件拉向中心顶尖，工件不发生弯曲，加工出来的轴的圆柱度和同心度非常好.

没有后拉和补偿的卡盘

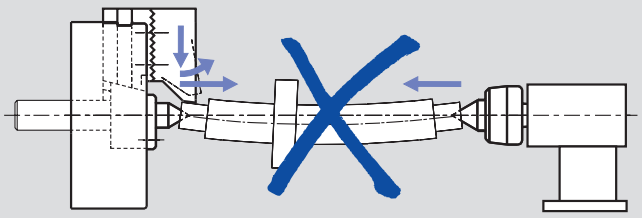

■ 卡爪与顶尖支撑工件, 当施加一个较高的尾座力, 工件将会弯曲。

TSF-CP

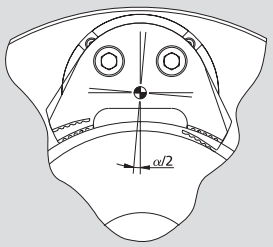

浮动爪

TSR-CP

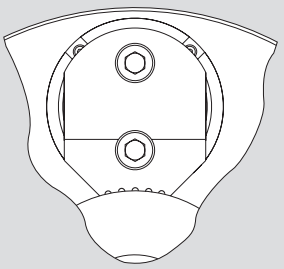

刚性爪

技术参数

SMW-AUTOBLOK 型号		TSF-CP 135 TSR-CP 135	TSF-CP 170 TSR-CP 170	TSF-CP 210 TSR-CP 210	TSF-CP 250 TSR-CP 250	TSF-CP 315 TSR-CP 315	TSF-CP 400 TSR-CP 400	TSF-CP 530 TSR-CP 530	TSF-CP 650 TSR-CP 650
卡爪角行程 **U°**	deg.	5°	5.2°	5.2°	4.9°	4.9°	4.7°	4.7°	5°
卡爪径向行程 - 高度 **h**	mm	3.4	5.3	6.3	7	7	7.5	7.5	9.8
后拉行程 (标准)	mm	0.1	0.1	0.1	0.1	0.1	0.2	0.2	0.4
斜楔轴向行程	mm	16	21	25	25	25	30	30	32
补偿量 (直径) - 高度 **h**	mm	±0.7	±1	±1.5	±2.5	±2.5	±2.5	±2.5	±3
最大推拉力**	kN	12	18	25	40	40	50	60	100
最大夹紧力 - 高度 **h****	kN	29	44	60	96	96	120	150	180
最高转速*	r.p.m.	8000	5000	4500	3800	3000	2200	1800	1600
重量 (不含卡爪)	kg	4.5	15	27	41	66	115	196	386
转动惯量	kg·m²	0.015	0.06	0.16	0.34	0.83	2.3	7	21
推荐的驱动油缸	**SIN-S**	**70**	**85**	**100**	**125**	**125**	**150**	**150-175**	**150-175-200**

* 上表所列最高转速只允许在使用标准重量/高度的卡爪并施加最大推拉力时使用. 如需更多信息，请联系SMW-AUTOBLOK.
** 内撑可减少 30 % 的推拉力

on request:
Tooling Standard
Parts Catalog

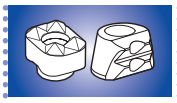

SMW-AUTOBLOK
444

SMW-AUTOBLOK
438

SMW-AUTOBLOK
297

补偿式后拉式卡盘 Ø 135 - 650 mm

- 后拉动作
- 键槽型
- 3 爪

TSF-CP
补偿式
浮动爪

TSR-CP
浮动爪
刚性爪

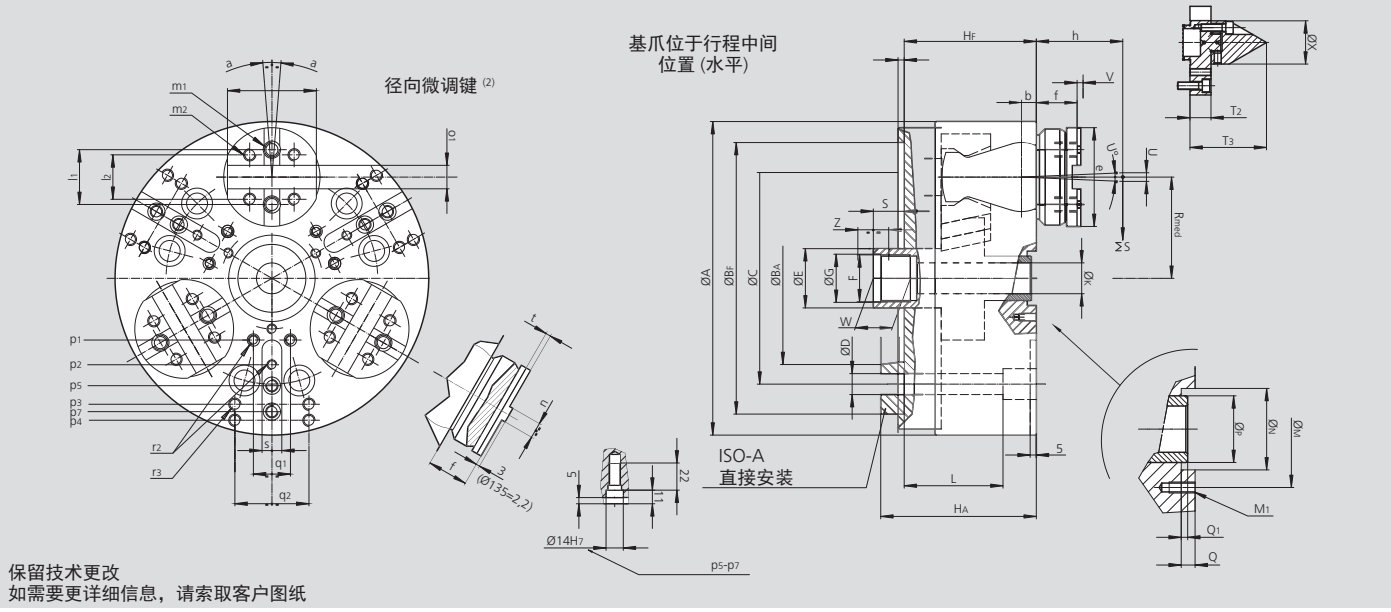

SMW-AUTOBLOK 型号			TSF-CP 135 TSR-CP 135		TSF-CP 170 TSR-CP 170				TSF-CP 210 TSR-CP 210		TSF-CP 250 TSR-CP 250		TSF-CP 315 TSR-CP 315		TSF-CP 400 TSR-CP 400		TSF-CP 530 TSR-CP 530		TSF-CP 650 TSR-CP 650	
安装型式			Z115	A4	Z140	A5	Z160	A6	Z170	A6	Z220	A8	Z220	A8	Z300	A11	Z380	A15	Z380	A15
	A	mm	135		173				212		254		315		390		535		650	
	BF/BAH6	mm	115	63.513	140	82.563	160	106.375	170	106.375	220	139.719	220	139.719	300	196.869	380	285.775	380	285.775
	C	mm	82.6		104.8		133.4		133.4		171.4		171.4		235		330.2		330.2	
	D	mm	11		11.5		13.5		13.5		17		17		21		25		25	
	E	mm	25		36				38		48		48		75		75		100	
	F	mm	M20 x 1.5		M28 x 1.5				M32 x 1.5		M38 x 1.5		M38 x 1.5		M60 x 1.5		M60 x 1.5		M80 x 2	
	G H8	mm	20.5		29				33		39		39		61		61		81	
	HF/HA	mm	64.5	72.5	83	98	83	100	100	117	107	126	107	126	127	148	132	155	155	178
通孔	K	mm	8.3		4				12.5		25		25		52		52		75	
	L	mm	52.5		56				82		80		80		74		77		97	
	M	mm	41		36				42		82		-		90		90		128	
螺纹/深度	M1	mm	M4 / 9		M5 / 10				M6 / 11		M8 / 17		-		M8 / 17		M8 / 17		M8 / 17	
	N H8	mm	28		28				34		70		85		75		75		150	
	P	mm	25		20				28		55		55		66		66		101	
	Q	mm	6		6				5.5		7.5		7.5		9		9		19	
位于行程中间	Q1	mm	0.5		3				2		4		4		4		4		21	
位于行程中间	Rmed	mm	42		55				64		82		107		130		190		245	
位于行程中间	S	mm	8		18				20		25		25		25		20		20	
	T2	mm	3.5		17				11		22		26		28		28		-	
	T3	mm	22.5		62				67		68		72		95		95		-	
径向行程	U°	deg.	5°		5.2°				5.2°		4.9°		4.9°		4.7°		4.7°		5°	
径向行程 (1) @ h	U	mm	3.4		5.3				6.3		7		7		7.5		7.5		9.8	
后拉 s/d (选配)	V	mm	0.1		0.1				0.1		0.1		0.1		0.2		0.2		0.4	
	W	mm	17		25				25		25		25		25		25		36	
	X	mm	12		35				46		60		60		116		116		-	
斜楔轴向行程	Z	mm	16		21				25		25		25		30		30		32	
仅 TSF-CP 最大	α	deg.	±2°		±2°				±2°		±1.5°		±1.5°		±1.5°		±1.5°		±1.3°	
	b	mm	8		9				10		12		12		12		12		12	
	e	mm	38		60				75		80		80		105		105		127	
	f	mm	13.8		27				33		33		33		32		32		46	
参考高度	h	mm	39		50				60		70		70		80		80		100	
	j	mm	42		55				65		72		72		100		100		116	
	l1	mm	19		32				38		44.4		44.4		63.5		63.5		63.5	
	l2	mm	15		24				32		36		36		48		48		54	
螺纹/深度	m1	mm	M6 / 10		M10 / 16				M12 / 18		M12 / 18		M12 / 18		M16 / 22		M16 / 22		M20 / 26	
螺纹/深度	m2	mm	M5 / 12		M8 / 14				M10 / 14		M10 / 14		M10 / 14		M12 / 22		M12 / 22		M16 / 24	
	n h8	mm	6.35		7.94				7.94		12.7		12.7		12.7		12.7		12.7	
	o1 H7	mm	7.94		12.68				12.68		19.03		19.03		19.03		19.03		19.03	
	p1	mm	-		-				30		50		60		80		80		(*)	
	p2	mm	-		35				-		70		80		110		(*)		(*)	
	p3	mm	-		65				80		102		102		140		(*)		(*)	
	p4	mm	-		-				-		-		135		170		(*)		(*)	
	p5	mm	-		-				87		87		-		-		(*)		(*)	
	p7	mm	57.5		-				-		108		108		-		(*)		(*)	
	q1	mm	-		-				8		30		30		36		(*)		(*)	
	q2	mm	18		36				45		60		60		80		(*)		(*)	
螺纹/深度	r2	mm	-		M6 / 12				M6 / 12		M8 / 15		M8 / 15		M10 / 19		(*)		(*)	
螺纹/深度	r3	mm	M6 / 14		M8 / 17				M8 / 17		M10 / 19		M10 / 19		M12 / 22		(*)		(*)	
	s	mm	-		16				16		16		16		20		(*)		(*)	
	t	mm	3.2		4				4		4		4		7		7		7	
	yF	mm	5		5				5		5		5		5		5		6	

(1) 是以卡盘端面高度h计算的所得（通常为夹持位置）
* 对于卡盘 Ø 135, Ø 530-650 请索取客户图纸
(2) SMW-AUTOBLOK 172: 综合样本

TSF-CP

补偿式
浮动爪

补偿式后拉式卡盘 Ø 170 - 315 mm

- 后拉动作
- 键槽型
- 2 爪

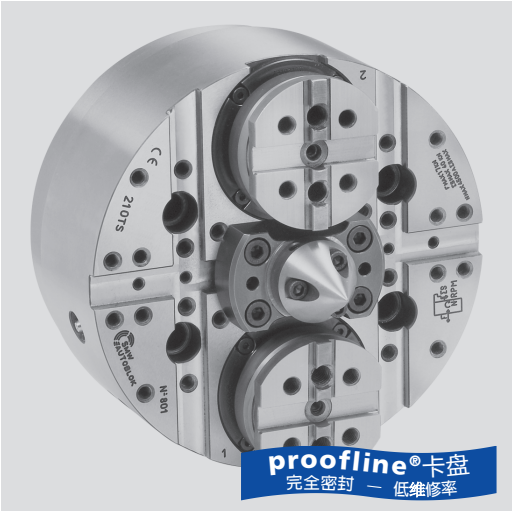

应用/客户利益

- 用于夹紧方形或不规则形状的轴，夹持带有中心孔或定心直径定位，而不是靠夹持直径定位的工件
- 工件通过固定顶尖或参考直径定心，卡爪只提供驱动扭矩和后拉至固定参考定位的力

技术特点

- 2爪设计
- 后拉动作
- 补偿式夹紧
- 4点接触式浮动基爪
- 离心力补偿
- 键槽型基爪
- 长效润滑脂润滑
- **proofline® 卡盘** = 完全密封 - 低维修率

标准配置

2爪卡盘
安装螺钉

订货示例

2爪卡盘TSF-CP 210/A6

TSF-CP

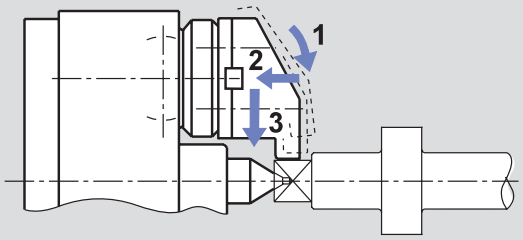

功能原理:
- **1** 补偿式预夹 - **2** 后拉动作 - **3** 夹紧

TSF-CP

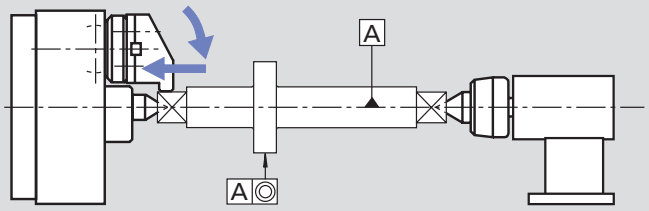

- 尾座只提供支撑零件所必须的力，卡盘把工件拉向中心顶尖，工件不发生弯曲，加工出来的轴的圆柱度和同心度非常好.

没有后拉和补偿的卡盘

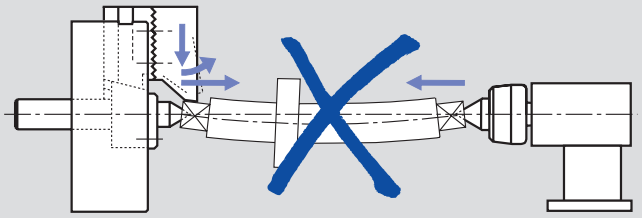

- 卡爪与顶尖支撑工件, 当施加一个较高的尾座力, 工件将会弯曲。

TSF-CP

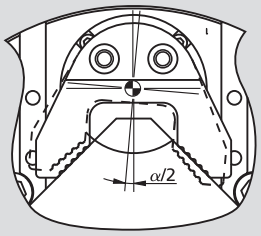

浮动爪

技术参数

SMW-AUTOBLOK 型号		TSF-CP 170	TSF-CP 210	TSF-CP 250	TSF-CP 315
卡爪角行程 U°	deg.	5.2°	5.2°	4.9°	4.9°
卡爪径向行程 - 高度 h	mm	5.3	6.3	7	7
后拉行程 (标准)	mm	0.1	0.1	0.1	0.1
斜楔轴向行程	mm	21	25	25	25
补偿量 (直径) - 高度 h	mm	±1.5	±1.5	±2.5	±2.5
最大推拉力**	kN	12	17	27	27
最大夹紧力 - 高度 h**	kN	30	40	64	64
最高转速*	r.p.m.	5000	4500	3800	3000
重量 (不含卡爪)	kg	15	27	41	66
	kg·m²	0.06	0.16	0.34	0.83
推荐的驱动油缸	型号	**SIN-S 70**	**SIN-S 85**	**SIN-S 100**	**SIN-S 100**

* 上表所列最高转速只允许在使用标准重量/高度的卡爪并施加最大推拉力时使用. 如需更多信息，请联系SMW-AUTOBLOK.

** 内撑可减少 30 % 的推拉力

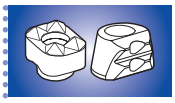

SMW-AUTOBLOK 444

SMW-AUTOBLOK 438

SMW-AUTOBLOK 297

补偿式后拉式卡盘 Ø 170 - 315 mm

■ 后拉动作
■ 键槽型
■ 2 爪

TSF-CP

补偿式
浮动爪

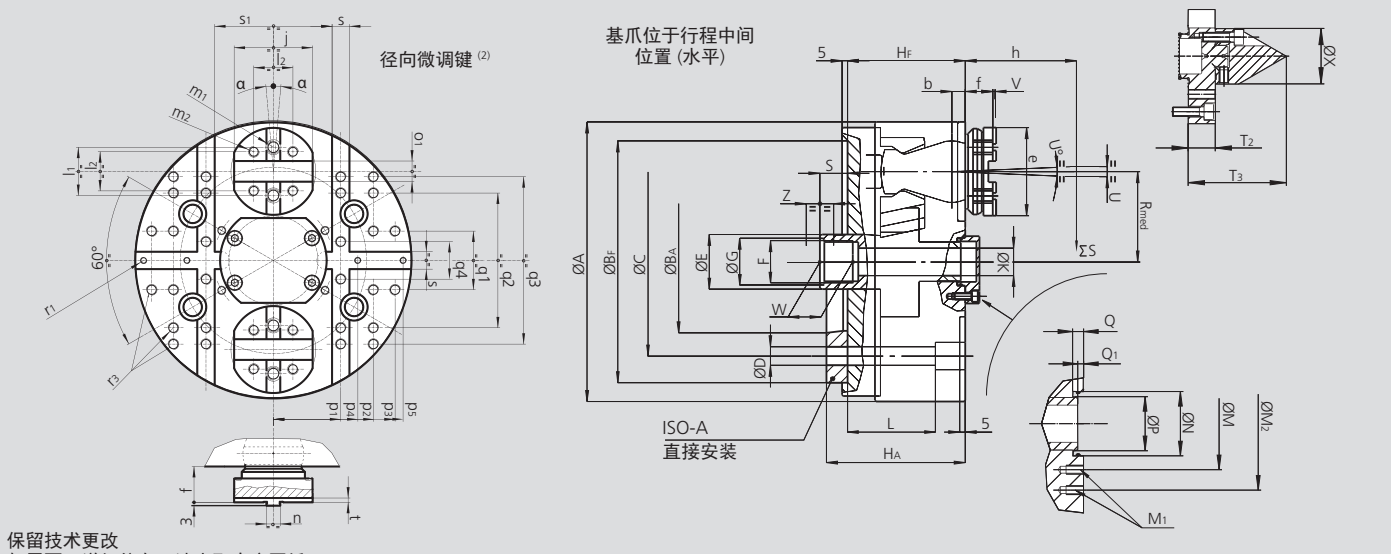

保留技术更改
如需要更详细信息，请索取客户图纸

SMW-AUTOBLOK 型号			TSF-CP 170		TSF-CP 210		TSF-CP 250		TSF-CP 315	
安装型式			Z140	A5	Z170	A6	Z220	A8	Z220	A8
	A	mm	173		212		254		315	
	BF/BAH6	mm	140	82.563	170	106.375	220	139.719	220	139.719
	C	mm	104.8		133.4		171.4		171.4	
	D	mm	11.5		13.5		17		17	
	E	mm	36		38		48		48	
	F	mm	M28 x 1.5		M32 x 1.5		M38 x 1.5		M38 x 1.5	
	G H8	mm	29		33		39		39	
	HF/HA	mm	83	98	100	117	107	126	107	126
通孔	**K**	mm	14		18		25		25	
	L	mm	56		82		80		80	
	M	mm	54		63		82		82	
螺纹/深度	**M1**	mm	M8 / 16		M8 / 16		M8 / 16		M8 / 16	
	M2	mm	-		90		110		110	
	N H5	mm	35		42		70		70	
	P	mm	30.2		36.5		56		56	
	Q	mm	6		7.5		7.5		7.5	
位于行程中间	**Q1**	mm	3.2		2.5		4.5		4.5	
位于行程中间	**Rmed**	mm	55		64		82		107	
位于行程中间	**S**	mm	18.2		20.5		25.5		25.5	
	T2	mm	17		21		22		22	
	T3	mm	62		67		68		68	
径向行程	**U°**	deg.	5.2°		5.2°		4.9°		4.9°	
径向行程 (1) @ h	**U**	mm	5.3		6.3		7		7	
后拉 s/d (选配)	**V**	mm	0.1		0.1		0.1		0.1	
	W	mm	25		25		30		30	
	X	mm	35		42		60		60	
斜楔轴向行程	**Z**	mm	21		25		25		25	
	α	deg.	±2°		±2°		±1.5°		±1.5°	
	b	mm	9		10		12		12	
	e	mm	60		75		80		80	
	f	mm	27		33		33		33	
参考高度	**h**	mm	50		60		70		70	
	j	mm	55		65		72		72	
	l1	mm	32		38		44.4		44.4	
	l2	mm	24		32		36		36	
螺纹/深度	**m1**	mm	M10 / 16		M12 / 18		M12 / 18		M12 / 18	
螺纹/深度	**m2**	mm	M8 / 14		M10 / 14		M10 / 14		M10 / 14	
	n h8	mm	7.94		7.94		12.7		12.7	
	o1 H7	mm	12.68		12.68		19.03		19.03	
	p1	mm	50		55		62		62	
	p2	mm	66		80		92		92	
	p3	mm	78		95		112		122	
	p4	mm	60		55		62		62	
	p5	mm	80		80		92		92	
	q1	mm	30		30		54		54	
	q2	mm	84		110		128		128	
	q3	mm	-		-		-		202	
	q4	mm	20		30		54		54	
螺纹/深度	**r1**	mm	M6 / 14		M6 / 14		M6 / 14		M6 / 14	
螺纹/深度	**r3**	mm	M8 / 16		M8 / 17		M10 / 18		M10 / 18	
	s H6	mm	16		16		16		16	
	s1 k5	mm	84		94		108		108	
	t	mm	4		4		4		4	

(1) 是以卡盘端面高度h计算的所得（通常为夹持位置）
(2) SMW-AUTOBLOK 172: 综合样本

TSBF-C

自定心
浮动爪

TSBR-C

自定心
刚性爪

高精度后拉式卡盘 Ø 220 - 330 mm

- 后拉动作
- 键槽型
- 大通孔
- 3 爪

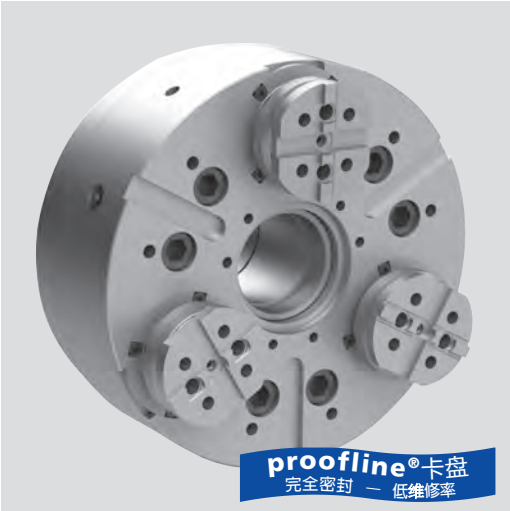

应用/客户利益

- 用于夹紧对平行度要求较高的工件
- 极高的生产效率和长的维修周期
- 夹紧力恒定，长使用寿命并保证工件的质量稳定性
- 通孔可插入长工件或特殊夹紧应用

TSBF-C: 浮动基爪，用于夹持毛坯件或易变形工件（6点接触）
TSBR-C: 刚性基爪，用于夹持已加工过的工件，精度高

技术特点

- 后拉动作
- 离心力补偿
- 键槽型基爪
- 长效润滑脂润滑
- 大通孔
- **proofline® 卡盘** = 完全密封 – 低维修率

标准配置

3 爪卡盘
安装螺钉

订货示例

3 爪卡盘TSBF-C 220/A6
或 3 爪卡盘TSBR-C 330/Z300

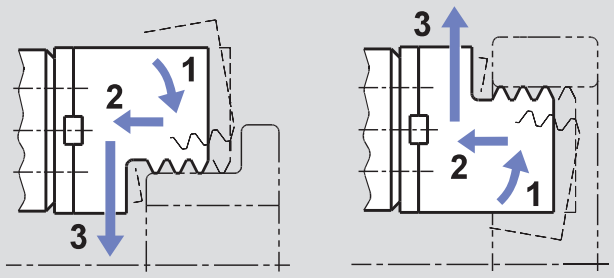

功能原理:
- **1** 预夹持 - **2** 后拉动作 - **3** 夹紧
- 外夹和内撑

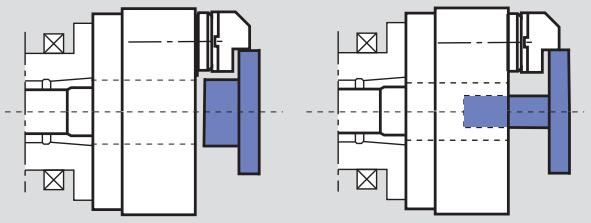

- 利用基爪间较大的空间夹持更大的工件
- 利用孔可以加工轴或特殊定位或用来定心

TSBF-C

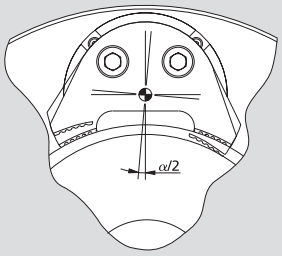

TSBF-C:
浮动卡爪 用于夹持未加工过的直径或易变形工件，6点式接触

TSBR-C

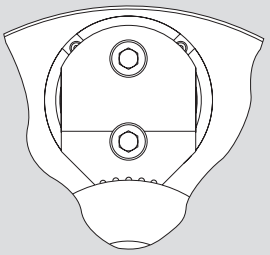

TSBR-C:
刚性爪 采用三点式接触，用于不易变形零件上已加工过的直径，重复定心精度高

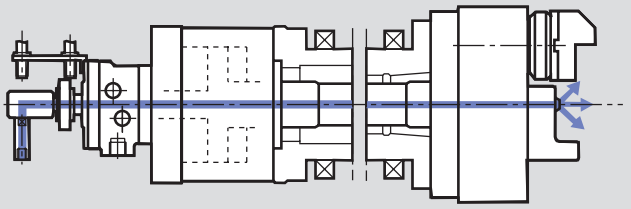

- **TSBF-C** 和 **TSBR-C** 卡盘通过 SIN-S 油缸驱动，油缸带有中心冷却液/气检孔

技术参数

SMW-AUTOBLOK 型号		TSBF-C 220 TSBR-C 220	TSBF-C 260 TSBR-C 260	TSBF-C 330 TSBR-C 330
卡爪角行程 **U°**	deg.	5.2°	5.2°	5°
卡爪径向行程 - 高度 **h**	mm	5.3	6.3	7
后拉行程（标准）	mm	0.1	0.1	0.1
斜楔轴向行程	mm	21	25	25
最大推拉力**	kN	18	25	40
最大夹紧力 - 高度 **h****	kN	44	60	96
最高转速*	r.p.m.	4250	3750	3000
重量 (不含卡爪)	kg	25	40	67
转动惯量	kg·m²	0.165	0.34	0.97
推荐的驱动油缸	型号	**SIN-S 85**	**SIN-S 100**	**SIN-S 125**

* 上表所列最高转速只允许在使用标准重量/高度的卡爪并施加最大推拉力时使用. 如需更多信息，请联系SMW-AUTOBLOK

** 内撑可减少 30 % 的推拉力

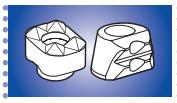

SMW-AUTOBLOK 444

SMW-AUTOBLOK 438

SMW-AUTOBLOK 297

高精度后拉式卡盘 Ø 220 - 330 mm

- 后拉动作
- 键槽型
- 大通孔
- 3 爪

TSBF-C

自定心
浮动爪

TSBR-C

自定心
刚性爪

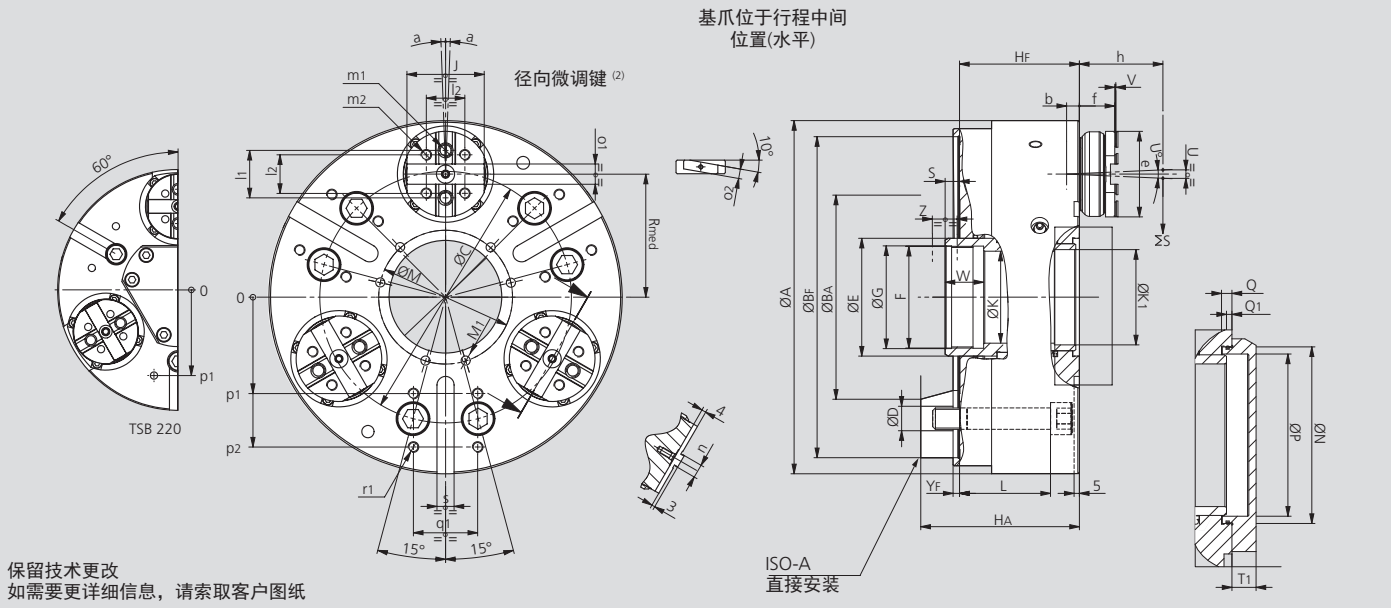

SMW-AUTOBLOK 型号			TSBF-C 220 TSBR-C 220		TSBF-C 260 TSBR-C 260		TSBF-C 330 TSBR-C 330	
安装型式			Z170	A6	Z220	A8	Z300	A11
	A	mm	225		265		330	
	BF/BA H6	mm	170	106.375	220	139.719	300	196.869
	C	mm	133.4		171.4		235	
	D	mm	13.5		17		21	
	E	mm	75		85		110	
	F	mm	M65 x 2		M75 x 2		M95 x 2	
	G H8	mm	66		76		96	
	HF/HA	mm	86	103	100	119	112	133
通孔	K	mm	55		62		86	
	K1	mm	-		65		89	
	L	mm	66		80		85	
	M	mm	88		100		125	
螺纹/深度	M1	mm	M8 / 20		M8 / 20		M10 / 20	
	N H8	mm	74		85		110	
	P	mm	65		75		100	
	Q	mm	6.5		6.5		6.5	
位于行程中间	Q1	mm	2		1		3	
位于行程中间	Rmed	mm	78		90		115	
位于行程中间	S	mm	15		13		14	
	T1	mm	13		16		15	
径向行程	U°	deg.	5.2°		5.2°		5°	
径向行程 (1)	U	mm	5.3		6.3		7	
后拉 s/d (选配)	V	mm	0.1 (0.6)		0.1 (0.6)		0.1 (0.6)	
	W	mm	30		34		36	
斜楔轴向行程	Z	mm	21		25		25	
仅 TSBF-C 最大	α	deg.	±2°		±2°		±1.5°	
	b	mm	9		10		12	
	e	mm	60		75		80	
	f	mm	27		33		33	
参考高度	h	mm	50		60		70	
	j	mm	55		65		72	
	l1	mm	32		38		44.4	
	l2	mm	24		32		36	
螺纹/深度	m1	mm	M10 / 16		M12 / 18		M12 / 18	
螺纹/深度	m2	mm	M8 / 14		M10 / 14		M10 / 14	
	n h8	mm	7.94		7.94		12.7	
	o1 H7	mm	12.68		12.68		19.03	
	o2 h7	mm	9		9		12	
	p1	mm	80		102		90	
	p2	mm	-		-		140	
	q1	mm	45		60		60	
螺纹深度	r1	mm	M8 / 15		M10 / 20		M10 / 20	
	s	mm	16		16		16	
	yF	mm	5		5		5	

(1) 是以卡盘端面高度h计算的所得（通常为夹持位置）
(2) SMW-AUTOBLOK 172: 综合样本

TSBF-CP

补偿式
浮动爪

TSBR-CP

补偿式
刚性爪

补偿式后拉式卡盘 Ø 220 - 330 mm

- 后拉动作
- 键槽型
- 大通孔
- 3 爪

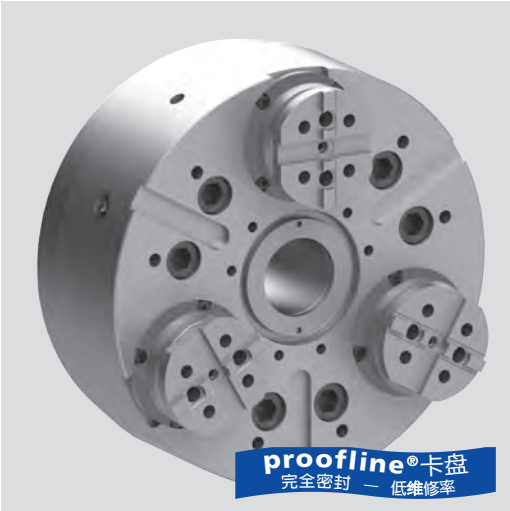

应用/客户利益

- 用于轴的加工，夹持带有中心孔或定心直径定位，而不是靠夹持直径定位的工件
- 工件通过固定顶尖或定心块定心，卡爪补偿夹紧并且后拉工件至基准点
- 通孔可插入长工件或特殊夹紧应用

TSBF-CP: 补偿式夹紧带后拉动作和浮动卡爪
TSBR-CP: 补偿式夹紧带后拉动作和刚性卡爪

技术特点

- 后拉动作
- 补偿式夹紧
- 离心力补偿
- 大通孔
- 键槽型基爪
- 长效润滑脂润滑
- **proofline® 卡盘** =
  完全密封– 低维修率

标准配置

3爪卡盘
安装螺钉

订货示例

3爪卡盘TSBF-CP 220/A6
或 3爪卡盘TSBR-CP 330/Z300

TSBF-CP/TSBR-CP

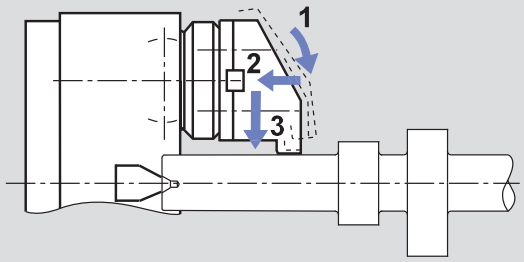

功能原理:
■ **1** 补偿式预夹 - **2** 后拉动作 - **3** 夹紧

TSBF-CP/TSBR-CP

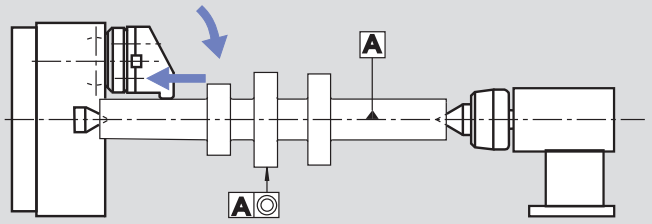

■ 尾座只提供支撑零件所必须的力，卡盘把工件拉向中心顶尖，工件不发生弯曲，加工出来的轴的圆柱度和同心度非常好.

没有后拉和补偿的卡盘

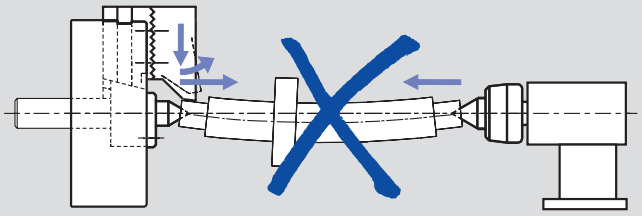

■ 卡爪与顶尖支撑工件, 当施加一个较高的尾座力, 工件将会弯曲。

TSBF-CP

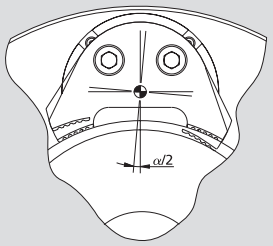

浮动爪

TSBR-CP

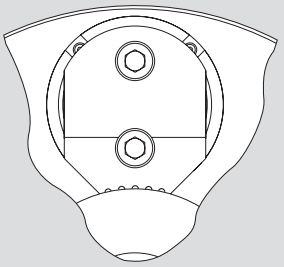

刚性爪

技术参数

SMW-AUTOBLOK 型号		TSBF-CP 220 TSBR-CP 220	TSBF-CP 260 TSBR-CP 260	TSBF-CP 330 TSBR-CP 330
卡爪角行程 **U°**	deg.	5.2°	5.2°	5°
卡爪径向行程 - 高度 **h**	mm	5.3	6.3	7
后拉行程 (标准)	mm	0.1	0.1	0.1
斜楔轴向行程	mm	21	25	25
补偿量 (直径) - 高度 **h**	mm	±1.5	±1.5	±2.5
最大推拉力**	kN	18	25	40
最大夹紧力 - 高度 **h****	kN	44	60	96
最高转速*	r.p.m.	4250	3750	3000
重量 (不含卡爪)	kg	25	40	67
转动惯量	kg·m²	0.165	0.34	0.97
推荐的驱动油缸	型号	**SIN-S 85**	**SIN-S 100**	**SIN-S 125**

* 上表所列最高转速只允许在使用标准重量/高度的卡爪并施加最大推拉力时使用. 如需更多信息，请联系SMW-AUTOBLOK.
** 内撑可减少 30 % 的推拉力

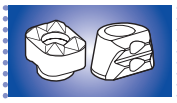

SMW-AUTOBLOK
444

SMW-AUTOBLOK
438

SMW-AUTOBLOK
297

补偿式后拉式卡盘 Ø 220 - 330 mm

- 后拉动作
- 键槽型
- 大通孔
- 3 爪

TSBF-CP
补偿式
浮动爪

TSBR-CP
补偿式
刚性爪

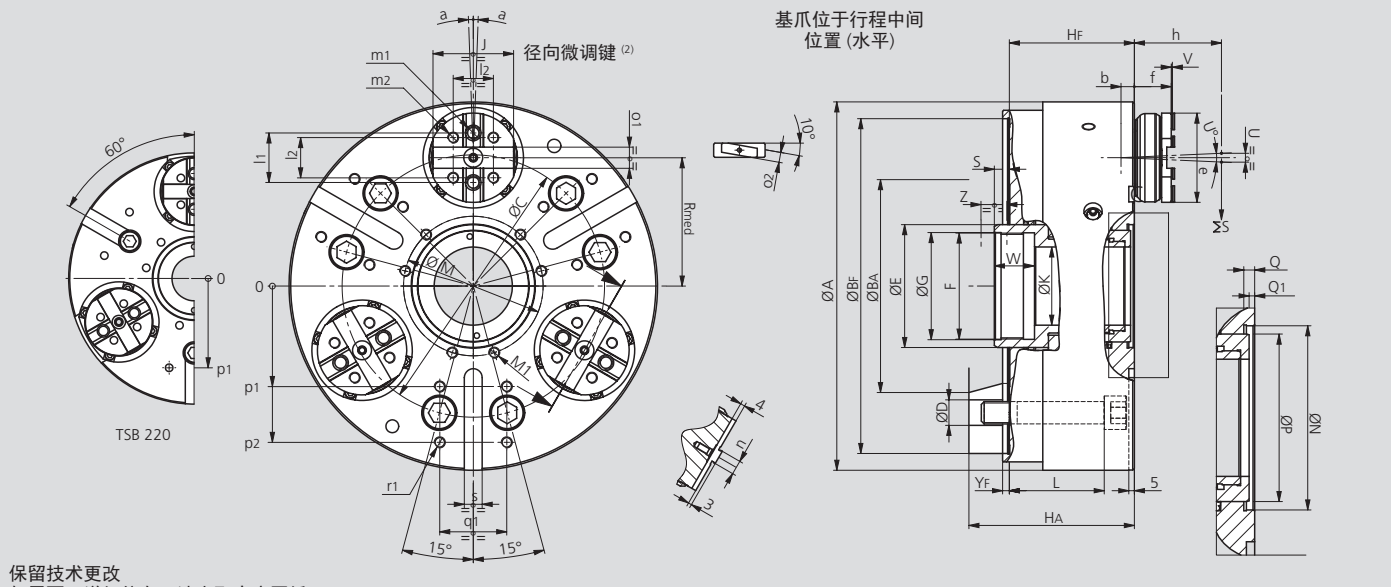

保留技术更改
如需要更详细信息，请索取客户图纸

SMW-AUTOBLOK 型号			TSBF-CP 220 TSBR-CP 220		TSBF-CP 260 TSBR-CP 260		TSBF-CP 330 TSBR-CP 330	
安装型式			Z170	A6	Z220	A8	Z300	A11
	A	mm	225		265		330	
	BF/BA H6	mm	170	106.375	220	139.719	300	196.869
	C	mm	133.4		171.4		235	
	D	mm	13.5		17		21	
	E	mm	75		85		110	
	F	mm	M65 x 2		M75 x 2		M95 x 2	
	G H8	mm	66		76		96	
	HF/HA	mm	86	103	100	119	112	133
通孔	K	mm	40		50		70	
	L	mm	66		80		85	
	M	mm	88		100		125	
螺纹/深度	M1	mm	M8 / 20		M8 / 20		M10 / 20	
	N H8	mm	74		85		110	
	P	mm	65		75		100	
	Q	mm	6.5		6.5		6.5	
位于行程中间	Q1	mm	2		1		3	
位于行程中间	Rmed	mm	78		90		115	
位于行程中间	S	mm	15		13		14	
径向行程	U°	deg.	5.2°		5.2°		5°	
径向行程 (1)	U	mm	5.3		6.3		7	
后拉 s/d (选配)	V	mm	0.1 (0.6)		0.1 (0.6)		0.1 (0.6)	
	W	mm	30		34		36	
斜楔轴向行程	Z	mm	21		25		25	
仅 TSBF-CP 最大	α	deg.	±2°		±2°		±1.5°	
	b	mm	9		10		12	
	e	mm	60		75		80	
	f	mm	27		33		33	
参考高度	h	mm	50		60		70	
	j	mm	55		65		72	
	l1	mm	32		38		44.4	
	l2	mm	24		32		36	
螺纹/深度	m1	mm	M10 / 16		M12 / 18		M12 / 18	
螺纹/深度	m2	mm	M8 / 14		M10 / 14		M10 / 14	
	n h8	mm	7.94		7.94		12.7	
	o1 H7	mm	12.68		12.68		19.03	
	o2 h7	mm	9		9		12	
	p1	mm	80		102		90	
	p2	mm	-		-		140	
	q1	mm	45		60		60	
螺纹/深度	r1	mm	M8 / 15		M10 / 20		M10 / 20	
	s	mm	16		16		16	
	YF	mm	5		5		5	

(1) 是以卡盘端面高度h计算的所得（通常为夹持位置）
(2) SMW-AUTOBLOK 172: 综合样本

4

TS 卡盘附件

■ 快换爪托盘
■ 卡爪微调十字键

快换爪托盘用于 TSF-RM 和 TSR-RM 卡盘

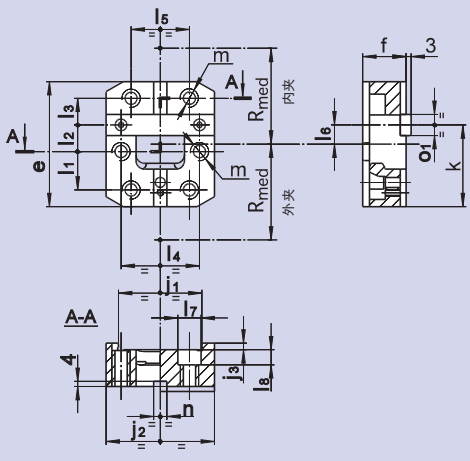

卡盘型号		TSF-RM 170 TSR-RM 170	TSF-RM 210 TSR-RM 210	TSF-RM 250 TSR-RM 250	TSF-RM 315 TSR-RM 315	TSF-RM 400 / 530 TSR-RM 400 / 530
Id. No.		19701716	19702116	19702516	19702516	19704016
e	mm	60	75	80	80	105
f	mm	21.5	26	28	28	34
j_1	mm	44	50	55	55	80
j_2	mm	55	65	72	72	100
j_3	mm	3.5	4	4	4	4
k	mm	39.5	49	51	51	66.5
l_1	mm	19	23	22	22	28
l_2	mm	12.5	16	19	19	25
l_3	mm	12.5	16	19	19	25
l_4	mm	42	47	52	52	74
l_5	mm	32	35	40	40	62
l_6	mm	9.5	11.5	11	11	14
l_7	mm	11	14	14	14	17
l_8	mm	7	9	9	9	11
m	mm	M8	M10	M10	M10	M12
n (H7)	mm	7.94	7.94	12.7	12.7	12.7
o_1 (h7)	mm	12.68	12.68	19.03	19.03	19.03
R_{med}	mm	55	64	82	107	130

卡爪径向微调十字键

■ 卡爪微调十字键在二序加工时，高同心度要求时使用
■ 用于二序加工，有时一序或单独的加工工序中

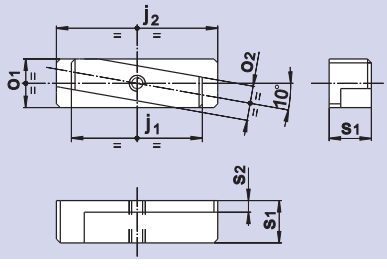

卡盘 Ø		170	210	250	315	400 / 530 / 650
Id. No.		15711633	15712133	15712533	15712533	15714033
j_1	mm	24	32	38	38	46
j_2	mm	38	46	56	56	70
o_1 (h7)	mm	12.68	12.68	19.03	19.03	19.03
o_2 (h7)	mm	9	9	12	12	12
s_1	mm	11	11	11	11	14.5
s_2	mm	3	3	3	3	4.5

制动毂 – 1序加工

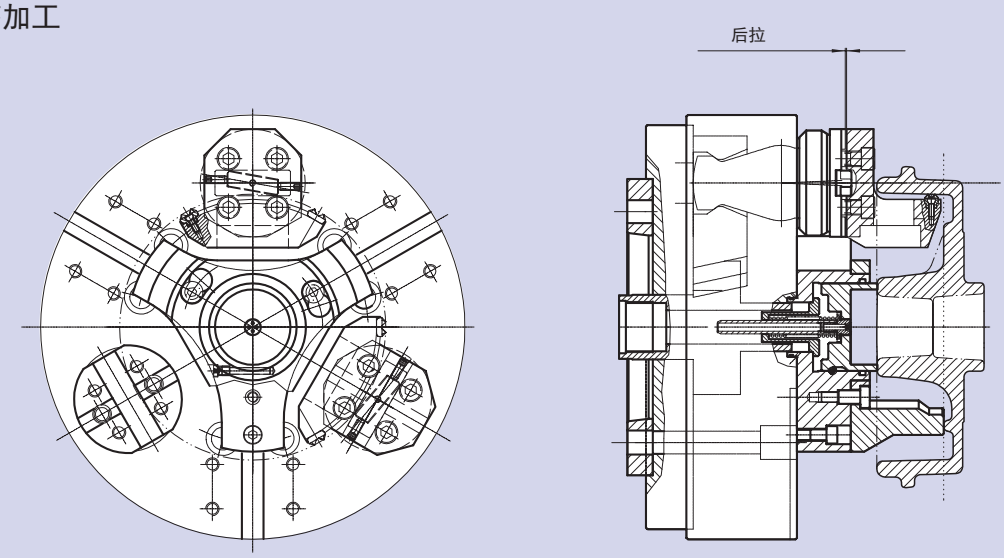

轴承环 – 2序加工

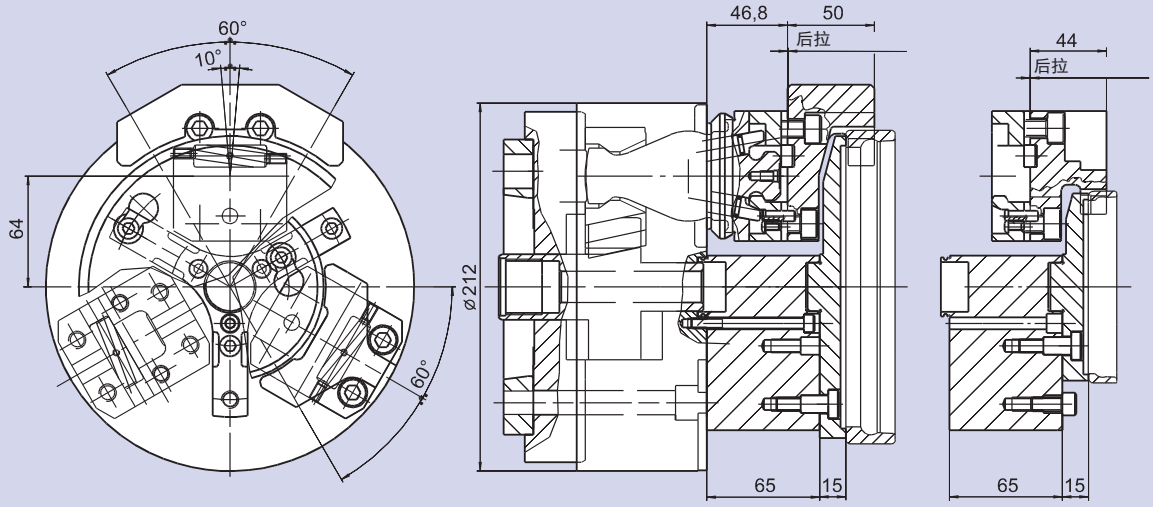

轴承法兰 – 一次装夹完成加工

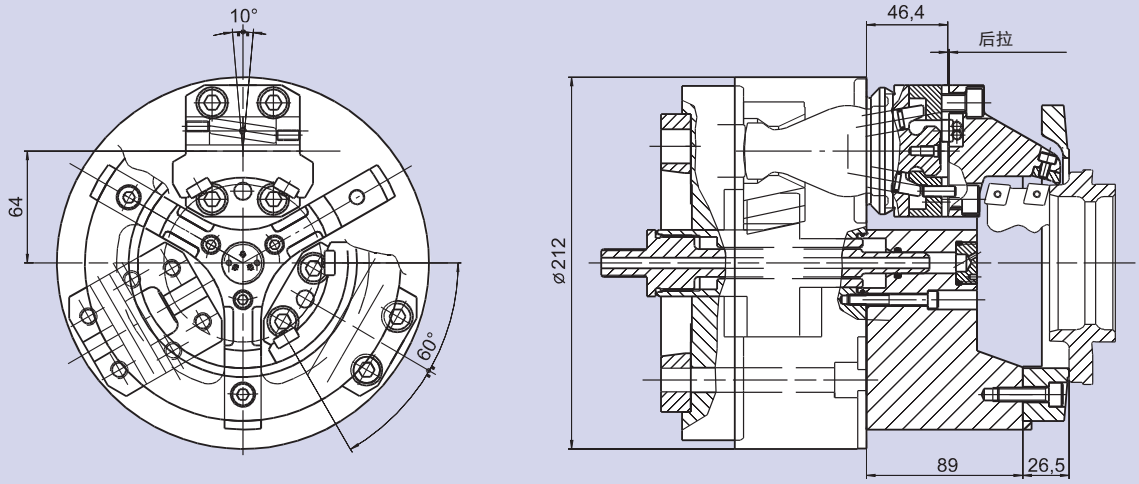

FRC-N

补偿式夹紧
键槽型

杠杆式卡盘 Ø 215 - 365 mm

- 后拉至轴向基准
- 弹性或固定顶尖
- proofline® 卡盘 = 完全密封 - 低维修率

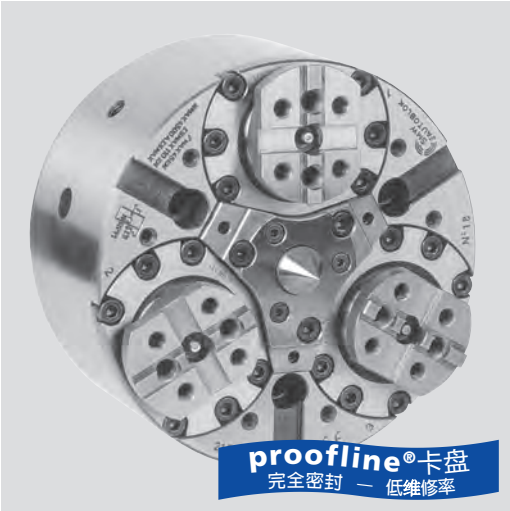

应用/客户利益

- 中心顶尖定位，夹持直径与旋转直径不同心的情况
- 该卡盘夹持力提供了加工工件必要的扭矩和后拉的轴向基准(顶尖/轴向定位)
- 因其高刚度是车削和铣削加工过程中的理想卡盘

技术特点

- 仅用于外夹
- 补偿夹紧，补偿行程大
- 键槽型基爪
- 后拉至轴向基准
- 离心力补偿
- 长效润滑脂润滑
- 高刚性抗扭曲
- 顶尖可调
- **proofline® 卡盘**
  = 完全密封 - 低维修率

标准配置

3-爪-卡盘不带定心楔块
安装螺钉

订货示例

卡盘 FRC-N 215 A6

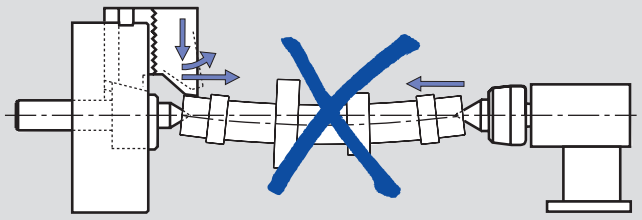

■ **没有后拉和补偿的卡盘**
翘起的卡爪推动轴远离参考中心，必须使用更大的尾座力来克服卡爪翘起，从而导致工件的弯曲。

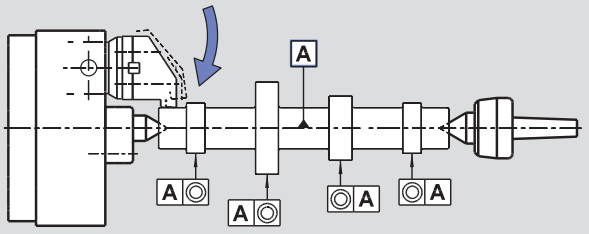

■ **FRC-N 后拉和补偿夹紧**
尾座只提供支撑零件所必须的力，卡盘把工件拉向中心顶尖，工件不发生弯曲，加工出来的轴的圆柱度和同心度非常好.

技术特点

SMW-AUTOBLOK 型号		FRC-N 215	FRC-N 285	FRC-N 365
卡爪角行程 **U°**	deg.	6°	6°	6°
卡爪径向行程 - 高度 **h**	mm	6.3	7.3	8.4
斜楔行程	mm	22	26	31
补偿量 (直径) - 高度 **h**	mm	±1.5	±2	±2.5
最大推拉力	kN	45	70	110
最大夹紧力 - 高度 **h**	kN	100	150	240
最高转速	r.p.m.	4500	3500	2500
重量 (不含卡爪)	kg	30	62	120
转动惯量*	kg·m²	0.17	0.65	2
标准固定顶尖	Id. No.	81732141	81732841	81733641
标准弹性顶尖	Id. No.	81722141	81722841	81723641
推荐的驱动油缸	型号	**SIN-S 100 - 125**	**125 SIN-S 125 -150**	**SIN-S 150 - 200**

* 上表所列最高转速只允许在使用标准重量/高度的卡爪并施加最大推拉力时使用. 如需更多信息，请联系SMW-AUTOBLOK.

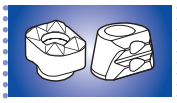
SMW-AUTOBLOK 444


SMW-AUTOBLOK 438


SMW-AUTOBLOK 297

杠杆式卡盘 Ø 215 - 365 mm

■ 后拉至轴向基准
■ 弹性或固定顶尖
■ proofline® 卡盘 = 完全密封 - 低维修率

FRC-N

补偿式夹紧
键槽型

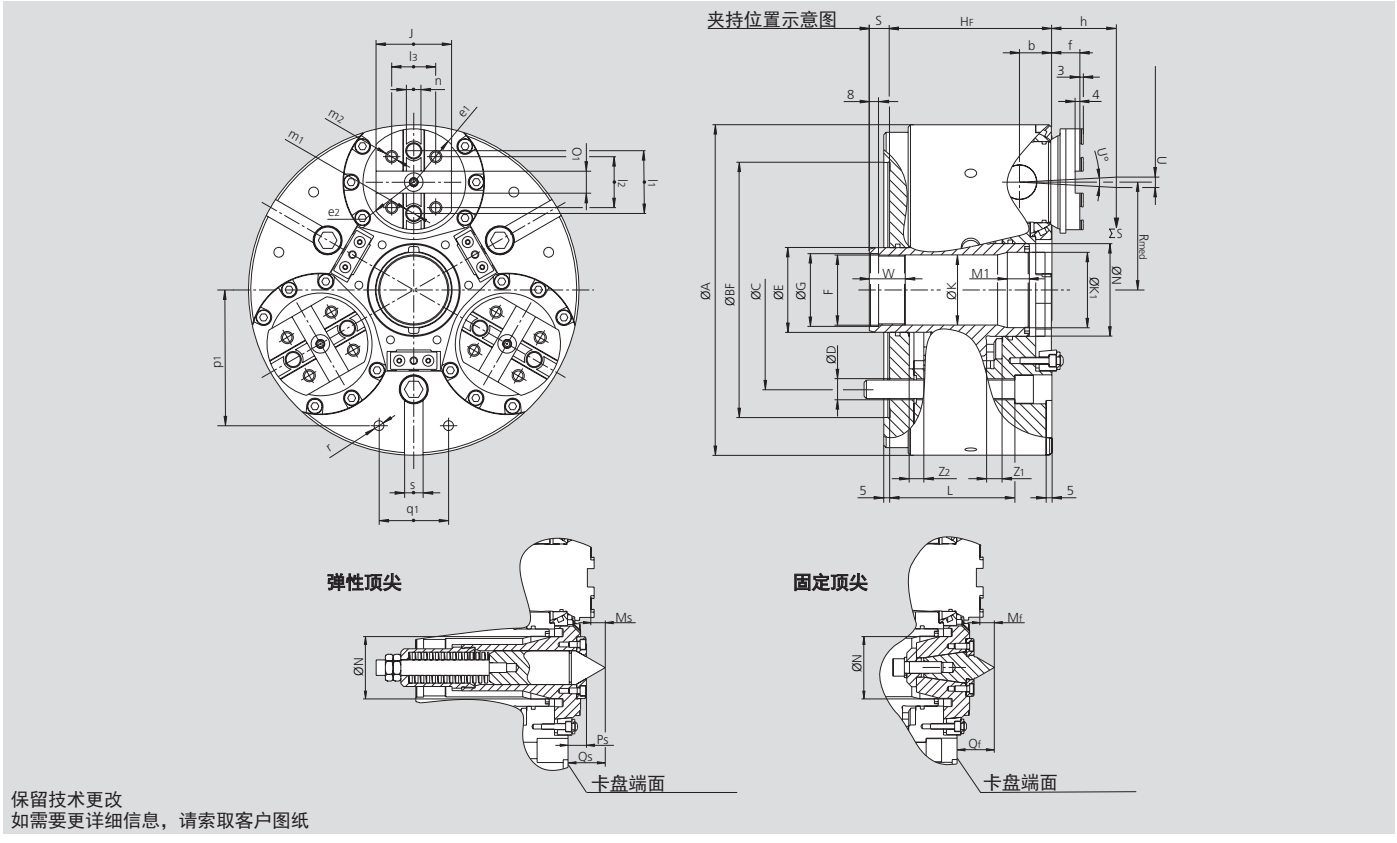

保留技术更改
如需要更详细信息，请索取客户图纸

SMW-AUTOBLOK 型号			FRC-N 215	FRC-N 285	FRC-N 365
	A	mm	215	285	365
	BF H6	mm	170	220	300
	C	mm	133.4	171.4	235
	D	mm	13.5	17	21
	E	mm	50	73	79
	F	mm	M42 x 1.5	M60 x 1.5	M68 x 2
	G H8	mm	43	61	69
	HF	mm	120	140	168
通孔	K	mm	40	57	60.5
	Ø K1/ depth M1	mm	40	62 / 45	75 / 23.8
	L	mm	95	108	123
	N H8	mm	52	80	90
	Mf	mm	14.5	14.6	21.7
	Qf	mm	32.5	38.6	42.7
	Ms	mm	13.8	14.4	19.9
	Ps	mm	21	19	21.5
	Qs	mm	31.8	38.4	40.9
	Rmed	mm	67	93	120
位于行程中间 - 夹持位置	S	mm	15.4	17.5	24.8
最小/最大	S	mm	4 / 26	4 / 30	9 / 40
卡爪角行程	U°	deg.	6°	6°	6°
径向行程 – 高度 h (1)	U	mm	6.3	7.3	8.4
	W	mm	30	31	30
	Z1	mm	11.4	13.5	15.8
	Z2	mm	10.6	12.5	15.2
	b	mm	22	28	34
	e1	mm	37.5	46	50
	e2	mm	33	41	50
	f	mm	18	24	21
参考高度	h	mm	38	42	46
	j	mm	55	65	70
	l1	mm	38	54	63.5
	l2	mm	32	44	48
	l3	mm	32	38	48
螺纹/深度	m1	mm	M12 / 16	M16 / 20	M16 / 20
螺纹/深度	m2	mm	M10 / 14	M12 / 19	M12 / 19
	n h8	mm	7.94	12.7	12.7
	o1 H7	mm	12.68	19.03	19.03
	p1	mm	80	117	150
	q1	mm	45	60	80
螺纹/深度	r	mm	M8 / 17	M10 / 19	M12 / 22
	s H8	mm	16	16	20

(1) 是以卡盘端面高度h计算的所得（通常为夹持位置）

FRS

自定心夹紧
键槽型

杠杆式卡盘 Ø 215 - 365 mm

■ 自定心夹紧
■ 大通孔
■ proofline® 卡盘 = 完全密封 – 低维修率

应用/客户利益

- 用于法兰或轴类零件的加工，自定心夹持方式夹持工件的外径，无中心顶尖
- 卡盘的通孔允许工件穿过
- 由于该卡盘的扭转高刚性，可用于车削和铣削加工

技术特点

- 仅用于外夹
- 大通孔
- 键槽型基爪
- 后拉至轴向基准
- 长效润滑脂润滑
- 高刚性抗扭曲
- **proofline® 卡盘**
  = 完全密封 - 低维修率

标准配置

3爪卡盘
安装螺钉

订货示例

3爪卡盘 FRS 285 Z 220

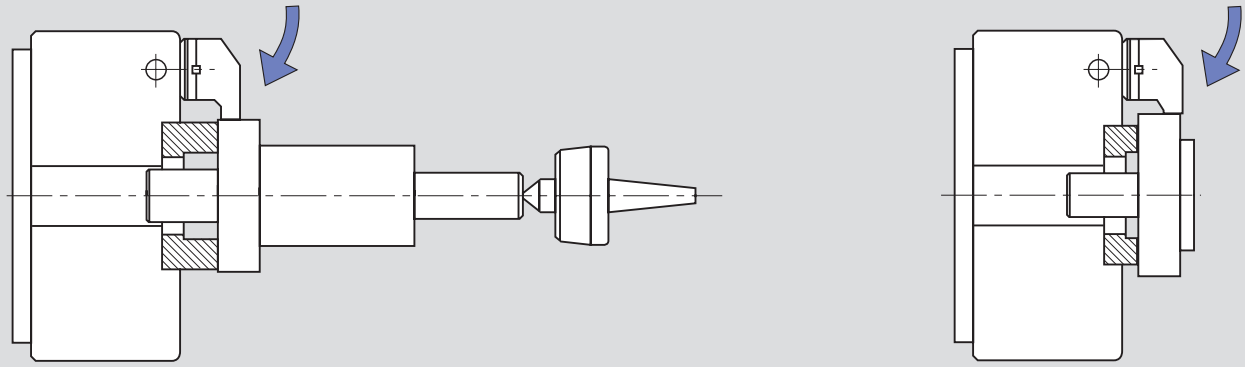

■ **FRS 自定心后拉式卡盘**
卡盘后拉，将工件推向端面定位，卡盘中心大通孔允许工件穿过

技术特点

SMW-AUTOBLOK 型号		FRS 215	FRS 285	FRS 365
卡爪角行程	deg.	6°	6°	6°
卡爪径向行程 - 高度 **h**	mm	6.3	7.3	8.4
斜楔行程	mm	22	26	31
最大推拉力	kN	45	70	110
最大夹紧力 - 高度 **h**	kN	100	150	240
最高转速 *	r.p.m.	4500	3500	2500
重量 (不含卡爪)	kg	30	62	120
转动惯量	kg·m²	0.17	0.65	2
推荐的驱动油缸	型号	**SIN-S 100 - 125**	**SIN-S 125 - 150**	**SIN-S 150 - 200**

* 上表所列最高转速只允许在使用标准重量/高度的卡爪并施加最大推拉力时使用. 如需更多信息，请联系SMW-AUTOBLOK.

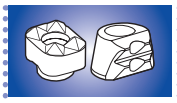
SMW-AUTOBLOK 444


SMW-AUTOBLOK 438


SMW-AUTOBLOK 297

杠杆式卡盘 Ø 215 - 365 mm

■ 自定心夹紧
■ 大通孔
■ proofline® 卡盘 = 完全密封 – 低维修率

FRS

自定心夹紧
键槽型

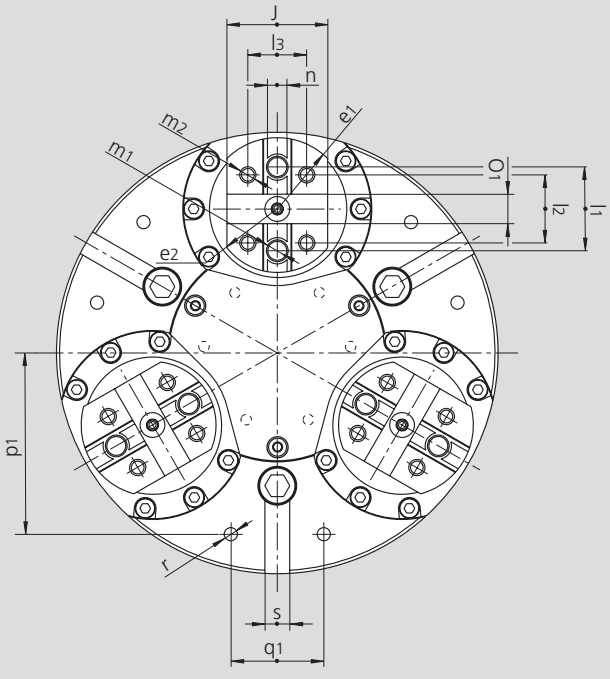

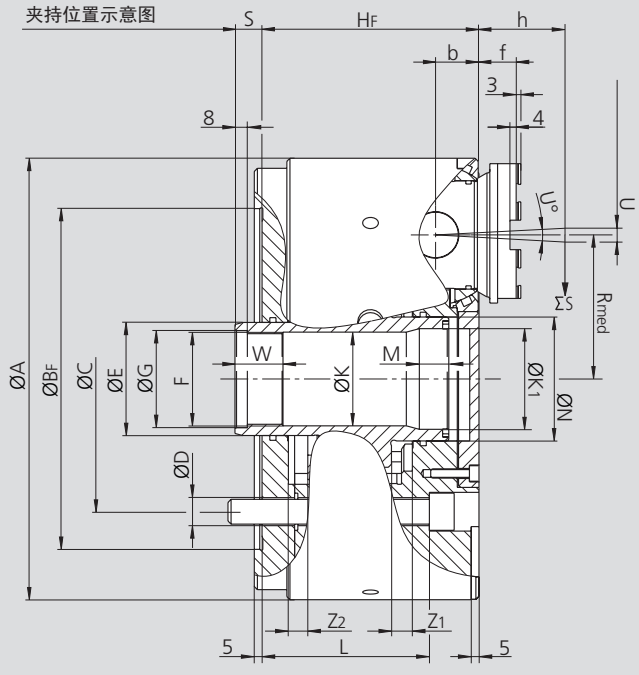

保留技术更改
如需要更详细信息，请索取客户图纸

SMW-AUTOBLOK 型号			FRS 215	FRS 285	FRS 365
	A	mm	215	285	365
	BF H6	mm	170	220	300
	C	mm	133.4	171.4	235
	D	mm	M12	M16	M20
	E	mm	50	73	79
	F	mm	M42 x 1.5	M60 x 1.5	M68 x 2
	G H8	mm	43	61	69
	HF	mm	120	140	168
通孔	**K**	mm	40	60.5	60.5
	K1	mm	-	65	75
	L	mm	95	108	123
	M	mm	-	19	23.8
	N	mm	52	80	90
	Rmed	mm	67	93	120
位于行程中间 - 夹持位置	**S**	mm	15.4	17.5	24.8
最小/最大	**S**	mm	4 / 26	4 / 30	9 / 40
卡爪角行程	**U°**	deg.	6°	6°	6°
径向行程 – 高度 **h** (1)	**U**	mm	6.3	7.3	8.4
	W	mm	30	31	30
	Z1	mm	11.4	13.5	15.8
	Z2	mm	10.6	12.5	15.2
	b	mm	22	28	34
	e1	mm	37.5	46	50
	e2	mm	33	41	50
	f	mm	18	24	21
参考高度	**h**	mm	38	42	46
	j	mm	55	65	70
	l1	mm	38	54	63.5
	l2	mm	32	44	48
	l3	mm	32	38	48
螺纹/深度	**m1**	mm	M12 / 16	M16 / 20	M16 / 20
螺纹/深度	**m2**	mm	M10 / 14	M12 / 19	M12 / 19
	n h8	mm	7.94	12.7	12.7
	o1 H7	mm	12.68	19.03	19.03
	p1	mm	80	117	150
	q1	mm	45	60	80
螺纹/深度	**r**	mm	M8 / 17	M10 / 19	M12 / 22
	s H8	mm	16	16	20

(1) 是以卡盘端面高度h计算的所得（通常为夹持位置）

TPT-C

2+2 独立运动爪
键槽型

高精度 2+2 爪自定心动力卡盘
独立运动爪 Ø 210 - 400 mm

■ 中实
■ 键槽型

应用/客户利益
• 夹持矩形或方形工件，两轴定心

技术特点
• 2+2 爪卡盘，双独立自定心卡爪驱动(两套斜楔驱动)
• No. 1+3（夹持爪）：动力驱动
• No. 2+4（定心爪）：弹簧驱动或动力驱动
• 卡盘体和内部零件经淬火处理，高质量，长寿命

标准配置*
2+2 爪卡盘
安装螺钉

订货示例
动力卡盘 TPT-C 250 A8
或
动力卡盘TPT-C 400-Z

A 一套斜楔驱动
- 一套标准的中实油缸驱动
- No.2爪和No.4爪由弹簧驱动，将工件定心于第一个轴上
- No.1爪和No.3爪由来自于油缸的动力驱动，把工件定心于第二个轴上，并施加夹紧力来驱动工件
- 仅用于外夹（根据要求提供内撑）
- 详细的推拉力，夹紧力和最高转速等技术参数见下表

B 双独立斜楔驱动*
- 通过双活塞油缸驱动
- No.2爪和No.4爪由动力驱动(使用小油缸驱动)将工件定心于第一个轴上
- No.1爪和No.3爪由动力驱动(使用大油缸驱动)将工件定心于第二个轴上，并施加夹紧力来驱动工件
- 因为两对卡爪都是由动力驱动，所以卡盘可以达到较高转速
- 详细的推拉力，夹紧力和最高转速等技术参数见下表

***注意:　卡盘一般是按照“一套斜楔驱动”型式供货；如需按照“2套斜楔驱动”型式使用，就需按照说明书上方法拆掉内部“弹簧机构”。**

技术参数

SMW-AUTOBLOK 型号 卡爪数量		TPT-C 210 2+2	TPT-C 250 2+2	TPT-C 315 2+2	TPT-C 400 2+2
卡爪径向行程	mm	4	5	5	7
斜楔行程	mm	19	24	24	33
重量 (不含卡爪)	kg	21	32	48	102
转动惯量	kg·m²	0.12	0.27	0.64	1.95

A 一套斜楔驱动

SMW-AUTOBLOK 型号 卡爪数量		TPT-C 210 2+2	TPT-C 250 2+2	TPT-C 315 2+2	TPT-C 400 2+2
最大推拉力 (夹持楔块, 爪 1 + 3)	kN	29	39	45	60
最大夹紧力 - 爪 **1 + 3*** (动力驱动)	kN	72	98	115	150
最大定心力 - 爪 **2 + 4** (弹簧驱动)	kN	11	15	15	24
最高转速	r.p.m.	2500	2400	2000	1500
推荐的驱动油缸	型号	**SIN-S 125**	**SIN-S 125**	**SIN-S 150**	**SIN-S 150**

B 双独立斜楔驱动

SMW-AUTOBLOK 型号 卡爪数量		TPT-C 210 2+2	TPT-C 250 2+2	TPT-C 315 2+2	TPT-C 400 2+2
最大推拉力 (夹持楔块, 爪 1 + 3)	kN	25	34	40	50
最大推拉力 (定心楔块, 爪 2 + 4)	kN	19	25	30	35
最大夹紧力 – 卡爪 **1 + 3*** (动力驱动)	kN	72	98	115	150
最大定心力 – 卡爪 **2 + 4** (动力驱动)	kN	55	72	85	100
最高转速	r.p.m.	4300	3400	2700	2000
推荐的驱动油缸**	型号	**DCE 64 / 64**	**DCE 64 / 64**	**DCE 64 / 64**	**DCE 64 / 64**

*　内撑可减少 30 % 的推拉力
*** SMW-AUTOBLOK 310: DCE 油缸的详细技术参数见综合样本

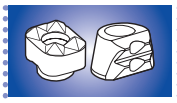
SMW-AUTOBLOK 444


SMW-AUTOBLOK 438


SMW-AUTOBLOK 297

高精度 2+2 爪自定心动力卡盘
独立运动爪 Ø 210 - 400 mm

■ 中实
■ 键槽型

TPT-C

2+2 独立运动爪
键槽型

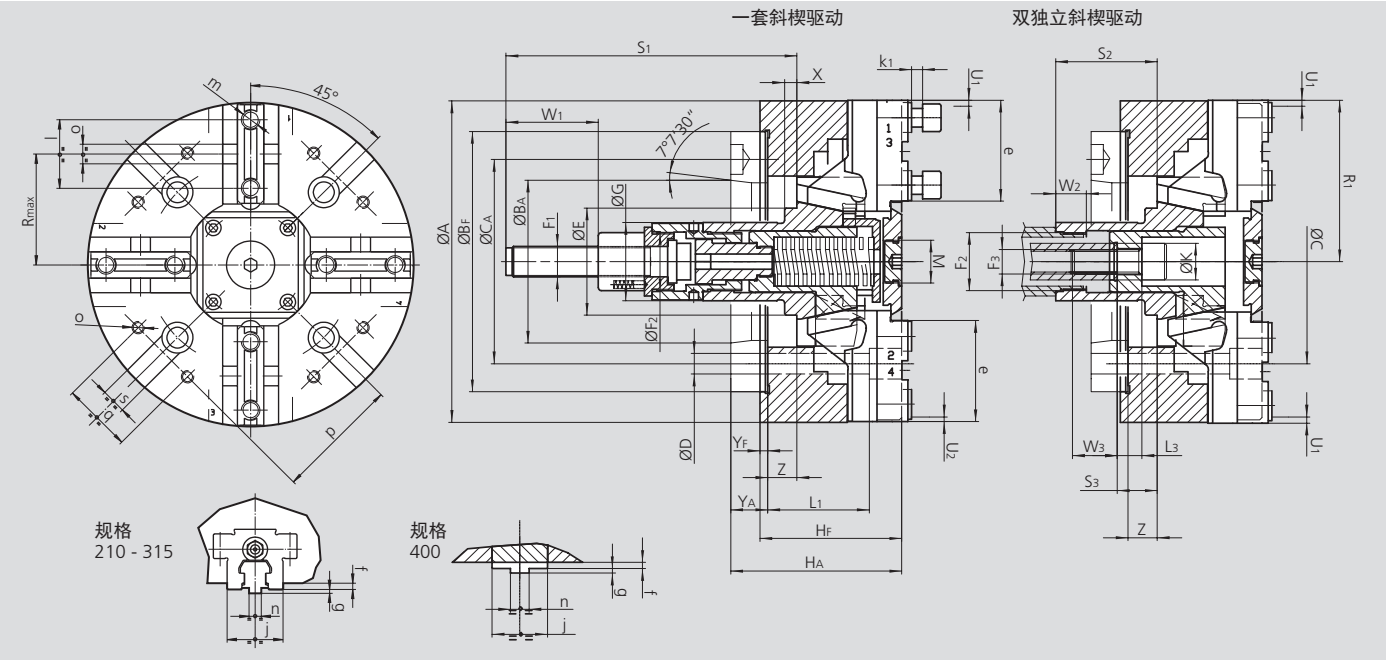

保留技术更改
如需要更详细信息，请索取客户图纸

SMW-AUTOBLOK 型号			TPT-C 210		TPT-C 250			TPT-C 315			TPT-C 400	
安装型式			Z170	A6	Z220	A6*	A8	Z300	A8*	A11	Z300	A11
	A	mm	210		254			315			390	
	BF/BA H6	mm	170	106.375	220	106.375	139.719	300	139.719	196.869	300	196.869
	C	mm	133.4		171.4	-	171.4	235	-	235	235	
	CA	mm	-	-	-	133.4	-	-	171.4	-	-	-
	D	mm	13.5		17	13.5	17	21	17	21	21	
	E	mm	70		88			110			98	
	F1	mm	M20		M24			M24			M24	
	F2	mm	M38 x 1.5		M56 x 2			M56 x 2			M56 x 2	
	F3	mm	M16		M20			M20			M20	
	G	mm	51		61			61			70	
卡盘高度	HF/HA	mm	92	111	105	124	127	111	127	136	116	140
	K H8	mm	24		30			30			35	
	L1	mm	66		59			33			54	
	L3	mm	11		9			11			11	
	M	mm	M28 x 1.5		M28 x 1.5			M28 x 1.5			M24 x 1	
	R1	mm	105.5		127.5			158			196	
	Rmax	mm	72		88			105			133.5	
	S1	mm	189		203			201			218	
	S2	mm	61		71			69			86	
	S3	mm	21		33			31			45.5	
卡爪行程 (动力 1 + 3)	U1	mm	4		5			5			7	
卡爪行程 (弹性 2 + 4)	U2	mm	3		4			4			5.4	
	W1	mm	60		60			60			60	
	W2	mm	20		20			20			20	
	W3	mm	29		31			29			29	
	X	mm	8		8			10			10	
	YF/YA	mm	5	24	5	24	27	5	30	30	6	30
斜楔行程	Z	mm	19		24			24			33	
	e	mm	66		77.5			93			116	
	f	mm	4		4			4			7	
	g	mm	2.5		3			3			3	
	j	mm	36		45			45			62	
	k1	mm	11		12			12			14	
	l	mm	44.4		54			54			76.2	
	m	mm	M12		M16			M16			M20	
	n h8	mm	7.94		12.7			12.7			12.7	
	o H7	mm	12.68		19.03			19.03			19.03	
	p	mm	80		102			100			150	
	q	mm	45		60			60			80	
	r	mm	M8		M10			M10			M12	
	s H8	mm	16		16			20			20	
	t	mm	5		5			5			5	

* 间接安装

TPT-C

2+2 独立运动爪
键槽型

高精度 2+2 爪自定心动力卡盘
独立运动爪 Ø 500 - 800 mm

■ 中实
■ 键槽型

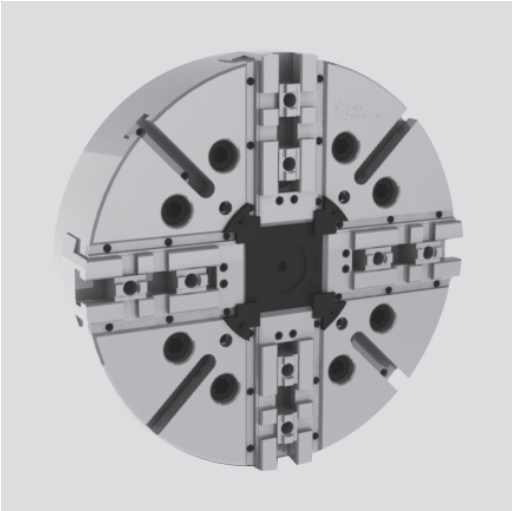

应用/客户利益
• 夹持矩形或方形工件，两轴定心

技术特点
• 2+2 爪卡盘，双独立自定心卡爪驱动(两套斜楔驱动)
• No. 1+3（夹持爪）：动力驱动
• No. 2+4（定心爪）：弹簧驱动或动力驱动*
• 高质量铸造体，重量轻，寿命长
• 基爪密封，防止污染

标准配置
2+2 爪卡盘
1 套T型块和螺钉
1 套软爪
安装螺钉

订货示例
动力卡盘 TPT-C 500 2+2 Z380
或
动力卡盘 TPT-C 800 2+2 A15

A 一套斜楔驱动
- 一套标准的中实油缸驱动
- No.2爪和No.4爪由弹簧驱动，将工件定心于第一个轴上
- No.1爪和No.3爪由来自于油缸的动力驱动，把工件定心于第二个轴上，并施加夹紧力来驱动工件
- 仅用于外夹(根据要求提供内撑)
- 详细的推拉力，夹紧力和最高转速等技术参数见下表

B 双独立斜楔驱动*
- 通过双活塞油缸驱动
- No.2爪和No.4爪由动力驱动(使用小油缸驱动)将工件定心于第一个轴上
- No.1爪和No.3爪由动力驱动(使用大油缸驱动)将工件定心于第二个轴上，并施加夹紧力来驱动工件
- 因为两对卡爪都是由动力驱动，所以卡盘可以达到较高转速
- 详细的推拉力，夹紧力和最高转速等技术参数见下表

***注意：　卡盘一般是按照“一套斜楔驱动”型式供货；如需按照“2套斜楔驱动”型式使用，就需按照说明书上方法拆掉内部“弹簧机构”。**

技术参数

SMW-AUTOBLOK 型号 卡爪数量		TPT-C 500 2+2	TPT-C 630 2+2	TPT-C 800 2+2
卡爪径向行程	mm	8.5	10	10
斜楔行程	mm	32	38	38
重量（不含卡爪）	kg	180	325	550
转动惯量	kg·m²	6	16	44

A 一套斜楔驱动

SMW-AUTOBLOK 型号 卡爪数量		TPT-C 500 2+2	TPT-C 630 2+2	TPT-C 800 2+2
最大推拉力 (夹持楔块, 爪 1 + 3)	kN	80	80	80
最大夹紧力 – 爪 1 + 3*（动力驱动）	kN	160	160	160
最大定心力 – 爪 2 + 4 (弹簧驱动)	kN	30	30	30
最高转速	r.p.m.	800	630	500
推荐的驱动油缸	型号	**SIN-S 175-200**	**SIN-S 175-200**	**SIN-S 175-200**

B 双独立斜楔驱动

SMW-AUTOBLOK 型号 卡爪数量		TPT-C 500 2+2	TPT-C 630 2+2	TPT-C 800 2+2
最大推拉力* (夹持楔块, 爪 1 + 3)	kN	67	67	67
最大推拉力* (定心楔块, 爪 2 + 4)	kN	50	50	50
最大夹紧力 - 爪 1 + 3* (动力驱动)	kN	160	160	160
最大定心力 - 爪 2 + 4 (弹簧驱动)	kN	120	120	120
最高转速	r.p.m.	1200	850	700
推荐的驱动油缸**	型号	**DCE 140 / 140**	**DCE 140 / 140**	**DCE 140 / 140**

*　内撑可减少 30 % 的推拉力
*** SMW-AUTOBLOK 310: DCE 油缸的详细技术参数见综合样本

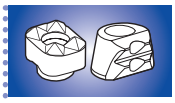
SMW-AUTOBLOK 444


SMW-AUTOBLOK 438


SMW-AUTOBLOK 297

高精度 2+2 爪自定心动力卡盘
独立运动爪 Ø 500 - 800 mm

■ 中实
■ 键槽型

TPT-C

2+2 独立运动爪
键槽型

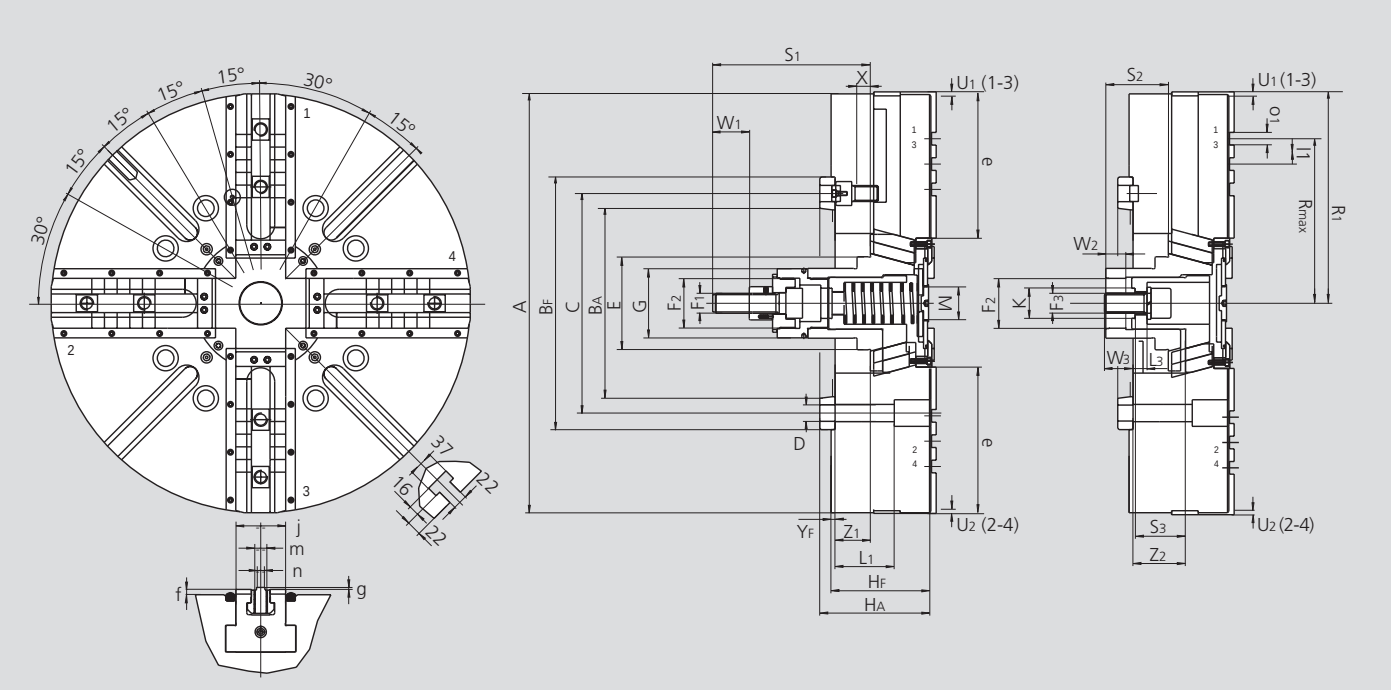

保留技术更改
如需要更详细信息，请索取客户图纸

SMW-AUTOBLOK 型号			TPT-C 500		TPT-C 630		TPT-C 800	
安装型式			Z380	A15	Z380	A15	Z380	A15
	A	mm	510		630		800	
	BF/BA H6	mm	380	285.775	380	285.775	380	285.775
	C	mm	330.2		330.2		330.2	
	D	mm	25		25		25	
	E	mm	140		140		140	
	F1	mm	M30		M30		M30	
	F2	mm	M75 x 2		M75 x 2		M75 x 2	
	F3	mm	M30		M30		M30	
	G	mm	104		104		104	
卡盘高度	HF/HA	mm	130	147	150	167	150	167
	K	mm	45		45		45	
	L1	mm	89		89		89	
	L3	mm	18		18		18	
	M	mm	M52 x 1.5		M52 x 1.5		M52 x 1.5	
	R1	mm	263		318		405	
	Rmax	mm	209.5		247.5		349	
	S1	mm	237		237		237	
	S2	mm	94		94		94	
	S3	mm	76		76		76	
卡爪行程 (动力 1 + 3)	U1	mm	8.5		10		10	
卡爪行程 (弹性 2 + 4)	U2	mm	6.5		8		8	
	W1	mm	55		55		55	
	W2	mm	30		30		30	
	W3	mm	46		46		46	
	X	mm	20		20		20	
	YF/YA	mm	6 / 23		6 / 23		6 / 23	
斜楔 1 最大/最小	Z1	mm	33 / 1		53 / 15		53 / 15	
斜楔 2 最大/最小	Z2	mm	59 / 27		79 / 41		79 / 41	
	e	mm	165		220		307	
	f	mm	8		8		8	
	g	mm	3		3		3	
	j	mm	75		75		75	
	l1	mm	38.1		38.1		38.1	
	m	mm	20		20		20	
	n	mm	12.7		12.7		12.7	
	o1	mm	19.03		19.03		19.03	

TPT-RC

2+2 独立运动爪
键槽型
径向设置卡爪

高精度 2+2 爪自定心动力卡盘
独立运动爪 Ø 1000 - 2000 mm

■ 中实
■ 键槽型

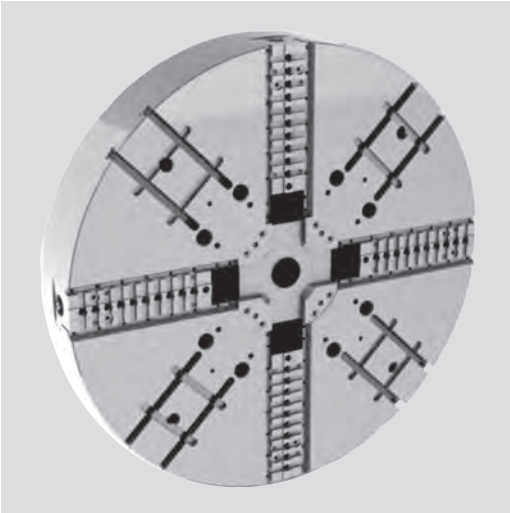

应用/客户利益

- 在大型立式车床上的通用性强，可夹持圆形，椭圆形，不规则，方形及长方形工件，两轴自定心
- 外夹或内撑

技术特点

- 2+2 爪卡盘，双独立自定心卡爪驱动(两套斜楔驱动)
- No. 1+3（夹持爪）：动力驱动
- No. 2+4（定心爪）：动力驱动
- 卡盘内部零件经淬火处理，提高了精度和使用寿命
- 手动径向设置卡爪用于工件定心
- 基爪密封，防止污染
- 可将手动夹紧卡爪箱安装在卡爪之间的T型槽中

标准配置

2+2 爪卡盘
1 套软爪
安装螺钉

订货示例

动力卡盘 TPT-RC 2+2 1000 Z520

采用双定心易于夹持圆形、方形、环形、矩形、椭圆形及不规则多种形状的工件

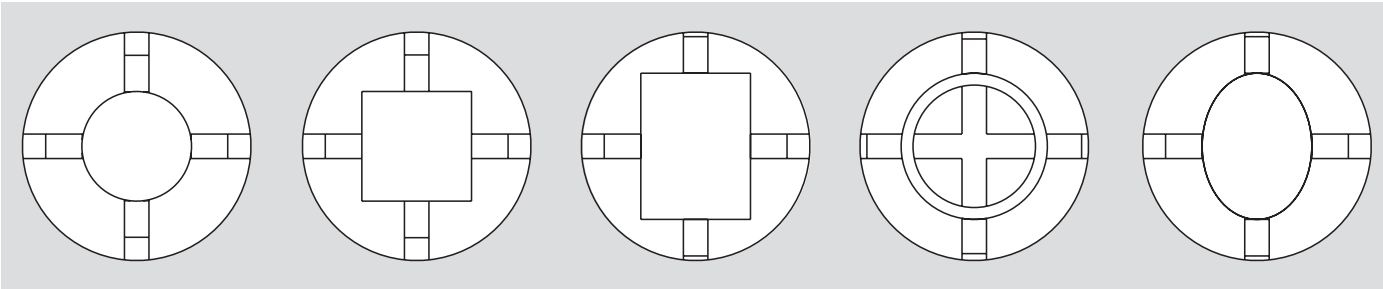

双独立斜楔行程

- 由独立的双活塞油缸驱动
- 爪2和爪4由动力驱动将工件定心于第一个轴上
- 爪1和爪3由动力驱动将工件定心于第二个轴上
- 由于两对卡爪都是由动力驱动，所以卡盘可以达到较高转速
- 详细的推拉力，夹紧力和最高转速等技术参数见下表

技术参数

SMW-AUTOBLOK 型号 卡爪数量		TPT-RC 1000 2+2	TPT-RC 1250 2+2	TPT-RC 1400 2+2	TPT-RC 1600 2+2	TPT-RC 2000 2+2
卡爪径向行程 + 径向设置行程	mm	17+30	17+30	20+40	20+40	20+40
斜楔行程	mm	30	30	40	40	40
重量 (不含卡爪)	kg	750	940	1460	1800	2760
转动惯量	kg·m²	86	180	355	565	1370

双独立斜楔驱动

SMW-AUTOBLOK 型号 卡爪数量		TPT-RC 1000 2+2	TPT-RC 1250 2+2	TPT-RC 1400 2+2	TPT-RC 1600 2+2	TPT-RC 2000 2+2
最大推拉力 (楔块 1, 爪 1 + 3)*	kN	100	100	130	130	130
最大推拉力 (楔块 2, 爪 2 + 4)*	kN	100	100	130	130	130
最大夹紧力 - 爪 **1 + 3*** (动力驱动)	kN	140	140	190	190	190
最大定心力 - 爪 **2 + 4** (动力驱动)	kN	140	140	190	190	190
最高转速	r.p.m.	550	450	450	400	280
推荐的驱动油缸**	型号	**DCE 240 / 240**	**DCE 240 / 240**	**DCE 240 / 240**	**DCE 240 / 240**	**DCE 240 / 240**

* 内撑可减少 30 % 的推拉力
** SMW-AUTOBLOK 310: DCE 油缸的详细技术参数见综合样本

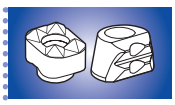
SMW-AUTOBLOK 444


SMW-AUTOBLOK 438


SMW-AUTOBLOK 297

高精度 2+2 爪自定心动力卡盘
独立运动爪 Ø 1000 - 2000 mm

■ 中实
■ 键槽型

TPT-RC

2+2 独立运动爪
键槽型
径向设置卡爪

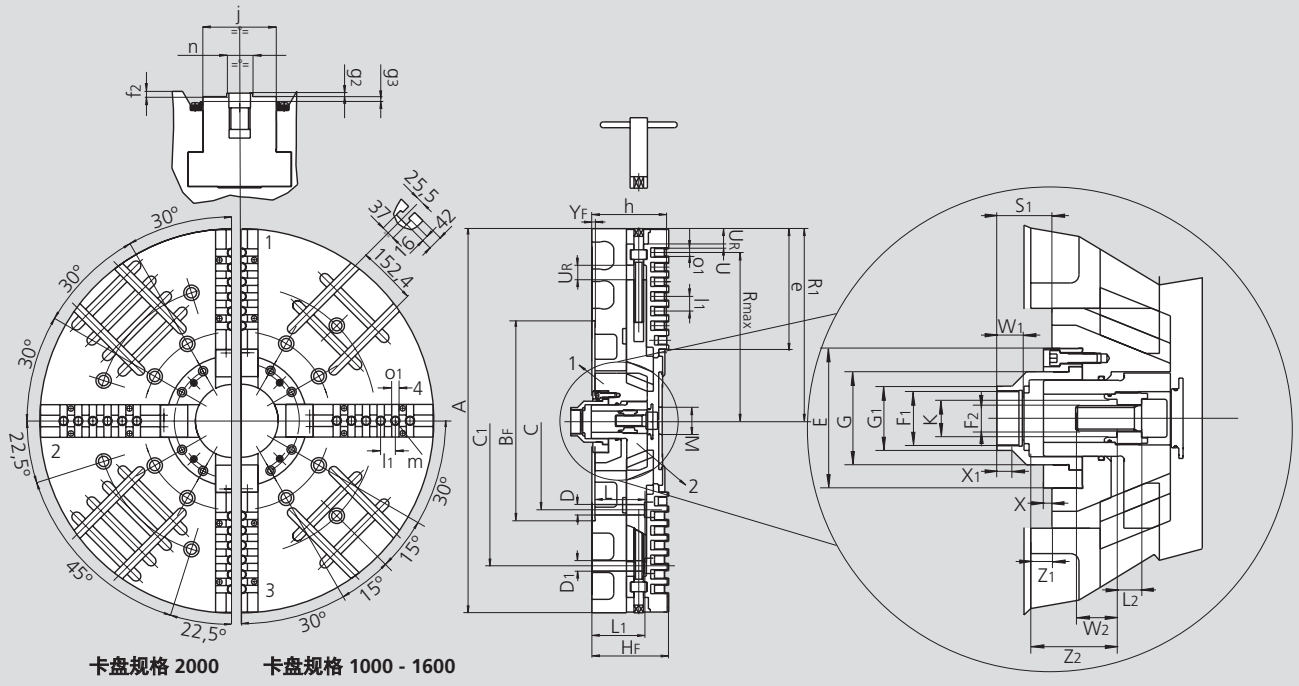

保留技术更改
如需要更详细信息，请索取客户图纸

SMW-AUTOBLOK 型号			TPT-RC 1000		TPT-RC 1250		TPT-RC 1400	TPT-RC 1600	TPT-RC 2000	
安装型式			Z520	A20	Z520	A20	Z720	Z720	Z720	
	A	mm	1005		1250		1400	1600	2000	
	B_F H6	mm	520		520		720	720	720	
	C	mm	463.6		463.6		647.6	647.6	647.6	
	C_1	mm	700		700		1110	1110	1110	
	D	mm	27		27		33	33	33	
	D_1	mm	27		27		27	27	27	
	E	mm	180		180		164	164	164	
	F_1	mm	M75 x 2		M75 x 2		M75 x 2	M75 x 2	M75 x 2	
	F_2	mm	M24		M24		M24	M24	M24	
	G	mm	100		100		100	100	100	
	G_1	mm	86		86		86	86	86	
	H_F	mm	200		200		240	240	260	
	K	mm	37		37		37	37	37	
	L	mm	145		145		183	183	205	
	L_1	mm	145		145		181	181	205	
	L_2	mm	31		31		31	31	31	
	M	mm	70		70		70	70	70	
卡盘张开	R_1	mm	502		623		696	796	996	
	R_{max}	mm	457		563		651	738	914	
	S_1	mm	100.5		100.5		95	95	95	
卡爪径向行程	U	mm	17		17		20	20	20	
径向设置行程	U_R	mm	30		30		40	40	40	
	W_1	mm	30		30		30	30	30	
	W_2	mm	47		47		47	47	47	
	X	mm	5		5		0	0	0	
	X_1	mm	27		27		27	27	27	
	Y_F	mm	8		8		8	8	8	
斜楔行程 1 最大/最小	Z_1	mm	30	0	30	0	40 0	40 0	60	20
斜楔行程 2 最大/最小	Z_2	mm	116	85	116	85	143 113	143 113	162	122
	e	mm	295		416		446	539	739	
	f_2	mm	8		8		8	8	8	
	g_2	mm	4		4		4	4	4	
	g_3	mm	7		7		7	7	7	
	h	mm	192		192		232	232	252	
	j	mm	85		85		110	110	110	
	l_1	mm	38.1		38.1		38.1	38.1	38.1	
数量 + 尺寸	m	mm	7 x M24		10 x M24		11 x M24	13 x M24	17 x M24	
	n	mm	30		30		30	30	30	
数量 + 尺寸	o_1	mm	6 x 19.03		9 x 19.03		10 x 19.03	12 x 19.03	16 x 19.03	

4

TX-C

自定心
刚性爪

高精度后拉式卡盘 Ø 170 - 530 mm

■ 后拉动作
■ 键槽型
■ 3 爪

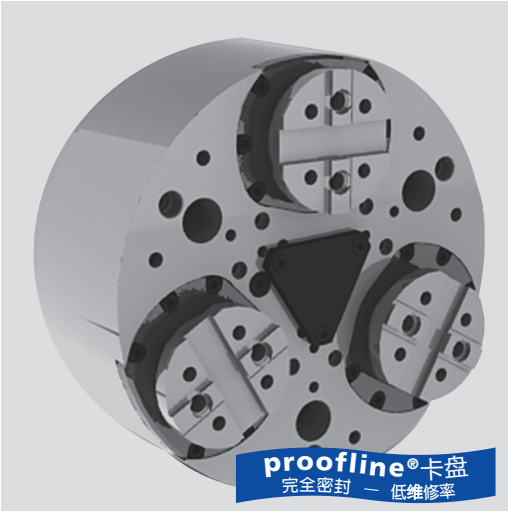

应用/客户利益

- 用于夹紧对平行度要求较高的工件
- 重复定位精度高
- 极高的生产效率和长的维修周期
- 夹紧力恒定，长使用寿命并保证工件的质量稳定性

技术特点

- 3-爪-设计
- 后拉动作
- 离心力补偿
- 键槽型基爪
- 重复定位精度高
  （类似薄膜卡盘）
- 中心通孔用于冷却液和/或空气的输送
- 长效润滑脂润滑
- **proofline® 卡盘**
  = 完全密封 - 低维修率

标准配置

3爪卡盘
安装螺钉

订货示例

3爪卡盘 TX-C 210/A6

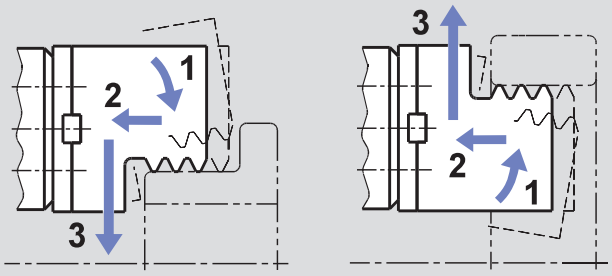

功能原理:
■ **1** 预夹持 - **2** 后拉动作 - **3** 夹紧
■ 用于外夹和内撑

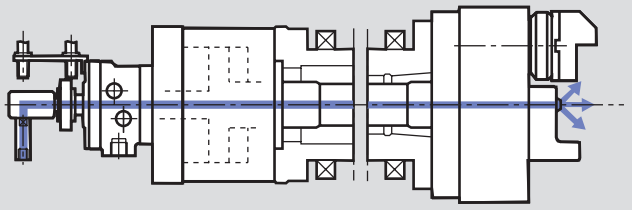

■ TX-C 卡盘通过 SIN-S 油缸驱动，油缸带有中心冷却液/气检孔

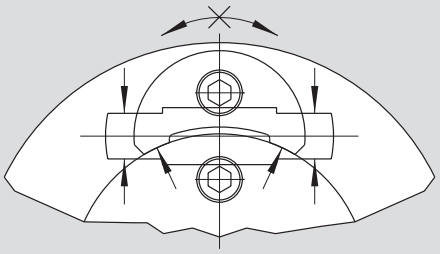

TX-C: 高径向扭矩，是车削和铣削加工的理想卡盘，可保证持续的高精度，稳定的加工质量.

技术参数

SMW-AUTOBLOK 型号		TX-C 170	TX-C 210	TX-C 250	TX-C 315	TX-C 400	TX-C 530
卡爪角行程 **U°**	deg.	5.2°	5.2°	4.9°	4.9°	4.7°	4.7°
卡爪径向行程 - 高度 **h**	mm	5.3	6.3	7	7	7.5	7.5
后拉行程 (标准)	mm	0.1	0.1	0.1	0.1	0.2	0.2
斜楔轴向行程	mm	21	25	26	26	30	30
最大推拉力**	kN	18	25	40	40	50	60
最大夹紧力 - 高度 **h****	kN	53	72	115	115	144	180
最高转速*	r.p.m.	5000	4500	3800	3000	2200	1800
重量 (不含卡爪)	kg	16	28	42	67	125	248
转动惯量	kg·m²	0.06	0.17	0.35	0.84	2.3	8.8
推荐的驱动油缸	型号	**SIN-S 85**	**SIN-S 100**	**SIN-S 125**	**SIN-S 125**	**SIN-S 150**	**SIN-S 150**

* 上表所列最高转速只允许在使用标准重量/高度的卡爪并施加最大推拉力时使用. 如需更多信息，请联系SMW-AUTOBLOK
** 内撑可减少 30 % 的推拉力

根据要求:
工具标准
备件目录

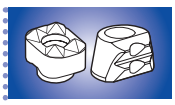

SMW-AUTOBLOK
444

SMW-AUTOBLOK
438

SMW-AUTOBLOK
297

高精度后拉式卡盘 Ø 170 - 530 mm

■ 后拉动作
■ 键槽型
■ 3 爪

TX-C

自定心
刚性爪

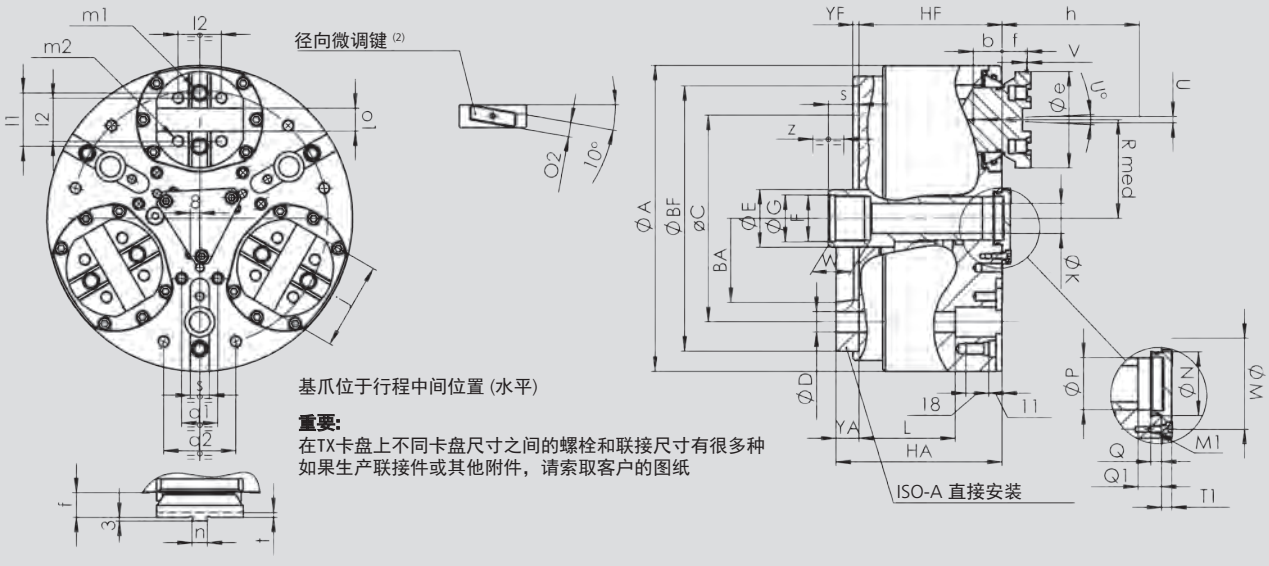

保留技术更改
如需要更详细信息，请索取客户图纸

SMW-AUTOBLOK 型号			TX-C 170		TX-C 210		TX-C 250		TX-C 315		TX-C 400		TX-C 530	
安装型式			Z140	A5	Z170	A6	Z220	A8	Z220	A8	Z300	A11	Z380	A11
	A	mm	175		212		254		315		390		535	
	BF/BA H6	mm	140	82.5	170	106.375	220	139.719	220	139.719	300	196.869	380	285.775
	C	mm	104.8		133.4		171.4		171.4		235		330.2	
	D	mm	11.5		13.5		17		17		21		25	
	E	mm	36		38		48		48		75		75	
	F	mm	M28 x 1.5		M32 x 1.5		M38 x 1.5		M38 x 1.5		M60 x 1.5		M60 x 1.5	
	G H8	mm	29		33		39		39		61		61	
	HF/HA	mm	94	109	112	129	119	138	119	138	144	165	149	172
通孔	K	mm	14		18		25		25		52		52	
	L	mm	68		82		80		80		94		97	
	M	mm	36		42		63		63		90		90	
螺纹/深度	M1	mm	M5 / 12		M6 / 11		M6 / 14		M6 / 14		M8 / 17		M8 / 17	
	N H8	mm	28		34		44		44		75		75	
	P	mm	23		28		36		36		65		65	
	Q	mm	6		5.5		7.5		7.5		9		9	
位于行程中间	Q1	mm	13		14		16		16		21		21	
位于行程中间	Rmed	mm	55		64		82		107		130		190	
位于行程中间	S	mm	17		20		25		25		25		21	
	T1	mm	10		7		7		7		15		15	
径向行程	U°	deg.	5.2°		5.2°		4.9°		4.9°		4.7°		4.7°	
径向行程 (1)	U	mm	5.3		6.3		7		7		7.5		7.5	
后拉 s/d	V	mm	0.1		0.1		0.1		0.1		0.2		0.2	
	W	mm	25		25		30		30		25		25	
斜楔轴向行程	Z	mm	21		25		26		26		30		30	
	b	mm	19		22		24		24		29		29	
	e	mm	60		75		80		80		105		105	
参考高度	f	mm	17		21		21		21		28		28	
	h	mm	40		48		58		58		63		63	
	j	mm	48		65.2		72.2		72.2		100.2		100.2	
	l1	mm	32		38		44.4		44.4		63.5		63.5	
螺纹/深度	l2	mm	24		32		36		36		48		48	
螺纹/深度	m1	mm	M10 / 13		M12 / 15		M12 / 15		M12 / 15		M16 / 18		M16 / 18	
	m2	mm	M8 / 12		M10 / 14		M10 / 14		M10 / 14		M12 / 14		M12 / 14	
	n h8	mm	7.94		7.94		12.7		12.7		12.7		12.7	
	o1 H7	mm	12.68		12.68		19.03		19.03		19.03		19.03	
	o2 h7	mm	9		9		12		12		12		12	
	s H9	mm	16		16		16		16		-		-	
	t	mm	4		4		4		4		7		7	
	YF	mm	5		5		5		5		6		6	
	q1	mm	-		-		-		-		-		-	
	q2		-		-		-		-		-		-	

(1) 是以卡盘端面高度h计算的所得（通常为夹持位置）
(2) SMW-AUTOBLOK 172: 综合样本

TX-RV

自定心
刚性爪

快换爪，高精度后拉式卡盘
Ø 170 - 530 mm

- 后拉动作
- 快换爪 (内撑/外夹)
- 3 爪

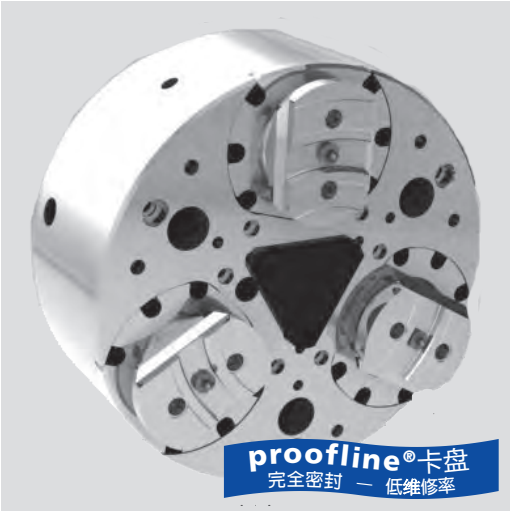

应用/客户利益

- 用于夹紧对平行度要求较高的工件
- 重复定位精度高
- 极高的生产效率和长的维修周期
- 因为快换卡爪，所以用于中小批量的生产
- 只要卡盘是相同的，相同的卡爪可以使用在相同尺寸的所有卡盘上
- 夹紧力恒定，长使用寿命并保证工件的质量稳定性

技术特点

- 3-爪-设计
- 后拉动作
- 离心力补偿
- 快换卡爪
- 重复定位精度高
  (类似薄膜卡盘)
- 中心通孔用于冷却液和/或空气的输送
- 长效润滑脂润滑
- **proofline® 卡盘**
  = 完全密封 - 低维修率

标准配置

3爪卡盘
安装螺钉

订货示例

3爪卡盘TX-RV 530/A11

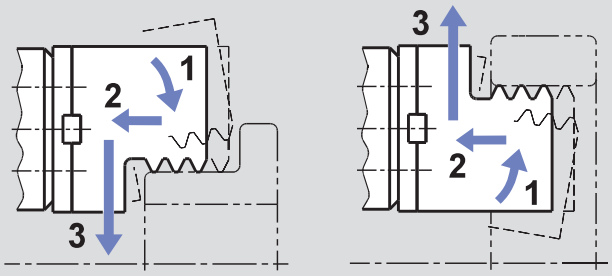

功能原理:
- **1** 预夹持 - **2** 后拉动作 - **3** 夹紧
- 用于外夹和内撑

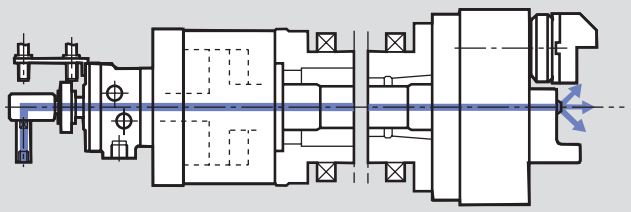

- TX-RV 卡盘通过 SIN-S 油缸驱动，油缸带有中心冷却液/气检孔

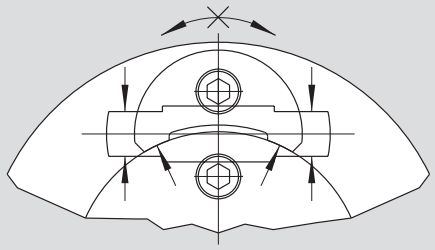

TX-RV: 高径向扭矩，是车削和铣削加工的理想卡盘，可保证持续的高精度，稳定的加工质量.

技术参数

SMW-AUTOBLOK 型号		TX-RV 170	TX-RV 210	TX-RV 250	TX-RV 315	TX-RV 400	TX-RV 530
卡爪角行程 **U°**	deg.	5.2°	5.2°	4.9°	4.9°	4.7°	4.7°
卡爪径向行程 - 高度 **h**	mm	5.3	6.3	7	7	7.5	7.5
后拉行程 (标准)	mm	0.1	0.1	0.1	0.1	0.2	0.2
斜楔轴向行程	mm	21	25	26	26	30	30
最大推拉力**	kN	18	25	40	40	50	60
最大夹紧力 - 高度 **h****	kN	53	72	115	115	144	180
最高转速*	r.p.m.	5000	4500	3800	3000	2200	1800
重量 (不含卡爪)	kg	16	28	42	67	125	248
转动惯量	kg·m²	0.06	0.17	0.35	0.84	2.3	8.8
推荐的驱动油缸	型号	**SIN-S 85**	**SIN-S 100**	**SIN-S 125**	**SIN-S 125**	**SIN-S 150**	**SIN-S 150**

* 上表所列最高转速只允许在使用标准重量/高度的卡爪并施加最大推拉力时使用. 如需更多信息，请联系SMW-AUTOBLOK

** 内撑可减少 30 % 的推拉力

根据要求:
工具标准
备件目录

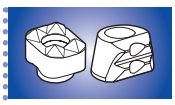

SMW-AUTOBLOK
444

SMW-AUTOBLOK
438

SMW-AUTOBLOK
297

快换爪, 高精度后拉式卡盘
Ø 170 - 530 mm
- 后拉动作
- 快换卡爪 (内撑/外夹)
- 3 爪

TX-RV

自定心
刚性爪

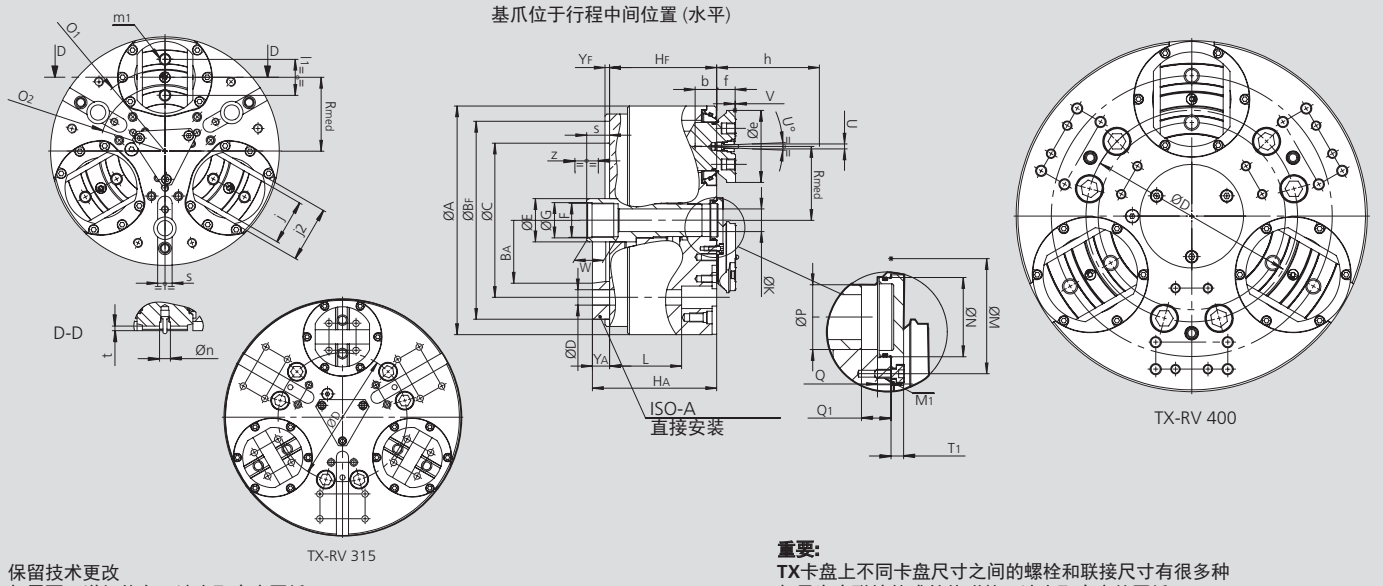

保留技术更改
如需要更详细信息，请索取客户图纸

重要:
TX卡盘上不同卡盘尺寸之间的螺栓和联接尺寸有很多种
如果生产联接件或其他附件，请索取客户的图纸

4

SMW-AUTOBLOK 型号			TX-RV 170		TX-RV 210		TX-RV 250		TX-RV 315		TX-RV 400		TX-RV 530	
安装型式			Z140	A5	Z170	A6	Z220	A8	Z220	A8	Z300	A11	Z380	A11
	A	mm	175		212		254		315		390		535	
	BF/BA H6	mm	140	82.5	170	106.375	220	139.719	220	139.719	300	196.869	380	285.775
	C	mm	104.8		133.4		171.4		171.4		235		330.2	
	D	mm	11.5		13.5		17		17		21		25	
	E	mm	36		38		48		48		75		75	
	F	mm	M28 x 1.5		M32 x 1.5		M38 x 1.5		M38 x 1.5		M60 x 1.5		M60 x 1.5	
	G H8	mm	29		33		39		39		61		61	
	HF/HA	mm	94	109	112	129	119	138	119	138	144	165	149	172
通孔	**K**	mm	14		18		25		25		52		52	
	L	mm	68		82		80		80		94		97	
	M	mm	36		42		63		63		90		90	
螺纹/深度	**M1**	mm	M5 / 12		M6 / 11		M6 / 14		M6 / 14		M8 / 17		M8 / 17	
	N H8	mm	28		34		44		44		75		75	
	P	mm	23		28		36		36		65		65	
	Q	mm	6		5.5		7.5		7.5		9		9	
位于行程中间	**Q1**	mm	13		14		16		16		21		21	
位于行程中间	**Rmed**	mm	55		64		82		107		130		190	
位于行程中间	**S**	mm	17		20		25		25		25		20	
	T1	mm	10		7		7		7		15		15	
径向行程	**U°**	deg.	5.2°		5.2°		4.9°		4.9°		4.7°		4.7°	
径向行程 (1)	**U**	mm	5.3		6.3		7		7		7.5		7.5	
后拉 s/d	**V**	mm	0.1		0.1		0.1		0.1		0.2		0.2	
	W	mm	25		25		30		30		25		25	
斜楔轴向行程	**Z**	mm	21		25		26		26		30		30	
	b	mm	19		22		24		24		29		29	
	e	mm	60		75		80		80		105		105	
参考高度	**f**	mm	17		21		21		21		28		28	
	h	mm	40		48		58		58		63		63	
	j	mm	35		45		50		50		70		70	
螺纹/深度	**l1**	mm	30		36		40		40		52		52	
	m1	mm	M10 / 12		M12 / 15		M12 / 15		M12 / 15		M16 / 18		M16 / 18	
	n h8	mm	12		12		12		12		12		12	
	o1 js6	mm	122		142		180		230		276		396	
	O2 js6	mm	98		114		148		198		244		364	
	s H9	mm	16		16		16		16		-		-	
	t	mm	5		5		5		5		7		7	
	YF	mm	5		5		5		5		6		6	
	j2		-		56		62		62		85		85	

[1] 是以卡盘端面高度h计算的所得（通常为夹持位置）

TSX-C 2+2

后拉卡盘
4 爪 2+2

高精度后拉卡盘 Ø 265 - 315 mm

■ 后拉动作
■ 2+2 爪
■ 键槽型

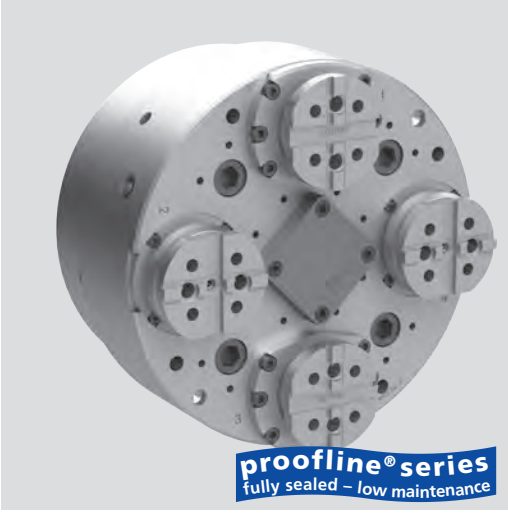

应用/客户利益

- 即使在两个不同的轴向水平上，也可以在四个侧面上对不规则工件进行自动定心夹紧。例如：差速器壳车削的一序加工
- 加工在车削直径与方形/矩形/不规则轮廓工件的的同心度之间，卡盘夹紧非常准确
- 通过两对卡爪的两次自定心运动使工件定心
- 仅使用DCE系列的双活塞油缸进行驱动
- 用于夹紧对平行度要求较高的工件
- 极高的生产效率和长的维修周期
- 夹紧力恒定，长使用寿命并保证工件的质量稳定性

技术特点

- 离心力补偿
- 爪 1+3: TX 卡爪是刚性的且精确的
- 爪 2+4: 刚性爪 (TSXR-C) 或浮动爪取决于客户的应用
- 后拉动作
- 离心力补偿
- 键槽型基爪
- 中心通孔用于冷却液和/或空气的输送
- 长效润滑脂润滑
- **proofline® 卡盘**
  = 完全密封 - 低维修率

标准配置

2+2-爪卡盘
安装螺钉

订货示例

2+2-爪卡盘 TSXR-C 265

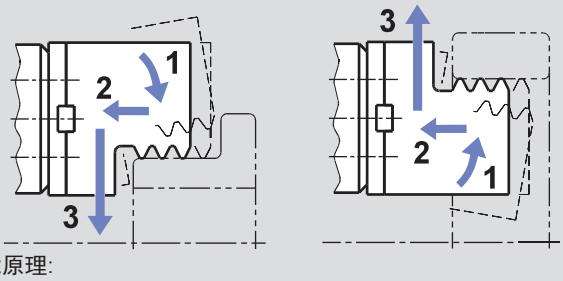

功能原理:
■ **1** 预夹持 - **2** 后拉动作 - **3** 夹紧
■ 用于外夹和内撑

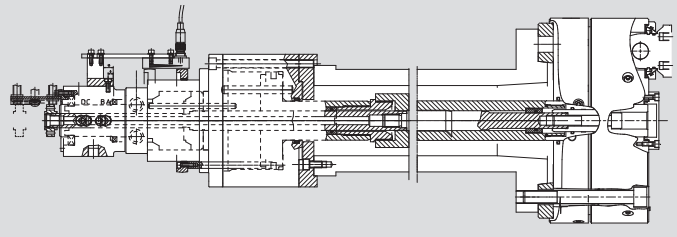

■ **TSX-C:** 卡盘通过 DCE 油缸驱动，油缸带有中心冷却液/气检孔 (仅1种介质).

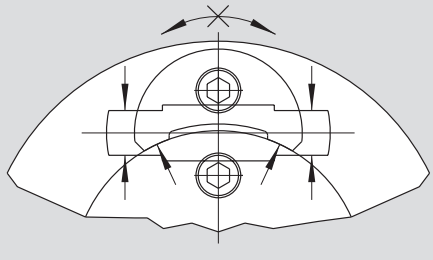

TSX-C: 高径向扭矩，是车削和铣削加工的理想卡盘，可保证持续的高精度，稳定的加工质量.

技术参数

SMW-AUTOBLOK 型号 卡爪数量		TSXR-C 265 2+2	TSXR-C 315 2+2
卡爪角行程 **U° (TX)**	deg.	3.3°	3.9°
卡爪径向行程 - 高度 **h (TX)**	mm	4	5.5
斜楔轴向行程 **(TX)**	mm	16	20
最大推拉力** **(TX)**	kN	16	26
最大夹紧力 - 高度 **h** (TX)**	kN	40	64
卡爪角行程 **U1° (TS)**	deg.	4.2	4,6
卡爪径向行程 - 高度 **h1 (TS)**	mm	5.1	6.6
斜楔轴向行程 **(TS)**	mm	20	24
最大推拉力** **(TS)**	kN	16	26
最大夹紧力 - 高度 **h1** (TS)**	kN	40	64
后拉行程 (标准)	mm	0.1	0.1
最高转速*	r.p.m.	3250	2500
重量 (不含卡爪)	kg	52	88
转动惯量	kg·m²	0.45	1.1
推荐的驱动油缸	型号	DCE 64-64	DCE 64-64

* 上表所列最高转速只允许在使用标准重量/高度的卡爪并施加最大推拉力时使用. 如需更多信息，请联系SMW-AUTOBLOK.
** 内撑可减少 30 % 的推拉力.

高精度后拉卡盘 Ø 265 - 315 mm

- 后拉动作
- 2+2 爪
- 键槽型

TSX-C 2+2

后拉卡盘
4 爪 2+2

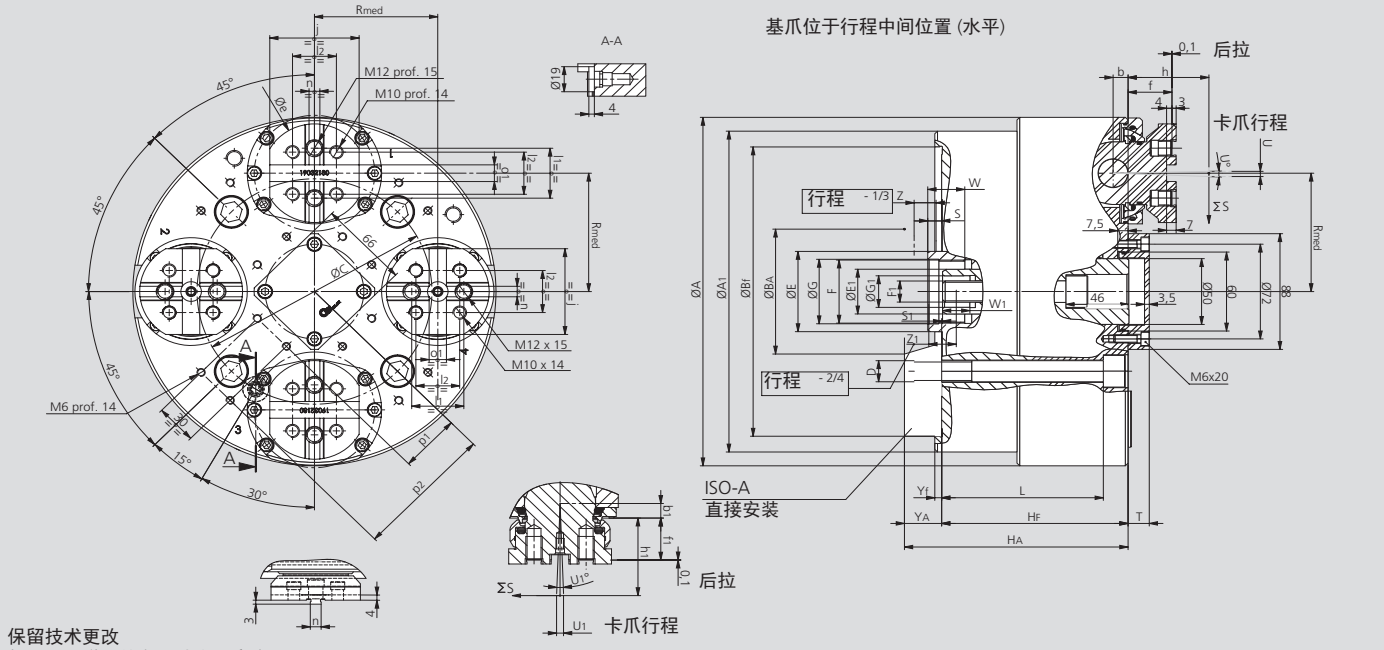

保留技术更改
如需要更详细信息，请索取客户图纸

SMW-AUTOBLOK 型号			TSXR-C 265		TSXR-C 315	
安装型式			Z220	A8	Z220	A11
	A	mm	265		315	
	BF/BA H6	mm	220	139.719	300	196.869
	C	mm	171.4		235	
	D	mm	M16		M20	
	E	mm	48		48	
	F	mm	M48 x 1.5		M88 x 1.5	
	G H8	mm	49		49	
	HF/HA	mm	136	155	147	168
	E1	mm	34		34	
	F1	mm	M16		M16	
	G1 H8	mm	24		24	
	A1	mm	244		315	
	L	mm	118		124	
	Rmed	mm	90		107	
位于行程中间	S	mm	10.1		12.5	
位于行程中间	S1	mm	0.6		1.4	
	T	mm	15.5		15.5	
径向行程	U°	deg.	3.3°		3.9°	
径向行程	U1°	deg.	4.2°		4.6°	
径向行程[1] (1-3)	U	mm	4		5.5	
径向行程[1] (2-4)	U1	mm	5.1		6.6	
	W	mm	27		27	
	W1	mm	20		20	
斜楔轴向行程 1-3	Z	mm	16		20	
斜楔轴向行程 2-4	Z1	mm	20		24	
	e	mm	75		80	
	f	mm	32.1		32.1	
	f1	mm	32		32	
参考高度	h	mm	59		69	
参考高度	h1	mm	59		69	
	j	mm	65.2		72.2	
	l1	mm	38		44.4	
	l2	mm	32		36	
	b	mm	10.9		12.9	
	b1	mm	11		13.2	
	n h8	mm	7.94		12.7	
	o1 H7	mm	12.68		19.03	
	YF	mm	5		6	
	p1	mm	44		44	
	p2	mm	102		77	
	p3	mm	-		102	
	p4	mm	-		135	

[1] 是以卡盘端面高度h计算的所得（通常为夹持位置）

TEF-C

自定心
浮动爪

TER-C

自定心
刚性爪

高精度后拉式 2+2+2 均衡式卡盘
Ø 260 - 850 mm

- 后拉动作
- 键槽型
- 6 爪 2+2+2

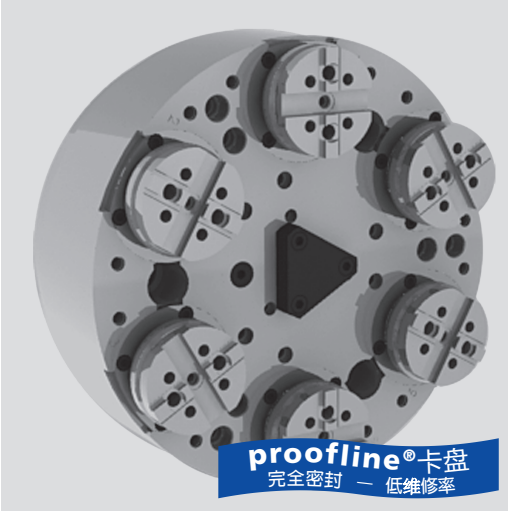

应用/客户利益

- 夹持薄壁类工件
- 适合一序或特殊加工过程中的夹持
- 2+2+2 夹持可实现低径向变形
- 夹紧力恒定，长使用寿命并保证工件的质量稳定性
- 薄型设计，非常适合Z轴行程受限的机床

技术特点

- 6-爪-设计
- 后拉动作
- 浮动基爪 12 点接触
- 离心力补偿
- 键槽型基爪
- 中心通孔用于冷却液和/或空气的输送
- 长效润滑脂润滑
- **proofline® 卡盘 =**
  完全密封 - 低维修率

标准配置

6爪卡盘
安装螺钉

订货示例

6爪卡盘
TEF-C 260/A8

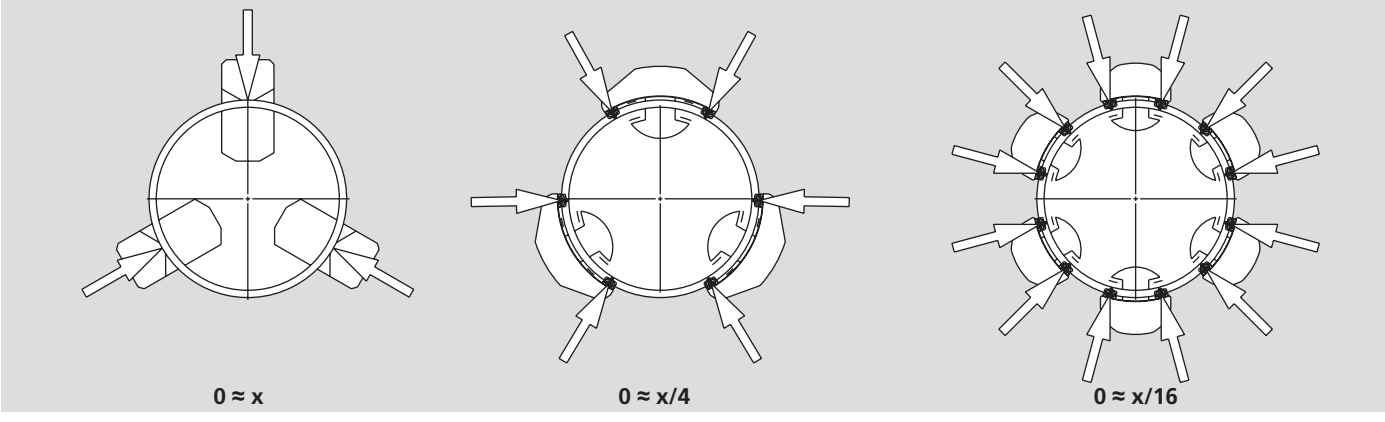

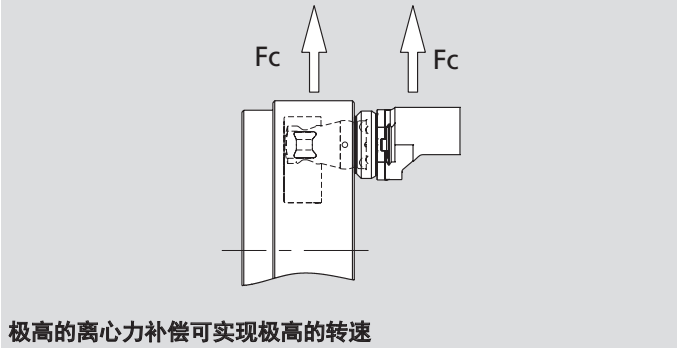

极高的离心力补偿可实现极高的转速

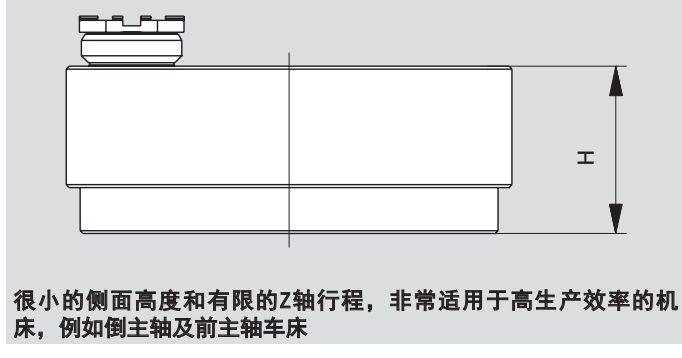

很小的侧面高度和有限的Z轴行程，非常适用于高生产效率的机床，例如倒主轴及前主轴车床

技术参数

SMW-AUTOBLOK 型号		TEF-C 260 TER-C 260	TEF-C 320 TER-C 320	TEF-C 400 TER-C 400	TEF-C 530 TER-C 530	TEF-C 650 TER-C 650	TEF-C 850 TER-C 850
卡爪角行程 **U°**	deg.	5.2°	4.9°	4.9°	4.7°	4.7°	5°
卡爪径向行程 - 高度 **h**	mm	5.4	6	7	7.6	7.5	9.8
补偿爪角向行程 最大	deg.	±2.4°	±2.2°	±2.2°	±2.1°	±1.5°	±2.25°
径向补偿 -高度 **h** 最大	mm	±2.5	±2.7	±3.2	±3.5	±2	±4.5
后拉行程 (标准)	mm	0.1	0.1	0.1	0.2	0.8	0.4
斜楔轴向行程	mm	24	29	29	35	35	37
最大推拉力**	kN	18	25	40	50	60	100
最大夹紧力 - 高度 **h****	kN	44	60	96	120	120	180
最高转速*	r.p.m.	4200	3500	2500	1800	1200	1200
重量 (不含卡爪)	kg	39	68	118	234	370	770
转动惯量	kg·m²	0.33	0.85	2.5	8.4	20	71
推荐的驱动油缸	型号	**SIN-S 100**	**SIN-S 100**	**SIN-S 125**	**SIN-S 125**	**SIN-S 150**	**SIN-S 200**

* 上表所列最高转速只允许在使用标准重量/高度的卡爪并施加最大推拉力时使用. 如需更多信息，请联系SMW-AUTOBLOK
** 内撑可减少 30 % 的推拉力

高精度后拉式 2+2+2 均衡式卡盘
Ø 260 - 850 mm
- 后拉动作
- 键槽型
- 6 爪 2+2+2

TEF-C 自定心 浮动爪

TER-C 自定心 刚性爪

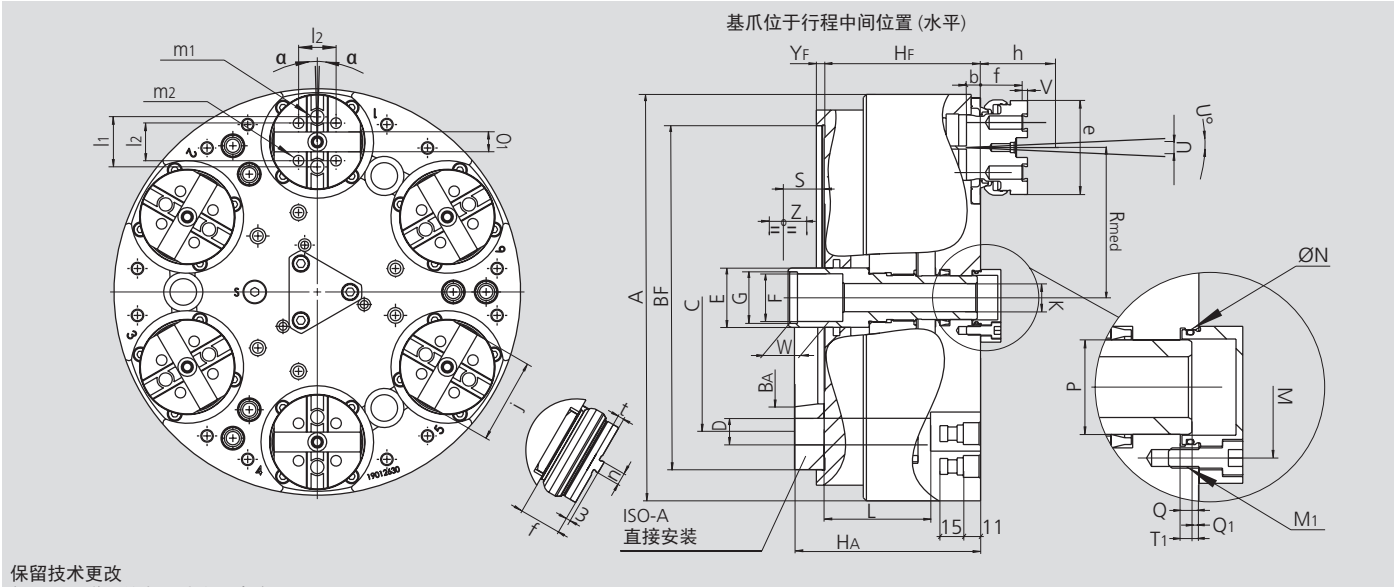

保留技术更改
如需要更详细信息，请索取客户图纸

SMW-AUTOBLOK 型号			TEF-C 260 TER-C 260		TEF-C 320 TER-C 260		TEF-C 400 TER-C 400		TEF-C 530 TER-C 530		TEF-C 650 TER-C 650		TEF-C 850 TER-C 850	
安装型式			Z220	A8	Z280	A11	Z300	A11	Z380	A15	Z380	A15	Z520	A20
	A	mm	260		320		404		530		650		850	
	BF/BA H6	mm	220	139.719	280	196.869	300	196.869	380	285.775	380	285.775	520	412.775
	C	mm	171.4		235		235		330.2		330.2		463.6	
	D	mm	17		21		21		26		26		27	
	E	mm	38		48		48		75		75		100	
	F	mm	M32 x 1.5		M38 x 1.5		M38 x 1.5		M60 x 1.5		M60 x 1.5		M80 x 2	
	G H8	mm	33		39		39		61		61		81	
	HF/HA	mm	100	119	115	136	122	143	142	165	157	180	180	205
通孔	K	mm	18		25		25		52		52		75	
	L	mm	68		84		94		107		107		145	
	M	mm	42		63		63		75		75		*	
螺纹/深度	M1	mm	M6 / 11		M6 / 11		M6 / 11		M8 / 16		M8 / 16		M8 / 16	
	N H8	mm	34		44		44		75		75		150	
	P	mm	28		36		36		65		65		100	
	Q	mm	5.5		7.5		7.5		9		9		18.5	
位于行程中间	Q1	mm	5		5.5		5.5		6.5		10.5		5	
位于行程中间	Rmed	mm	96		113		152		200		260		345	
位于行程中间	S	mm	23.1		23.5		18.3		36.3		25.5		22.6	
	T1	mm	13		13		13		15		12		*	
径向行程	U°	deg.	5.2°		4.9°		4.9°		4.7°		4.7°		5°	
径向行程 (1)	U	mm	5.4		6		7		7.6		7.5		9.8	
后拉 s/d.	V	mm	0.1		0.1		0.1		0.2		0.8		0.4	
	W	mm	25		30		30		26		26		30	
斜楔轴向行程	Z	mm	24		29		29		35		35		37	
	α	deg.	±2°**		±1.5°**		±1.5°**		±1.5°**		±1°**		±1.3°**	
	b	mm	9		10		12		12		12		12.4	
	e	mm	60		75		80		105		105		127	
	f	mm	27		33		33		32		32		46	
参考高度	h	mm	50		60		70		80		80		100	
	j	mm	55.2		65.2		72.2		100.2		100.2		116.2	
	l1	mm	32		38		44.4		63.5		63.5		63.5	
	l2	mm	24		32		36		48		48		54	
螺纹/深度	m1	mm	M10 / 16		M12 / 18		M12 / 18		M16 / 20		M16 / 20		M20 / 25	
螺纹/深度	m2	mm	M8 / 14		M10 / 14		M10 / 14		M12 / 17		M12 / 17		M16 / 24	
	n h8	mm	7.94		7.94		12.7		12.7		12.7		12.7	
	o1 H7	mm	12.68		12.68		19.03		19.03		19.03		19.03	
	t	mm	4		4		4		7		4		7	
	YF	mm	5		5		6		6		6		6	

* 请索取卡盘图纸
** 只针对TEF-C卡盘
(1) 是以卡盘端面高度h计算的所得（通常为夹持位置）

易变形工件/薄壁
工件的夹紧

高精度 6 爪
(2+2+2) 均衡式卡盘

键槽型

公制齿

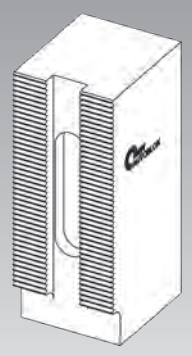

SJL-C/-M 225-400
SJL-C 500-800
SJLS-C/-M 225-400

proofline®系列
完全密封 — 低维修率

2+2+2 均衡式
6爪夹紧，相对应的2个卡爪相对平衡。允许工件圆度不精确补偿，夹紧力总是平等的分布在6个卡爪上。 夹紧力的平等分布导致变形最小。

应用于:
毛坯材料夹紧 (1序加工)

6 爪自定心
6爪同心夹紧，当夹紧时不能相对平衡
6爪向卡盘中心做同样的径向运动

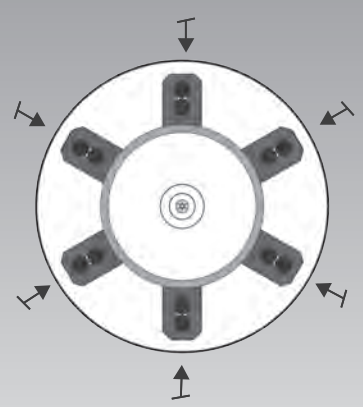

应用于:
夹紧已加工过的直径 (2序加工)

离心力补偿
基爪-和卡爪之间的离心力由计数器平衡配重块补偿
在旋转的情况下，卡爪的离心力得到大部分补偿

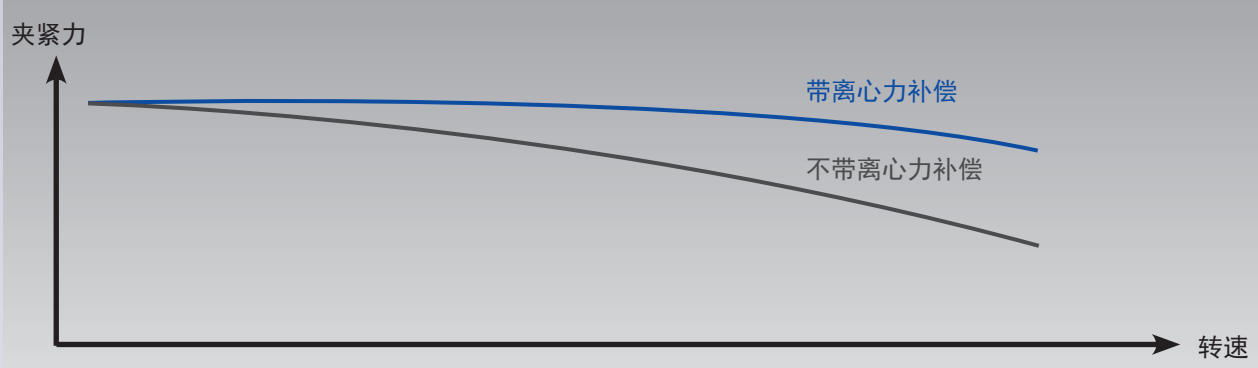

夹具术语

2+2+2均衡式:系统允许相对应的两个卡爪有不同的径向行程. 夹紧毛坯件时可以确保每个卡爪都与工件接触。夹紧力分布在6个卡爪上，减小工件的变形。

6爪自定心锁紧系统:SJL卡盘有锁紧系统,允许均衡锁定2+2+2。
在设置**SJL卡盘时**可以使用与6爪标准卡盘6爪同心的方式。这种设置可以用来夹紧薄壁零件但是需要相同的壁厚。

气检:空气通过端面定位的接触面供给。当工件接触到端面定位时气流停止并转换成信号。如果工件不在正确的位置或被吊起，机床无法启动或主轴停止。这一重要特点是所有**SJL** 型号卡盘的标配.

离心力补偿:当卡盘旋转时，基爪/卡爪的重量会引起离心力。 这种离心力可减小动态夹紧力，从而限制进给量和转速所有**SJL卡盘都**内置离心力补偿系统, 从而减少这种影响, 允许在高转速大进给率下加工。

卡盘体加固:当卡盘旋转时，卡盘体必须克服由转速引起的静态夹紧力和离心力。在6爪卡盘上，卡爪引起的离心力是3爪卡盘的两倍，为了增加卡盘的刚性，**SJL** 卡盘在卡盘体上做了加固。

高-低压夹紧: 用于易变形的工件.在不拆卸卡盘的前提下粗加工的高夹紧力可减小为精加工的低夹紧力。这意味着精加工零件上的变形较小。与常规卡盘相反，SJL杠杆驱动适用于高-低压夹紧。

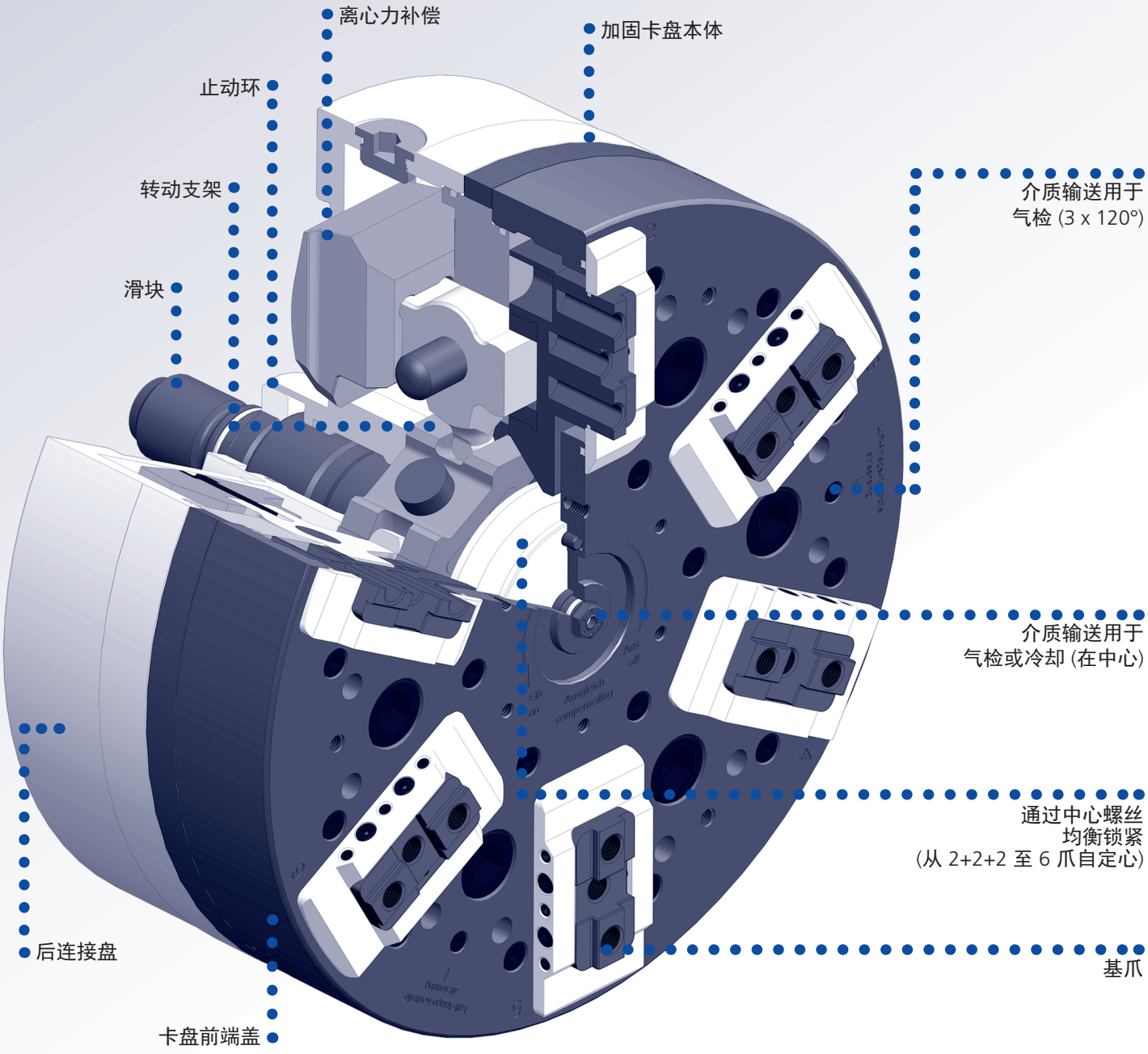

SJL-C

自定心
键槽型

SJL-M

自定心
公制齿

高精度 6 爪 (2+2+2) 均衡式卡盘
Ø 225 - 400 mm

■ 相对应的2个卡爪保持均衡
■ 均衡式机械锁紧

应用/客户利益

- 用于易变形工件的夹紧
- 通过2+2+2 卡爪夹紧，变形小
- 轴向和径向夹紧精度高
- 全密封和油浴润滑
- 适用于高速

技术参数

- 采用2+2+2平衡系统，6点接触式夹持
- 通道用于空气和/或冷却液的书店（2种介质供给）
- 离心力补偿
- **proofline® 系列** = 完全密封 - 低维修率

标准配置

- 6 爪卡盘带安装螺钉和调整键
- 润滑油

卡盘打开位置 = 右端位置

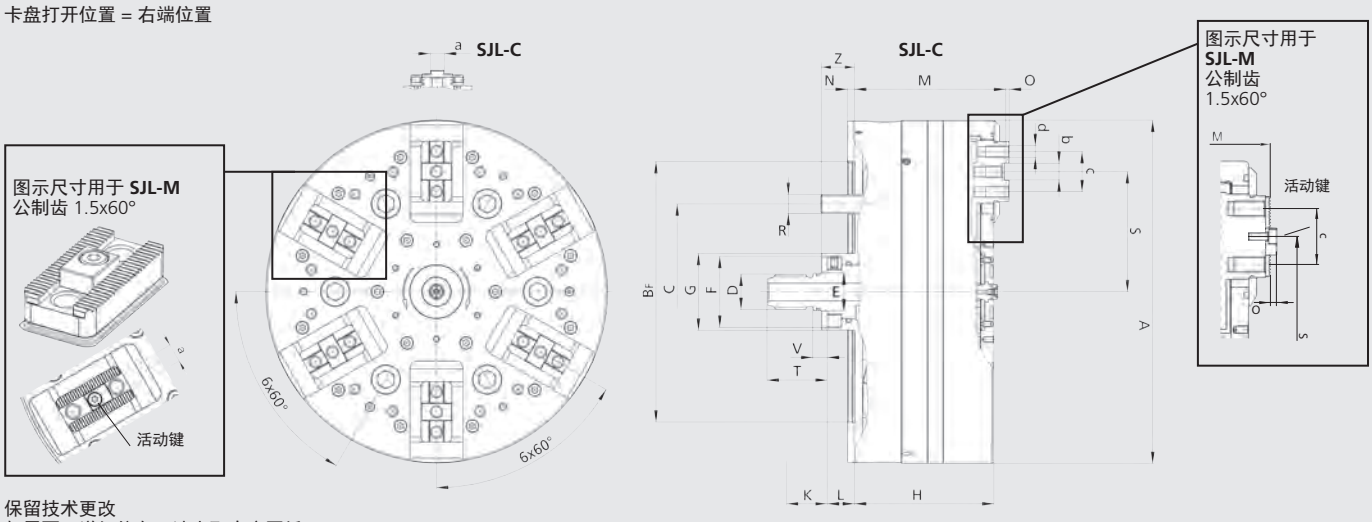

保留技术更改
如需要更详细信息，请索取客户图纸

SMW-AUTOBLOK 型号			SJL-C-225	SJL-M-225	SJL-C-290	SJL-M-290	SJL-C-400	SJL-M-400
安装型式			Z170	Z170	Z220	Z220	Z300	Z300
	A	mm	225	225	290	290	400	400
	Bf H6	mm	170	170	220	220	300	300
	C	mm	133.4	133.4	171.4	171.4	235	235
	D	mm	M24	M24	M30	M30	M42x3	M42x3
	E f7	mm	25	25	32	32	44	44
	F	mm	47	47	60	60	82	82
	G	mm	51	51	65	65	90	90
	H	mm	93	93	118	118	163	163
滑块行程	K	mm	11.5	11.5	15	15	20.8	20.8
滑块位置最小	L	mm	18	18	23	23	30.9	30.9
滑块位置最大	L	mm	29.5	29.5	38	38	51.7	51.7
	M	mm	101	103.5	128	131	177	181
	N	mm	5	5	6	6	8	8
	O	mm	2.5	3	3	3,5	4	3.5
	R	mm	M12 (6 x 60°)	M12 (6 x 60°)	M16 (6 x 60°)	M16 (6 x 60°)	M20 (6 x 60°)	M20 (6 x 60°)
最大	S	mm	79	79	101.5	101.5	139	139
最小	S	mm	73	73	93.5	93.5	128	128
	T	mm	40	40	51	51	70	70
	V	mm	10	10	12.2	12.2	17	17
保护套筒长度	Z	mm	22.1	22.1	28.1	28.1	38.1	38.1
键宽度	a	mm	10	10	12	12	14	14
	b	mm	11	-	14	-	19	-
	c	mm	27 (2 x 13.5)	27 (2 x 13.5)	34 (2 x 17.0)	33 (2 x 16.5)	45 (2 x 22.5)	45 (2 x 22.5)
	d	mm	M8 (3x)	M8 (3x)	M10 (3x)	M10 (3x)	M12 (3x)	M12 (3x)

高精度6爪（2+2+2）均衡式卡盘
Ø 225 - 400 mm

■ 相对应的两个卡爪保持均衡
■ 均衡式机械锁紧

SJL-C 自定心 键槽型

SJL-M 自定心 公制齿

技术参数

SMW-AUTOBLOK 型号		SJL-C-225	SJL-M-225	SJL-C-290	SJL-M-290	SJL-C-400	SJL-M-400
每卡爪行程 BH	mm	6	6	8	8	11	11
均衡行程在卡爪行程中间时	mm	±1	±1	±1	±1	±2.5	±2.5
最大驱动力	kN	30	30	42	42	58	58
最大夹紧力	kN	45	45	65	65	90	90
最大转速	每分钟转数	4200	4200	3600	3600	2600	2600
重量（不带顶爪）	kg	26	26	51	51	136	136
转动惯量	kg.m²	0.16	0.16	0.5	0.5	2.75	2.75

订单一览

SMW-AUTOBLOK 型号	SJL-C-225	SJL-M-225	SJL-C-290	SJL-M-290	SJL-C-400	SJL-M-400
安装型式	Z170	Z170	Z220	Z220	Z300	Z300
id.no.	160870	160922	160670	160940	160970	161001
六角套筒扳手	202881		201064		203795	
润滑油（RENOLIN CLPF320 SUPER）1升	202532					

卡爪用于卡盘SJL

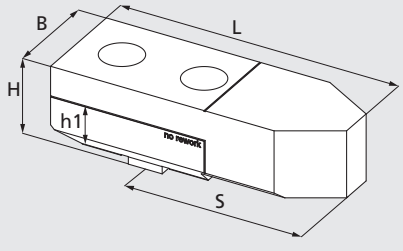

顶卡爪WAC-SJL（键槽型）

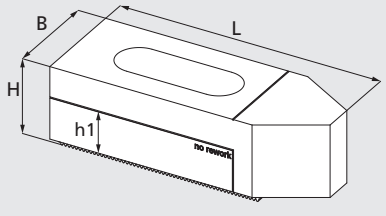

顶卡爪WAM-SJL（公制齿）

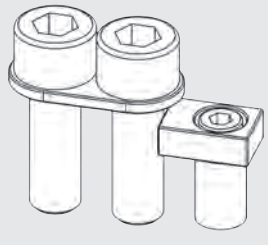
安装套件WAM-SJL

SMW-AUTOBLOK 型号	WAC-SJL-225	WAM-SJL-225	WAC-SJL-290	WAM-SJL-290	WAC-SJL-400	WAM-SJL-400
id.no./套	5300950	539053	5300955	539055	5301053	5301052
安装套件（仅WAM）/套	-	203572	-	203573	-	204115
尺寸 L x B x H	94 x 20 x 32	84 x 20 x 32	115 x 40 x 36	108 x 40 x 35	150 x 52 x 46	153 x 52 x 46
高度 h1	16.5	20	21	22	25	26.5
重量/套	2.2 kg	1.8 kg	5.4 kg	4.9 kg	12.5 kg	12.5 kg
S（mm）	63.5	-	80	-	105.5	-

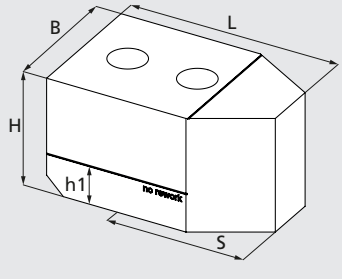

型号 1

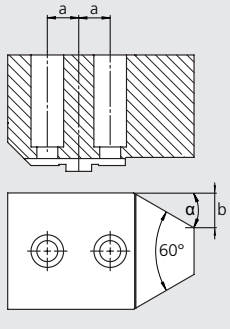

型号 2

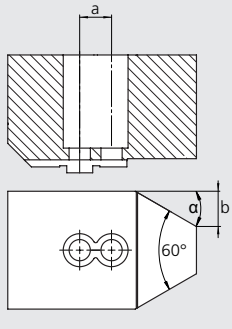

型号 3

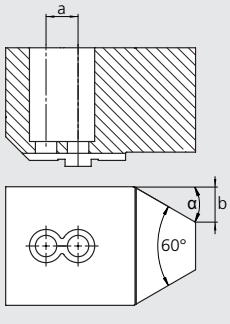

SMW-AUTOBLOK 型号		WAC-SJL-225			WAC-SJL-290			WAC-SJL-400		
卡爪型号		型号 1	型号 2	型号 3	型号 1	型号 2	型号 3	型号 1	型号 2	型号 3
Id. No. / 套		5316471	5316472	5316473	5316468	5316469	5316470	5316465	5316467	5316466
螺纹		M8			M10			M12		
尺寸 L x B x H	mm	80 x 50 x 50			100 x 60 x 65			140 x 80 x 65		
高度 h1	mm	18.5			21			25		
重量 / 套	kg	7			13.5			25.2		
S	mm	49.5			65			95.5		
a	mm	13.5			17			22.5		
b x α		15 x 30°			20 x 30°			28 x 30°		

* 无需加工.

SJL-C

自定心
键槽型

高精度 6 爪 (2+2+2) 均衡式卡盘
Ø 500 - 800 mm

- 相对应的2个卡爪保持均衡
- 均衡式机械锁紧

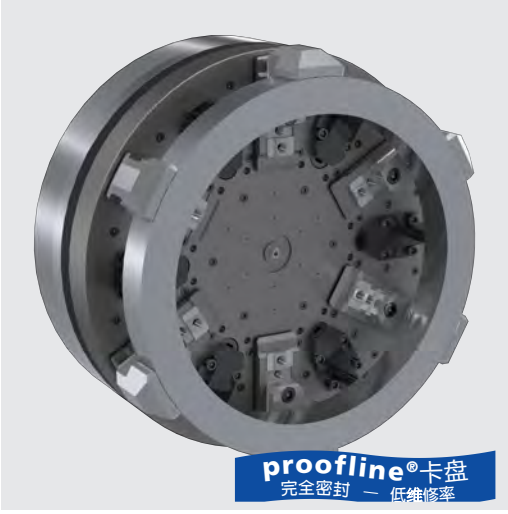

应用/客户利益

- 用于易变形工件的夹紧
- 通过2+2+2 卡爪夹紧，变形小
- 轴向和径向夹紧精度高
- 全密封和油浴润滑
- 适用于高速

技术参数

- 采用2+2+2平衡系统，6点接触式夹持
- 通道用于空气和/或冷却液的书店（2种介质供给）
- 离心力补偿
- **proofline® 系列** = 完全密封 - 低维修率

标准配置

- 6 爪卡盘带安装螺钉和调整键
- 润滑油

卡盘打开位置 = 右端位置

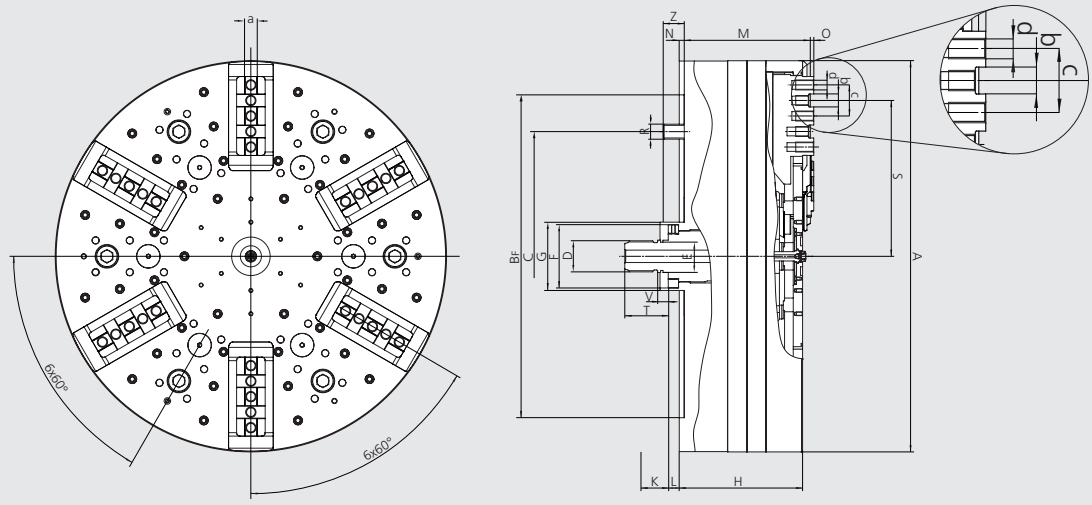

保留技术更改
如需要更详细信息，请索取客户图纸

SMW-AUTOBLOK 型号			SJL-C-500	SJL-C-500	SJL-C-630	SJL-C-630	SJL-C-800	SJL-C-800
安装型式			Z300	Z380	Z380	Z520	Z380	Z520
	A	mm	500	500	630	630	800	800
	BF H6	mm	300	380	380	520	380	520
	C	mm	235	330.2	330.2	463.6	330.2	463.6
	D	mm	M42 x 3	M42 x 3	M50 x 3	M50 x 3	M50 x 3	M50 x 3
	E f7	mm	44	44	52	52	52	52
	F	mm	82	82	102	102	102	102
	G	mm	90	90	110	110	110	110
	H	mm	163.3	163.3	190.5	190.5	190.5	190.5
滑块行程	K	mm	20.8	20.8	28.4	28.4	28.4	28.4
滑块位置最小	L	mm	30.9	30.9	25.8	25.8	25.8	25.8
滑块位置最大	L	mm	51.7	51.7	54.2	54.2	54.2	54.2
	M	mm	177.9	177.9	204.5	204.5	204.5	204.5
	N	mm	8	8	8	8	8	8
	O	mm	4	4	4	4	4	4
	R	mm	6 x M20	6 x M24	6 x M24	6 x M24	6 x M24	6 x M24
最大	S	mm	141.5 / 186.5	141.5 / 186.5	201 / 251	201 / 251	336 / 286 / 236	336 / 286 / 236
最小	S	mm	130.5 / 175.5	130.5 / 175.5	186 / 236	186 / 236	321 / 271 / 221	321 / 271 / 221
	T	mm	70	70	70	70	70	70
	V	mm	17	17	17	17	17	17
保护套筒长度	Z	mm	38.1	38.1	39	39	39	39
键宽度	a	mm	14	14	19	19	19	19
	b	mm	2 x 19	2 x 19	2 x 21	2 x 21	3 x 21	3 x 21
	c	mm	2 x 45	2 x 45	2 x 50	2 x 50	3 x 50	3 x 50
	d	mm	5 x M12	5 x M12	5 x M16	5 x M16	7 x M16	7 x M16

高精度6爪（2+2+2）均衡式卡盘
Ø 225 - 400 mm

■ 相对应的两个卡爪保持均衡
■ 均衡式机械锁紧

SJL-C

自定心
键槽型

技术参数

SMW-AUTOBLOK 型号		SJL-C-500	SJL-C-630	SJL-C-800
每卡爪行程 BH	mm	11	15	15
均衡行程在卡爪行程中间时	mm	± 2.5	± 4	± 4
最大驱动力	kN	78	97	97
最大夹紧力	kN	120	150	150
最大转速	每分钟转数	2000	1700	1100
重量（不带顶爪）	kg	220	422	675
转动惯量	kg.m²	6.91	21.53	54.64

订单一览

SMW-AUTOBLOK 型号	SJL-C-500	SJL-C-500	SJL-C-630	SJL-C-630	SJL-C-800	SJL-C-800
安装型式	Z300	Z380	Z380	Z520	Z380	Z520
id.no.	162765	162750	162800	162820	162911	162910
六角套筒扳手	203795					
润滑油（RENOLIN CLPF320 SUPER）1升*	202532					

* 润滑油不在供货范围内。 有关所需的总量，请参阅卡盘手册

卡爪用于卡盘SJL

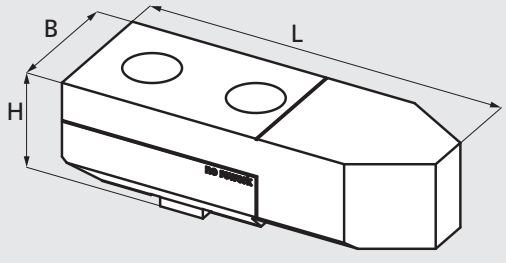

顶卡爪WAC-SJL（键槽型）

SMW-AUTOBLOK 型号	SJL-C-500	SJL-C-630	SJL-C-800
卡爪型号	WAC-SJL 500	WAC-SJL 630	WAC-SJL 630
Id. No. / 套	5315987	5315988	5315988
长度 L	150	200	200
宽度 B	52	60	60
高度 H	46	50	50
kg / 套	12.6 kg	21.6 kg	21.6 kg

SJLS-C

自定心
键槽型

SJLS-M

自定心
公制齿

高精度 6 爪 (2+2+2) 均衡式卡盘
Ø 225 - 400 mm

- 相对应的2个卡爪保持均衡
- 均衡式机械锁紧

应用/客户利益

- 用于易变形工件的夹紧
- 通过2+2+2 卡爪夹紧，变形小
- 轴向和径向夹紧精度高
- 全密封和油浴润滑
- 适用于高速

技术参数

- 采用2+2+2平衡系统，6点接触式夹持
- 通道用于空气和/或冷却液的书店（2种介质供给）
- 离心力补偿
- **proofline® 系列** = 完全密封 - 低维修率

标准配置

- 6 爪卡盘带安装螺钉和调整键
- 润滑油

卡盘打开位置 = 右端位置

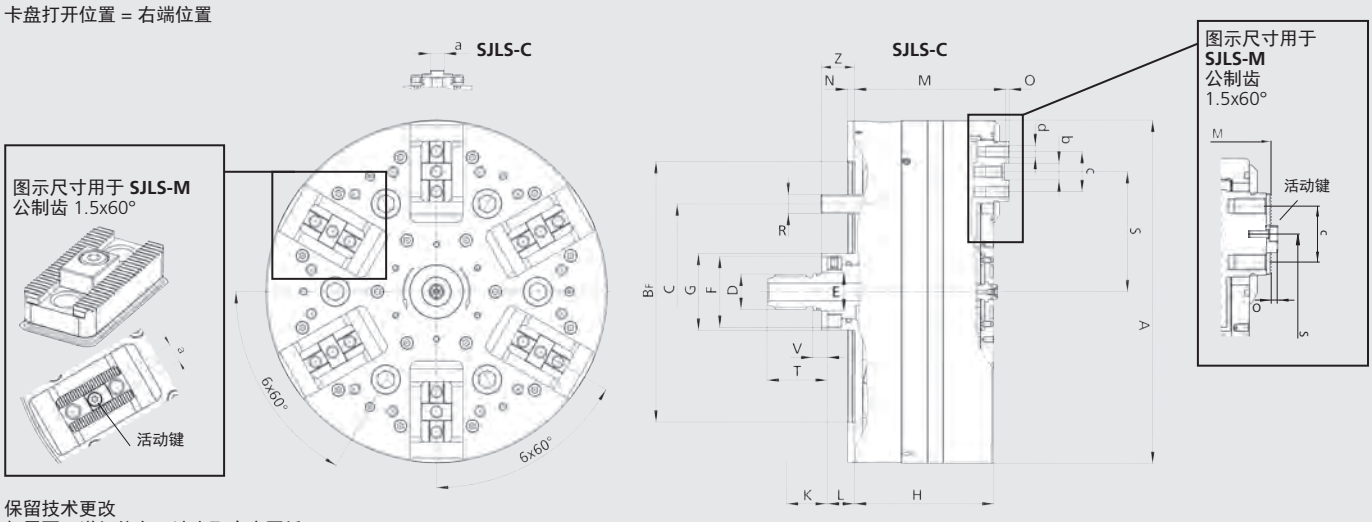

保留技术更改
如需要更详细信息，请索取客户图纸

SMW-AUTOBLOK 型号			SJLS-C-225	SJLS-M-225	SJLS-C-290	SJLS-M-290	SJLS-C-400	SJLS-M-400
安装型式			Z170	Z170	Z220	Z220	Z300	Z300
	A	mm	225	225	290	290	400	400
	Bf H6	mm	170	170	220	220	300	300
	C	mm	133.4	133.4	171.4	171.4	235	235
	D	mm	M24	M24	M30	M30	M42 x 3	M42 x 3
	E f7	mm	25	25	32	32	44	44
	F	mm	47	47	60	60	82	82
	G	mm	51	51	65	65	90	90
	H	mm	68	68	88	88	119	119
滑块行程	K	mm	11.5	11.5	15	15	20.8	20.8
滑块位置最小	L	mm	43.25	43.25	53	53	74.9	74.9
滑块位置最大	L	mm	54.75	54.75	68	68	95.7	95.7
	M	mm	76	78.5	98	101	133	137
	N	mm	5	5	6	6	8	8
	O	mm	2.5	3	3	3,5	4	3.5
	R	mm	M12 (6 x 60°)	M12 (6 x 60°)	M16 (6 x 60°)	M16 (6 x 60°)	M20 (6 x 60°)	M20 (6 x 60°)
最大	S	mm	79	79	101.5	101.5	139	139
最小	S	mm	73	73	93.5	93.5	128	128
	T	mm	40	40	51	51	70	70
	V	mm	10	10	12.2	12.2	17	17
保护套筒长度	Z	mm	47.1	47.1	58.1	58.1	82.1	82.1
键宽度	a	mm	10	10	12	12	14	14
	b	mm	11	-	14	-	19	-
	c	mm	27 (2 x 13.5)	27 (2 x 13.5)	34 (2 x 17.0)	33 (2 x 16.5)	45 (2 x 22.5)	45 (2 x 22.5)
	d	mm	M8 (3x)	M8 (3x)	M10 (3x)	M10 (3x)	M12 (3x)	M12 (3x)

高精度6爪（2+2+2）均衡式卡盘
Ø 225 - 400 mm

■ 相对应的两个卡爪保持均衡
■ 均衡式机械锁紧

SJLS-C
自定心
键槽型

SJLS-M
自定心
公制齿

技术参数

SMW-AUTOBLOK 型号		SJLS-C-225	SJLS-M-225	SJLS-C-290	SJLS-M-290	SJLS-C-400	SJLS-M-400
每卡爪行程 BH	mm	6	6	8	8	11	11
均衡行程在卡爪行程中间时	mm	±1	±1	±1	±1	±2.5	±2.5
最大驱动力	kN	30	30	42	42	58	58
最大夹紧力	kN	45	45	65	65	90	90
最大转速	r. p. m.	3700	3700	2800	2800	1800	1800
重量（不带顶爪）	kg	20	20	44	44	115	115
转动惯量	kg. m²	0.13	0.13	0.46	0.46	2.33	2.33

订单一览

SMW-AUTOBLOK 型号	SJLS-C-225	SJLS-M-225	SJLS-C-290	SJLS-M-290	SJLS-C-400	SJLS-M-400
安装型式	Z170	Z170	Z220	Z220	Z300	Z300
id.no.	162675	162895	162680	162896	162685	162897
六角套筒扳手	202881		201064		203795	
润滑油（RENOLIN CLPF320 SUPER）1升	202532					

卡爪用于卡盘 SJLS

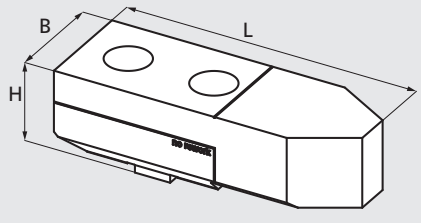

顶卡爪WAC-SJL（键槽型）

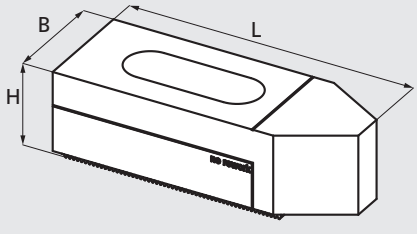

顶卡爪WAM-SJL（公制齿）

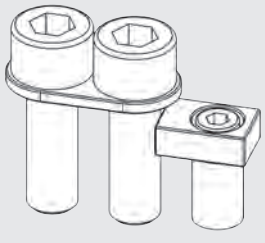
安装套件WAM-SJL

SMW-AUTOBLOK 型号	SJLS-C-225	SJLS-M-225	SJLS-C-290	SJLS-M-290	SJLS-C-400	SJLS-M-400
卡爪型号	WAC-SJL 225	WAM-SJL 225	WAC-SJL 290	WAM-SJL 290	WAC-SJL 400	WAM-SJL 400
Id. No. / 套	5300950	539053	5300955	539055	5301053	5301052
安装套件（仅WAM）/套		203572		203573		204115
长度 L	94	84	115	108	150	153
宽度 B	20	20	40	40	52	52
高度 H	32	32	36	35	46	46
kg / 套	2.2 kg	1.8 kg	5.4 kg	4.9 kg	12.5 kg	12.5 kg

IEP-D

2+2+2 运动
英制齿

IEP-C

2+2+2 运动
键槽型

高精度 6 爪 2+2+2 均衡式卡盘
Ø 400 - 800 mm

- 中实
- 均衡式机械锁紧
- 离心力补偿

应用/客户利益

- 夹持薄壁类工件
- 2+2+2夹紧系统，径向变形小
- 适用于水平或立式机床

IEP-D: 英制齿基爪
(3/32"x90° 规格 500-630-800, 1/16"x90° 规格 400)
IEP-C: 键槽型基爪

技术特点

- 采用2+2+2平衡系统，6点接触式夹持
- 从OP10到OP20的行程可从大到小调节
- 长效润滑脂润滑，夹紧力恒定
- 离心力补偿用于高主轴转速
- **proofline® 卡盘** = 完全密封 – 低维修率

标准配置

卡盘带安装螺钉
1 套软爪
1 均衡式行程调节键

订货示例

卡盘IEP-D 500/Z380

实际夹紧力图

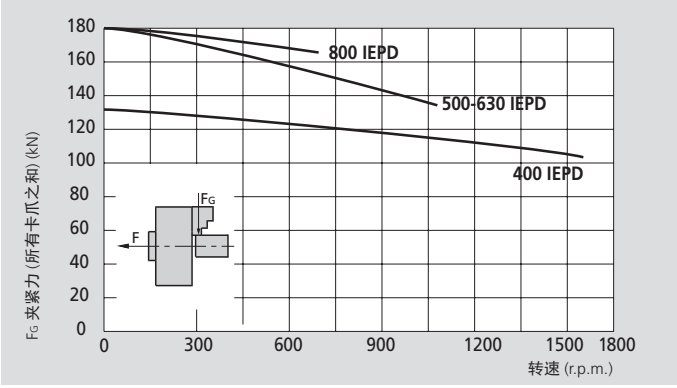

本图表中的数据适用于6爪卡盘，并且根据维修手册使用原始润滑油最新润滑的情况下，使用标准软爪夹持在不超出卡盘外径处测量静态和动态夹紧力。

⚠ **安全建议/损坏的危险:**
当使用较高/较重的卡爪和/或夹持较大的直径时，需相应的减少推拉力/转速。

技术参数

SMW-AUTOBLOK 型号 卡爪数量		IEP-D 400 | IEP-C 400 2+2+2	IEP-D 500 | IEP-C 500 2+2+2	IEP-D 630 | IEP-C 630 2+2+2	IEP-D 800 | IEP-C 800 2+2+2
卡爪径向行程	mm	10	15	15	15
卡爪补偿量	mm	±2.5	±4	±4	±4
斜楔轴向行程	mm	20	30	30	30
最大推拉力**	kN	90	120	120	120
最大夹紧力**	kN	130	180	180	180
最高转速	r.p.m.	1600	1100	800	650
重量 (不含卡爪)	kg	145	260	410	670
转动惯量	kg·m²	2.9	8.5	20	55
硬爪 （1套三个*） 用于 **IEP-D**	Id. No.	12083036	12084546	12084546	12084546
软爪 （件） 用于 **IEP-D**	Id. No.	12073000	12074040	12075050	12075050
软爪 （件） 用于 **IEP-C**	Id. No.	12043060	12044050	12045050	12045050
推荐的驱动油缸	型号	**SIN-S 100/125/150**	**SIN-S 150/175/200**	**SIN-S 150/175/200**	**SIN-S 150/175/200**

* 每个卡盘需要2 套 (=6 件)
** 内撑可减少 30 % 的推拉力

SMW-AUTOBLOK
297

高精度 6 爪 2+2+2 均衡式卡盘
Ø 400 - 800 mm

- 中实
- 均衡式机械锁紧
- 离心力补偿

IEP-D
2+2+2 运动
英制齿

IEP-C
2+2+2 运动
键槽型

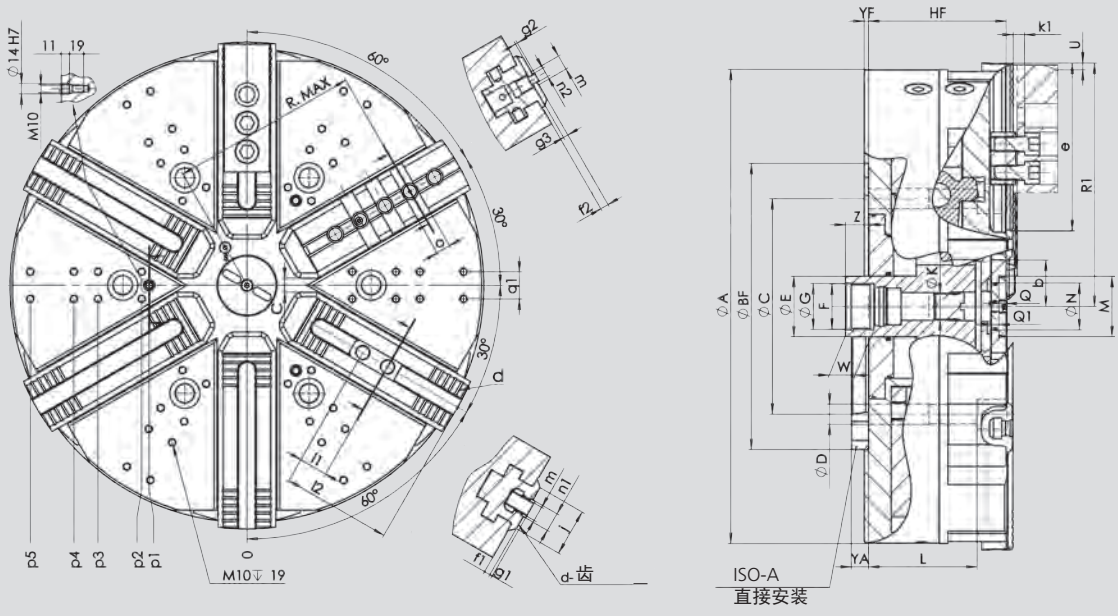

保留技术更改
如需要更详细信息，请索取客户图纸

SMW-AUTOBLOK 型号			IEP-D 400	IEP-C 400	IEP-D 500	IEP-C 500	IEP-D 630	IEP-C 630	IEP-D 800	IEP-C 800
	A	mm	419	419	510	510	630	630	800	800
	BF H6	mm	300	300	380	380	380	380	520	520
	C	mm	235	235	330.2	330.2	330.2	330.2	463.6	463.6
	D	mm	21	21	25.5	25.5	25.5	25.5	25.5	25.5
	E	mm	75	75	80	80	80	80	80	80
	F	mm	M60 x 1.5	M60 x 1.5	M60 x 1.5	M60 x 1.5	M60 x 1.5	M60 x 1.5	M60 x 1.5	M60 x 1.5
	G H8	mm	61	61	61	61	61	61	61	61
	HF	mm	154	154	184	184	184	184	184	184
通孔	**K**	mm	25.5	25.5	33	33	33	33	33	33
	L	mm	130	130	144	144	144	144	144	144
	M	mm	M80 x 2	M80 x 2	M80 x 2	M80 x 2	M80 x 2	M80 x 2	M80 x 2	M80 x 2
	N H8	mm	62	62	62	62	62	62	62	62
	Q	mm	10	10	10	10	10	10	10	10
	Q1	mm	10	10	10	10	10	10	10	10
卡盘张开	**R1**	mm	212	212	263.5	263.5	323.5	323.5	408.5	408.5
卡爪行程	**U**	mm	10	10	15	15	15	15	15	15
	W	mm	38	38	38	38	38	38	38	38
最大/最小	**Z**	mm	16/-4	16/-4	61/31	61/31	61/31	61/31	61/31	61/31
最小	**b**	mm	45	45	46.5	46.5	46.5	46.5	46.5	46.5
最小	**c**	mm	2.9	2.9	3.5	3.5	3.5	3.5	3.5	3.5
	d	inch	1/16"x 90°	-	3/32"x 90°	-	3/32"x 90°	-	3/32"x 90°	-
	e	mm	150	150	174	174	234	234	319	319
	f1	mm	8	-	8	-	8	-	8	-
	f2	mm	-	8	-	11	-	11	-	11
	g1	mm	3.5	-	3.5	-	3.5	-	3.5	-
	g2	mm	-	3	-	3	-	3	-	3
	g3	mm	-	3.5	-	6.5	-	6.5	-	6.5
	j	mm	58	58	63	63	63	63	63	63
	k1	mm	9	9	15.5	15.5	15.5	15.5	15.5	15.5
	l1	mm	30	38.1	38	38.1	38	38.1	38	38.1
最大/最小	**l2**	mm	108/43	-	138/54	-	198/54	-	283/54	-
	m	mm	M16	M16	M20	M20	M20	M20	M20	M20
	n1 h8	mm	21	-	25.5		25.5	-	25.5	-
	n2	mm	-	12.7	-	12.7	-	12.7	-	12.7
	o	mm	-	19.03	-	19.03	-	19.03	-	19.03
径向位置	**p1**	mm	150	150	130	130	130	130	130	130
径向位置	**p2**	mm	140	140	140	140	140	140	165	165
径向位置	**p3**	mm	195	195	-	-	198	198	200	200
径向位置	**p4**	mm	-	-	230	230	230	230	255	255
径向位置	**p5**	mm	-	-	-	-	288	288	290	290
	q1	mm	36	36	36	36	36	36	36	36
	Rmax	mm	-	139	-	198	-	250	-	351
	YF/YA	mm	6 | 23	6 | 23	6 | 23	6 | 23	6 | 23	6 | 23	6 | 23	6 | 23
十字槽数 **(IEP-C)**			-	1	-	2	-	3	-	6

IEP-D

2+2+2 运动
MODULE 2 齿

高精度 6 爪 2+2+2 均衡式卡盘
Ø 1000 - 1600 mm

- 中实
- 均衡式机械锁紧
- 离心力补偿

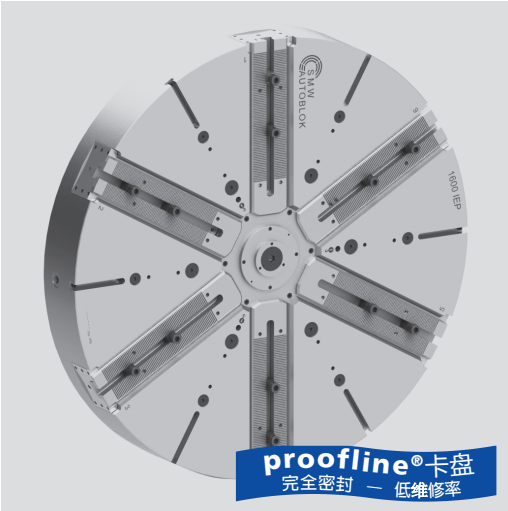

应用/客户利益

- 夹持薄壁类工件
- 2+2+2夹紧系统，低径向变形
- 适用于卧式或立式机床

技术特点

- 采用2+2+2平衡系统，6点接触式夹持
- 从OP10到OP20的行程可从大到小调节
- 长效润滑脂润滑，夹紧力恒定
- 基爪是 MODULE 2 齿 (节距 6.28 mm)
- 离心力补偿用于高主轴转速
- **proofline® 卡盘** = 完全密封 – 低维修率

标准配置

卡盘带安装螺钉
1 套软爪
1 均衡式行程调节键

订货示例

卡盘IEP-D 1250/Z520

实际夹紧力图

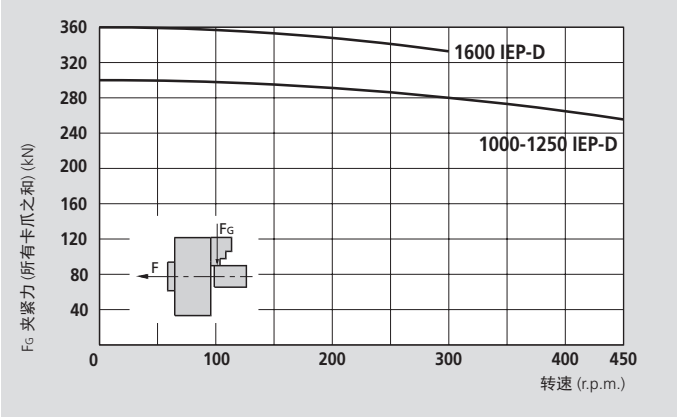

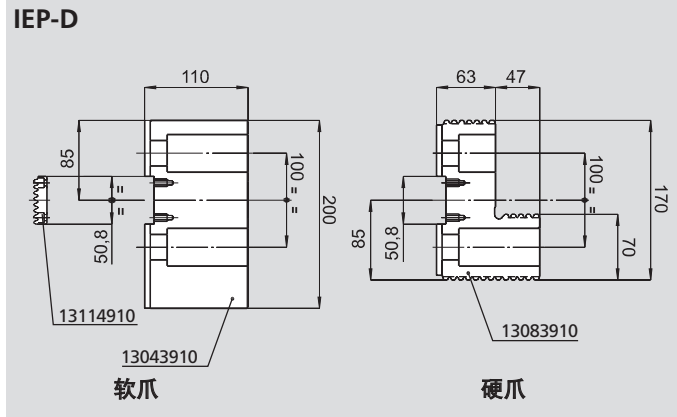

本图表中的数据适用于6爪卡盘，并且根据维修手册使用SMW-AUTOBLOK K67润滑脂最新润滑的情况下，使用标准软爪夹持在不超出卡盘外径处测量静态和动态夹紧力。

⚠ **安全建议/损坏的危险:**
当使用较高/较重的卡爪和/或夹持较大的直径时，需相应的减少推拉力/转速。

技术参数

SMW-AUTOBLOK 型号 卡爪数量		IEP-D 1000 2+2+2	IEP-D 1250 2+2+2	IEP-D 1600 2+2+2
卡爪径向行程	mm	20	20	25
卡爪补偿量	mm	±5	±5	±5
斜楔轴向行程	mm	40	40	50
最大推拉力*	kN	200	200	240
最大夹紧力*	kN	300	300	360
最高转速	r.p.m.	450	400	280
重量(不含卡爪)	kg	1100	1550	2400
转动惯量	kg·m²	127	273	640
硬爪（件）	Id. No.	13083910	13083910	13083910
软爪（件）	Id. No.	13043910	13043910	13043910
推荐的驱动油缸	型号	**SIN-S 200-250**	**SIN-S 200-250**	**SIN-S 200-250**

* 内撑可减少 30 % 的推拉力

SMW-AUTOBLOK
297

高精度 6 爪 2+2+2 均衡式卡盘
Ø 1000 - 1600 mm

- 中实
- 均衡式机械锁紧
- 离心力补偿

IEP-D

2+2+2 运动
MODULE 2 齿

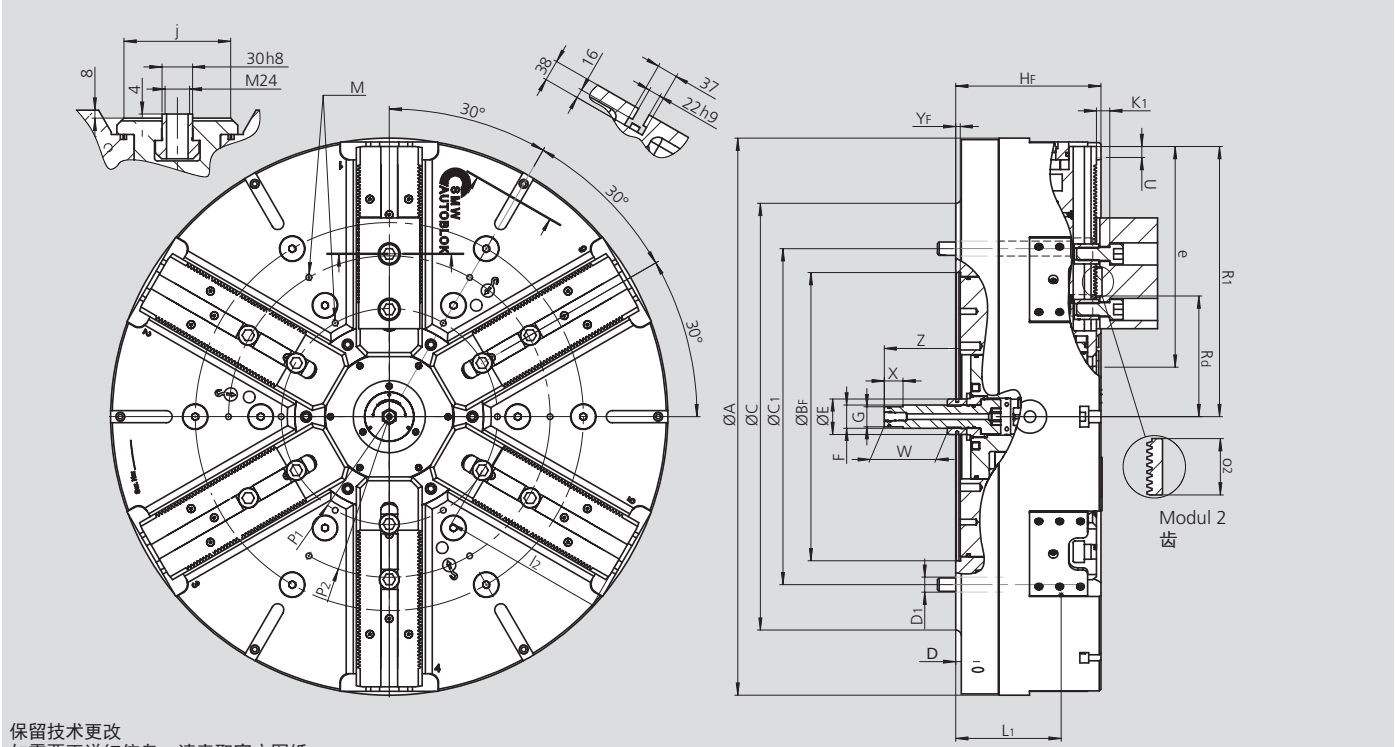

保留技术更改
如需要更详细信息，请索取客户图纸

SMW-AUTOBLOK 型号			IEP-D 1000	IEP-D 1250	IEP-D 1600
	A	mm	1005	1250	1600
	BF H6	mm	520	520	720
	C	mm	700	900	1225
	C1	mm	700	700	1110
	D	mm	10	10	58
	D1	mm	27	27	27
	E	mm	64	64	64
	F	mm	M42 x 3	M42 x 3	M42 x 3
	G H8	mm	36	36	36
	HF	mm	254	254	272
	M		M12x22	M12x22	M16x28
	L1	mm	207	207	225
卡盘张开	R1	mm	498	620.5	811
卡盘张开	Rd	mm	228	228	288.5
卡爪行程	U	mm	20	20	25
	W	mm	114	114	114
	X	mm	34	34	34
	YF	mm	8	8	8
最大/最小	Z	mm	156 / 116	156 / 116	156 / 106
齿	d	M	Module 2	Module 2	Module 2
	e	mm	345	465	595
	j	mm	105	105	131
	k1	mm	24	24	24
最大/最小	l2	mm	295 / 118	417 / 118	531 / 118
	o2	mm	50.8	50.8	50.8
	P1	mm	390	390	760
	P2	mm	580	580	1000

4

AXN®

自动
分度卡盘

自动分度卡盘 Ø 210 - 1250 mm

■ 液压夹紧和分度
■ 2 爪
■ 分度: 4 x 90°/8 x 45°/3 x 120°/6 x 60° 或特殊角度

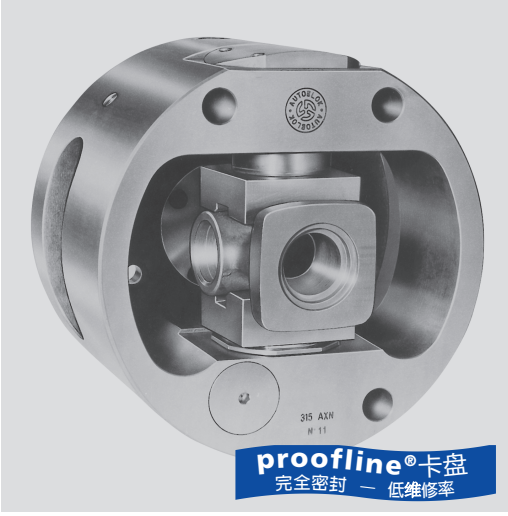

应用/客户利益

- 用于具有直角、45°、60°或120 °轴类零件的全自动高生产率加工
- 大批量高转位精度的零件如阀体、十字轴、或管接头(如下图所示)等的加工

AXN: 自动分度卡盘，液压夹持和分度

技术特点

- 高转速下，高刚度夹持工件，允许较大的切削量
- 高定位精度和重复定位精度
- 内部机构长效润滑的高可靠性分度系统
- 连续自动过程控制，加工十分安全
- **proofline® 卡盘** = 完全密封 – 低维修率

订制部件

连接盘和卡爪

独特的功能

- 经过淬火和磨削加工，抗变形设计，可有效保证刚度和精度
- 易于安装
- 在主轴旋转过程中可进行分度操作，允许多个工作轴之间进行快速转换
- 分度和夹持机构不间断的进行油润滑，并由坚固的滚子轴承系统支撑
- 为实现更高的生产率，在极高的极限转速下，采用了离心力补偿系统
- 非常简单的液压体系，只有4 根管，2 根用于分度机构，2 根用于夹持活塞
- 内部机构完全密封，充分防止冷却液，铁屑，粉尘等的污染
- 通过机床的CNC系统或独立的电器接口，连续自动地控制工件的位置以及其他工作参数

通用操作控制图

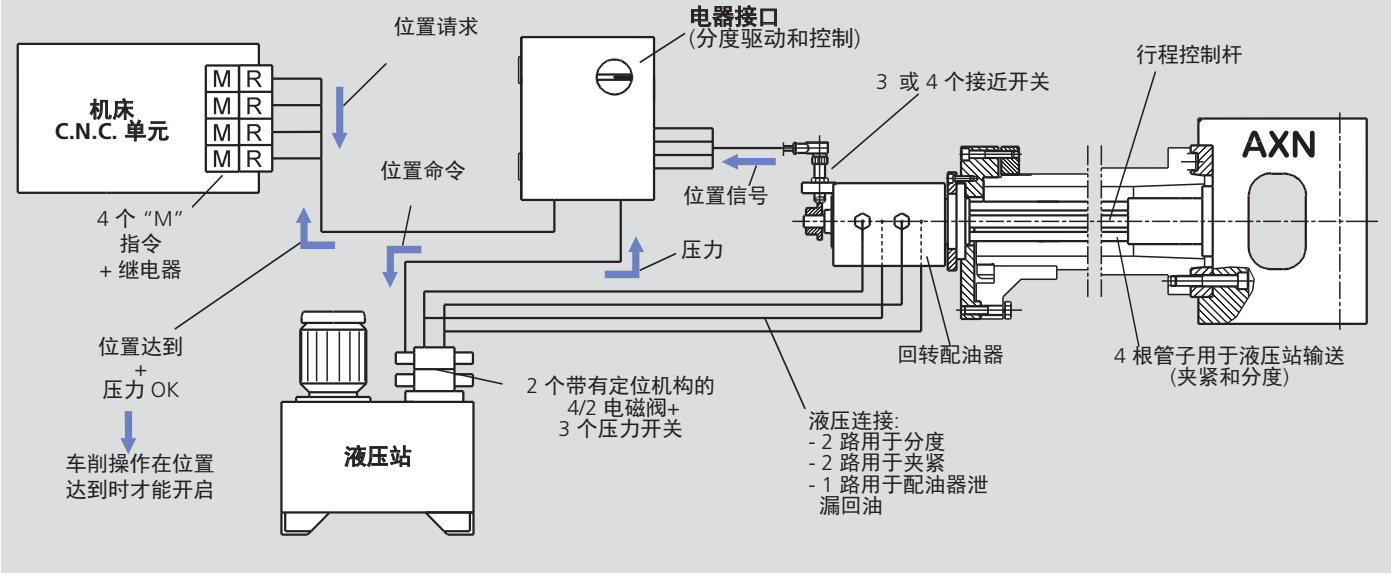

自动分度卡盘 Ø 210 - 1250 mm

■ 液压夹紧和分度
■ 2 爪
■ 分度: 4 x 90°/8 x 45°/3 x 120°/6 x 60° 或特殊角度

AXN®

自动
分度卡盘

独特的分度系统

- 极其简单且严格的分度系统
- 在分度轴上有一个三角形，正方形或多边形，分度轴“A”通过活塞“C”旋转，并由活塞“B”定位
- 需要由四根液压油管进行夹持和分度

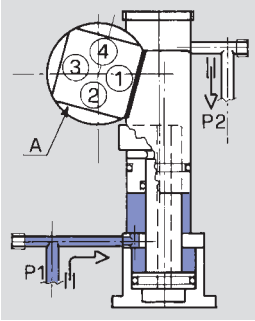

Fig. 1
P1内有压力
分度轴A通过定位器B锁定在位置1，车削加工工件的第一个面

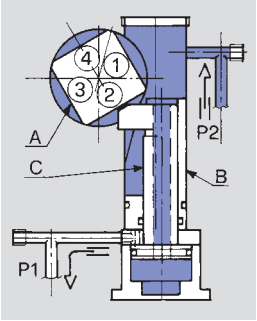

Fig. 2
P2内有压力 (分度)
定位器退回，松开分度轴A，分度头C向前移动，推动轴旋转45°

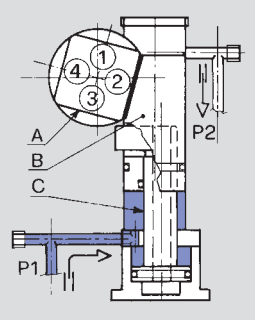

Fig. 3
P1内有压力
分度头C退回，定位器B向前移动，推动轴A旋转90°，并将其锁定于位置2，开始工件第二面的加工.

4

离心力补偿系统

- 为减小由夹持活塞P和卡爪A产生的离心力所造成的夹紧力损失，采用了独特的液压系统设计
- 配重块M位于卡盘体内的一个径向孔内，该孔通过单向阀与液压回路联接
- 在旋转过程中，由配重块所产生的压力增加了夹持活塞的压力，补偿由于离心力所造成的夹紧力损失

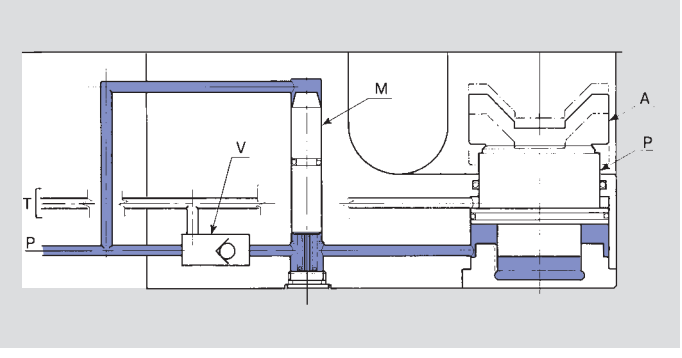

分度位置控制系统

- 分度位置控制系统安装在配油器上，采用连杆系统驱动，通过四个接近开关监测
- 分度爪上的凸轮“E”通过“F”杆、杠杆“H”、杆“G”和回弹簧“M”来移动后部的开关环
- 每个分度位置对应的开关通过开关环“M”驱动，监测此分度位置是否达到

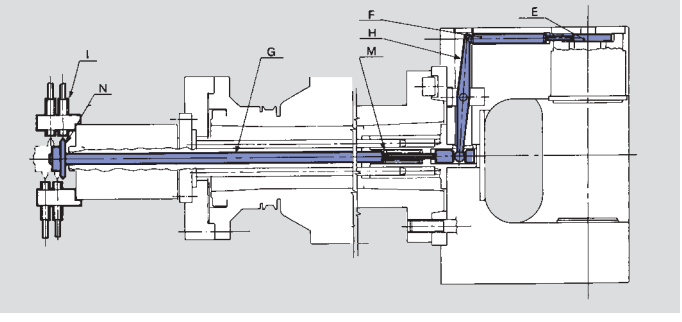

AXN分度卡盘和前置式HYD-S动力卡盘可互换

AXN卡盘可方便快捷地与3爪或4爪前置式HYD-S动力卡盘交换。配油器和管束仍旧保留在机床上驱动卡盘。

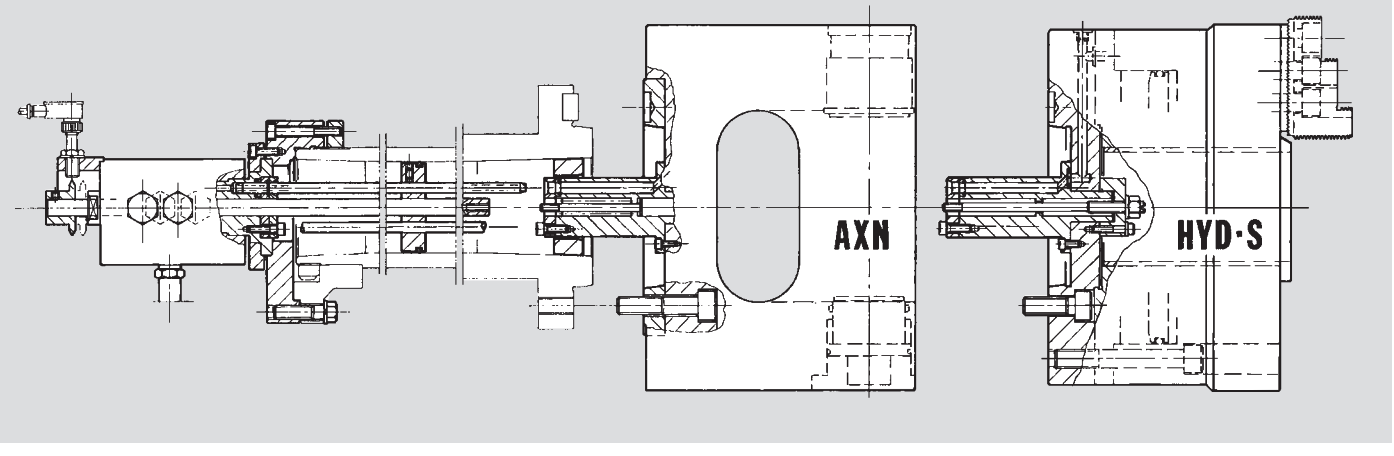

AXN®	AXN®-R	
自动 分度卡盘 标准卡盘体	自动 分度卡盘 加强卡盘体	**AXN 自动分度卡盘 Ø 210 - 1250 mm** ■ 分度: 4 x 90°/8 x 45°/3 x 120°/6 x 60° 或特殊角度 **AXN-R 自动分度加强卡盘 Ø 210 - 315 mm** ■ 分度: 4 x 90°/8 x 45°/3 x 120°/6 x 60° 或特殊角度

对于我的工件，哪种卡盘合适?

- AXN分度卡盘完整的产品线，设计用于夹持和分度市场上所有种类的多轴零件.

- 在下面的图中需要重点审核的尺寸：
  - G直径 > 工件最长对角线长度
  - T 尺寸 + 分度卡爪空间 > 工件高度的1/2

- 另一个检查零件是否可以在专用卡盘上分度的方法，是画一个卡爪在中心夹紧位置的简图，然后在卡盘体内旋转360°

- 除了工件的尺寸外，如夹紧力，夹紧位置的行程，工件距离卡盘端的悬伸长度，充足的刀具空间和工件工序等参数都是相关联的

注意：需求的卡盘的规格不仅仅是由工件的尺寸和重量来确定，也由加工过程来确定，因此AXN卡盘规格必须根据SMW-AUTOBLOK来确定。

在这个过程中的每一步，有经验的SMW-AUTOBLOK技术人员都能给您帮助，不要犹豫，联系他们吧。

如果精加工以 同一转速来完成，可以达到 **最高的精度**
（恒定的转速）

尺寸

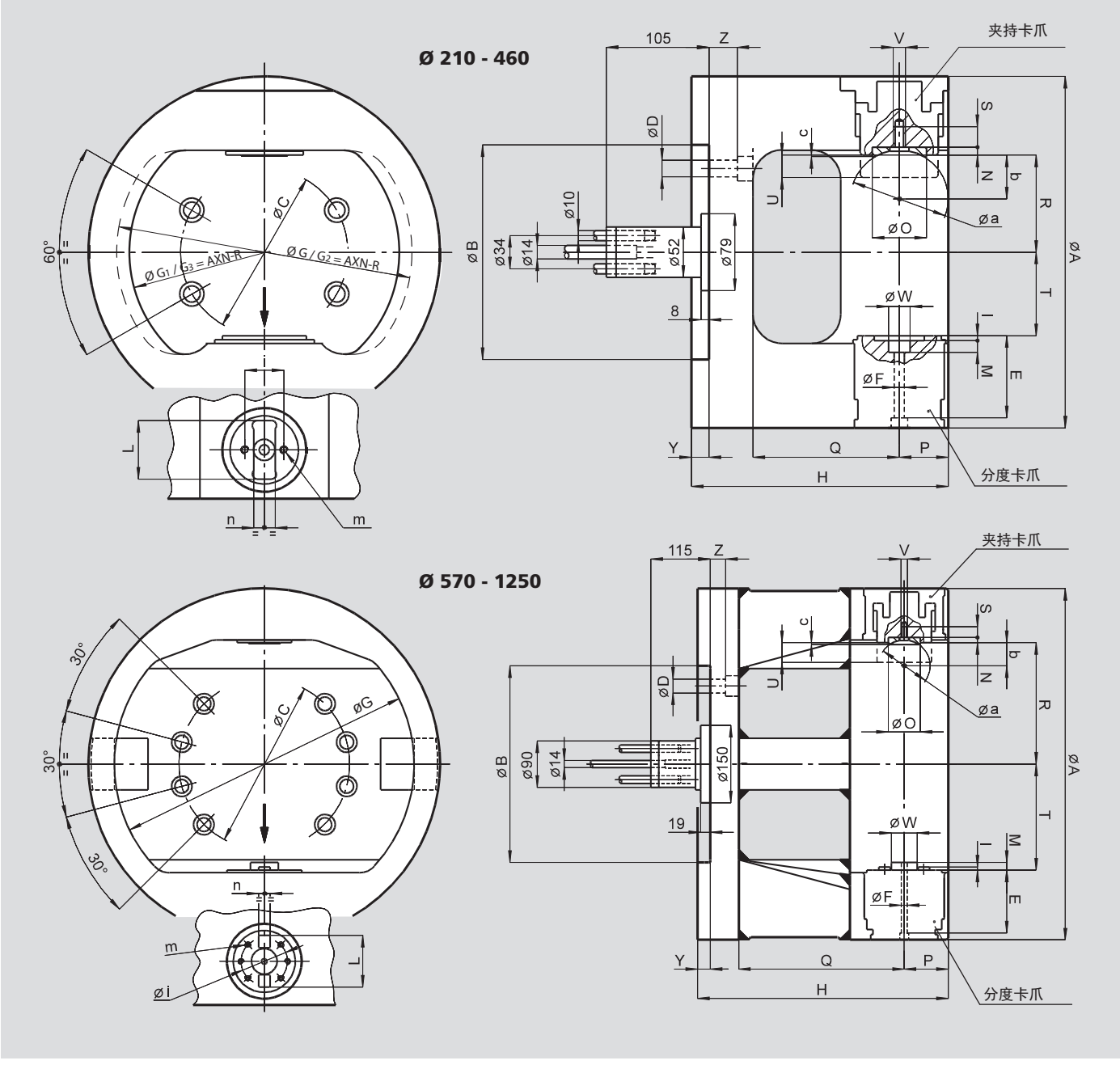

AXN 自动分度卡盘 Ø 210 - 1250 mm
■ 分度: 4 x 90°/8 x 45°/3 x 120°/6 x 60° 或特殊角度

AXN-R 自动分度加强卡盘 Ø 210 - 315 mm
■ 分度: 4 x 90°/8 x 45°/3 x 120°/6 x 60° 或特殊角度

AXN®
自动
分度卡盘
标准卡盘体

AXN®-R
自动
分度卡盘
加强卡盘体

ISO-A 连接盘用于 AXN 卡盘

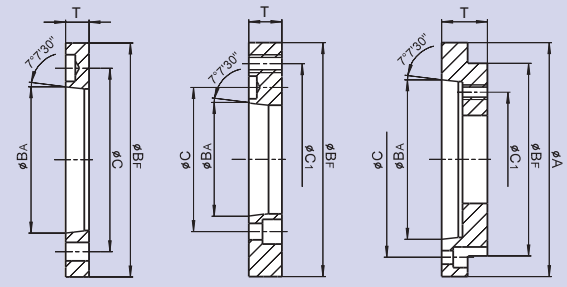

卡盘规格	主轴	型号	Id. No.	A	BF	BA	C	C1	T
210-235	A5	2	24552030	-	170	82.563	104.8	133.4	24
210-235	A6	1	24162500	-	170	106.375	133.4	-	24
254-280-315-360	A6	2	24562530	-	220	106.375	133.4	171.4	24
205-235	A8	3	24182030	210	170	139.719	171.4	133.4	40
254-280-315-360	A8	1	24182500	-	220	139.719	171.4	-	19
400-460	A8	2	24183100	-	300	139.719	171.4	235	30
254-280-315-360	A11	3	24112530	280	220	196.869	235	171.2	50
400-460	A11	1	24113100	-	300	196.869	235	-	21
570-680	A11	2	24115000	-	380	196.869	235	330.2	40
570-680	A15	1	24127100	-	380	285.775	330.2	-	33
850-1250	A15	2	24126100	-	520	285.775	330.2	463.6	40
850-1250	A20	1	24178000	-	520	412.775	463.6	-	25

主要尺寸和技术参数

SMW-AUTOBLOK 型号 AXN			210	235	254	280	315	360	400	460	570	680	850	1050	1250
	A	mm	210	235	254	280	315	360	400	460	570	680	850	1050	1250
	B	mm	170	170	220	220	220	220	300	300	380	380	520	520	520
	C	mm	133.4	133.4	171.4	171.4	171.4	171.4	235	235	330.2	330.2	463.6	463.6	463.6
	D	mm	13	13	17	17	17	17	21	21	27	27	27	27	27
	E	mm	70	70	73	73	84	84	99	99	122	122	142	160	212
	F	mm	5.5	5.5	8.5	8.5	10.5	10.5	10.5	10.5	11	11	11	17	21
工件最大回转直径	G	mm	184	206	228	250	275	315	350	410	490	600	750	900	1080
最大轴向装载窗口	G1	mm	175	197	216	240	261	301	333	394	466	576	730	880	1070
工件最大回转直径	G2	mm	160	180	195	210	245	-	-	-	-	-	-	-	-
最大轴向装载窗口	G3	mm	150	170	183	198	230	-	-	-	-	-	-	-	-
	H	mm	187	194	214	227	252	266	293	323	442	492	570	680	795
	I	mm	4	4	5	5	5	5	5	5	6	6	6	10	10
	L	mm	42	42	45	45	60	60	70	70	100	100	100	154	168
	M	mm	9	9	11	11	12	12	12	12	15	15	15	18	18
	N	mm	3	3	6	6	7	7	10	10	10	10	10	10	10
	O	mm	22	22	36	36	48	48	62	62	62	62	62	70	70
	P	mm	36	36	42	42	53	53	60	60	92	92	95	130	145
	Q	mm	95	102	112	125	136	150	170	200	270	320	385	460	560
最大	R	mm	41.9	54.5	57	70	77	99.5	110	140	180	235	305	360	405
	S	mm	12	12	14	14	18	18	18	18	19	19	19	22	22
	T	mm	30	42.5	45	58	63	85.5	91	121	150	205	270	310	340
卡爪夹紧行程	U	mm	15	15	17	17	23	23	30	30	40	40	55	65	86
	V	mm	M6	M6	M8	M8	M10	M10	M10	M10	M10	M10	M10	M12	M12
	W H6	mm	12	12	18	18	22	22	22	22	50	50	50	55	65
	Y	mm	16	16	16	16	18	18	18	18	25	25	25	25	25
	Z	mm	28	28	32	32	29	29	24	24	50	50	60	70	60
	a	mm	40	40	60	60	100	100	100	100	100	100	100	110	110
	b	mm	17.5	17.5	26	26	45	45	42	42	42	42	42	47	47
	c	mm	0.5	0.5	0.5	0.5	0.5	0.5	1	1	1	1	1	3	3
	i	mm	28	28	35	35	40	40	40	40	90	90	90	130	148
	m	mm	M5	M5	M6	M6	M8	M8	M8	M8	M10	M10	M10	10 x M12	10 x M12
	n H6	mm	12	12	18	18	22	22	22	22	22	22	22	22	22
活塞夹紧面积		cm²	30	30	43	43	63.6	63.6	86.6	86.6	113	113	132	227	530
最大压力		bar	45	45	45	45	45	45	45	45	45	45	45	45	45
最高转速 (1)		r.p.m.	4400	3800	3600	3400	2800	2400	2200	1800	1200	1000	700	500	400
转动惯量		kg·m²	0.17	0.27	0.45	0.69	1.27	2.15	3.4	6.4	20	39	106	290	530
夹持卡爪重量 (1)		kg	0.6	0.6	1.3	1.3	2	2	4	5	6	7	9	15	50
重量		kg	28	32	47	57	82	104	137	182	370	520	890	1600	2200

[1] 要点:
- 最高转速只有在最大压力，并使用不超过上表所示重量的卡爪时，才能达到
- 被加工的工件和两个卡爪必须绕旋转轴非常平衡，如果达不到这个条件，或者卡爪较重时，必须相应降低转速
- 工件可以在主轴旋转时分度；当工件在高转速时，为避免由于工件位于中间位置时重量不平衡而产生振动，建议转速降低至少50%

轴加工卡盘

一次装夹完成

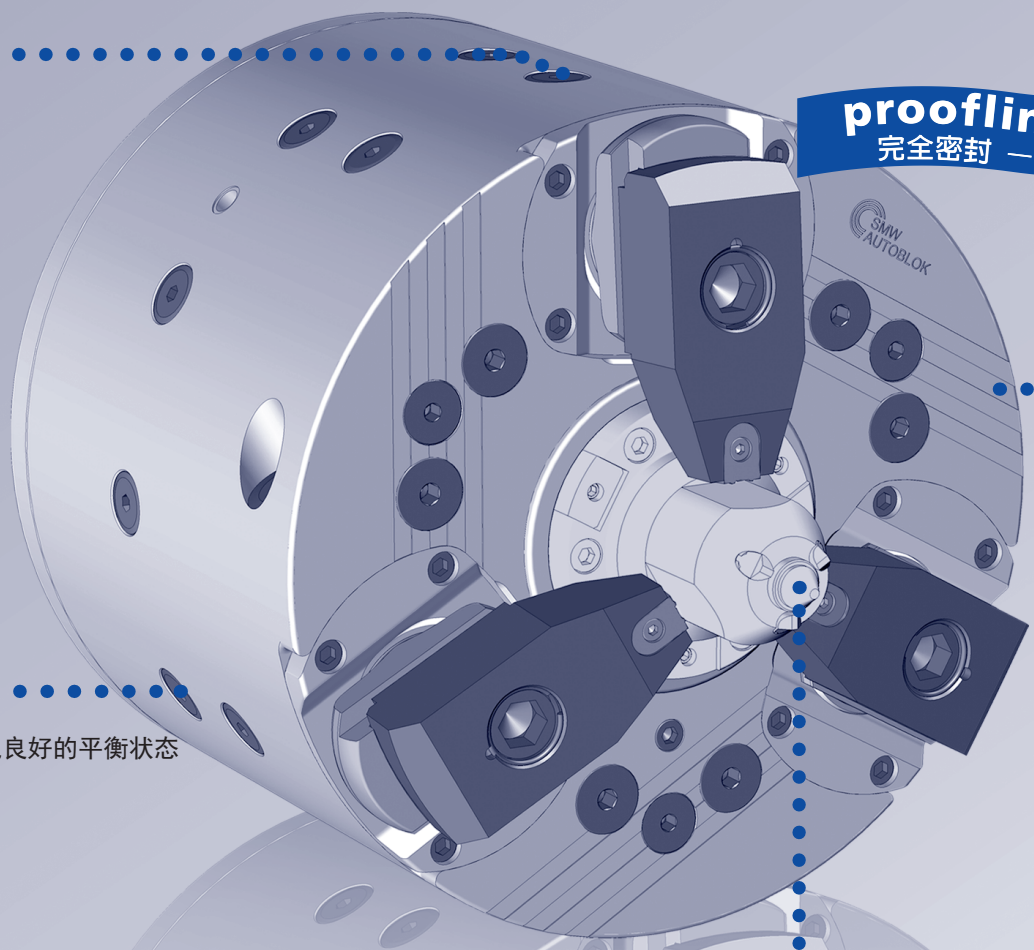

proofline®系列
完全密封 — 低维修率

持久润滑/
填充油

卡盘体
退回
工件由端面
驱动完成

平衡槽
在机器上实现良好的平衡状态

端面驱动
通过双活塞油缸
或弹簧顶尖驱动

应用：一次装夹完成轴的加工

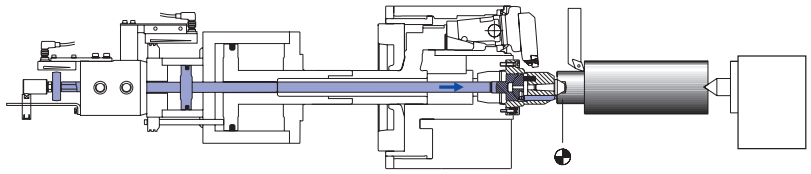

1. 加工夹持直径(只有必要的时候使用自定心卡盘):
卡盘体缩回，工件被夹紧在两个顶尖之间，通过端面驱动来操作。 如果在加工中心孔时该部位直径已经完成加工，这个操作可以省去. 当采用浮动爪卡盘时，该操作是不必要的。

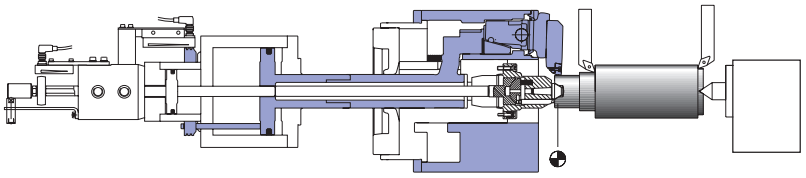

2. 粗加工:
工件通过高夹紧力的卡爪驱动，可以大切削量加工

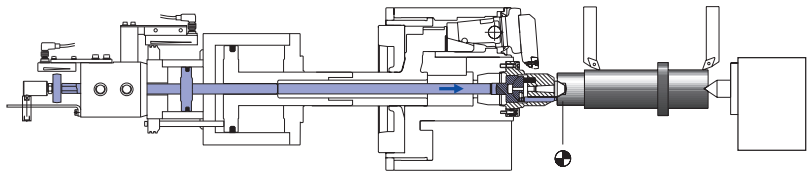

3. 精加工:
卡盘体退回，工件被夹紧在两个顶尖之间，通过端面驱动来完成加工。可加工所有的部位，并达到一个完美的同心度。

带端面驱动

轴的加工

W 215 • W 260 • W 325 • W 460

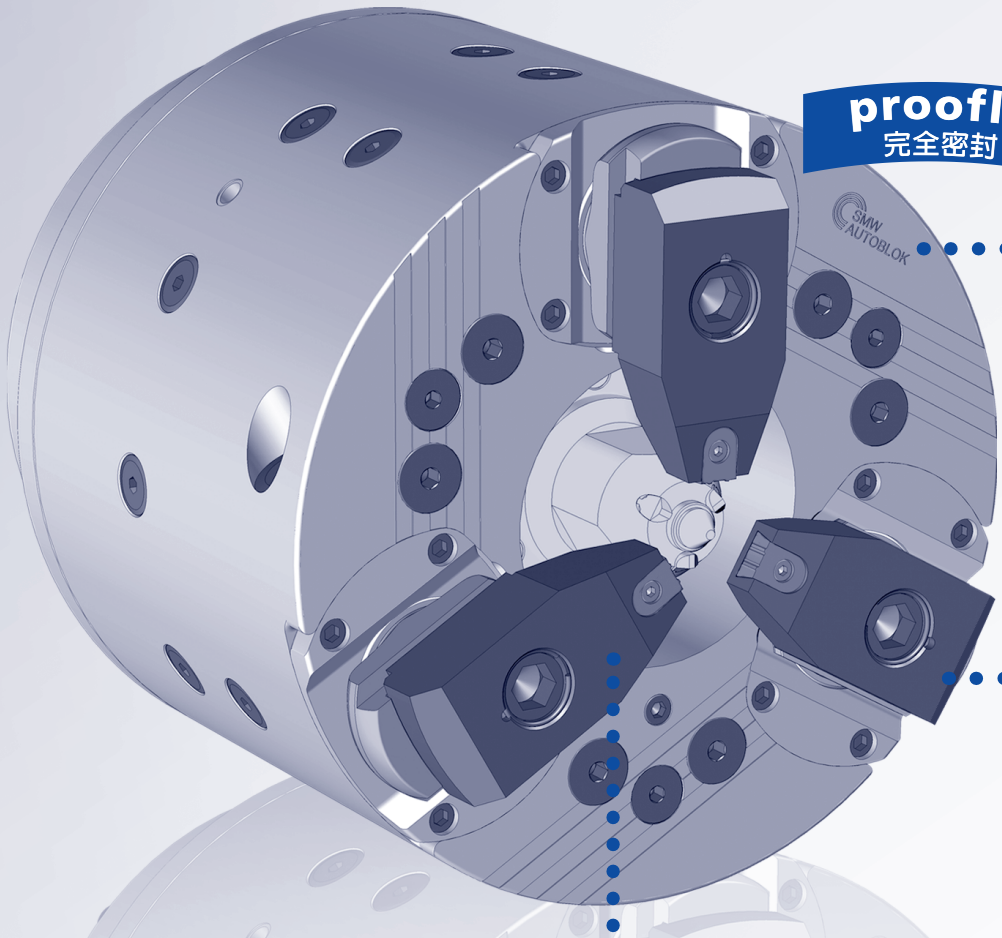

proofline®系列
完全密封 — 低维修率

卡盘体
向前
卡爪高
扭矩传递

夹紧
补偿式或
自定心夹紧

后拉
由**卡爪**的转动
将工件拉到顶
尖

快换卡爪少于1分钟

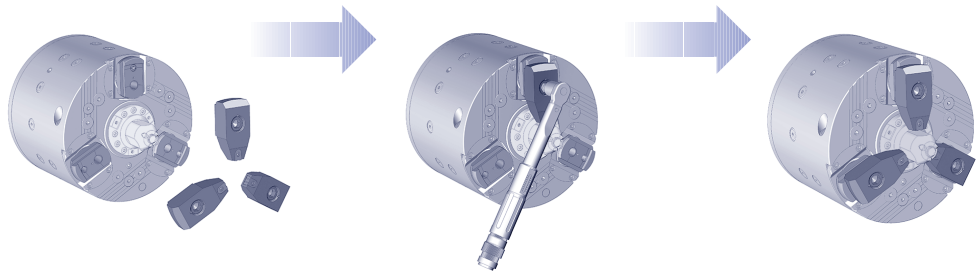

- 快速简单–无松散部件

端面驱动快速更换 少于2分钟

- 最高精度 (端面驱动顶尖跳动 > 0.02 mm TIR)
- 无需调整。标准带自定心端面驱动安装。
  (径向调整 = 选配)*

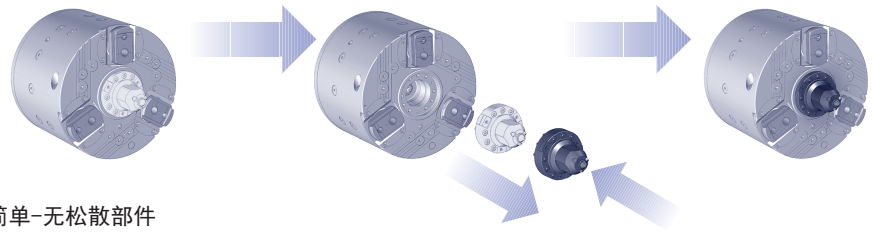

- 快速简单–无松散部件

* 根据要求可提供高精度径向微调的端面驱动类型

型号 1
带固定顶尖端面驱动轴加工卡盘
ZHVD-SZ 或 DCN 双活塞油缸

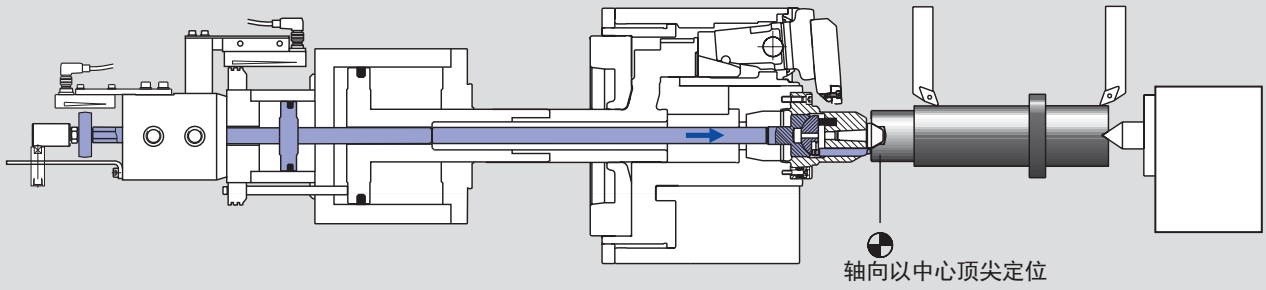

SNF型端面驱动固定顶尖轴加工卡盘
(端面驱动要根据工件来设计制作)

- 轴向以中心孔定位
- 固定顶尖可以保证最高同心度
- 驱动销是通过双活塞油缸ZHVD-SZ的活塞2驱动，
  驱动销顶进工件端面（活塞1是用于卡盘驱动）
- 端面驱动夹紧/松开的位置可通过接近开关/LPS监测
- 最高精度-无需调整！

型号 2
端面驱动弹簧顶尖轴加工卡盘
SIN-L 长行程油缸

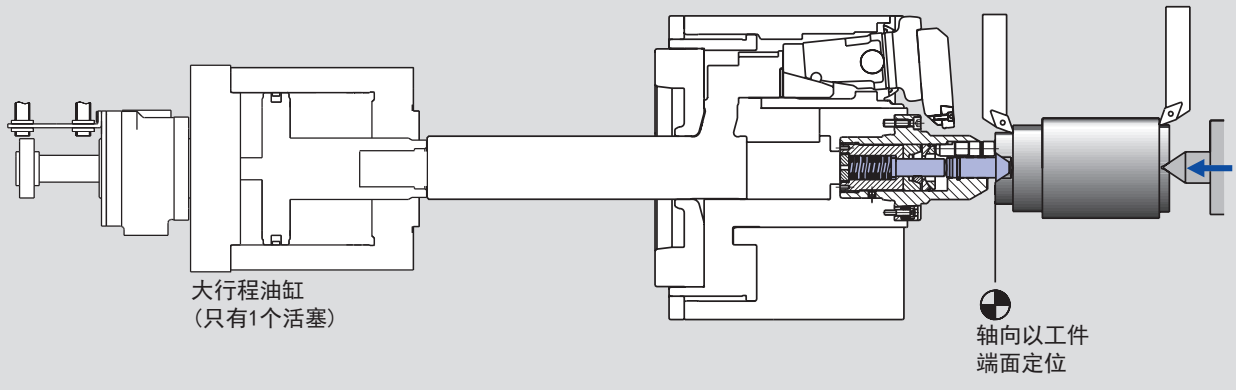

FSB型端面驱动弹簧顶尖
(端面驱动要根据工件来设计制作)

- 轴向以端面定位
- 工件由尾座的推力推向驱动销和弹簧顶尖，
  驱动销顶入工件端面
- 通过一个特殊的内置锁紧机构来保持弹簧顶尖和工作轴的位置
- 最高精度-无需调整！

低维修率 - 低磨损
油润滑

润滑油每年要更换
定期检查油位

润滑油: CGLP ISO VG 68

proofline®卡盘
完全密封 — 低维修率

卡盘规格	W-215 升	W-260 升	W-325 升	W-460 升
水平安装油量	0.25	0.50	1.00	1.50
垂直安装油量	0.50	1.00	1.70	3.00

重新加油

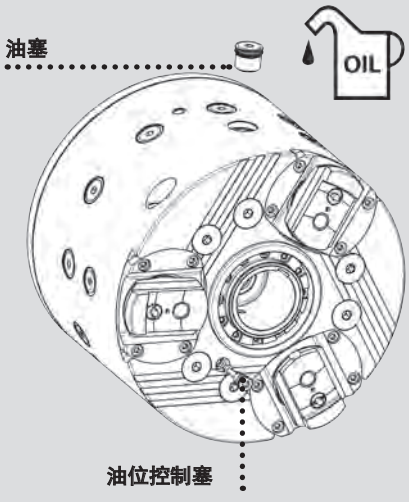

应用

轴

车削加工:
- 同心直径
- 端面
- 外轮廓

铣削加工:
- 润滑油槽
- 槽
- 齿
- 外轮廓

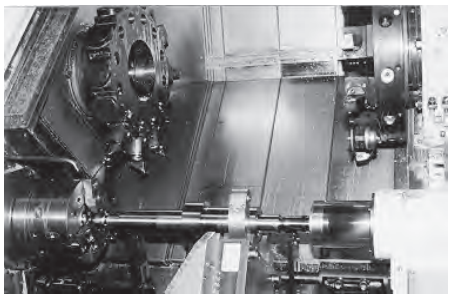

曲轴

车削加工:
- 轴径
- 曲柄侧面
- 曲柄外径

铣削加工:
- 曲柄
- 槽
- 齿
- 润滑油槽

曲轴

车削加工:
- 轴径
- 凸轮端

铣削加工:
- 凸轮轮廓
- 槽
- 齿
- 润滑通道

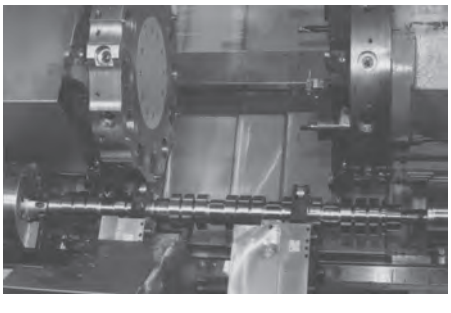

W

轴加工卡盘 Ø 215 - 460 mm

带伸缩卡爪的轴加工卡盘
端面驱动

主要尺寸和技术参数

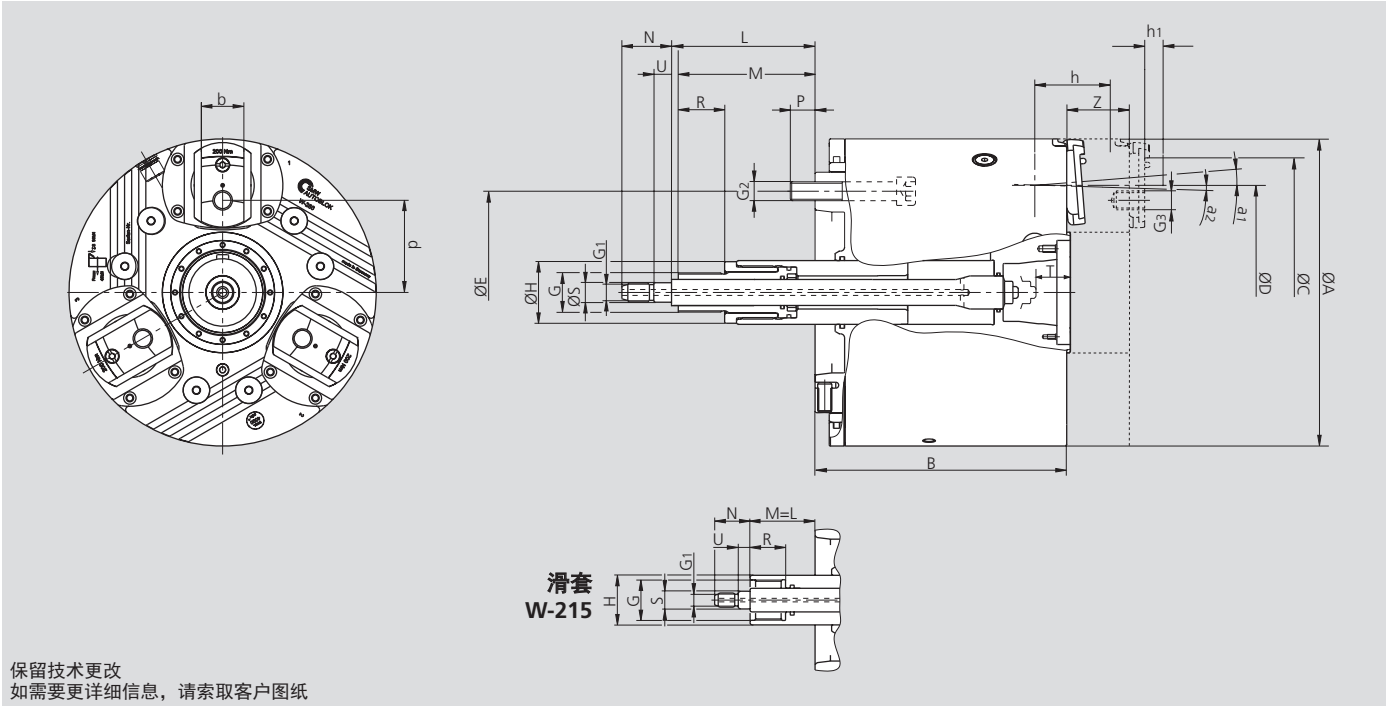

保留技术更改
如需要更详细信息，请索取客户图纸

SMW-AUTOBLOK 型号		W-215		W-260		W-325		W-460	
安装型式		A6	A8	A6	A8	A8	A11	A11	A15
卡盘外径	A	215		260		325		460	
卡盘高度	B	176	211	238	213	285	251	344	309
夹持位置（半径）	C	R92		R115		R143		R205	
最大夹持直径	D	145		175		220		335	
	E	133.4	171.4	133.4	171.4	171.4	235	235	330.2
	G	M34 x 1.5		M33 x 1.5		M45 x 1.5		M85 x 2	
	G_1	M12		M16		M16		M55 x 2	
	G_2	M12	M16	M12	M16	M16	M20	M20	M24
	G_3	M12 x 20		M16 x 24		M20 x 30		M24 x 45	
	H	42		54		70		110	
推杆端面驱动 最小/最大	L	55 / 40	20 / 5	96.5 / 51.5	121.5 / 106.5	106 / 91	140 / 125	119 / 104	154 / 139
最小/最大	M	55 / -4	20 / -39	96.5 / 26.5	121.5 / 51.5	106 / 26.8	140 / 60.8	119 / 24.4	154 / 56.5
	N	30		42		42		42	
	P	15.5	22	18	21	24	26	26	34
	R	30		45		50		50	
	S_{f6}	15		16.5		16.5		56.5	
推杆位置尺寸检查	T	22		29		46		60	
	U	10		15		15		15	
轴向运动/卡爪	Z	44		53		58		65	
卡爪夹紧滑套行程	Z_1	15		17		22		32.5	
松开/剩余行程角	a_1/a_2	4.5° / 1.5°		4.5° / 1.3°		4.5° / 1.3°		5° / 2°	
松开/剩余行程 – 高度 h*	mm	4.0 / 1.3		4.5 / 1.3		5.7 / 1.9		7.7 / 3.1	
最大卡爪行程 – 高度 h*	mm	5.3		5.8		7.6		10.8	
最大补偿量 / 卡爪C型		± 0.6		± 1.0		± 1.5		± 3.3	
	b	30		36		44		52	
	d	65		78		96.5		150.5	
卡爪剩余高度	h1	50		57		72		88	
水平使用时油量	l	0.25		0.50		0.75		1.50	
垂直使用时油量	l	0.50		1.00		1.50		3.00	
最高转速	r.p.m.	5000		4000		3200		1800	
最大推拉力	kN	30		55		75		100	
最大夹紧力 – 参考高度 h*	kN	60		110		150		200	
转动惯量	$kg \cdot m^2$	0.236	0.271	0.639	0.606	1.872	1.734	9.35	8.91
重量（不含卡爪）	kg	40	45	75	70	140	127	364	336

* 当超过高度 h 时，夹紧力减小，必须相应地降低转速

卡爪目录

询问或下载:
www.smw-autoblok.de

轴加工卡盘 Ø 215 - 460 mm

订货一览

W

带伸缩卡爪的轴加工卡盘
端面驱动

供货范围:
补偿式夹紧 (C 型) 卡盘带安装螺钉和安装扳手，润滑油*

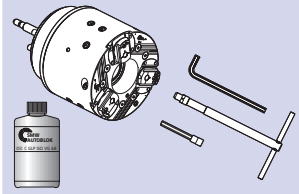

C 型 / 主轴安装型式	W-215	W-260	W-325	W-460
A6	069930	069527		
A8	069932	069444	069525	
A11		069815	068981	069602
A15				069600

供货范围:
自定心夹紧 (S 型) 卡盘带安装螺钉和安装扳手，润滑油*

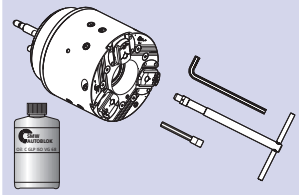

S 型 / 主轴安装型式	W-215	W-260	W-325	W-460
A6	069934	069542		
A8	069936	069546	069552	
A11		069817	069554	069606
A15				069604

* **注意:**
在订货一览中的W-卡盘(型号 1)仅在动力操作端面驱动中使用
使用弹簧顶尖的端面驱动, 必须使用其他的卡盘(型号 2)
正确的Id.No.和相匹配的油缸请咨询我们的工程师
动力操作端面驱动和弹簧顶尖端面驱动不能在同一个卡盘上交替使用

注意:
轴加工卡盘根据要求用于立式机床

驱动油缸

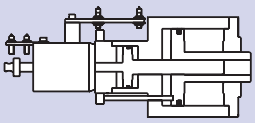

型号 / 双活塞油缸	W-215	W-260	W-325	W-460
ZHVD-SZ	**68-17**	**110-25**	**110-25 / 240-40**	**240-40**
Id. No.	044429	045297	045297 / 045298	045298
DCN			170-40 / 95-50	
Id. No.			33705215	

润滑油

长效油浴润滑油	
油规格	**CGLP ISO VG 68**
容量	**1 liter/1.05 quart (U.S.)**
Id. No.	**197859**

CSC
带伸缩卡爪的曲轴加工卡盘

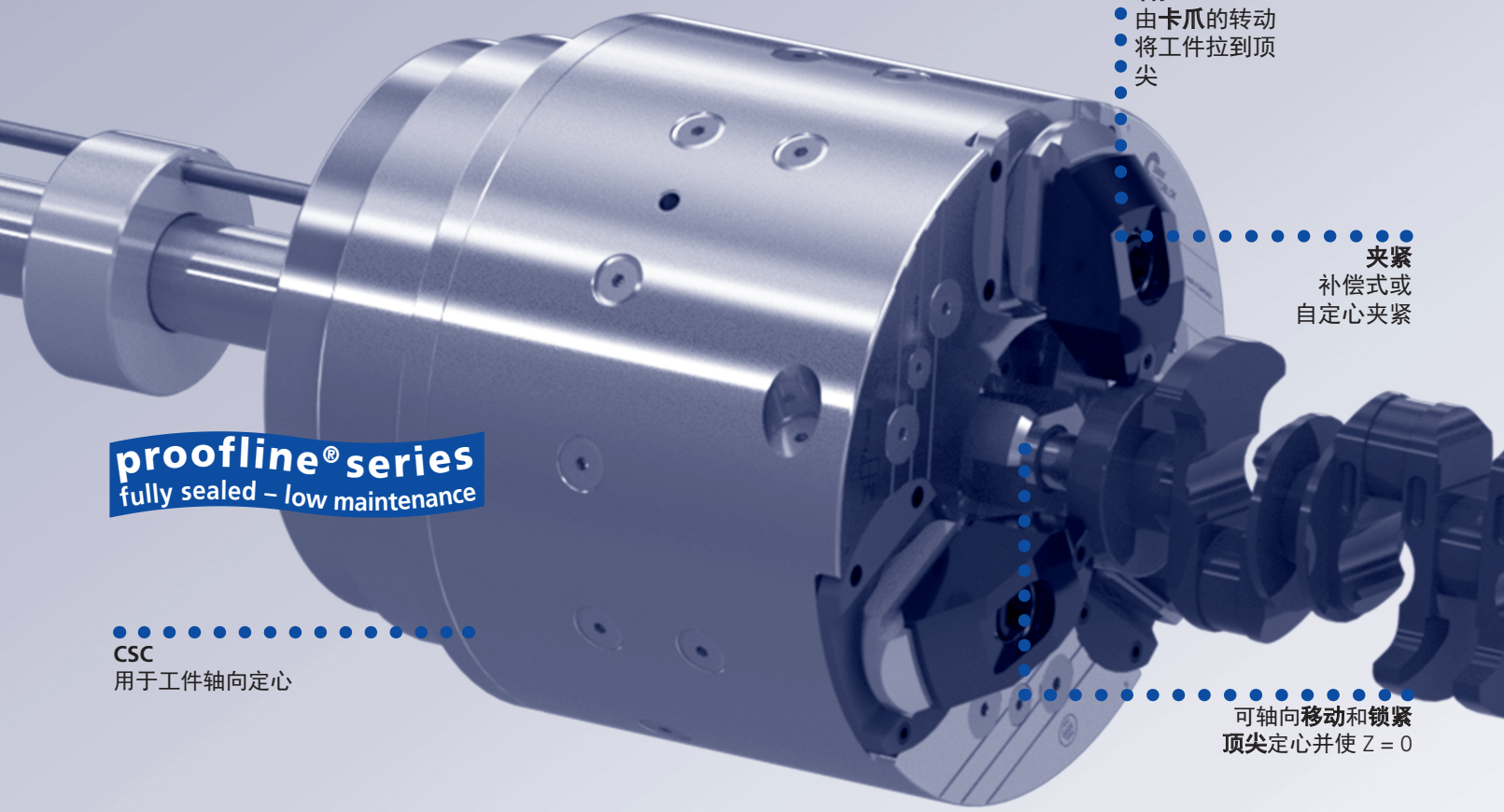

后拉
由**卡爪**的转动
将工件拉到顶
尖

夹紧
补偿式或
自定心夹紧

CSC
用于工件轴向定心

可轴向**移动**和**锁紧**
顶尖定心并使 Z = 0

1

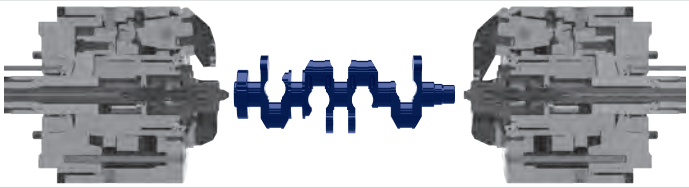

第1步, 加载工件:
- 顶尖缩回
- 卡爪缩回并张开

2

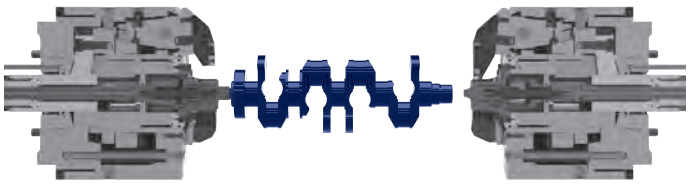

第2步, 创建位置使 Z = 0 :
- 左边顶尖向前移动到其终点，以创建Z = 0的位置并锁定
- 卡爪缩回并张开

3

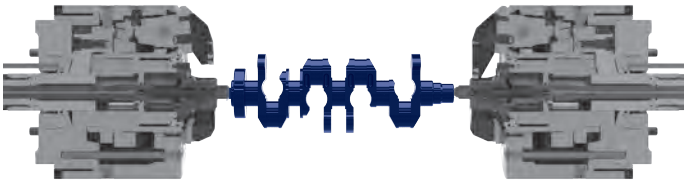

第3步, 定心工件:
- 右边顶尖向前移动以使工件在两个中心之间居中并锁定

4

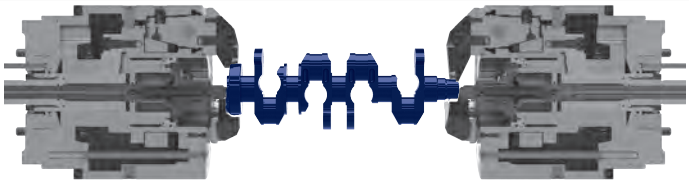

第4步, 夹紧工件:
- 卡爪向前移动并夹紧工件，并具有后拉效果
- 卡爪锁紧

夹具术语

后拉: **CSC曲轴加工卡盘的卡爪**通过旋转运动向内夹紧。**这会在Z轴上-沿顶尖的方向产生后拉动作。后拉动作防止曲轴从中心点被推出**，并保持曲轴在中心轴上的位置精确稳定。这保证了**高同心度精度**。

密封: CSC曲轴加工卡盘已完全密封，并防止**灰尘和冷却液**进入。这样可以防止出现误差，故障和增加磨损，并使系统**极为可靠**。

低维修率:CSC曲轴加工卡盘配有**永久性油浴润滑**。这可以使**机床连续运行**，而无需定期中断维护，从而保证了**机床的使用效率提高**。

夹紧:CSC曲轴加工卡盘的顶尖和卡爪被**液压夹紧在夹紧位置**。这**增加**了夹紧系统的**刚性**并**减少了振动**。这体现在**提高工件质量**和**减少刀具磨损**方面

平衡腔: CSC曲轴加工卡盘在外径上具有径向**平衡腔**。通过卸下插入的平衡配重块，该系统可以轻松地**在机床上精细平衡**。

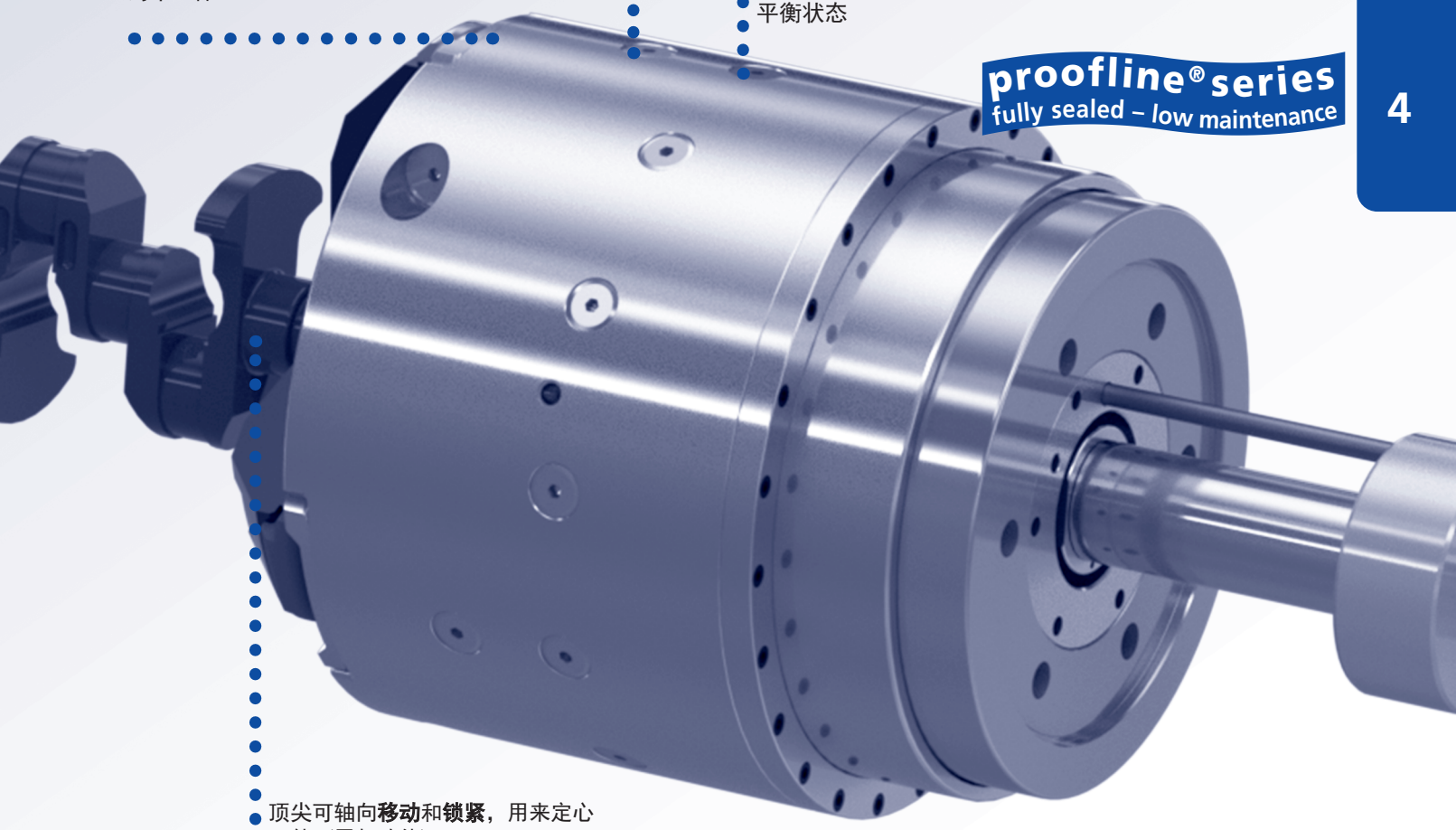

快换卡爪少于1分钟

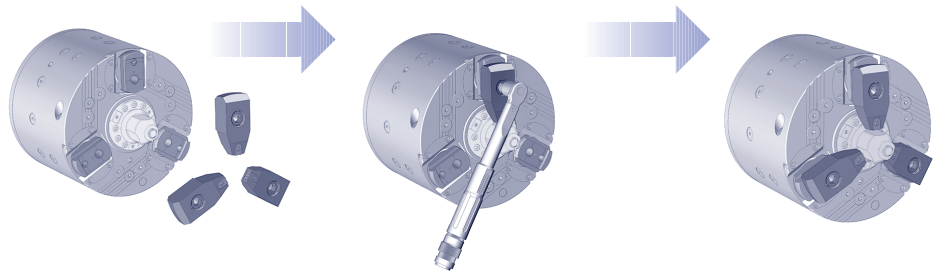

- 快速简单-无松散部件

CSC

带伸缩卡爪的曲轴加工卡盘

曲轴加工卡盘 Ø 260 - 325 mm

主要尺寸和技术参数

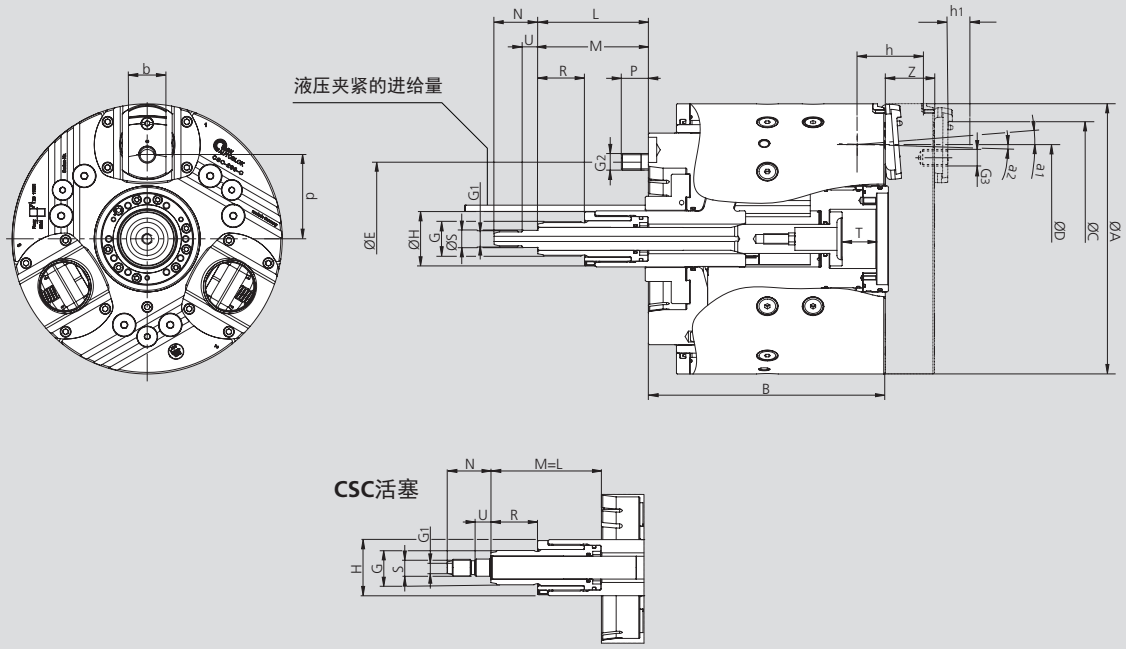

保留技术更改
如需要更详细信息，请索取客户图纸

SMW-AUTOBLOK 型号		CSC-260	CSC-325
安装型式		**A8**	**A8**
卡盘外径	**A**	260	260
卡盘高度	**B**	228	287
夹持位置（半径）	**C**	R115	R115
最大夹持直径	**D**	175	175
	E	171.4	133.4
	G	M33 x 1.5	M33 x 1.5
	G_1	M16	M16
	G_2	M16	M16
	G_3	M16 x 24	M16 x 24
	H	54	54
推杆端面驱动 最小/最大	**L**	106.3 / 66.5	123 / 83
最小/最大	**M**	106.5 / 36.4	123 / 43.8
	N	42	42
	P	21	21
	R	45	45
	S_{f6}	16.5	16.5
推杆位置尺寸检查	**T**	33	33
	U	15	15
轴向运动/卡爪	**Z**	53	53
卡爪夹紧活塞行程	**Z_1**	17	17
松开/剩余行程角	**a_1/a_2**	4.5° / 1.3°	4.5° / 1.3°
松开/剩余行程 – 高度 h*	mm	4.5 / 1.3	4.5 / 1.3
最大卡爪行程 – 高度 h*	mm	5.8	5.8
最大补偿量 / 卡爪C型		± 1.0	± 1.0
	b	36	36
	d	78	78
卡爪剩余高度	h1	57	57
水平使用时油量	l	0.50	0.50
最高转速	l	4000	4000
最大推拉力	r.p.m.	55	55
最大夹紧力 – 参考高度 h*	kN	110	110
转动惯量	kN	0.606	0.606
重量（不含卡爪）	kg·m²	70	70

* 当超过高度 h 时，夹紧力/转速必须相应降低。

卡爪目录

询问或下载:
www.smw-autoblok.de

供货范围:

补偿式夹紧 (C 型) 卡盘带安装螺钉和安装扳手，润滑油*

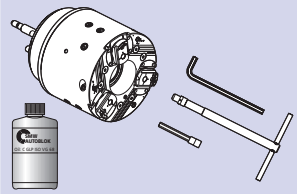

C 型 / 主轴安装型式	CSC-260	CSC-325
A6	-	-
A8	162600	-
A11	-	-
A15	-	-

驱动油缸

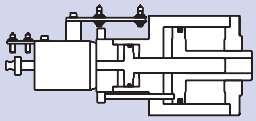

型号 / 双活塞油缸	W-215
DCN	125-30 / 87 / 40
Id. No.	046796

顶尖座

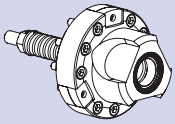

主轴和副主轴用顶尖座 (不带顶尖)	
CSC-260	**CSC-325**
209285	5315643

润滑油

长效油浴润滑油	
油规格	**CGLP ISO VG 68**
容量	**1 liter/1.05 quart (U.S.)**
Id. No.	**197859**

GSA

带伸缩卡爪的轴加工卡盘
端面驱动

轴加工卡盘 Ø 200 - 480 mm

- 补偿爪夹紧
- 带固定或弹性顶尖的端面驱动
- proofline® 卡盘 = 完全密封 – 低维修率

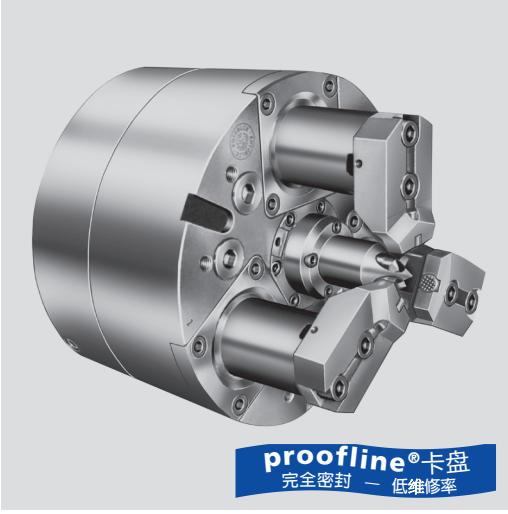

应用/客户利益

- 一次装夹完成轴的加工
- 粗加工采用补偿爪夹持
- 精加工时，卡爪缩回，使用端面驱动来完成所有部位的加工

技术特点

- 伸缩卡爪
- 卡爪补偿夹紧
- 可以通过楔块来调节端面驱动
- 固定顶尖或弹簧顶尖
- 工件后拉至参考定位上，保证了较高的定位精度
- 内部零件表面淬火
- 长效润滑脂润滑
- **proofline® 卡盘** = 完全密封 – 低维修率

标准配置

轴加工卡盘不带端面驱动
带安装螺钉

轴向以中心顶尖定位–动力驱动端面驱动
双活塞油缸驱动 型号 ZHVD-SZ 或 DCN

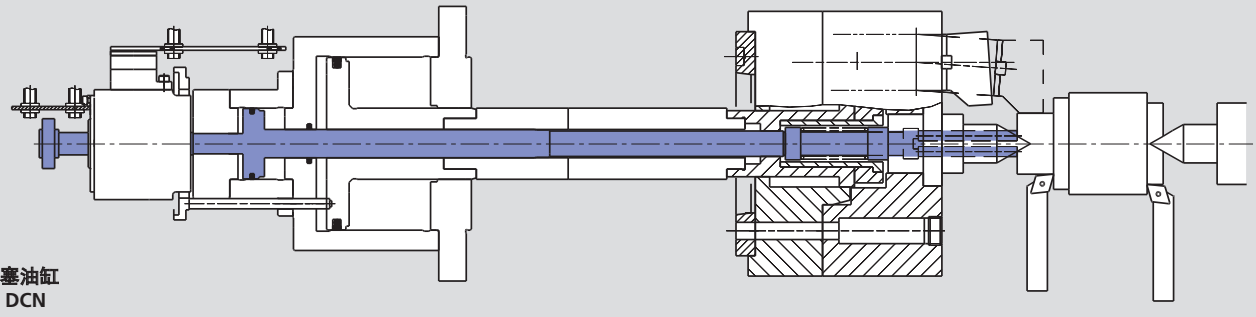

双活塞油缸
型号 DCN

轴向以工件表面定位–弹簧驱动端面驱动
长行程油缸驱动 型号 SIN-L

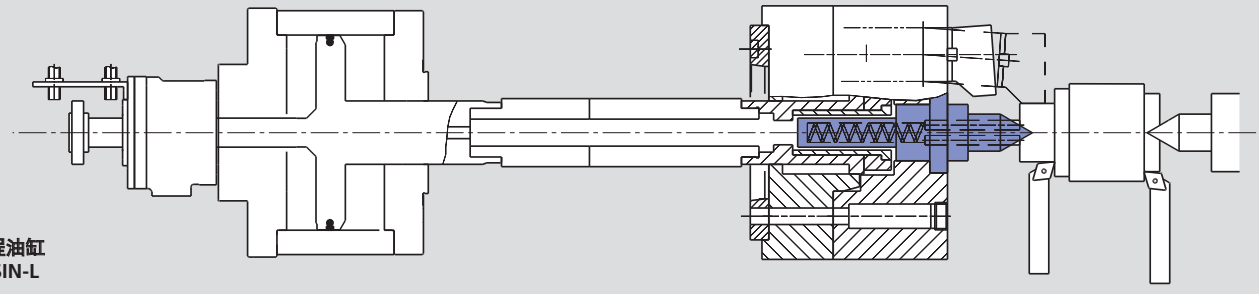

长行程油缸
型号 SIN-L

技术参数

SMW-AUTOBLOK 型号		GSA 200	GSA 260	GSA 320	GSA 480
卡爪数量		3	3	3	3
卡爪角行程 **U°**	deg.	5°	5°	5°	5°
卡爪径向行程 - 高度 **h**	mm	9	10	11.5	15
补偿量 - 高度 **h**	mm	±0.8	±1	±1	±4.5
斜楔行程（全部）	mm	57.5	66.5	77.6	103.9
最大推拉力	kN	40	60	80	200
最大夹紧力 - 高度 **h**	kN	40	65	100	240
最高转速	r.p.m.	4500	4000	3200	1600
重量（不含卡爪）	kg	30	55	100	420
转动惯量	kg·m²	0.15	0.46	1.28	11
推荐的驱动油缸: - 轴向以中心孔定位		**DCN 125 / 30 70 / 25**	**DCN 125 / 30 70 / 25**	**DCN 125 / 30 87 / 40** **DCN 170 / 40 95 / 50**	**ZHVD-SZ 240-40**
- 轴向以工件表面定位		**SIN-L 125**	**SIN-L 150**	**SIN-L 150**	**SIN-L 250**

轴加工卡盘 Ø 200 - 480 mm

- 补偿爪夹紧
- 带固定或弹性顶尖的端面驱动
- proofline® 卡盘 = 完全密封 – 低维修率

GSA

带伸缩卡爪的轴加工卡盘
端面驱动

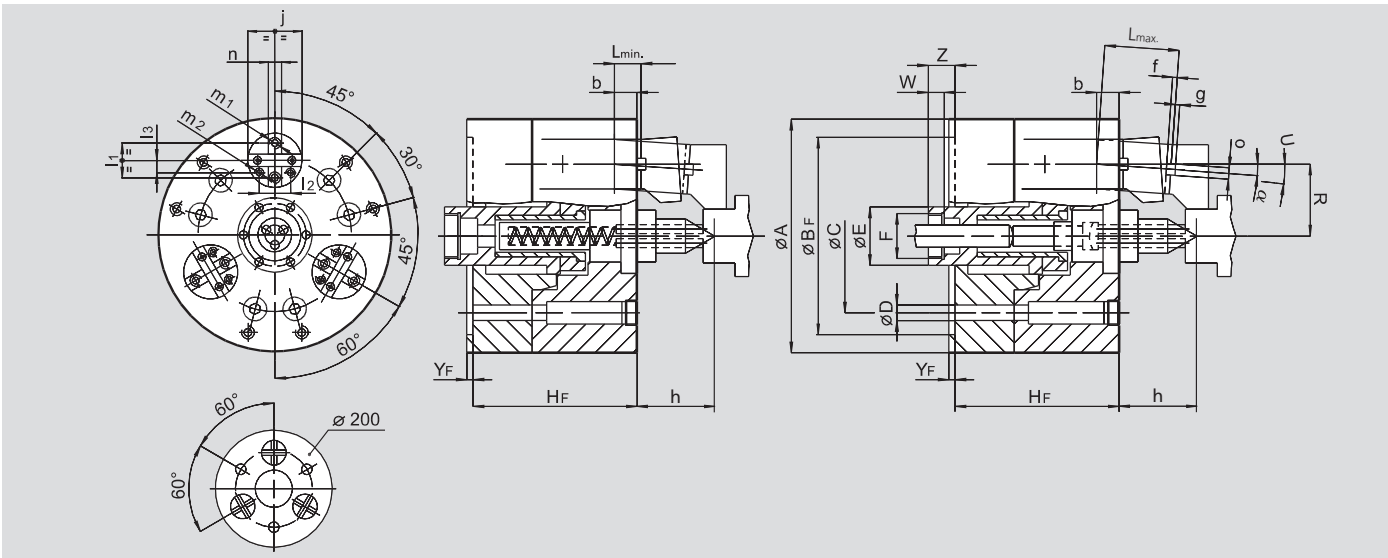

保留技术更改
如需要更详细信息，请索取客户图纸

SMW-AUTOBLOK 型号			GSA 200	GSA 260	GSA 320	GSA 480
	A	mm	200	260	320	480
	BF H6	mm	170	220	280	380
	C	mm	146	171.4	235	330.2
	D	mm	17	17	21	25
	E	mm	50	61	75	105
	F	mm	M38 x 1.5	M50 x 1.5	M56 x 2	M75 x 2
	HF	mm	160	183	215	356
	Lmin.	mm	24	25	33	55
	max.	mm	74	83	98	135
	R	mm	60	75	102.5	153
卡爪角行程	**U**	deg.	5°	5°	5°	5°
	W	mm	18	18	18	30
	YF	mm	6	6	6	18
最小	**Z**	mm	25	27	15.4	27
最大	**Z**	mm	82.5	93.5	93	131
	b	mm	24	25	32	58
	f	mm	4	5	5	7
	g	mm	3	3.5	3	6
参考距离	**h**	mm	80	90	105	115
	j	mm	48	55	65	95
	l1	mm	32	35	42	66
	l2	mm	27	32	35	53
	l3	mm	12	12.5	16	25
	m1	mm	M10	M12	M16	M16
	m2	mm	M8	M10	M12	M16
	n H7	mm	12.68	12.68	12.68	19.03
	o h7	mm	12.68	12.68	12.68	19.03
	α	deg.	3.5°	3.5°	3.5°	3.5°

ISO-A 连接盘用于GSA卡盘

FF 1
直接安装
ISO-A

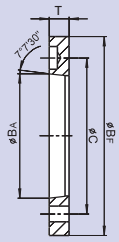

FF 2
减小安装
ISO-A

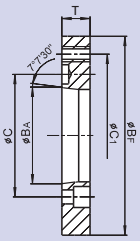

FF 3
增大安装
ISO-A

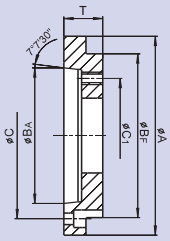

GSA 卡盘	主轴	型号	Id. No.	A	BF	BA	C	C1	T
200	A5	2	24152050	-	170	82.563	104.8	146	24
200	A6	2	24162050	-	170	106.375	133.4	146	24
200	A8	3	24182050	210	170	139.719	171.4	146	40
260	A6	2	24162530	-	220	106.375	133.4	171.4	24
260	A8	1	24182500	-	220	139.719	171.4	-	19
260	A11	3	24112510	280	220	196.869	235	171.4	45
320	A8	2	24183500	-	280	139.719	171.4	235	30
320	A11	1	24113500	-	280	196.869	235	-	21
480	A11	2	24115000	-	380	196.869	235	330.2	40
480	A15	1	24125000	-	380	285.775	330.2	-	23

SMW-AUTOBLOK
297

SCG

2+2爪液压驱动

2+2卡爪补偿卡盘

- 2+2爪液压驱动
- 快换或可调节中心顶尖
- 用于磨削
- 密封和低维护

应用/客户利益

- 用于轴的磨削

技术特点

- 2+2爪液压驱动
- 通过液压管束分配油
- 快换或可调节中心顶尖
- 密封，油浴润滑，维护成本低

标准设备

2+2爪补偿卡盘
不配置中心顶尖和顶爪

产品特征

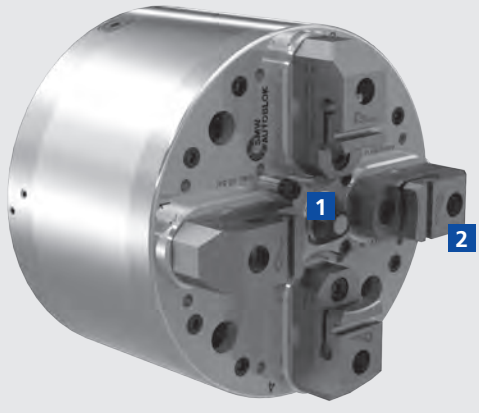

1 快换中心顶尖，TIR ← 0.003 mm，
更高的精度也可调节

2 夹持卡爪具有后拉效果

旋转分配器版本

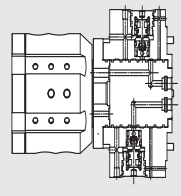

版本1：
带法兰的旋转分配器
带安全阀

Id.-Nr. -046881-

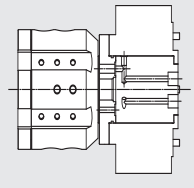

版本2：
带法兰的旋转分配器
两片

Id.-Nr. -046880-

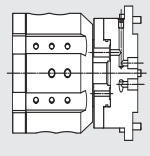

版本3：
带法兰的旋转分配器
紧凑

Id.-Nr. -046879-

订货一览

类型	订货号
卡盘	055505
联接法兰/可调节的联接法兰	055522 / 055500
旋转分配器联接器	046879 / 046880 / 046881
主轴专用部件	有待确定

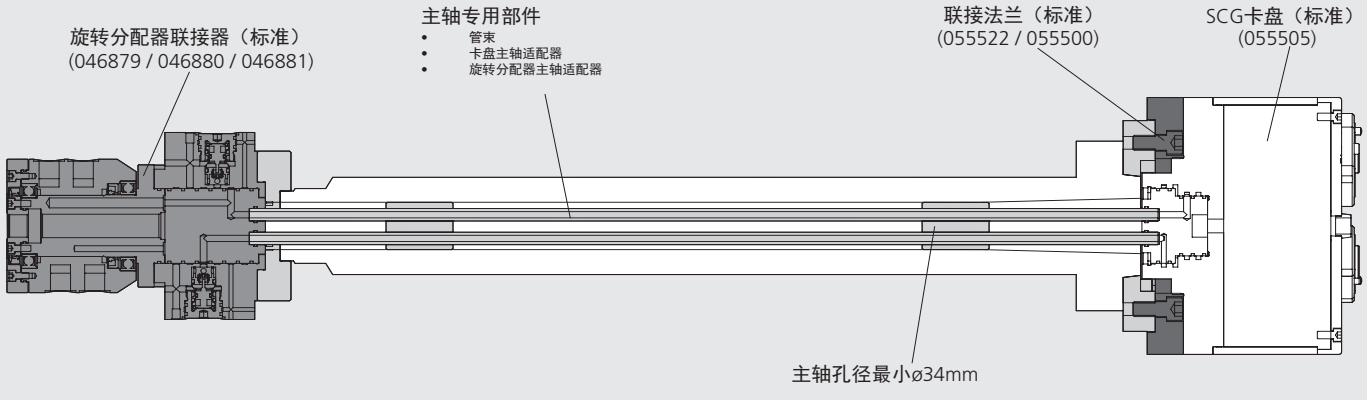

2+2爪补偿卡盘

- 2+2爪液压驱动
- 快换中心顶尖
- 用于磨削
- 密封和低维护

SCG

2+2 爪液压驱动

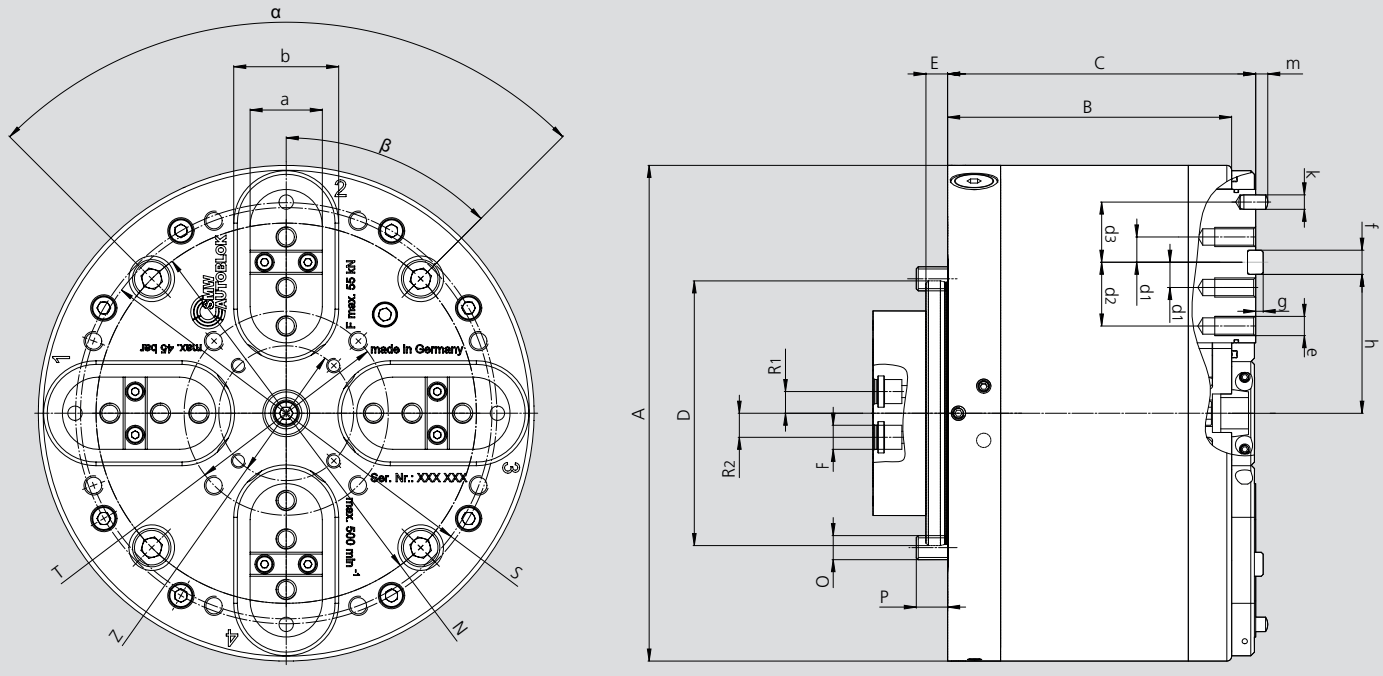

保留技术更改。
如需更多信息，请咨询我们的客户服务。

SMW-AUTOBLOK型SCG			206
安装型式		尺寸	Z110
	A	mm	206
	B	mm	118
	C	mm	128
定心	D	mm	110
	E	mm	9
管束的连接孔（直径 – 深度 – 编号）	F	mm	Ø10 x 12mm - 4 x 90°
固定螺栓所在直径	N	mm	158
固定螺栓	O	mm	M10 (4x)
固定螺栓的最小螺纹啮合长度	P	mm	13
中心顶尖螺栓所在直径（直径 – 尺寸 – 深度 – 编号）	Z	mm	Ø56 - M6 x 8 - 4 x 90°
管束螺栓所在直径（3x）半径	R1	mm	18
管束螺栓所在直径（1x /夹持卡爪 1+3）半径	R2	mm	20
螺栓所在直径（直径 – 尺寸 – 深度）	S	mm	Ø170.9 - M8 x 8
螺栓所在直径（直径 – 尺寸 – 深度）	T	mm	Ø84.8 - M8 x 8
	a	mm	30
	b	mm	43.6
	d1	mm	10.5
	d2	mm	26.5
	d3	mm	25
顶爪安装螺纹（3x）	e	mm	M8 x 17
槽口	f h6	mm	10
	g	mm	3.1
槽口与卡盘中心之间的距离（卡盘打开）	h	mm	57.75
销钉	k h6	mm	6
	m	mm	5
	α	度	90
	β	度	45
卡爪径向行程		毫米	2
最大压力		bar	45
最大夹紧力		kN	55
最大转速		r.p.m.	500
重量（不带顶爪）		kg	31
转动惯量		kg·m²	0.22

ACS-E 3

自定心
斜柱式卡盘

自定心斜柱式后拉式卡盘
Ø 110 - 350 mm

- 后拉
- 标准油缸动力驱动
- 外夹

应用/客户利益

- 应用于大批量中、小零件的高精度加工
- 在夹持过程中通过后拉将工件紧贴在端面定位上
- 离心力补偿，高转速下夹紧力损失小
- 标准，半成品硬爪

技术特点

- 卡盘体经过完全淬火处理
- 开放的卡盘体，便于铁屑清理
- 中心通孔用于冷却液/空气的输送

标准配置

3爪卡盘
安装螺钉

订货示例

3 爪斜柱式卡盘
中心安装 Z170
型号 ACS-E 220-3-Z170

实际夹紧力图

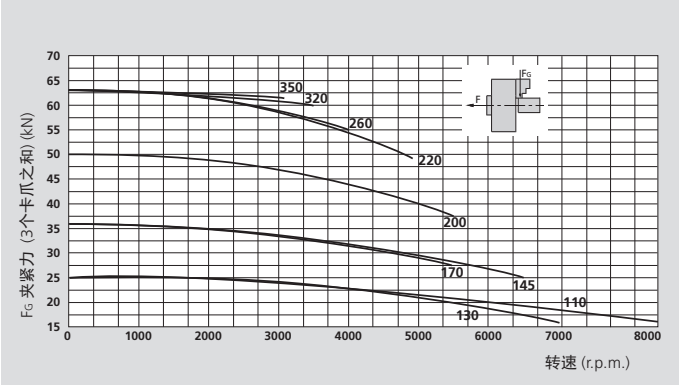

本图表是指使用标准半成品硬爪并加工到50%重量时的数据

技术参数

SMW-AUTOBLOK 型号		ACS-E 3 110	ACS-E 3 130	ACS-E 3 145	ACS-E 3 170	ACS-E 3 200	ACS-E 3 220	ACS-E 3 260	ACS-E 3 320	ACS-E 3 350
卡爪行程	mm	2.6	2.6	2.6	2.6	2.6	3.2	4	6	6
滑块行程	mm	10	10	10	10	10	12	15	15	15
最大驱动力	kN	10	10	15	15	20	25	25	35	35
最大夹紧力	kN	25	25	36	36	50	63	63	63	63
最高转速	r.p.m.	8000	7000	6500	6300	5500	4900	4300	3400	3100
重量	kg	5	12	14	17	30	35	50	75	90
转动惯量	kg·m²	0.07	0.02	0.03	0.06	0.16	0.21	0.35	0.84	1
夹持范围	min.	4	10	20	30	30	50	90	90	120
夹持范围	max.	45	50	70	95	100	125	165	215	245
推荐的驱动油缸	型号	**SIN-S 70**	**SIN-S 70**	**SIN-S 70**	**SIN-S 85**	**SIN-S 100**	**SIN-S 125**	**SIN-S 125**	**SIN-S 125**	**SIN-S 125**
推荐的驱动油缸	型号	**SIN-S 85**	**SIN-S 85**	**SIN-S 85**	**SIN-S 100**	**SIN-S 125**	**SIN-S 150**	**SIN-S 150**	**SIN-S 150**	**SIN-S 150**
卡盘	Id.No.	77690111	77690113	77690114	77690117	77690120	77690122	77690125	77690132	77690135
毛坯卡爪	Id.No.	69731110	69761310	69761410	69761710	69762010	69762210	69762210	69763210	69763210

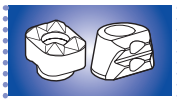
SMW-AUTOBLOK 444


SMW-AUTOBLOK 438


SMW-AUTOBLOK 297

自定心斜柱式后拉式卡盘
Ø 110 - 350 mm

- 后拉
- 标准油缸动力驱动
- 外夹

ACS-E 3

自定心
斜柱式卡盘

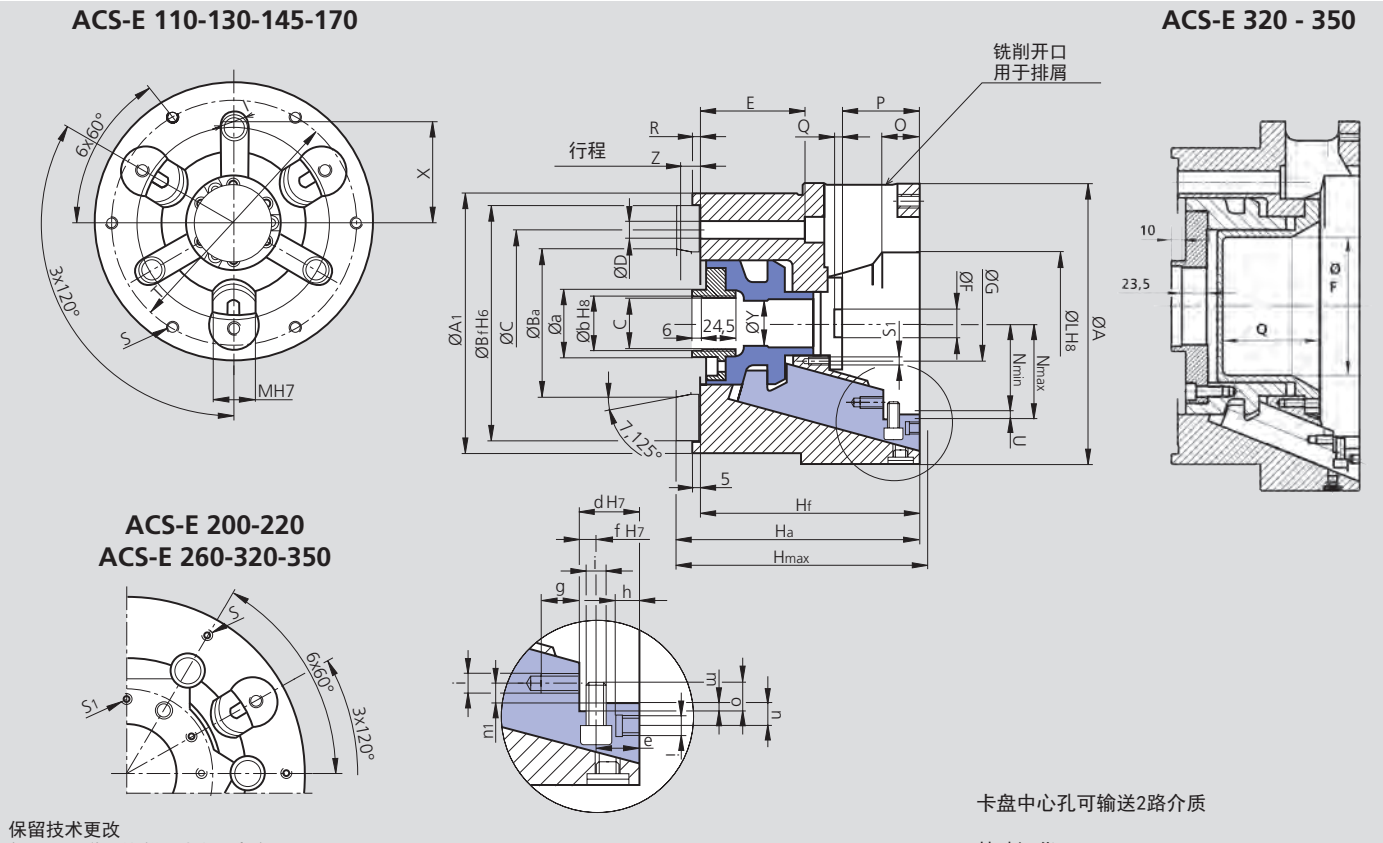

保留技术更改
如需要更详细信息，请索取客户图纸

卡盘中心孔可输送2路介质

特殊订货

SMW-AUTOBLOK 型号			ACS-E 3 110	ACS-E 3 130	ACS-E 3 145	ACS-E 3 170	ACS-E 3 200	ACS-E 3 220	ACS-E 3 260	ACS-E 3 320	ACS-E 3 350
安装型式			ISO-* Z90	ISO-A4 Z115	ISO-A4 Z115	ISO-A5 Z140	ISO-A6 Z170	ISO-A6 Z170	ISO-A8 Z220	ISO-A11 Z280	ISO-A11 Z280
	A/A1	mm	112 / 100	130 / 130	145 / 130	170 / 155	200 / 185	220 / 185	260 / 235	324 / 300	354 / 300
	Ba	mm	-	63.513	63.513	82.563	106.375	106.375	139.719	196.869	196.869
	Bf	mm	90	115	115	140	170	170	220	280	280
	C	mm	70	82.6	82.6	104.8	133.4	133.4	171.4	235	235
	D	mm	3x8.5	3x11	3x11	3x11	6x13	6x13	6x17	6x21	6x21
	E	mm	48	64	64	65	75	75	91	97	97
	F	mm	-	-	16	20	20	30	70	105	131
	G	mm	38	-	40	65	54	68	107	154	184
	H	mm	-	130	130	140	179	183	198.5	200.5	200.5
	Ha	mm	-	125	125	135	174	177	191	193	193
	Hf	mm	95	112	112	120	157	160	172	172	172
	I	mm	-	20	20	20	-	-	-	-	-
	L	mm	52	55	75	98	102	126	167	217	247
	M	mm	18	20	20	20	30	30	30	30	30
	N	mm	30.2 / 32.8	33.7 / 36.3	43.7 / 46.3	56.2 / 58.8	63.7 / 66.3	73.4 / 76.6	93 / 97	117 / 123	132 / 138
	O	mm	22.5	26.5	26.5	26.5	32	33	34	33	33
	P	mm	25	30	29	29	55	50.5	40	38	38
	Q	mm	-	-	5	5	7	7	65.5	91.5	91.5
	R	mm	15	18	18	4.5	4.5	3.5	2	6	6
	S	mm	6 x M5	6 x M6	6 x M6	6 x M6	6 x M8	6 x M8	6 x M8	12 x M8	12 x M8
	S1	mm	-	-	3 x M5	6 x M5	6 x M6	6 x M6	6 x M6	6 x M8	6 x M8
	T	mm	90	115	115	145	175	190	226	290	320
行程	U	mm	2.6	2.6	2.6	2.6	2.6	3.2	4	6	6
行程	Z	mm	10	10	10	10	10	12	15	15	15
	X	mm	-	41.3	41.3	52.4	-	-	-	-	-
	W	mm	4	5	5	5	5	5	5	6	6
	a	mm	28	36	36	48	48	48	48	86	86
	b	mm	22	29	29	39	39	39	39	76	76
	c	mm	M20 x 1.5	M28 x 1.5	M28 x 1.5	M38 x 1.5	M38 x 1.5	M38 x 1.5	M38 x 1.5	M75 x 2	M75 x 2
	d	mm	18	20	20	20	25	25	25	25	25
	e	mm	13	14	14	14	18	18	18	18	18
	f	mm	5	6	6	6	7	7	7	7	7
	g	mm	12	12	12	12	16	16	16	16	16
	h	mm	8	-	-	-	9	9	9	9	9
	i	mm	M6	M6	M6	M6	M8	M8	M8	M8	M8
	m	mm	3.5	3.5	3.5	3.5	3.5	3.5	3.5	3.5	3.5
	n	mm	9	7.5	7.5	7.5	10	10	10	10	10
	n1	mm	5	6.5	6.5	6.5	8.5	8.5	8.5	8.5	8.5
	o	mm	8.5	8.5	8.5	8.5	9	9	9	9	9
	y	mm	10.5	12.5	14	32	32	32	32	115	115

* 连接盘ISO-A根据要求提供

ACS-E 6

自定心
斜柱式卡盘

自定心斜柱式后拉式卡盘
Ø 200 - 450 mm

- 后拉
- 标准油缸动力驱动
- 外夹

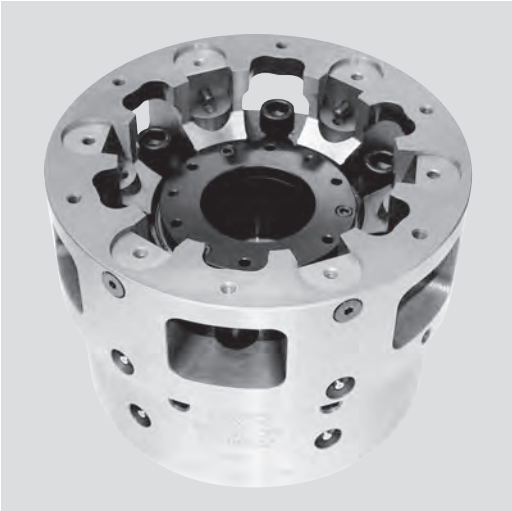

应用/客户利益

- 应用于大批量中、小零件的高精度加工
- 在夹持过程中通过后拉将工件紧贴在端面定位上
- 离心力补偿，高转速下夹紧力损失小
- 标准半成品硬爪

技术特点

- 卡盘体经过完全淬火处理
- 开放的卡盘体，便于铁屑清理
- 中心通孔用于冷却液/空气的输送

标准配置

6-爪卡盘
安装螺钉

订货示例

6 爪斜柱式卡盘
中心安装 Z170
型号 ACS-E 220-6-Z170

实际夹紧力图

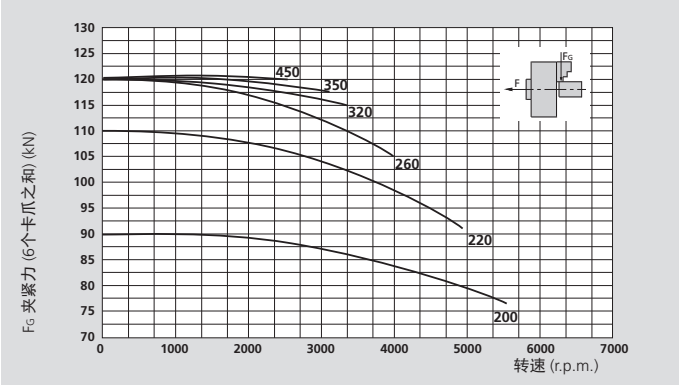

本图表是指使用标准半成品硬爪并加工到50%重量时的数据

技术参数

SMW-AUTOBLOK 型号		ACS-E 6 200	ACS-E 6 220	ACS-E 6 260	ACS-E 6 320	ACS-E 6 350	ACS-E 6 450
卡爪行程	mm	2.6	3.2	4	6	6	6
滑块行程	mm	10	12	15	15	15	15
最大驱动力	kN	40	50	50	65	65	65
最大夹紧力	kN	90	110	120	120	120	120
最高转速	r.p.m.	5500	4900	4300	3400	3100	2200
重量	kg	30	35	50	75	90	130
转动惯量	kg·m²	0.16	0.21	0.35	0.84	1	3
夹持范围	min.	30	50	90	90	120	210
夹持范围	max.	100	125	165	215	245	335
推荐的驱动油缸	型号	**SIN-S 100**	**SIN-S 125**	**SIN-S 125**	**SIN-S 125**	**SIN-S 125**	**SIN-S 125**
推荐的驱动油缸	型号	**SIN-S 125**	**SIN-S 150**	**SIN-S 150**	**SIN-S 150**	**SIN-S 150**	**SIN-S 150**
卡盘	Id. No.	77690420	77690422	77690425	77690432	77690435	77690445
毛坯卡爪	Id. No.	69762040	69762240		69763210		

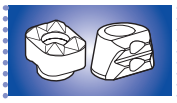
SMW-AUTOBLOK 444


SMW-AUTOBLOK 438


SMW-AUTOBLOK 297

自定心斜柱式后拉式卡盘
Ø 200 - 450 mm

- 后拉
- 标准油缸动力驱动
- 外夹

ACS-E 6

自定心
斜柱式卡盘

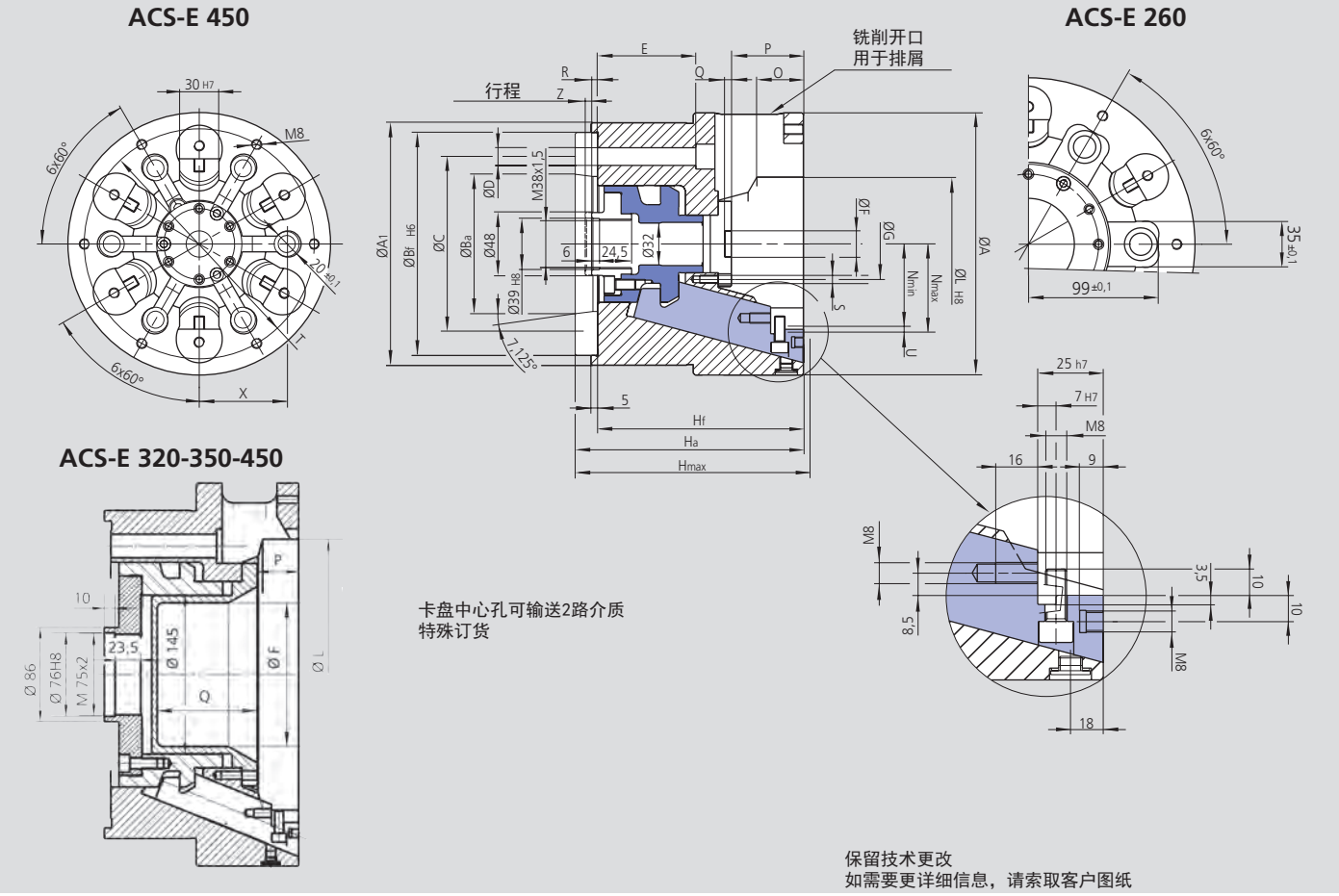

SMW-AUTOBLOK 型号			ACS-E 6 200	ACS-E 6 220	ACS-E 6 260	ACS-E 6 320	ACS-E 6 350	ACS-E 6 450
安装型式			ISO-A6 Z170	ISO-A6 Z170	ISO-A8 Z220	ISO-A11 Z280	ISO-A11 Z280	ISO-A15 Z380
	A	mm	200	220	260	324	354	450
	A1	mm	185	185	235	300	300	410
	Ba	mm	106.375	106.375	139.719	196.869	196.869	285.775
	Bf	mm	170	170	220	280	280	380
	C	mm	133.4	133.4	171.4	235	235	330.2
	D	mm	13	13	17	21	21	25
	E	mm	75	75	91	97	97	97
	F	mm	20	30	70	105	131	180
	G	mm	54	68	107	154	184	270
	H	mm	179	183	198.5	200.5	200.5	200.5
	Ha	mm	174	177	191	193	193	195
	Hf	mm	157	160	172	172	172	172
	L	mm	102	126	167	217	247	336
	N	mm	66.3	76.6	97	123	138	182
	N	mm	63.7	73.4	93	117	132	176
	O	mm	32	33	34	33	33	33
	P	mm	55	50.5	40	38	38	38
	Q	mm	7	7	65.5	91.5	91.5	90
	R	mm	4.5	3.5	2	6	6	6
	S	mm	6 x M6	6 x M6	6 x M6	6 x M6	6 x M6	6 x M6
	T	mm	175	190	226	290	320	405
行程	U	mm	2.6	3.2	4	6	6	6
行程	Z	mm	10	12	15	15	15	15
	X	mm	66.7	72	-	-	-	-
	W	mm	5	5	5	6	6	6

ACS-E 5

自定心
斜柱式卡盘

自定心斜柱式后拉式卡盘
Ø 520 mm

- 后拉
- 标准油缸动力驱动
- 外夹

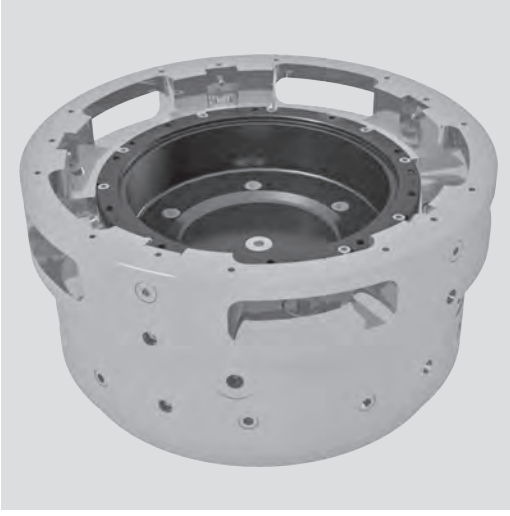

应用/客户利益

- 应用于大批量中、小零件的高精度加工
- 在夹持过程中通过后拉将工件紧贴在端面定位上
- 离心力补偿，高转速下夹紧力损失小
- 标准半成品硬爪

技术特点

- 卡盘体经过完全淬火处理
- 开放的卡盘体，便于铁屑清理
- 中心通孔用于冷却液/空气的输送

标准配置

5-爪卡盘
安装螺钉

订货示例

5-爪斜柱式卡盘
中心安装 Z450
型号 ACS-E 5 520 Z450

精确分配夹紧力

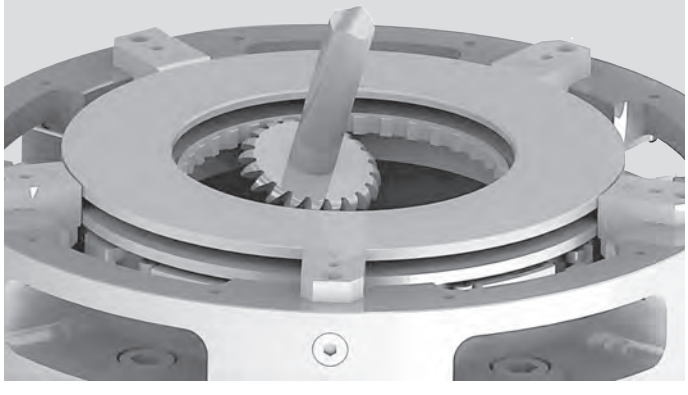

5爪模型可确保非常精确地分配夹紧力，因为在同一轴线上没有两个相对的爪的对比。
适用于以下零件加工：
–齿圈
–带有内齿轮和外齿轮的轴
–带外齿轮和内键的键或单齿轮组件

技术参数

SMW-AUTOBLOK 型号		ACS-E 5 520
卡爪行程	mm	4
滑块行程	mm	15
最大驱动力	kN	20
最大夹紧力	kN	48
最高转速	r.p.m.	1000
重量	kg	259
转动惯量	kg·m²	9
夹持范围	min.	265
夹持范围	max.	420
推荐的驱动油缸	型号	**SIN-S 125**
推荐的驱动油缸	型号	**SIN-S 150**
卡盘	Id. No.	on request
毛坯卡爪	Id. No.	on request

自定心斜柱式后拉式卡盘
Ø 520 mm

- 后拉
- 标准油缸动力驱动
- 外夹

ACS-E 5

自定心
斜柱式卡盘

4

ACS-E 520

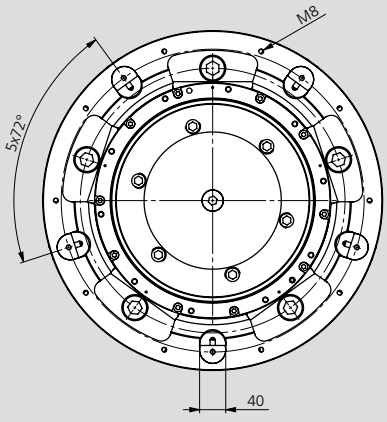

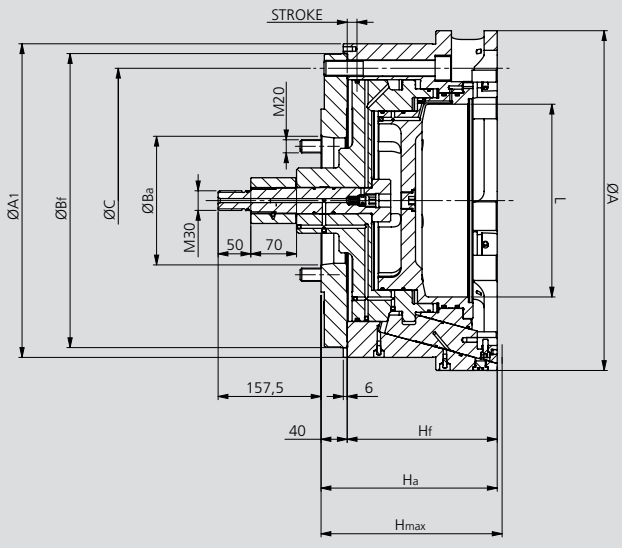

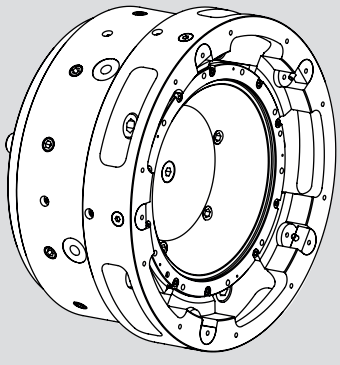

保留技术更改
如需要更详细信息，请索取客户图纸

SMW-AUTOBLOK 型号		ACS-E 5 520
安装型式		ISO-A11 Z450
A	mm	520
A1	mm	480
Ba	mm	196.869
Bf	mm	450
C	mm	405
H max.	mm	277
Ha	mm	270.5
Hf	mm	229
L	mm	295
行程	mm	15

ACS-I 3 / 6

自定心
斜柱式卡盘

自定心斜柱式后拉式卡盘
Ø 130 - 300 mm

- 后拉
- 标准油缸动力驱动
- 内撑

应用/客户利益

- 应用于大批量中、小零件的高精度加工
- 在夹持过程中通过后拉将工件紧贴在端面定位上
- 离心力补偿，高转速下夹紧力损失小
- 标准，半成品硬爪

技术特点

- 卡盘体经过完全淬火处理
- 开放的卡盘体，便于铁屑清理
- 中心通孔用于冷却液/空气的输送

标准配置

3 或 6-爪卡盘
安装螺钉

订货示例

3 爪斜柱式卡盘
中心安装 Z115
型号 ACS-I 130-3-Z-115

实际夹紧力图

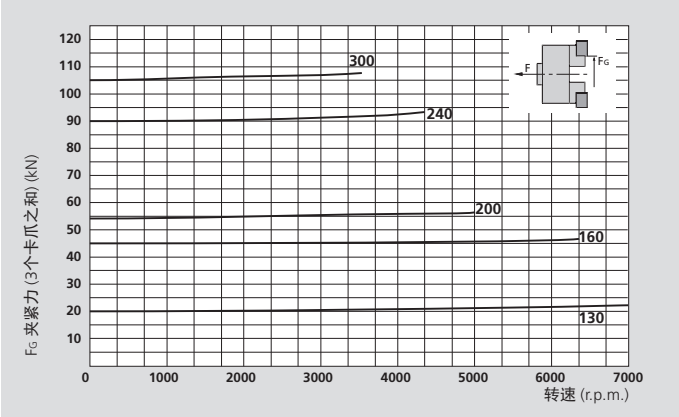

本图表是指使用标准半成品硬爪并加工到50%重量时的数据

技术参数

SMW-AUTOBLOK 型号		ACS-I 130	ACS-I 160	ACS-I 200	ACS-I 240	ACS-I 300
卡爪数量		3	3	3	6	6
卡爪行程	mm	2.6	4.4	4.4	4.4	4.4
滑块行程	mm	10	11	11	11	11
最大驱动力	kN	10	25	30	50	60
最大夹紧力	kN	20	45	54	90	105
最高转速	r.p.m.	7000	6300	5000	4300	3500
重量	kg	10	12	20	30	55
转动惯量	kg·m²	0.02	0.03	0.1	0.2	-
夹持范围	min.	65	92	110	144	210
夹持范围	max.	100	140	200	232	280
推荐的驱动油缸	型号	**SIN-S 70**	**SIN-S 85**	**SIN-S 100**	**SIN-S 125**	**SIN-S 125**
推荐的驱动油缸	型号	**SIN-S 85**	**SIN-S 100**	**SIN-S 125**	**SIN-S 150**	**SIN-S 150**
卡盘	Id. No.	77690613	77690616	77690620	77690624	77690930
毛坯卡爪	Id. No.	69761360	69761660	69762060	69762490	69763090

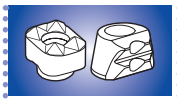

SMW-AUTOBLOK
444

SMW-AUTOBLOK
438

SMW-AUTOBLOK
297

自定心斜柱式后拉式卡盘
Ø 130 - 300 mm

- 后拉
- 标准油缸动力驱动
- 内撑

ACS-I 3 / 6

自定心
斜柱式卡盘

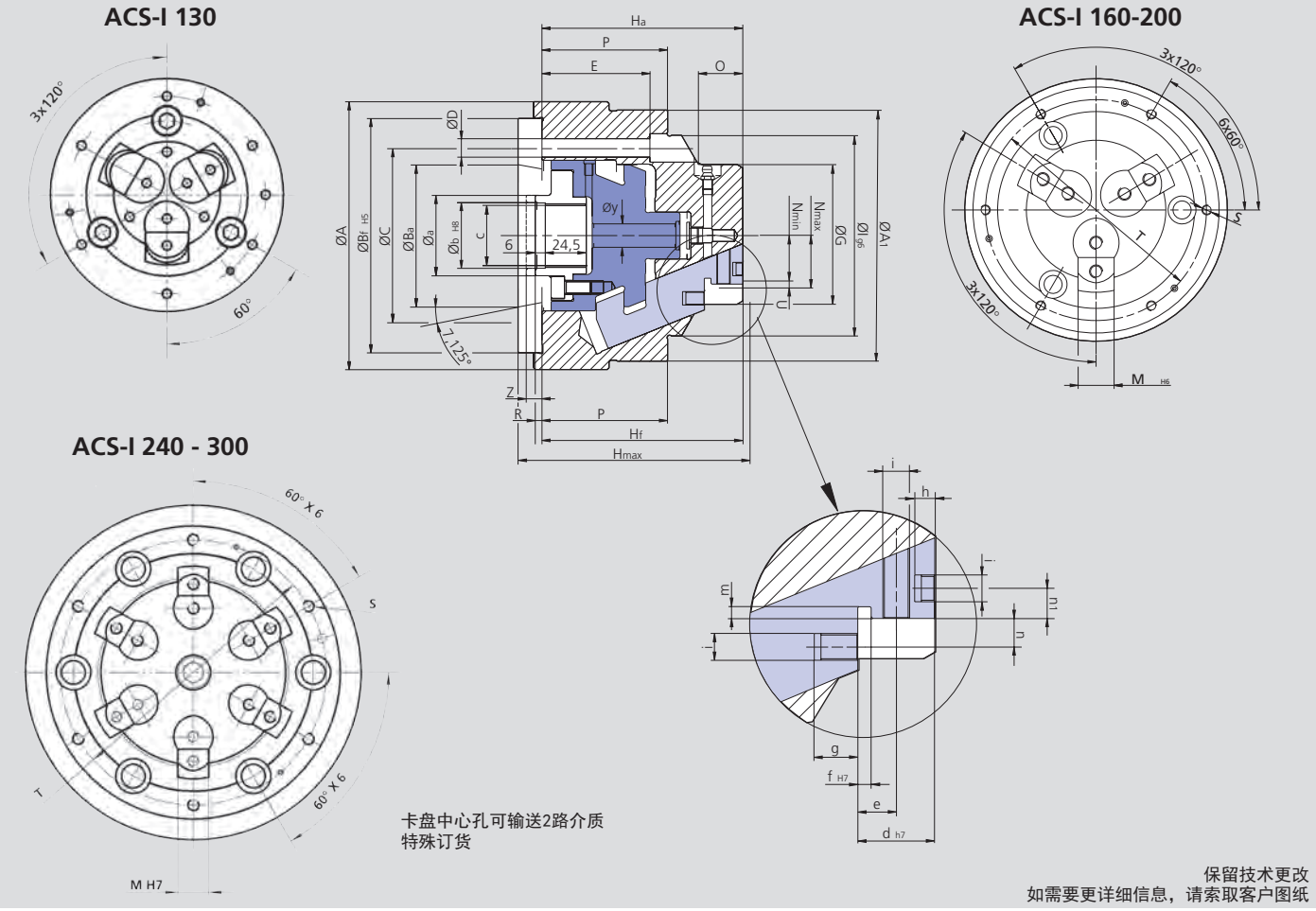

SMW-AUTOBLOK 型号			ACS-I 3 130	ACS-I 3 160	ACS-I 3 200	ACS-I 6 240	ACS-I 6 300
卡爪数量			3	3	3	6	6
安装型式			ISO-A4 Z115	ISO-A5 Z140	ISO-A6 Z170	ISO-A8 Z220	ISO-A11 Z280
	A/A1	mm	130 / 130	160 / 150	200 / 170	240 / 210	300 / 275
	Ba	mm	63.513	82.563	106.375	139.719	196.869
	Bf	mm	115	140	170	220	280
	C	mm	82.6	104.8	133.4	171.4	235
	D	mm	11	11	13	17	21
	E	mm	55	64.5	62	68.5	64.5
	G	mm	59.5	85	103	136	200
	H	mm	130	140.5	147.5	154.5	156.5
	Ha	mm	125	135	142	149	151
	Hf	mm	112	120	125	130	130
	I	mm	90	120	140	170	232
	M	mm	24	22	22	22	22
	N	mm	19.2 / 21.8	26.8 / 31.2	36.3 / 40.7	52.8 / 57.2	84.8 / 89.2
	O	mm	27.5	26.5	27	27	27
	P	mm	67	75	80	85	85
	R	mm	18	4	4	4	8
	S	mm	M6	M6	M6	M8	M8
	T	mm	110	135	155	190	255
行程	U	mm	2.6	4.4	4.4	4.4	4.4
行程	Z	mm	10	11	11	11	11
	a	mm	36	48	48	48	86
	b	mm	29	39	39	39	76
	c	mm	M28 x 1.5	M38 x 1.5	M38 x 1.5	M38 x 1.5	M75 x 2
	d	mm	20	23	23	23	23
	e	mm	9.5	11.5	11.5	11.5	11.5
	f	mm	4	4	4	4	4
	g	mm	12	13	13	13	13
	h	mm	-	6	6	6	6
	i	mm	M6	M8	M8	M8	M8
	m	mm	3.5	3.5	3.5	3.5	3.5
	n	mm	7.5	8.5	8.5	8.5	8.5
	n1	mm	7.5	9	9	9	9
	y	mm	14	14	32	32	115

ACS-E

卡爪

外夹毛坯硬爪

■ 用于3爪和6爪卡盘

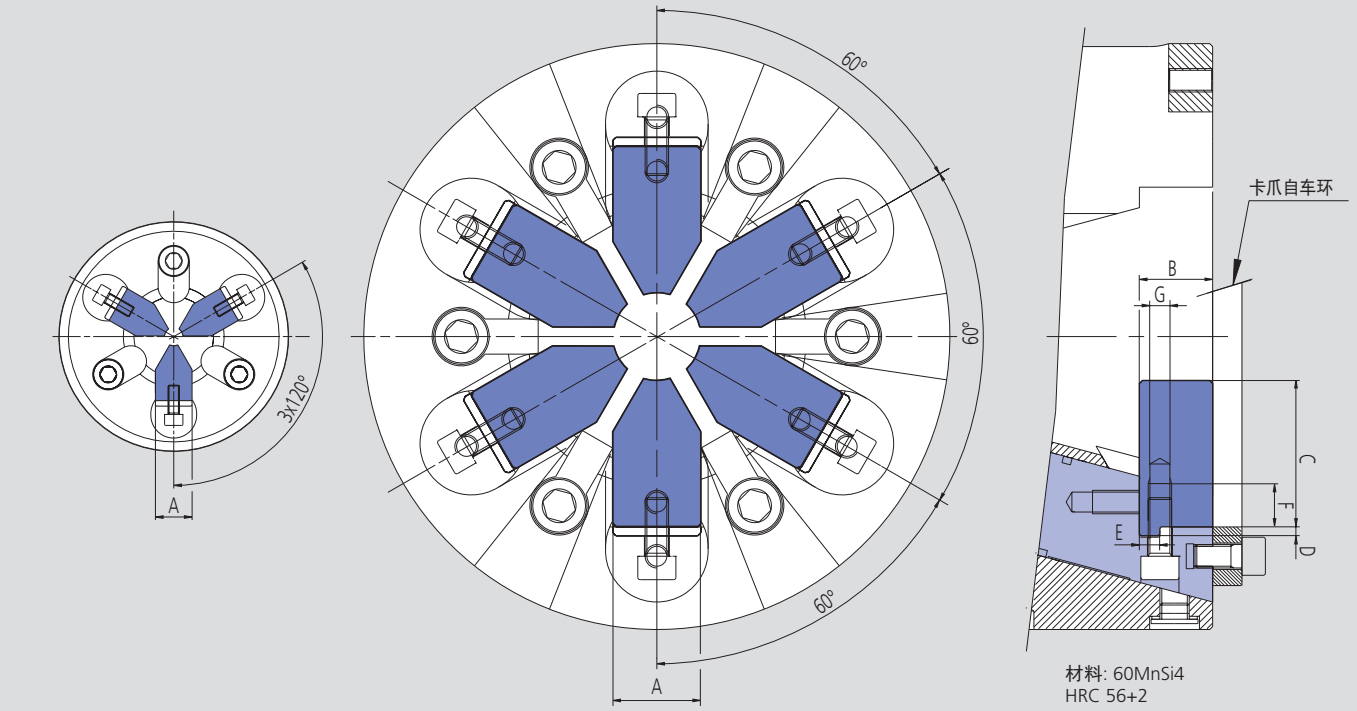

保留技术更改
如需要更详细信息，请索取客户图纸

技术参数

SMW-AUTOBLOK 型号 ACS-E		110	130	145	170	200	220	260	320	350	450
卡爪数量		3	3	3	3	3 / 6	3 / 6	3 / 6	3 / 6	3 / 6	3 / 6
	A h6	18	20	20	20	30	30	30	30	30	30
	B	18	20	20	20	25	25	25	25	25	25
	C	29.5	30	35	40	50	50	50	75	75	75
	D	3	3	3	3	3	3	3	3	3	3
	E g6	5	6	6	6	7	7	7	7	7	7
	F	13	13	13	13	15	15	15	15	15	15
	G	M6	M6	M6	M6	M8	M8	M8	M8	M8	M8
推荐夹持范围	最小	4	10	20	30	30	50	90	90	120	208
推荐夹持范围	最大	45	50	70	95	100	125	165	215	245	335
毛坯卡爪 (1 套 = 3 件)	Id. No.	69761110	69761310	69761410	69761710	69762010*	69762210*	69762210*	69763210*	69763210*	-
自车环	Id. No.	69111110	69111310	69111410	69111710	69112040	69112240	69112540	69113240	69113540	69114540

* 6 爪卡盘使用 2 套卡爪（1套=3 件）

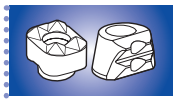
SMW-AUTOBLOK 444


SMW-AUTOBLOK 438


SMW-AUTOBLOK 297

内撑毛坯硬爪

■ 用于 3 爪和 6 爪卡盘

ACS-I

卡爪

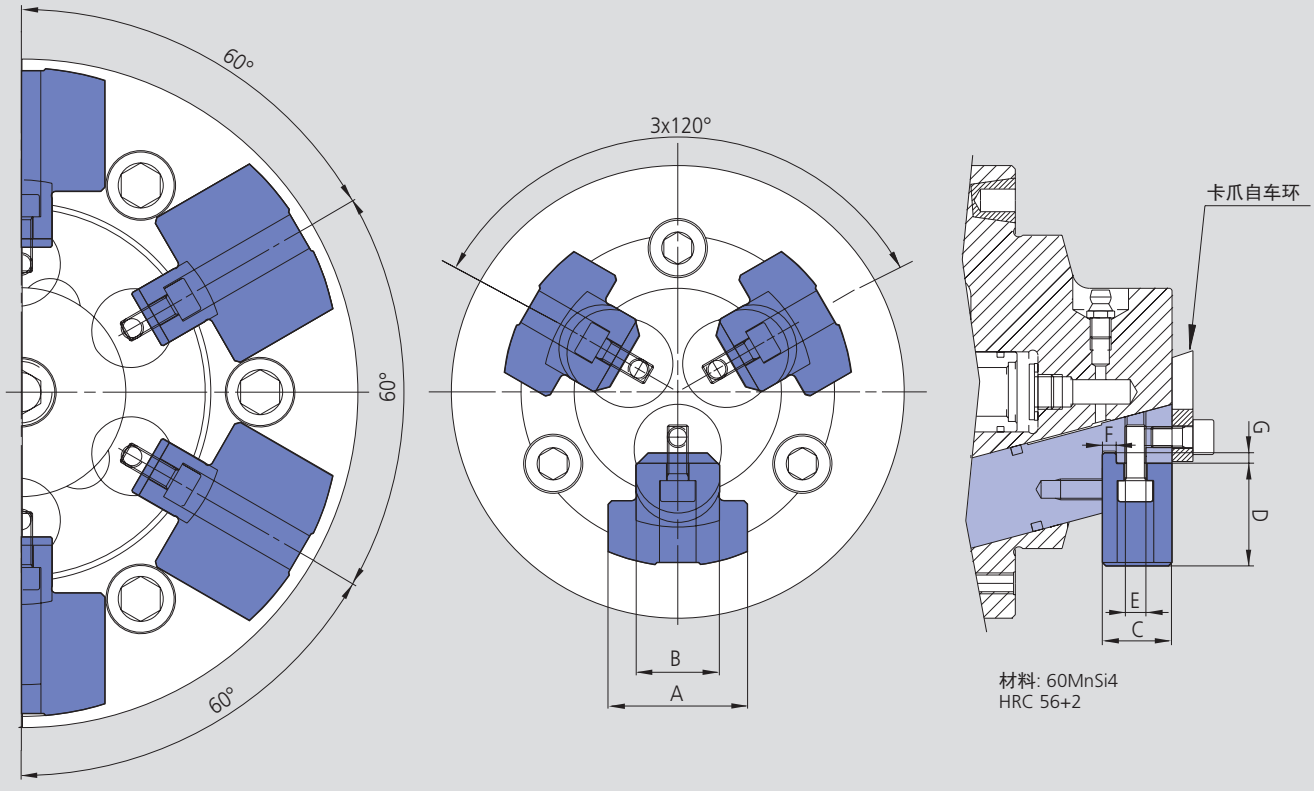

保留技术更改
如需要更详细信息，请索取客户图纸

SMW-AUTOBLOK 型号		ACS-I 130	ACS-I 160	ACS-I 200	ACS-I 240	ACS-I 300
卡爪数量		3	3	3	6	6
	A	40	40	60	60	60
	B h6	24	22	22	22	22
	C	20	23	23	23	23
	D	29.5	41	61.5	61.5	53
	E	3 x M6	3 x M8	3 x M8	3 x M8	6 x M8
	F g6	4	4	4	4	4
	G	3	3	3	3	3
推荐夹持范围	最小	65**	92	110	144	210
推荐夹持范围	最大	100	140	200	232	280
毛坯卡爪 (1套3件或6件)	Id. No.	69761360	69761660*	69762060*	69762490*	69763090*
自车环	Id. No.	69111360	69111660	69112060	69112490	69113090

* 尺寸160-200-240-300规格相同
** 特殊卡爪最小60

ACS-E 例如 OP10 „加工制动盘“

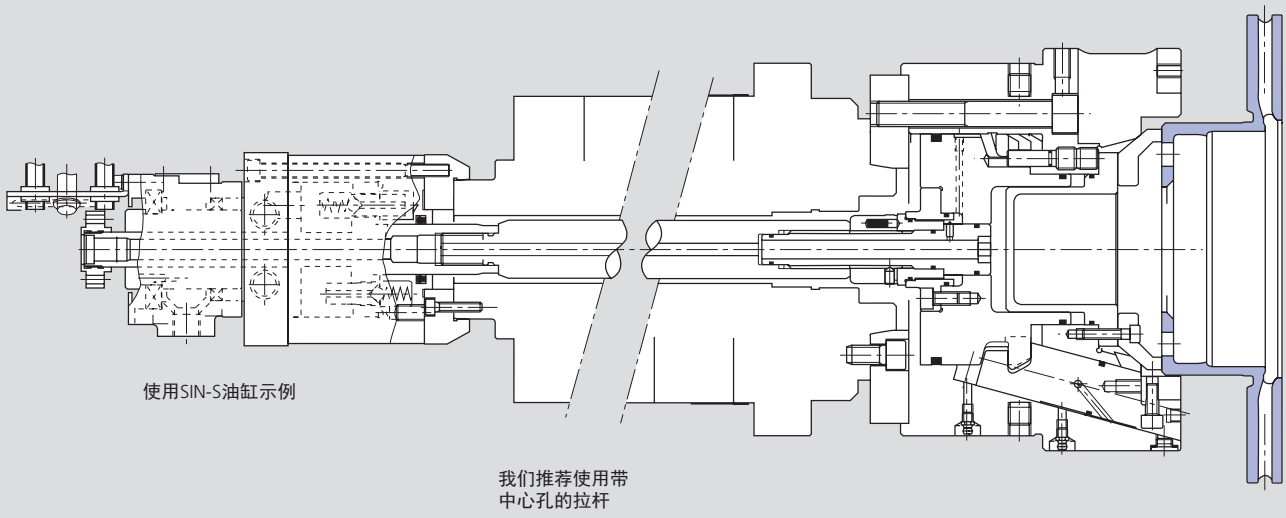

保留技术更改
如需要更详细信息，请索取客户图纸

ACS-I 例如 OP20 „加工制动盘“

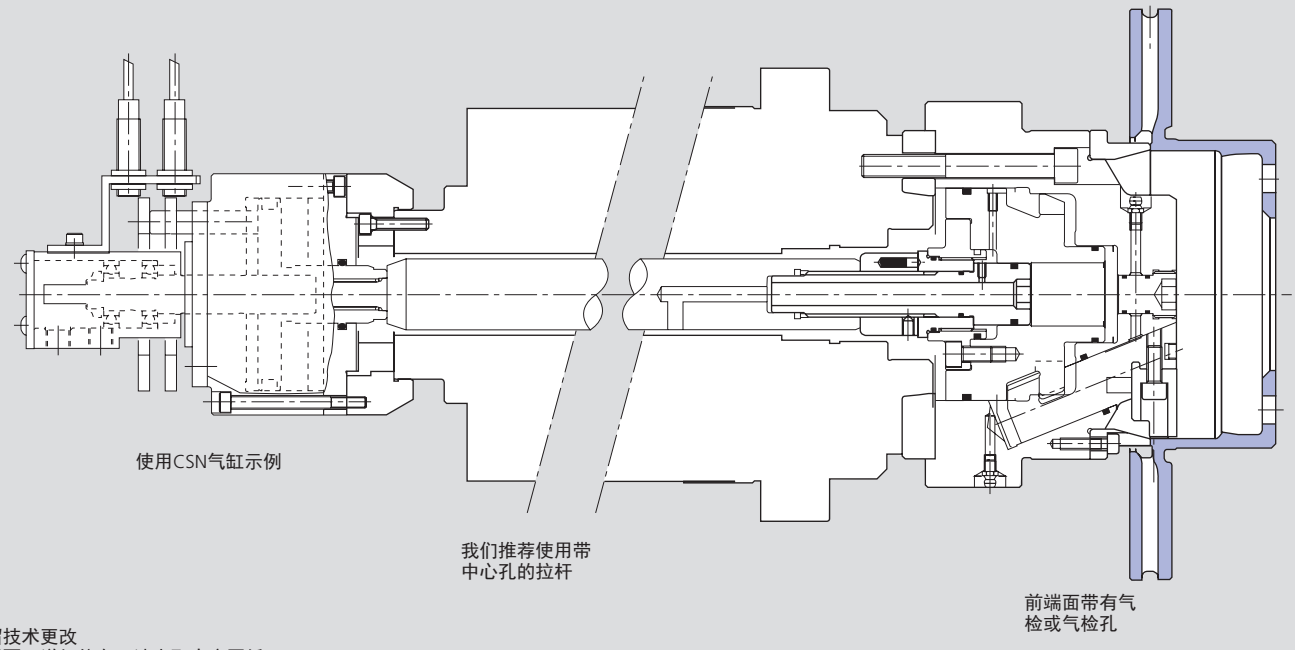

保留技术更改
如需要更详细信息，请索取客户图纸

薄膜卡盘

页 234

D

薄膜卡盘 – 快换卡爪

- Ø 160 - 400 mm
- 外径或节圆夹持
- 离心力补偿
- **proofline® 卡盘** = 完全密封 – 低维修率

页 237

SIN-DFR

中实
回转液压油缸

- 薄膜卡盘专用驱动油缸
- 最大 70 bar
- 大活塞面积用于卡盘张开
  小活塞面积用于卡盘夹紧
- 中心通孔用于空气/冷却液的输送，1路或2路介质
- 通过LPS 4.0进行行程控制

页 238

D-KOMBI®

后拉指型爪复合薄膜卡盘
快换式后拉爪

- Ø 210 - 400 mm
- 径向和轴向夹紧
- 平面夹紧力曲线
- **proofline® 卡盘** = 完全密封 – 低维修率

页 241

ZHVD-DFR

双活塞
回转液压油缸

- KOMBI卡盘专用驱动油缸
- 最大 60 bar
- 1 个薄膜驱动活塞
- 1 个轴向夹紧驱动活塞
- 中心通孔用于空气/冷却液的输送，1路或2路介质
- 通过2 x LPS-X通过行程控制

页 242

D-PLUS

薄膜卡盘 – 中空

- Ø 260 - 315 mm
- 径向夹持外径或节圆
- 带通孔
- 离心力补偿
- **proofline® 卡盘** = 完全密封 – 离心力补偿

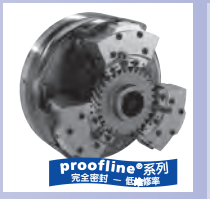

页 244

D-Vario

薄膜卡盘

- Ø 215 mm
- 中心微调
- 锁紧系统 = 对不同齿数的齿轮卡爪快速定位
- 卡爪模块化系统用于夹持节圆或外径
- **proofline® 卡盘** = 完全密封 – 低维修率

D-Vario 配置

安装程序见

www.smw-autoblok.de

页 251

RU-2-20

双介质旋转接头
用于ZHVD-DFR双活塞回转油缸

- 适用于气体、油或冷却液

5

薄膜夹持技术 – 快换卡爪
最适合 –
硬车，磨 削，高 精 车

D-160 – 400

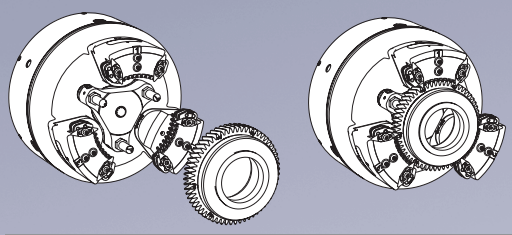

薄膜系统操作原理

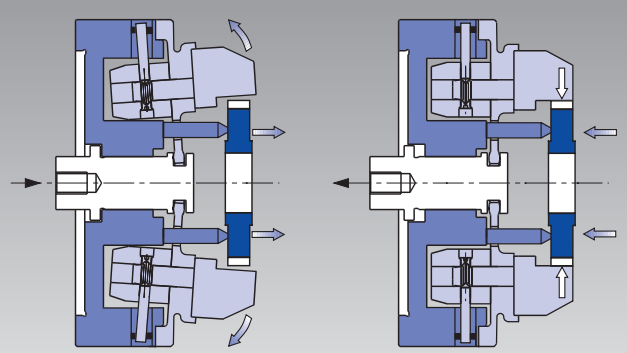

简单的核心原理:

该功能是基于薄膜的弹性变形–
这表示
- 无滑动部件
- 无摩擦
- 离心力补偿
- **proofline® series** = 完全密封低维修率

成品出厂的卡爪能够与任意卡盘装配并不损失同心度.

禁止对安装在卡盘上的卡爪进行磨削或车削!
TIR < 0.020 mm

设置时间 < 4 分钟

用于卡爪和端面定位
TIR < 0.020 mm 无需车削/磨削

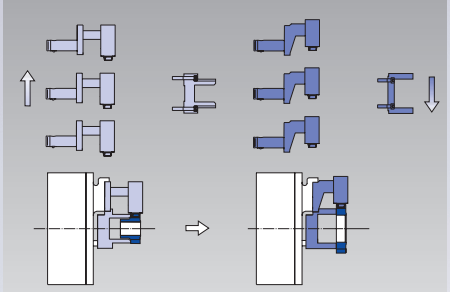

非常适合抓取式机床

径向进入的快换机构

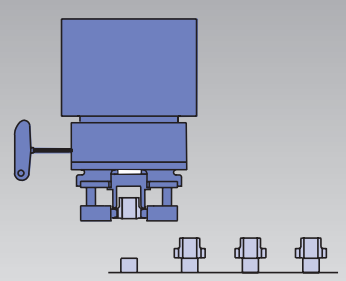

介质输入

气检 + 气流/冷却液

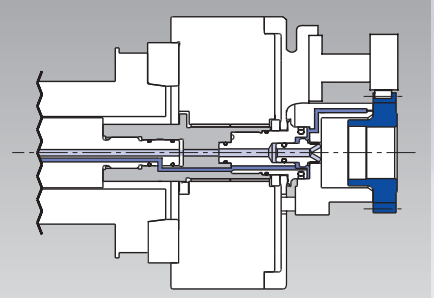

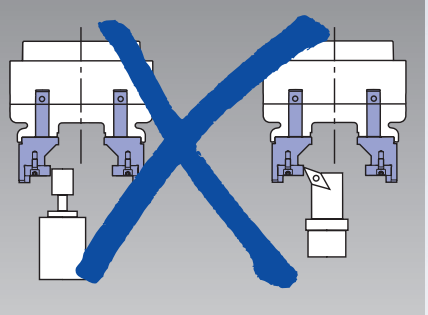

禁止对安装在卡盘上的卡爪
进行磨削或车削

可完全互换的卡爪

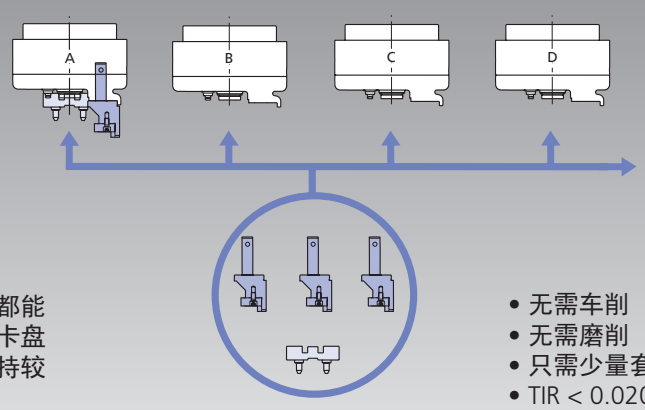

任一套卡爪都能
安装在任一卡盘
上，并能保持较
好的同心度

- 无需车削
- 无需磨削
- 只需少量套数的卡爪
- TIR < 0.020 mm

夹具术语

ABS®连接: 一种高刚性和高精度的连接系统，由**Komet**公司开发. 这方面成熟的设计被用于D型卡盘快换卡爪上.

离心力补偿: 在薄膜下在薄膜下面，安装有与卡爪连接的重金属配重块. 它们完全补偿了由卡爪产生的离心力.

球笼式夹持: 浮动钢球或滚子通过齿部间隙内的立柱浮动的锁定. 钢球/滚子从齿轮外部伸入. 工件在原理上象外卡一样被夹紧，但钢球/滚子夹持在节圆上. 现已设计出用于**D型**卡盘的带有球笼的特殊卡爪. 由于夹紧力被相等地传递到若干齿上，因此可以用于夹持易变形的零件.

气检: 空气通过定位支撑的接触面供给. 当工件与定位支撑接触时，气流截止，转换成一个信号. 如果工件没有正确的定位或翘起，机床不能启动或主轴停止. 这个重要特征是所有**D型**卡盘的标准.

介质输送: 例如加工过程中用于清洁/冷却的冷却液/空气通过机床主轴/卡盘输送. 这个重要特征是所有**D型**卡盘的标准.

薄膜夹持技术:它基于薄膜的弹性变形（例如象一个巨大碟形弹簧）. 因此没有滑动部件，整个机构免维护. 为了达到最高的精度，**D型**卡盘特殊的专利的薄膜可以连续微调夹持力.

预定位器: 特别是自动上料过程中，保护与齿啮合时的夹持销.

节圆夹持: 用夹持销夹持齿轮的节圆，也就是被加工孔的径向基准是节圆. 根据实际应用和客户的需求，提供带有用于夹持节圆的夹持销的卡爪.

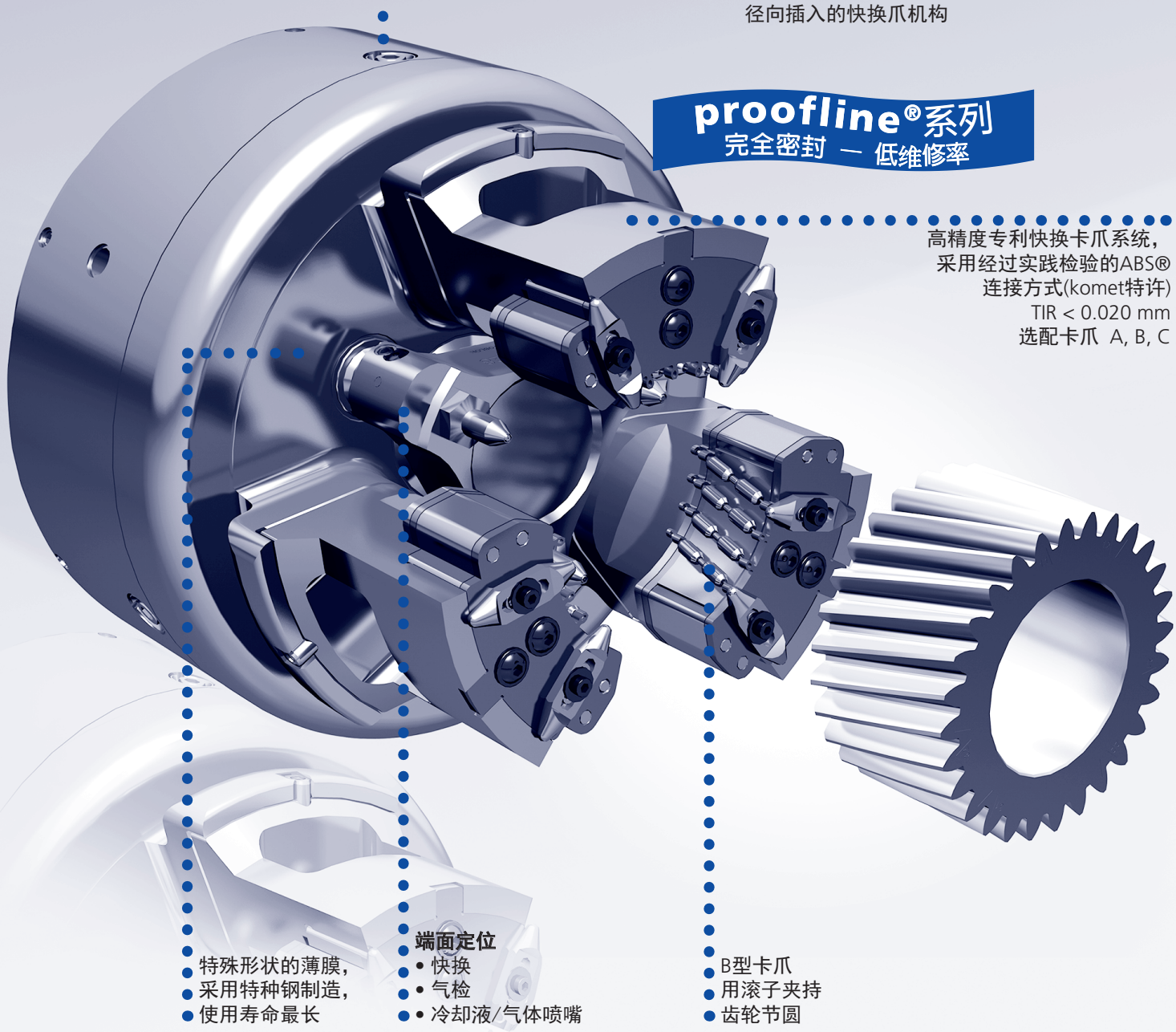

D

薄膜卡盘
快换爪系统

主要尺寸和技术参数

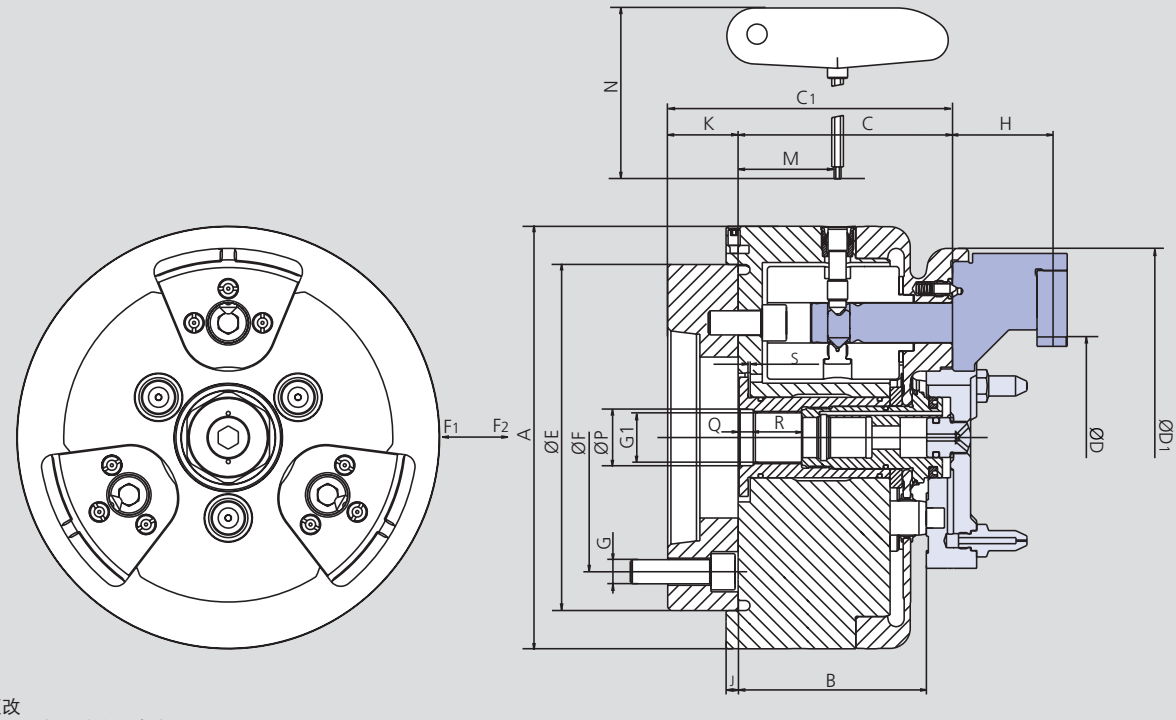

保留技术更改
如需要更详细信息，请索取客户图纸

SMW-AUTOBLOK 型号			D-160		D-210		D-260		D-315	D-400	
安装型式		规格	A5	A6	A5	A6	A6	A8	A8	A8	A11
	A	mm	160		210		260		315	400	
	B	mm	79.5		93.5		108		111	118	
	C	mm	86.5		106.5		120		125	131	
	C1**	mm	116.5		146.5		156		173	181	
夹持范围最小/最大	D	mm	19-131		20-171		40-220		60-275	146-348	
	D1	mm	143		188		227		275	354	
	E	mm	130		172		225		275	350	
	F	mm	104.8	133.4	104.8	133.4	133.4	171.4	171.4	171.4	235
	G		M10	M12	M10	M12	M12	M16	M16	M16	M20
	G1		M20 x 1.5		M26 x 1.5		M26 x 1.5		M30 x 1.5	M30 x 1.5	
卡爪高度	H	mm	40.5		52		62		64	64	
	J	mm	6		6		6		6	6	
	K**	mm	30		40		48		48	50	
	M	mm	40.9		49.4		53		57	60.9	
	N	mm	185		185		185		185	185	
	P H8	mm	21		28		28		32	32	
	Q	mm	5.9		7		7		7	7	
	R	mm	22.3		24		24		29.5	34.5	
滑套行程最小/最大	S	mm	0.9		1.0		1.5		1.7	1.5	
卡爪行程–高度 H			0.93		1.0		1.1		1.2	0.87	
拉力最小/最大*	F1	kN	0-10		0-25		0-25		0-25	6-25	
卡盘打开推力	F2	kN	13		30		30		30	20	
转动惯量		kg·m²	0.04		0.16		0.45		0.75	2.09	
重量不含卡爪		kg	11.6		30		44		60	104	
推荐的驱动油缸		型号	SIN-DFR		SIN-DFR		SIN-DFR		SIN-DFR	SIN-DFR	

* 夹紧油缸可提供给膜片弹性夹紧力以附加的驱动力
** 建议尺寸，确切尺寸取决于机床

建议: 允许的最高转速标识于相应的卡爪上，不得超过该速度

建议: 请注意，这很重要，油缸的推力和拉力要能够独立地设置为不同的值.

要点: 禁止在没有插入卡爪时转动卡盘，否则离心力补偿机构会损坏

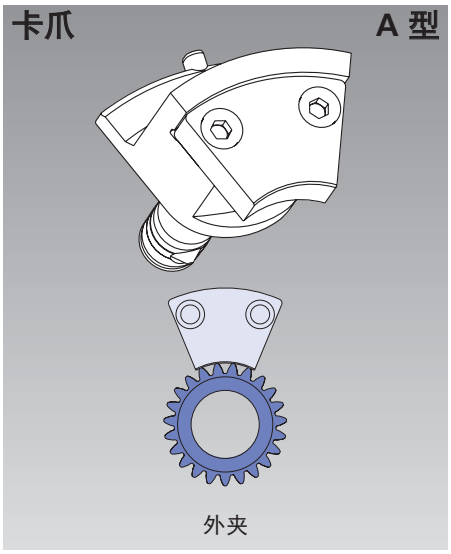

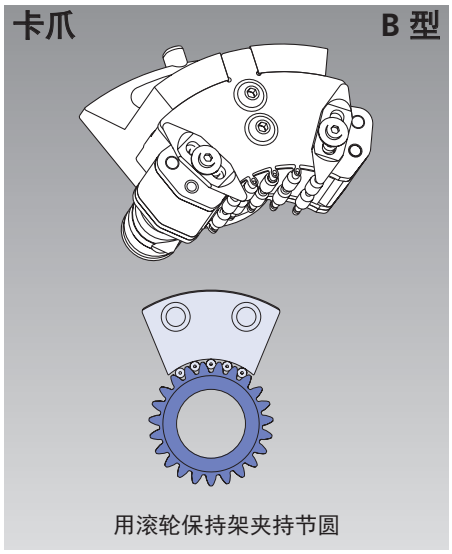

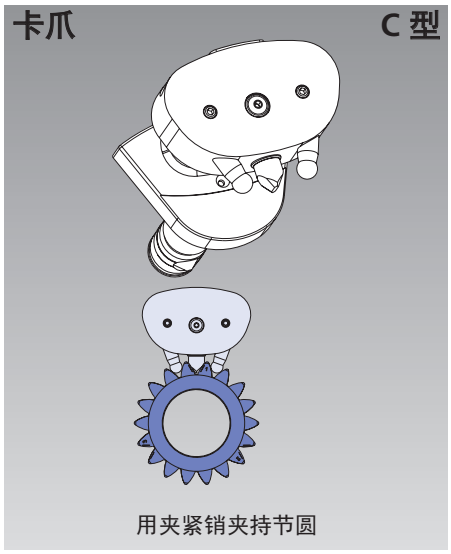

D型薄膜卡盘用SIN-DFR型驱动油缸

技术特点

- 薄膜卡盘特殊驱动油缸
- 大/小活塞用于松开/夹紧
- 1或2路介质旋转接头
- 线性定位系统(LPS)监控活塞行程

标准配置

- 带LPS 4.0安装组件的油缸
  不含LPS 4.0位置传感器

LPS 4.0 见 313 页

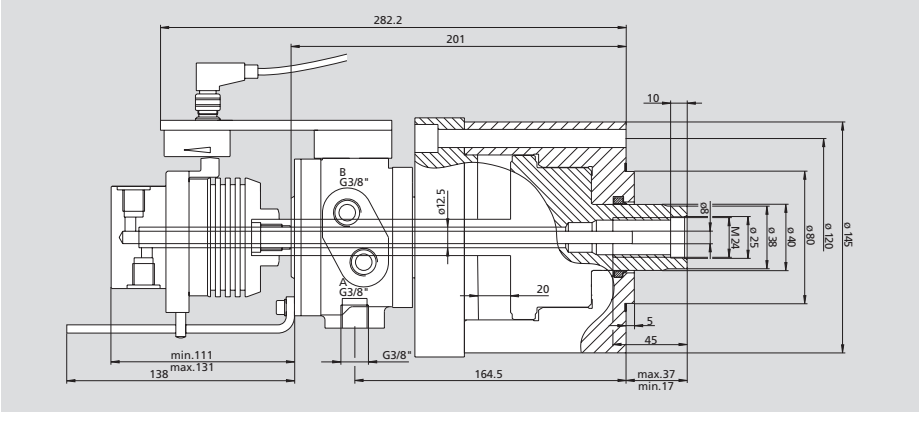

SIN-DFR-LPS-4.0/48 配1通路旋转接头 Id. No. 046725 (不含旋转接头*)
SIN-DFR-LPS-4.0/48 配2通路旋转接头 Id. No. 046706 (含2通路旋转接头)

活塞表面		压力		拉力	推力	最高转速	泄漏量	油缸	转动惯量	1通路	2通路
A	B	A	B	最小/最大	最小/最大		30 bar 50°C	重量		旋转接头	旋转接头
拉	推	最小/最大			(36 bar 最高)					重量	重量
cm²	cm²	bar	bar	kN	kN	r.p.m.	dm³/min	kg	kg·m²	kg	kg
21	74	3-70	3-36	0.6/14	2.2-27	7000	1.5	9	0.016	0.4	1.5

* 请分开订购!

安装

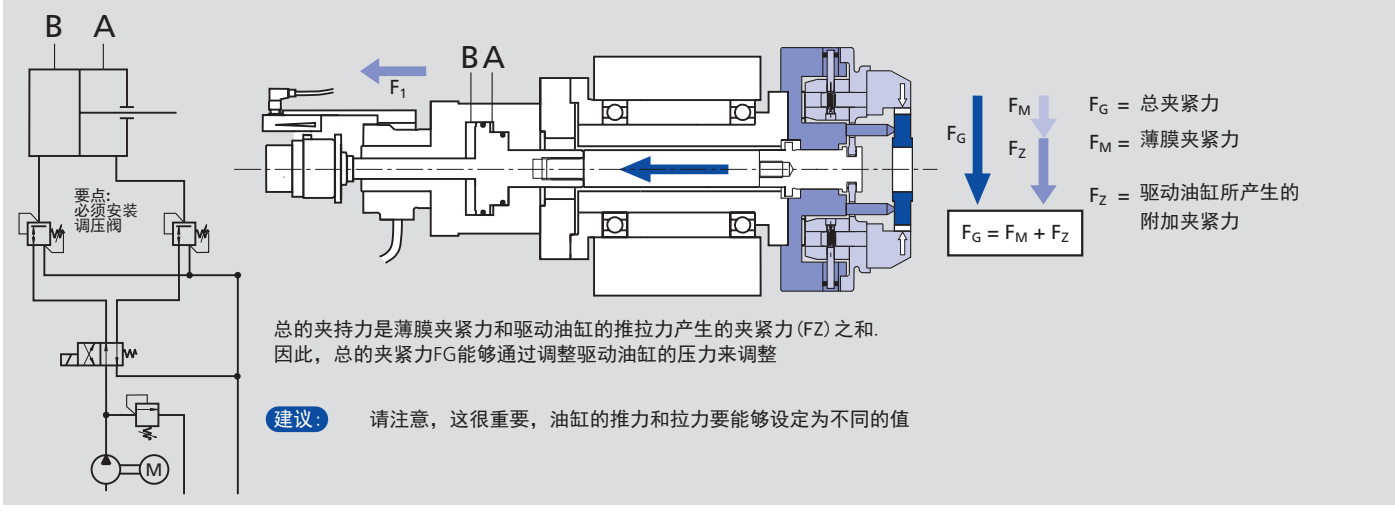

夹持易变形的薄壁件用于硬车或磨削

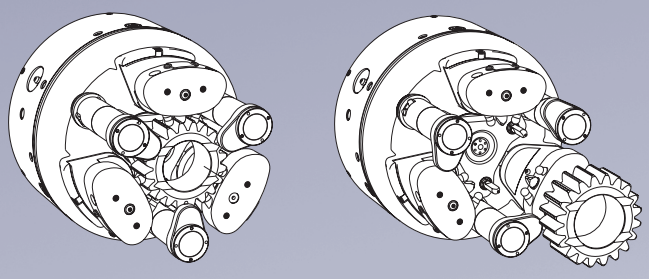

D-KOMBI®

D-KOMBI®的原理

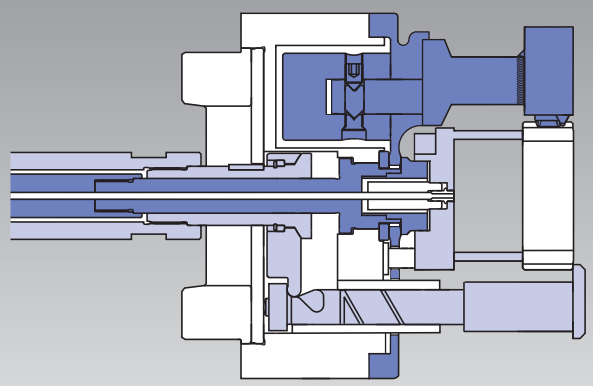

- 工件的径向定心/夹紧使用带有快换卡爪系统(与D型卡盘原理/特点机同，见204页)的薄膜卡爪.
- 轴向夹紧使用带有轴向补偿的摆动-后压爪
- 使用双活塞油缸驱动，单独地驱动薄膜卡爪和轴向摆动-后压爪.

成品出厂的卡爪能够与任意卡盘装配并不损失同心度.

禁止对安装在卡盘上的卡爪进行磨削或车削.！
TIR < 0.020 mm

1. 装载

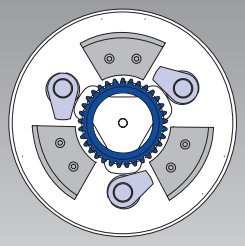

定心爪松开.
摆动-后压爪松开/向外转.

2. 定心

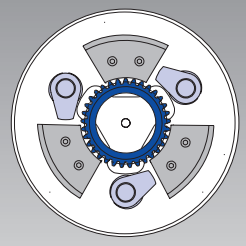

定心爪夹紧

3. 夹紧

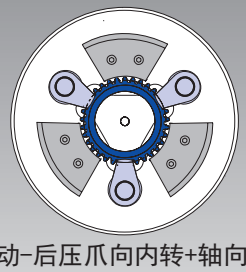

摆动-后压爪向内转+轴向压紧。定心爪松开（如果需要).

4. 加工

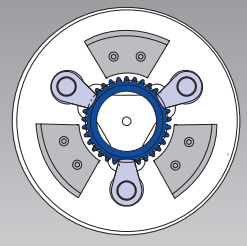

定心爪松开或夹紧

安装调整时间 5 分钟

卡爪，摆动爪及定位更换
TIR < 0.020 mm 无需车削/磨削

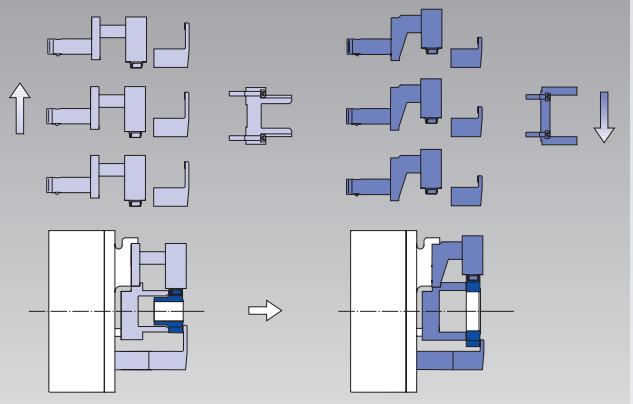

非常适合抓取式机床

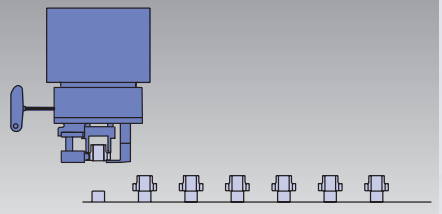

操作简单,
低维修率,
卡盘完全密封

也可以只用于径向夹紧 = 类似于D型卡盘的功能

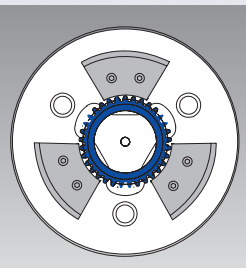

未安装摆动夹

夹具术语

径向夹紧: 工件自定心夹紧在外圆上. 加工过程中，若依靠必要的夹紧力驱动工件，薄壁件很容易变形.

轴向夹紧: 工件夹紧在端面上. 这个方法用于薄壁件加工，被加工直径的径向变形能够被消除. 这是没有自定心的夹紧，所以工件必须定心.

Kombi夹紧: 卡盘带有用于工件定心的薄膜式定心爪，和带有摆动-压紧功能的轴向夹紧爪. 工件使用摆动/压紧爪夹紧后，定心爪能够松开(必须是双活塞油缸). 快换爪D-KOMBI卡盘完美地实现了这些需求. DFR - ABS卡盘被实践检验过的设计完全保留，并整合了一个轴向夹紧驱动.

如果需要，D-KOMBI 也可以只用作径向夹紧. 在这种情况下，夹持指不安装，夹紧力可以通过调整夹紧油缸的压力来调整.

双活塞油缸: 这是具有两个独立活塞的油缸. 活塞A驱动摆动-后压爪，活塞B推开薄膜或调整薄膜的夹持力. 根据使用的需要，液压系统必须单独地为活塞表面A/B/C/D供应可以通过调压阀调节的压力油. SMW-AUTOBLOK双活塞油缸**ZHVD-DFR**是专为这个应用而设计的. 标准的油缸可以安装1通路或2通路(例如气检和冷却)的旋转接头.

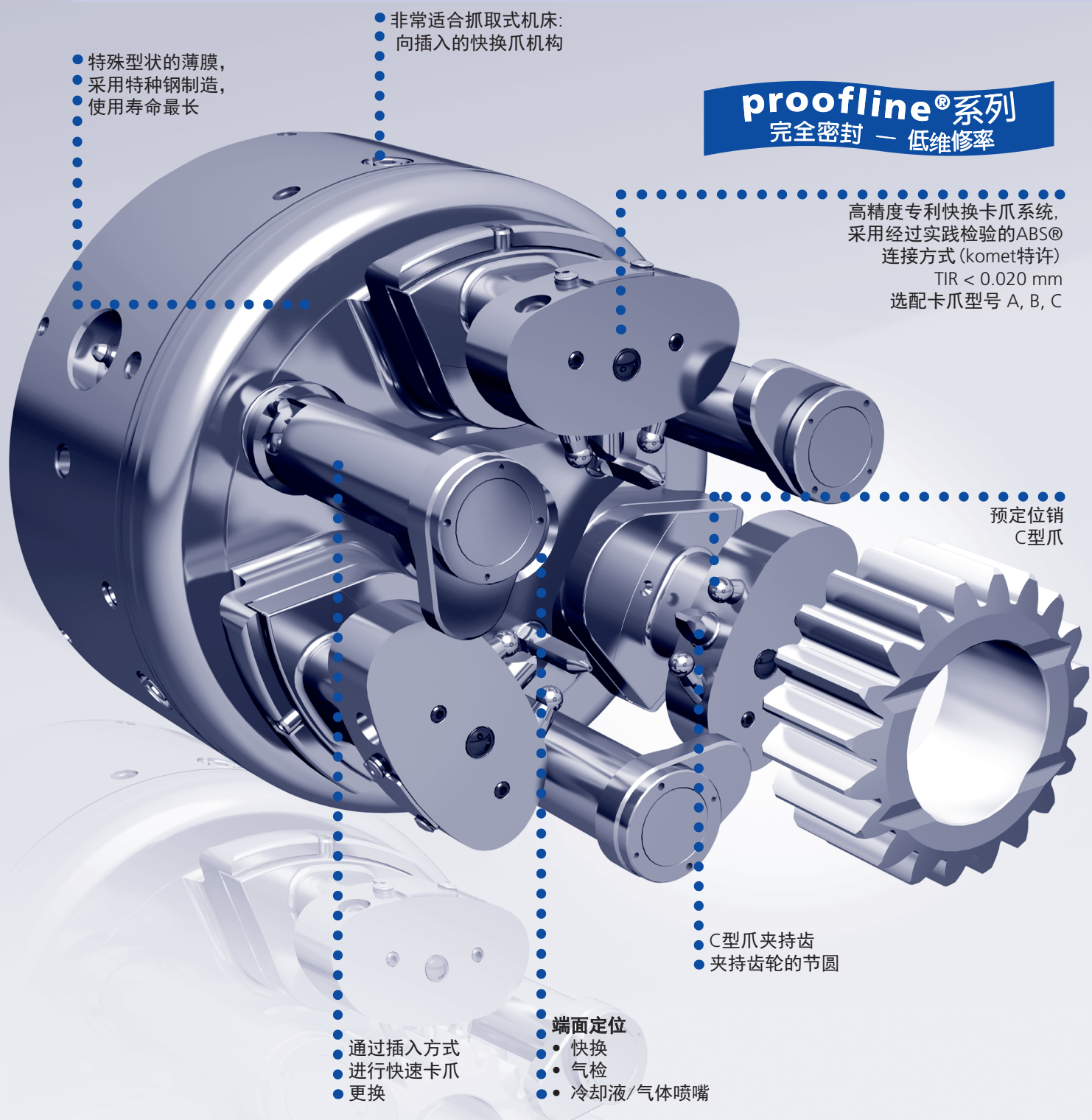

D-KOMBI®

径向-轴向夹紧
快换爪系统

主要尺寸和技术参数

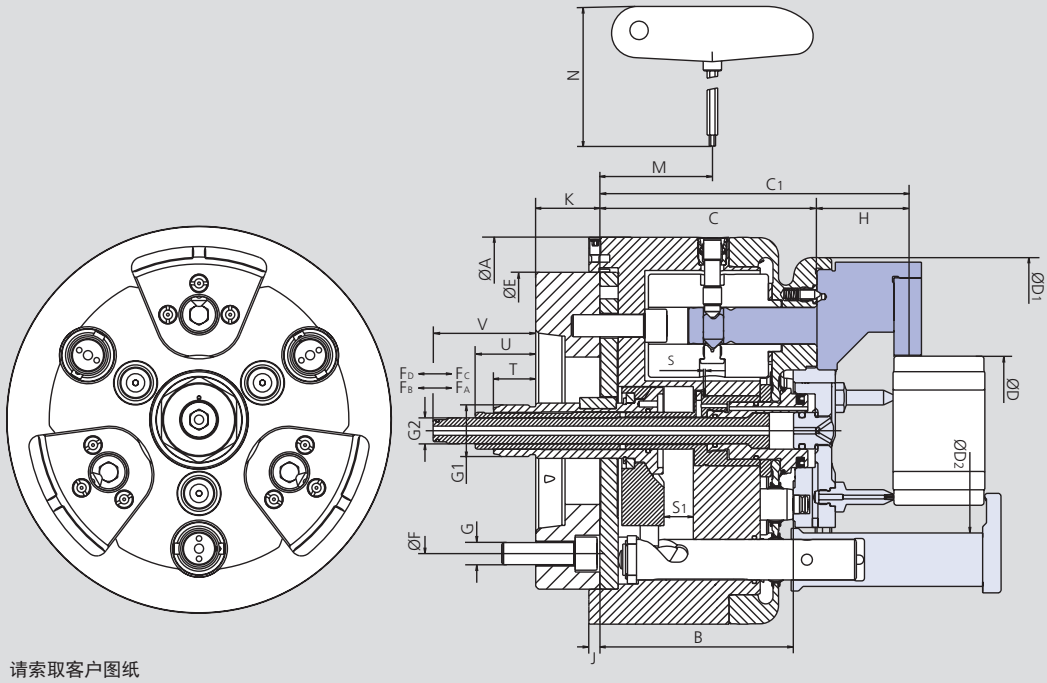

保留技术更改
如需要更详细信息，请索取客户图纸

SMW-AUTOBLOK 型号			D-210 KOMBI		D-260 KOMBI		D-315 KOMBI	D-400 KOMBI	
安装型式		规格	A5	A6	A6	A8	A8	A8	A11
	A	mm	210		260		315	400	
	B	mm	105.5		111		116	123	
	C	mm	118.5		130		130	136	
	C_1	mm	170.5		187		192	-	
不带指时夹紧范围	D	mm	20-175		40-220		60-275	126-350	
	D_1	mm	188		227		275	354	
带指时夹紧范围	D_2	mm	111		153		203	268	
	E	mm	172		225		275	350	
	F	mm	104.8	133.4	133.4	171.4	171.4	171.4	235
	G		M10	M12	M12	M16	M16	M16	M20
	G_1		M28 x 1.5		M28 x 1.5		M28 x 1.5	M28 x 1.5	
	G_2		M14 x 1.0		M14 x 1.0		M14 x 1.0	M14 x 1.0	
卡爪高度	H	mm	52		62		64	-	
	J	mm	6		6		6	6	
	K	mm	40		48		48	50	
	M	mm	61.4		61.9		61.9	66.5	
	N	mm	185		185		185	185	
滑套行程	S	mm	1.0		1.5		1.5	1.5	
轴向摆动行程	S_1	mm	16		16		16	16	
	T	mm	18		10		10	8	
	U	mm	28		20		20	18	
	V	mm	51		43		43	41	
卡爪行程-高度 H		mm	1.0		1.1		1.2	0.87	
拉力最小/最大*	F_D	kN	0-25		0-25		0-25	0-25	
卡盘张开推拉力	F_C	kN	20		20		20	20	
最大摆动指推力	F_B	kN	6		9		9	18	
摆动指推力	F_A	kN	2		2		2	2	
转动惯量		$kg \cdot m^2$	0.16		0.45		0.75	2.26	
重量（不含卡爪）		kg	30		44		60	109	
推荐的驱动油缸		型号	ZHVD-DFR		ZHVD-DFR		ZHVD-DFR	ZHVD-DFR	

* 夹紧油缸可提供给膜片弹性夹紧力以附加的驱动力.

建议: 不要超过相应卡爪所标记的最高允许转速.

要点: 禁止在没有插入卡爪时转动卡盘，否则离心力补偿机构会损坏.

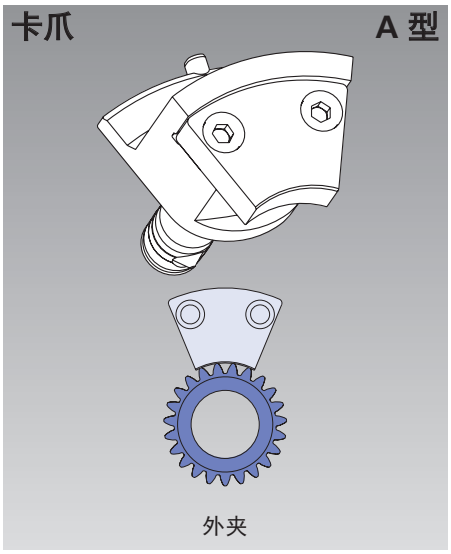

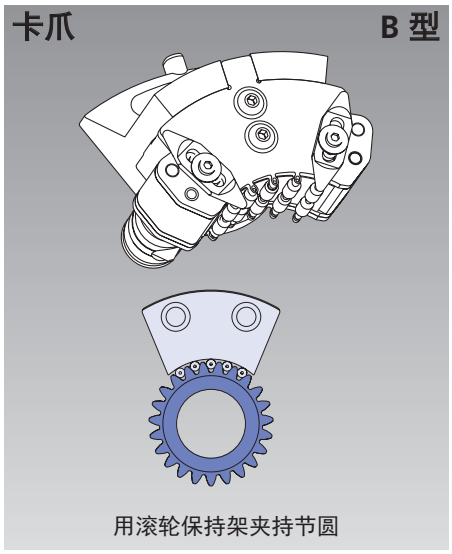

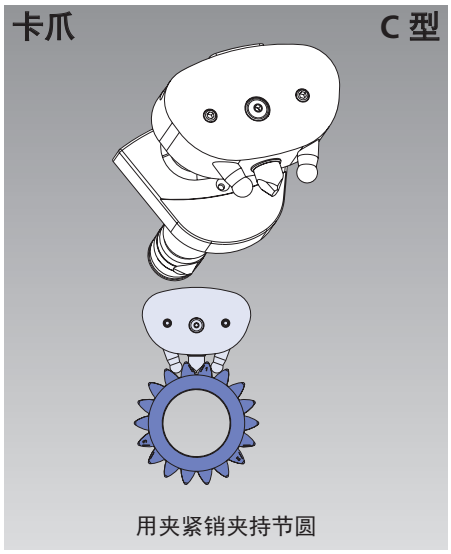

D-KOMBI®用驱动油缸 ZHVD-DFR

技术特点

- 驱动D-KOMBI卡盘专用的双活塞油缸
- 2个独立的活塞，用于薄膜卡爪和轴向摆动–后压爪驱动
- 1通路或2通路旋转接头
- 2套用于监测活塞行程位置的线性位置检测系统LPS

标准配置

- 带LPS 4.0安装组件的油缸
  不含LPS 4.0位置传感器

LPS 见 313页

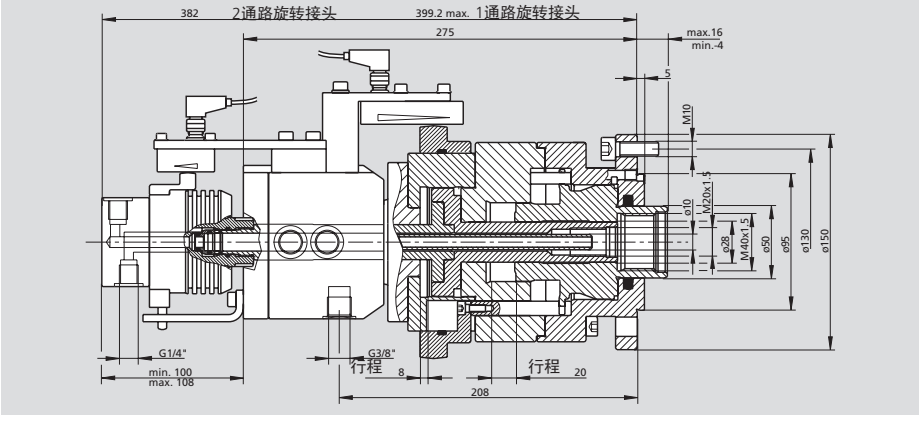

ZHVD-DFR 配1通路旋转接头 Id. No. 046914 (不含旋转接头)*
ZHVD-DFR 配2通路旋转接头 Id. No. 046887 (带2通路旋转接头)

活塞表面				压力	最高转速	泄漏量	油缸	转动惯量	1通路	2通路
轴向指 (K1)		薄膜 (K2)		最小/最大		30 bar 50°C	重量		旋转接头	旋转接头
A	B	C	D						重量	重量
推	拉	推	拉							
cm²	cm²	cm²	cm²	bar	min⁻¹	dm³/min	kg	kg·m²	kg	kg
17.6	30.6	40.6	39.2	3-60	4000	3.0	25	0.065	0.4	1.5

* 需要单独订购!

安装

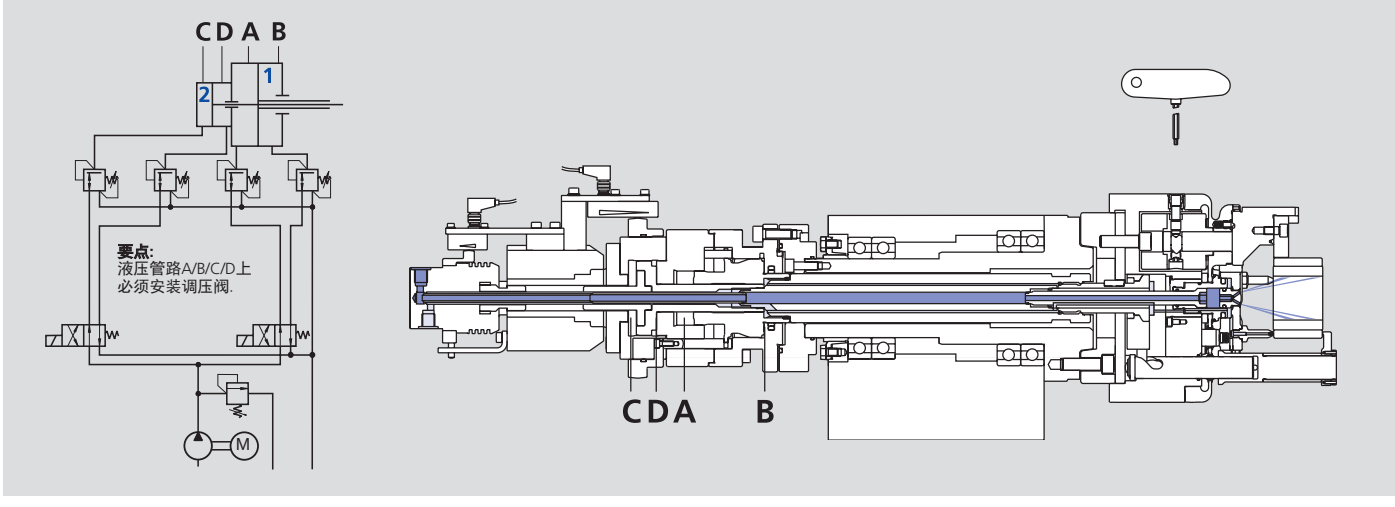

D-PLUS

薄膜卡盘
快换爪系统

中空薄膜卡盘

主要尺寸和技术参数

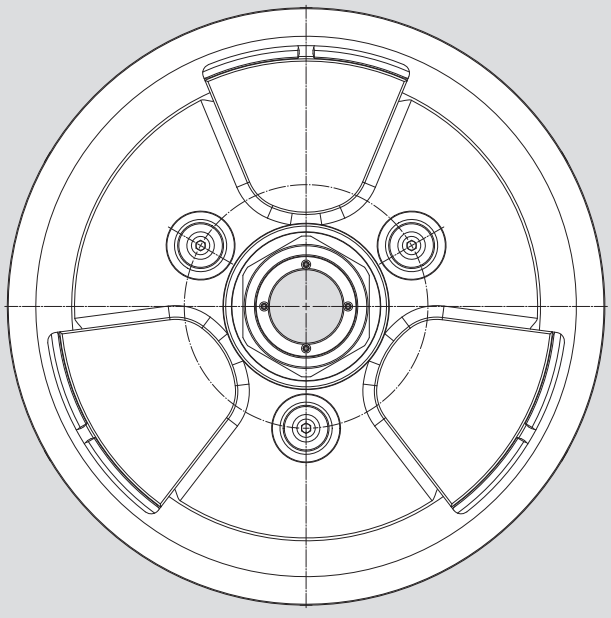

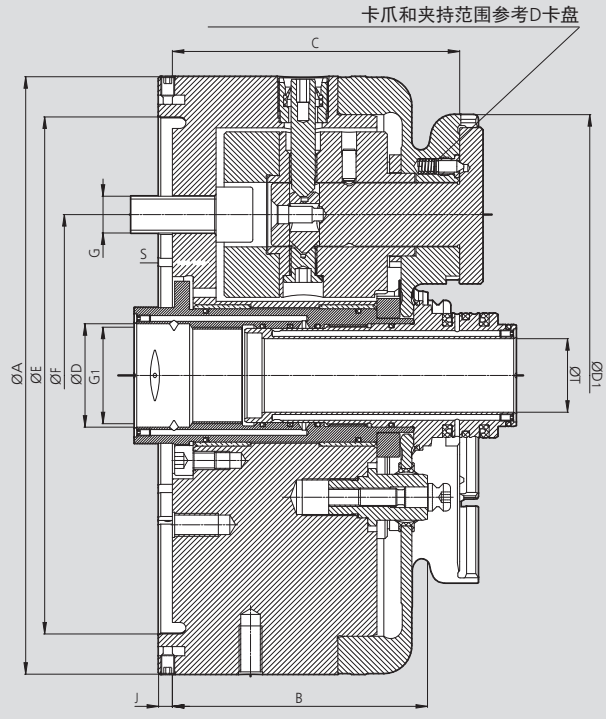

保留技术更改
如需要更详细信息，请索取客户图纸

SMW-AUTOBLOK 型号			D-PLUS-260	D-PLUS-315
安装型式		规格	225	275
	A	mm	260	315
	B	mm	111	111
	C	mm	125	125
	D1	mm	227	275
	E	mm	225	275
	F	mm	140	171.4
	G		M16	M16
	G1		M42x1.5	M60x1.5
	J	mm	6	6
	P H6	mm	45	63
滑套行程	S	mm	1.5	1.5
通孔	T	mm	32	50
拉力最小/最大*	F1	kN	0-25	0-30
卡盘打开推力	F2	kN	25	30
转动惯量		kg·m²	0.45	0.75
重量（不含卡爪）		kg	44	65
推荐的驱动油缸		型号	SIN-DFR	SIN-DFR

* 夹紧油缸可提供给膜片弹性夹紧力以附加的驱动力.

建议: 允许的最高转速标识于相应的卡爪上，不得超过该速度.

建议: 请注意，这很重要，油缸的推力和拉力要能够独立地设置为不同的值

要点: 禁止在没有插入卡爪时转动卡盘，否则离心力补偿机构会损坏.

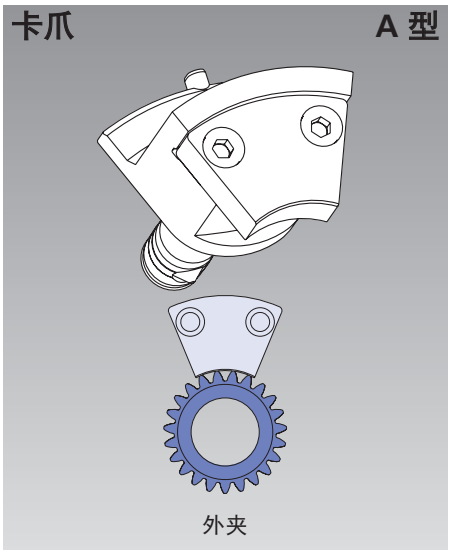

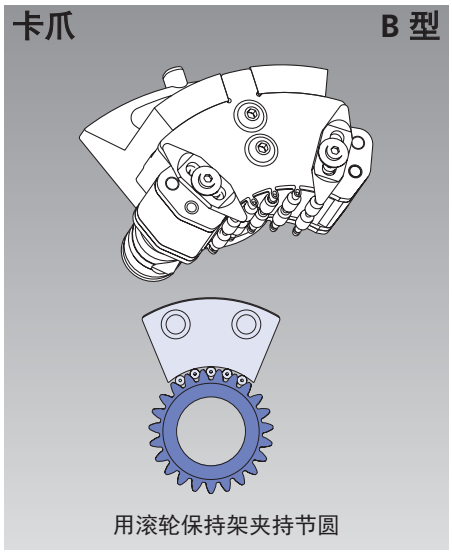

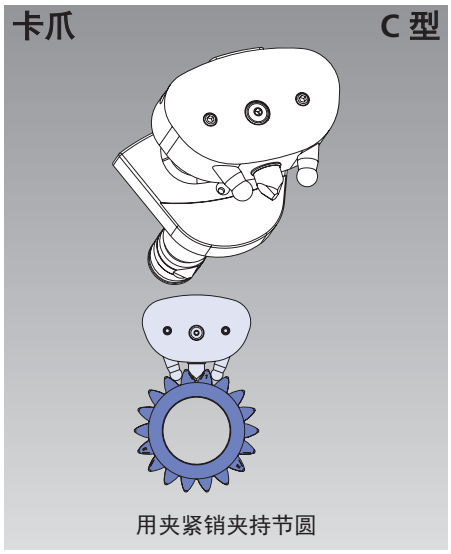

D-PLUS型薄膜卡盘用SIN-DFR型驱动油缸

技术特点

- 薄膜卡盘特殊驱动油缸
- 大/小活塞用于松开/夹紧
- 1或2路介质旋转接头
- 线性定位系统(LPS 4.0)监控活塞行程

标准配置

- 带LPS 4.0安装组件的油缸
  不含LPS 4.0位置传感器

LPS 4.0 见 313 页

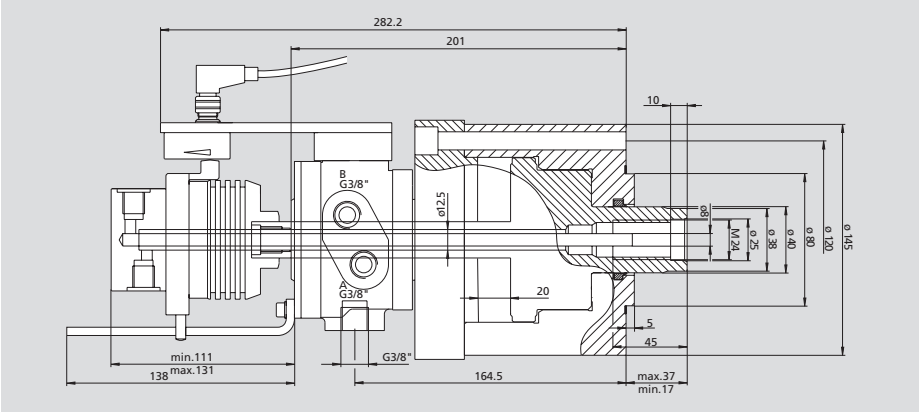

SIN-DFR-LPS 4.0 配1通路旋转接头 Id. No. 046914 (不含旋转接头*)
SIN-DFR-LPS 4.0 配2通路旋转接头 Id. No. 046887 (含2通路旋转接头)

活塞表面		压力		拉力	推力	最高转速	泄漏量	油缸	转动惯量	1通路	2通路
A	B	A	B	最小/最大	最小/最大		30 bar 50°C	重量		旋转接头	旋转接头
拉	推	最小/最大			(36 bar 最大)					重量	重量
cm²	cm²	bar	bar	kN	kN	r.p.m.	dm³/min	kg	kg·m²	kg	kg
21	74	3-70	3-36	0.6/14	2.2-27	7000	1.5	9	0.016	0.4	1.5

* 需要单独订购!

应用实例

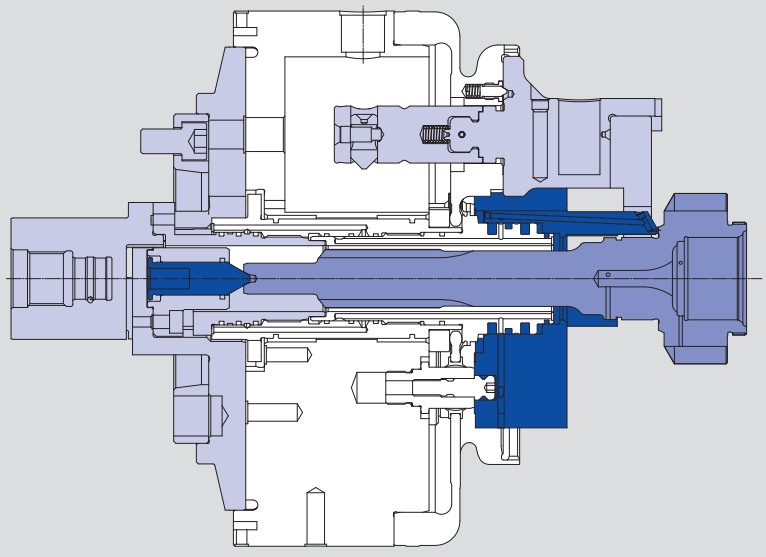

D-VARIO

薄膜卡盘
灵活性的模块化系统

主要尺寸和技术参数

应用/客户利益

- 灵活性的解决方案, 用于磨削, 可快速调整, 缩短设定时间

技术特点

- 可调整的模块化卡爪系统 ， 用相同的卡爪可夹持不同的工件
- Key Lock 快速定位不同齿轮的节圆
- 千分尺精调中心
- 适合于小, 中, 大批量生产
- 定位块可带气检以及集成的冷却液喷嘴 ， 选项
- 卡爪也可外径夹持（A型）， 选配
- D-VARIO 配置：安装程序见 (www.smw-autoblok.de/vario)

标准配置

膜片卡盘 D-Vario（带安装螺钉）

模块化系统的选配工装

节圆夹持

- 6 套不同卡爪用于不同的外径
- Key Lock系统用于不同的齿轮节圆（见图解A, B, C）
- 夹紧销用于不同的模数（球径 Ø3mm 到6mm）
- 定位块

外径夹持（型号A）

- 4种不同卡爪用于不同外径
- 工厂定制完成的卡爪
- 定位块

D-VARIO 选配生成器软件

- 安全, 快速选配各种齿轮的所有设定
- Web-APP:任何地点可以获得（需要连接网络）
- 导出所有的结果分析

使用免费的D-VARIO选配生成器, 对各种齿轮分别建立各自的工装选配. 输入参数, 仅需3个步骤.
作为选项, 也可以选配定位块和相关联的螺栓.
通过集成的导出功能, 选配结果可以在任何时候保存或者传输到打印机.

Web-App:www.smw-autoblok.de/dvario

A: 齿数可以被3整除

应用案例
齿数 [z] 30的齿轮

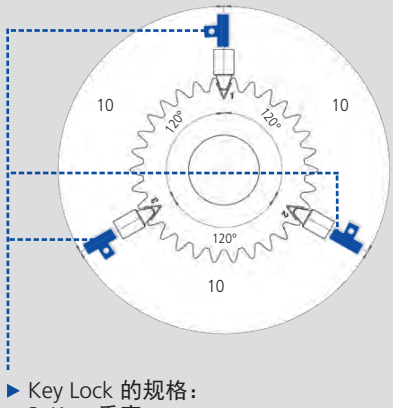

▶ Key Lock 的规格：
3xKey 垂直

B: 齿数不可以被3整除

应用案例
齿数 [z] 31 的齿轮

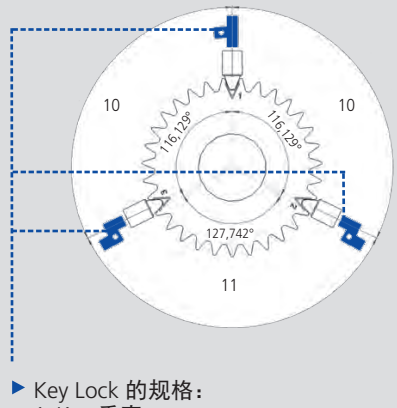

▶ Key Lock 的规格：
1xKey 垂直
2xKey 适用于 31 齿数

C: 齿数不可以被3整除

应用案例
齿数 [z] 32 的齿轮

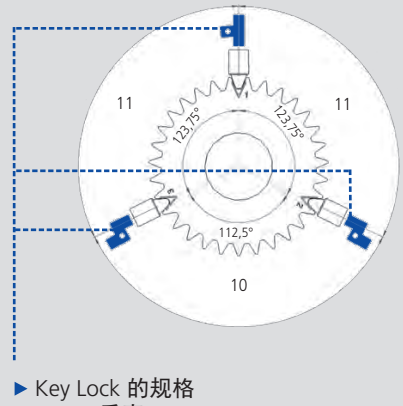

▶ Key Lock 的规格
1xKey 垂直
2xKey 适用于 32 齿数

D-VARIO

薄膜卡盘
快换爪系统

主要尺寸和技术参数

顶爪和定位块基座是可以选择的

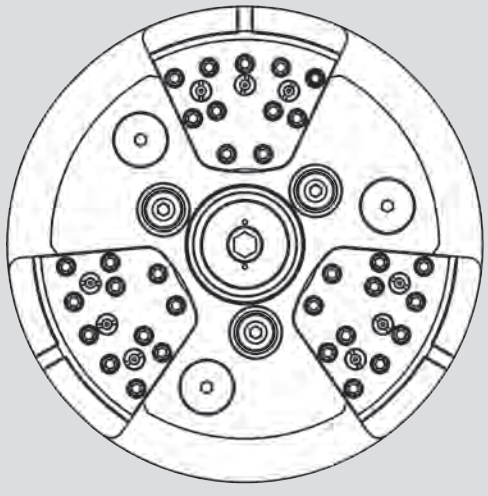

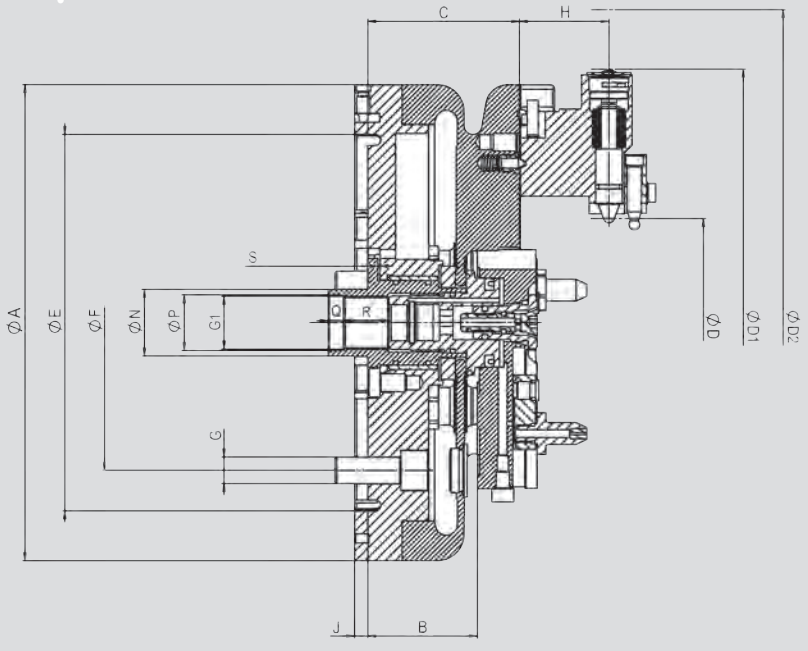

保留技术更改
如需要更详细信息，请索取客户图纸

SMW-AUTOBLOK 型号			D-VARIO 215
安装型式			**Z170**
Id. No.			069100
	A	毫米	215
用于定位块的定位面	**B**	毫米	49.5
	C	毫米	68.5
夹持范围 最小/最大	**D**	毫米	24-144
最小回转直径	**D1**	毫米	215
最大回转直径	**D2**	毫米	264
	E	毫米	170
	F	毫米	133.4
	G		M12
	G1		M24 x 1.5
卡爪高度	**H**	毫米	40.5
	J	毫米	6
	P H8	毫米	25
	Q	毫米	7
	R	毫米	20
滑套行程	**S**	毫米	1.0
卡爪行程-高度H		毫米	0.95
拉力 最小/最大		千牛	0-15
卡盘打开时推力		千牛	15
转动惯量		公斤. 米²	0.082
重量（不含卡爪）		公斤	12.2
推荐的驱动油缸		**型号**	**SIN-DFR**

* 驱动油缸可以为薄膜提供附加的推拉力

建议： 请注意，油缸的推拉力可单独设置为不同的值.

节圆夹持设定的选配仅需5个步骤

I

首先根据需要加工的齿轮外径，选择匹配的顶爪（尺寸1-6）. 每一种尺寸的顶爪通过选配两种不同的夹紧销（型号A和B），可以兼容 20mm 的外径变化范围
一套顶爪包含 3 个爪以及一个 Keylock

II

球形夹紧销的选配根据齿间距来确定.
有两种型号的夹紧销：
型号A用于每一套顶爪夹持范围的前 10mm.
型号B用于每一套顶爪夹持范围的后 10mm.

III

预定位销可选
预定位销用于自动上料
根据使用的夹紧销来选配

IV

一套KeyLock包含2个齿数可以被3整除的齿轮选配3个相同型号的Key Lock（垂直）.齿数不可以被3整除的齿轮，根据齿数不同，选配不同的Key Lock用于6种尺寸顶爪的Key Lock是相同的.

V

如下型号定位块基座可供选配：
型号A：不带气检/不带冷却液喷嘴
型号B：不带气检/带冷却液喷嘴
型号C：带气检/带冷却液喷嘴
定位销的高度由齿轮来确定

夹持工装归纳

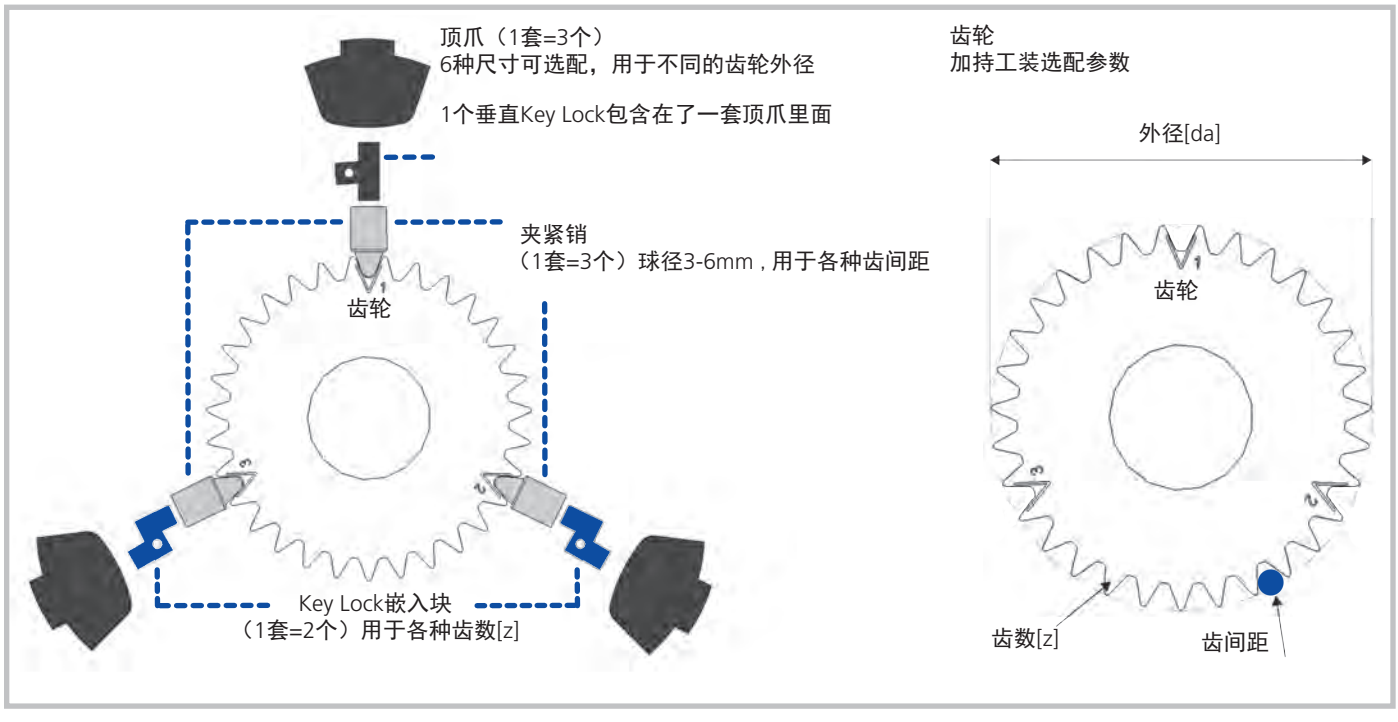

D-Vario 配置
安装程序见
www.smw-autoblok.de

I. 顶爪的选配

顶爪		尺寸	1	2	3	4	5	6
齿轮外径	d_a	mm	**24-44**	**44-64**	**64-84**	**84-104**	**104-124**	**124-144**
齿数	z	number	16-37	14-44	13-86	13-86	13-86	13-86
顶爪内径		mm	48	68	88	108	128	148
回转直径		mm	164	184	204	224	244	264
重量/套		kg	2.9	3.0	3.0	3.1	3.1	3.1
订货号/一套3个		Id. No.	**630741**	**630742**	**630743**	**630744**	**630745**	**630746**

夹紧销型号		A	B	A	B	A	B	A	B	A	B	A	B
夹持范围	mm	24-34	34-44	44-54	54-64	64-74	74-84	84-94	94-104	104-114	114-124	124-134	134-144

II. / III. 夹紧销选配（预定位销可供选择）

夹紧销型号	套	型号 A	选项 预定位销	型号 B	选项 预定位销
球径 **Ø 3,0**	Id. No.	**630851B**	339835	**630844B**	339843
球径 **Ø 3,5**	Id. No.	**630852B**	339836	**630845B**	339844
球径 **Ø 4,0**	Id. No.	**630853B**	339837	**630846B**	339845
球径 **Ø 4,5**	Id. No.	**630854B**	339838	**630847B**	339846
球径 **Ø 5,0**	Id. No.	**630855B**	339839	**630848B**	339847
球径 **Ø 5,5**	Id. No.	**630856B**	339840	**630849B**	339848
球径 **Ø 6,0**	Id. No.	**630857B**	339841	**630850B**	339849

夹紧销

夹紧销型号 A

球径
Ø 3; 3,5; 4; 4,5; 5; 5,5; 6

顶爪 1	Ø 24-34 mm
顶爪 2	Ø 44-54 mm
顶爪 3	Ø 64-74 mm
顶爪 4	Ø 84-94 mm
顶爪 5	Ø 104-114 mm
顶爪 6	Ø 124-134 mm

夹紧销型号 B

球径
Ø 3; 3,5; 4; 4,5; 5; 5,5; 6

顶爪 1	Ø 34-44 mm
顶爪 2	Ø 54-64 mm
顶爪 3	Ø 74-84 mm
顶爪 4	Ø 94-104 mm
顶爪 5	Ø 114-124 mm
顶爪 6	Ø 134-144 mm

- **夹紧销型号 A**
  用于顶爪夹持范围的前 10mm
- **夹紧销型号 B**
  用于顶爪夹持范围的后 10mm
- **通用性**
  所有型号和尺寸的紧固螺栓通用于所有顶爪

IV. Key Lock 用于各种齿数的齿轮

Id. No. Key Lock 用于齿数不能被3整除的齿轮（1套=2个）									
z = 10	**z = 11**	**z = 13**	**z = 14**	**z = 16**	**z = 17**	**z = 19**	**z = 20**	**z = 22**	**z = 23**
339911	339912	339913	339914	339915	339916	339917	339918	339919	339920
z = 25	**z = 26**	**z = 28**	**z = 29**	**z = 31**	**z = 32**	**z = 34**	**z = 35**	**z = 37**	**z = 38**
339921	339922	339923	339924	338725	339925	339926	339927	339928	339929
z = 40	**z = 41**	**z = 43**	**z = 44**	**z = 46**	**z = 47**	**z = 49**	**z = 50**	**z = 52**	**z = 53**
339930	339931	339932	339933	339934	339935	339936	339937	339938	339939
z = 55	**z = 56**	**z = 58**	**z = 59**	**z = 61**	**z = 62**	**z = 64**	**z = 65**	**z = 67**	**z = 68**
339940	339941	339942	339943	339944	339945	339946	339947	339948	339949
z = 70	**z = 71**	**z = 73**	**z = 74**	**z = 76**	**z = 77**	**z = 79**	**z = 80**	**z = 82**	**z = 83**
339950	339951	339952	339953	339954	339955	339956	339957	339958	339959
z = 85	**z = 86**								
339960	339961								

Id. No. Key Lock 用于齿数能被3整除的齿轮（1套=2个）									
垂直									
338724									

订货示例

齿数 32 的齿轮 ► 不能被3整除 ► Id. No. 339925 （1套=2个）

齿数 33 的齿轮 ► 能被3整除 ► Id. No. 338724 （1套=2个）

1个垂直型Key Lock将随卡盘过来

Key Lock（1套=2个）

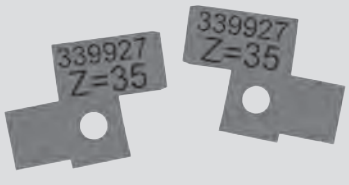

► **通用性**
所有的 Key Lock可通用于所有顶爪

V. 定位块基座

定位块基座

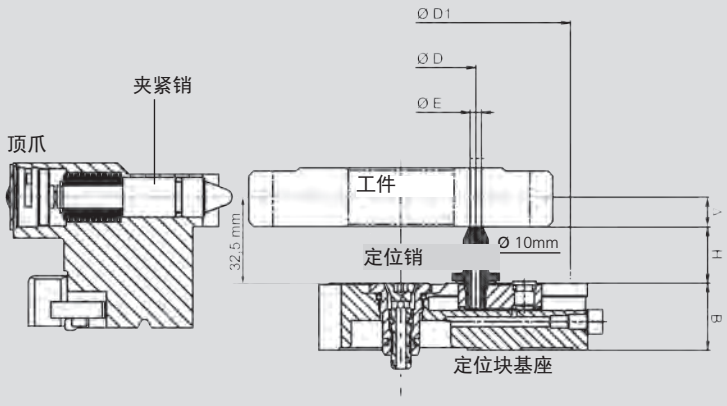

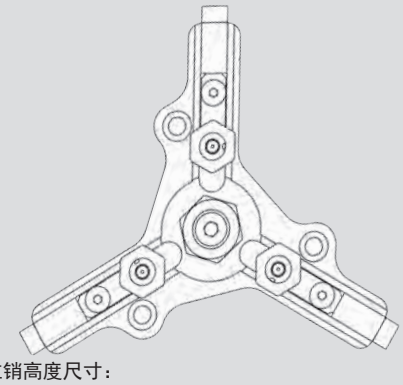

定位销高度尺寸：
Δ =加持位置和定位面之间距离
定位销高度[H]=32.5mm-Δ

夹持位置=1/2齿形长度/在长齿形时，为被要求夹持的位置

定位块基座			类型 A	类型 B	类型 C
气检装置			-	-	X
冷却液喷嘴			-	X	X
最小定位直径	D	最小	22	47	47
最大定位直径	D1	最大	136	136	136
宽度	B	毫米	27	27	27
订货号		编号	339860	339859	339858

定位销, 接触面直径 [E] = Ø 2.5 mm	
高度 [H] = 12.5 mm	339861
高度 [H] = 15.0 mm	339862
高度 [H] = 17.5 mm	339863
高度 [H] = 20.0 mm	339864
高度 [H] = 22.5 mm	339865
高度 [H] = 25.0 mm	339866
高度 [H] = 27.5 mm	339867
高度 [H] = 30.0 mm	339868
高度 [H] = 32.5 mm	339869
高度 [H] = 35.0 mm	339870
高度 [H] = 37.5 mm	339871
高度 [H] = 40.0 mm	339872
高度 [H] = 42.5 mm	339873
高度 [H] = 45.0 mm	339874
高度 [H] = 47.5 mm	339875
高度 [H] = 50.0 mm	339876

I.D.号是1套（=3个）

定位销, 接触面直径 [E] = Ø 4.5 mm	
高度 [H] = 12.5 mm	339877
高度 [H] = 15.0 mm	339878
高度 [H] = 17.5 mm	339879
高度 [H] = 20.0 mm	339880
高度 [H] = 22.5 mm	339881
高度 [H] = 25.0 mm	339882
高度 [H] = 27.5 mm	339883
高度 [H] = 30.0 mm	339884
高度 [H] = 32.5 mm	339885
高度 [H] = 35.0 mm	339886
高度 [H] = 37.5 mm	339887
高度 [H] = 40.0 mm	339888
高度 [H] = 42.5 mm	339889
高度 [H] = 45.0 mm	339890
高度 [H] = 47.5 mm	339891
高度 [H] = 50.0 mm	339892

I.D.号是1套（=3个）

D-VARIO

薄膜卡盘
灵活性的模块化系统

■A用型卡爪于夹持外径

卡爪A型

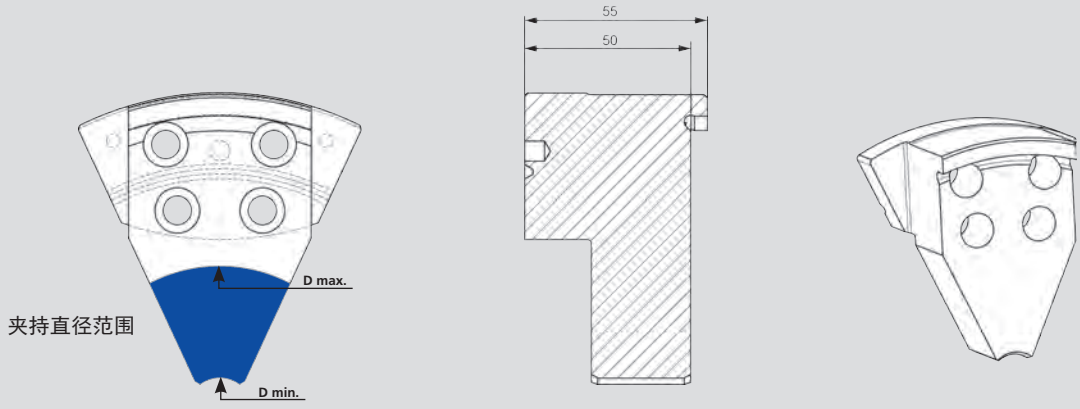

卡爪型号A		1	2	3	4	5	6
夹持范围Ø D最小-D最大	最小	20-40	40-60	60-80	80-100	100-120	120-140
重量/套	公斤	1.1	1.1	1.0	1.0	1.0	0.8
未加工卡爪（1套3个）	Id. No.	631484		631485		631486	631487
工厂定制卡爪（1套3个）	Id. No.	631488	631489	631490	631491	631492	631493

* 根据指定直径，卡爪在工厂定制好
注意：下单时，夹持直径一定要指定

装置

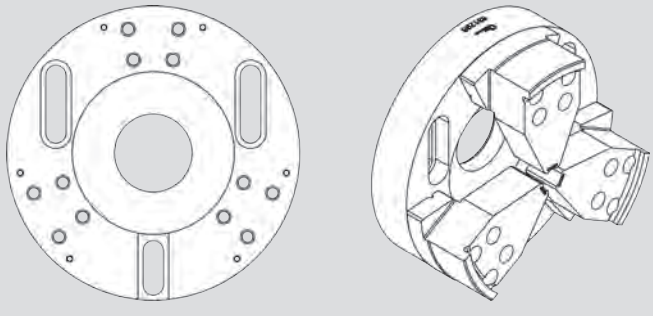

磨削环（1套=2个）

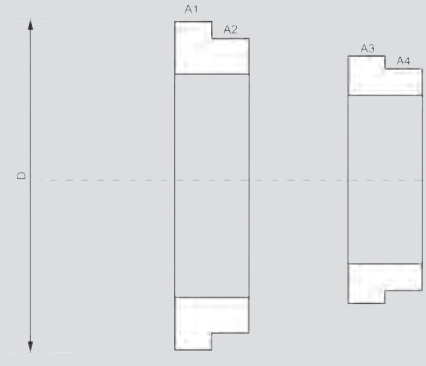

用来磨削 A 型爪的装置	
卡爪型号A尺寸1-6	631296

该装置用于把未加工爪预车成为型号A爪. 然后, 卡爪根据D-VARIO卡盘的夹持直径来精磨. 在此工序中, 卡爪必须通过磨削环来夹持

推荐磨削环（1套=2个）	
卡爪型号A尺寸1-6	631309

磨削参数

1. 磨削	A1	D = 177.0 mm	径向卡爪行程 0.25 mm
2. 磨削	A2	D = 176.9 mm	径向卡爪行程 0.20 mm
3. 磨削	A3	D = 176.8 mm	径向卡爪行程 0.15 mm
4. 磨削	A4	D = 176.7 mm	径向卡爪行程 0.10 mm

夹持直径A1用于第一次磨削. 更小的磨削环（A2-A4）, 用于维修磨损或损坏的卡爪.

RU-2-20

■ 用于D-卡盘用双活塞油缸ZHVD-DFR

应用/客户利益

- 旋转接头用于回转油缸的介质输送
- 适用于空气＋油/空气＋冷却液
- 也可以“干“ 转(无介质)

技术特点

- 2 通路旋转接头
- A 口用于空气，油，冷却液
- B 口用于空气

注: 介质必须是无污染的
过滤精度要求25 µm

标准配置

RU-2-20
止动销
管子接头 Ø 12 mm (内径 = 10 mm) Id. No. 044154

选项

管子接头 Ø 10 mm (内径 = 8 mm) Id. No. 044149
管子接头 Ø 8 mm (内径 = 6 mm) Id. No. 044155

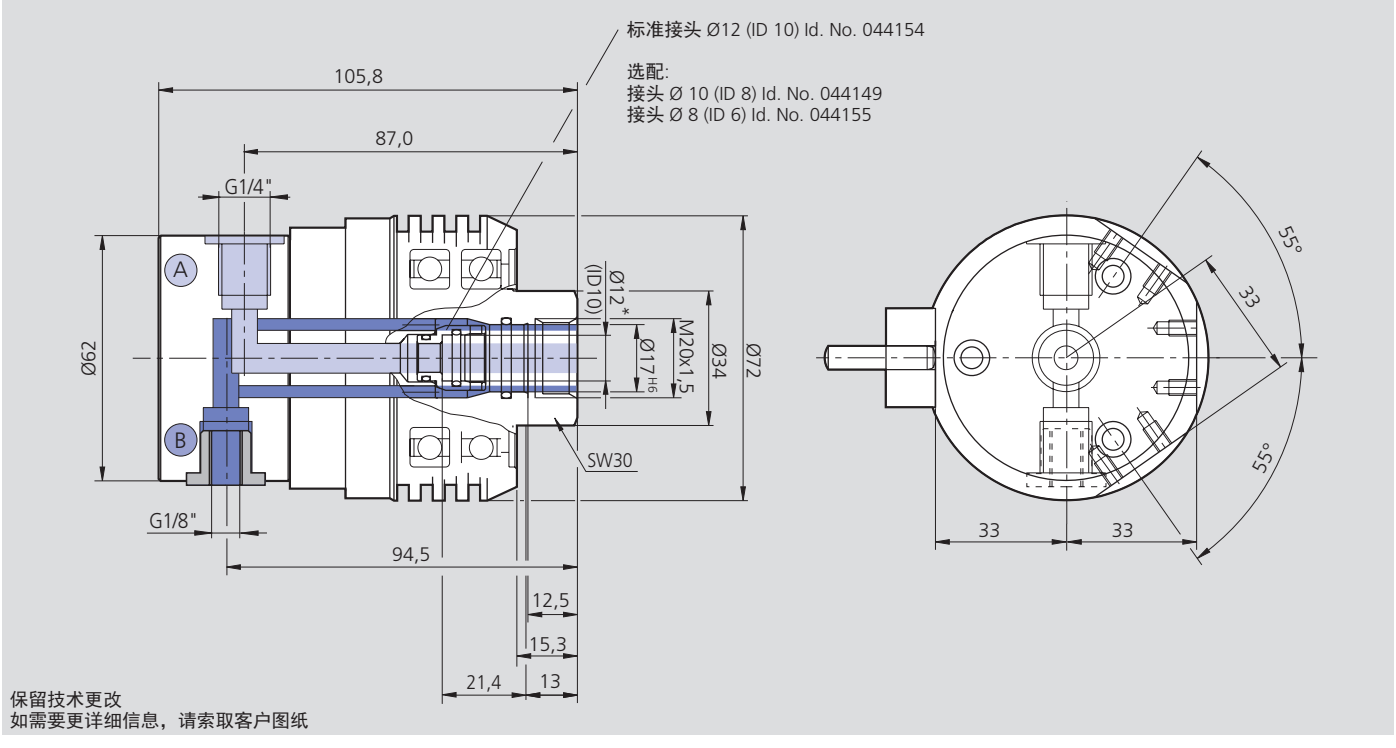

技术参数

SMW-AUTOBLOK 型号	Id. No.	最高转速	A口最高压力 介质：空气，油，冷却液		B口最高压力 介质：仅空气		重量	过滤精度要求
		r.p.m.	bar	psi	bar	psi	kg	µm
RU-2-20	044972	4000	40	580	10	145	0.94	25

弹簧夹头 ■ 拉料器

页 254

KSZ-MB

弹簧夹头

- 用于棒料加工
- 推动式驱动

页 258

KSZ-DZN

拉式弹簧夹头

KSZ-AZN

拉式弹簧夹头
带轴向支撑

- 用于棒料加工
- 拉动式驱动
- KSZ-DZN: 用于棒料加工
- KSZ-AZN: 用于带可拆卸定位器的棒料或轴的加工

页 261

KSZ-NZN

用于芯轴定位弹簧夹头

- 用于棒料或轴的加工
- 推动式驱动
- 夹紧时无轴向运动
- 可拆卸定位器

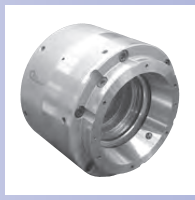

页 264

KSZ-AZL

拉动式弹簧夹头
含预置气检接口

- 用于棒料或轴的加工
- 拉动式驱动
- 内置气检
- 可拆卸定位器

页 266

GF 80

英制齿
拉料器

弹簧驱动拉料器

- 弹簧驱动
- 用于静态外圆夹紧

6

KSZ-MB

弹簧夹头

棒料加工用弹簧夹头

- 棒料直径 Ø 3 - 80
- 筒夹标准 DIN 6343

应用/客户利益

- 在带有棒料输送装置的自动机床上实现高效的加工
- 对于薄壁零件的夹紧变形小
- 通过卡销式锁紧帽能够快速的安装筒夹
- 用于高速加工
- 可以在主轴旋转时夹紧/松开弹簧夹头

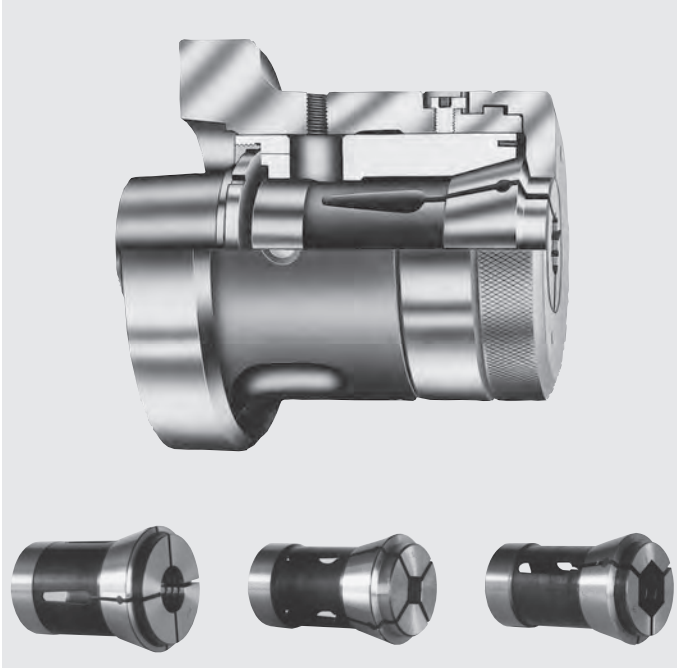

优点

- 可简单快速的安装到所有车床上
  (与3爪卡盘交替使)
- 通过更换筒夹，可以方便的夹持圆形，方形和六边形的毛坯
- 使用DIN 6343标准筒夹及标准橡胶柔性筒夹和大夹持范围筒夹，非常经济
- 可定制特殊高精度筒夹，如特殊形状，硬化，涂层等

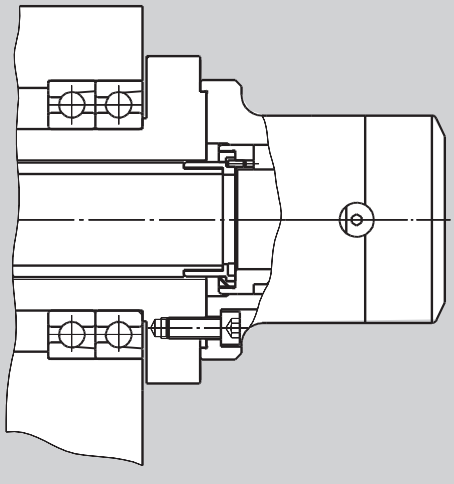

- 热处理磨削的零件保证了较长的使用寿命
- 一次装卡完成所有精加工部分，保证了极高的同轴度
- 弹簧夹头直接安装在机床的主轴上，保证了更高的同轴度
- 由于采用了尽量少的零件，从而达到了较高的可靠性
- 推动式筒夹系统，轴向定位精度较高

注意：夹头松开位置（左端位置）为油缸活塞极限位置
锁紧帽未安装时禁止驱动夹头
直接安装旋转连接螺纹时，须将定位销取出

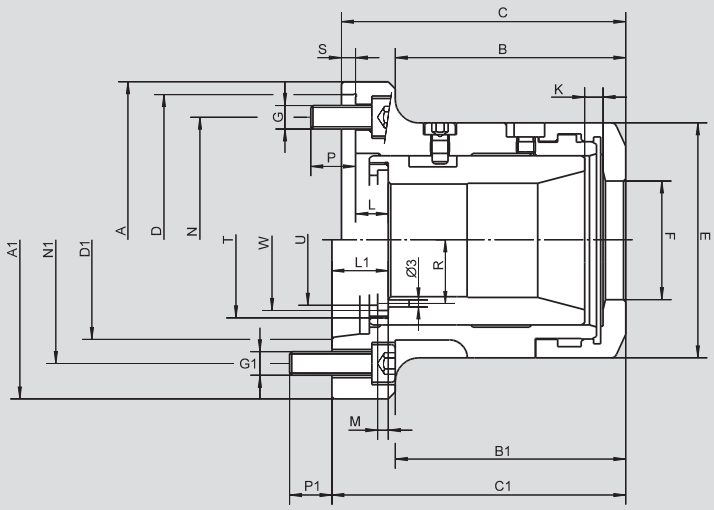

保留技术更改
如需要更详细信息，请索取客户图纸

SMW-AUTOBLOK 型号		KSZ-MB 40			KSZ-MB 60				KSZ-MB 80
安装型式		**Z140**	**A5**	**A6**	**Z170**	**Z220**	**A6**	**A8**	**Z220/A8**
Id. No.		088174	088180	088179	088175	088176	088178	088177	091209
	A h6	148	-	-	185	235	-	-	-
	A1 h6	-	135	170	-	-	170	220	220
	B	90.9	-	-	108.9	108.9	-	-	-
	B1	-	96.9	91.9	-	-	117.9	108.4	147
	C	113.9	-	-	138.9	140.9	-	-	-
	C1	-	123.9	123.9	-	-	144.9	145.9	176.5
中心安装	**D**	140	-	-	170	220	-	-	-
短锥式安装 DIN 55026	**D1**	-	A5	A6	-	-	A6	A8	A8
	E	102	102	102	130	130	130	130	156
	F	51	51	51	74	74	74	74	95
	G	3 x M10	-	-	6 x M12	6 x M16	-	-	-
	G1	-	4 x M10	4 x M12	-	-	4 x M12	4 x M16	6 x M16
	Kmax.	7.5	7.5	7.5	7.5	7.5	7.5	7.5	7.5
	L	8.5	-	-	14.0	16.0	-	-	-
	L1	-	24.5	24.5	-	-	26.0	27.0	41
	M	4.5	4.5	4.5	4.5	4.5	4.5	4.5	6.0
	N	104.8	-	-	133.4	171.4	-	-	-
	N1	-	104.8	133.4	-	-	133.4	171.4	171.4
	P	18	-	-	14	20	-	-	-
	P1	-	14	14.5	-	-	16	16	27.5
	R	28	28	28	39.5	39.5	39.5	39.5	51
	S	6	-	-	6	6	-	-	-
滑套螺纹/ **螺纹深度**	**T**	M66 x 1.5/**8**			M90 x 1.5/**8**				M114 x 2/**11**
	U	54			77				99
	W	62.5			83				107
最高转速	r.p.m.	6000	6000	6000	5000	5000	5000	4000	4000
最大驱动力	daN	2500	2500	2500	3000	3000	3000	3500	3500
最大夹紧力	daN	5400	5400	5400	6500	6500	6500	7300	7300
重量（不含筒夹）	kg	6.1	7.7	7.8	13.6	14.2	14.1	18.1	20.8
推荐的驱动油缸	型号	**VNK-T2 102-46**			**VNK-T2 150-67**				**VNK-T2 200-86**
转速	r.p.m.	7000			5500				4000

SMW-AUTOBLOK
297

KSZ-MB

弹簧夹头

订货一览

供货范围: 弹簧夹头和安装螺钉

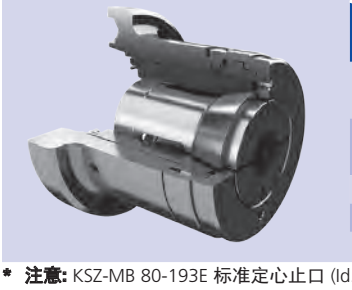

规格 / 主轴安装型式	KSZ-MB 40	KSZ-MB 60	KSZ-MB 80 - 193 E
定心止口 标准	Z140 088174	Z170 088175	Z220* 091209*
定心止口 大		Z220 088176	
A 05	088180		
A 06	088179	088178	
A 08		088177	091209*

* **注意:** KSZ-MB 80-193E 标准定心止口 (Id.-No. 091209) 为220mm的外圆（也有A8短锥型式）

KSZ-MB 附件

规格 / 附件	KSZ-MB 40	KSZ-MB 60	KSZ-MB 80
毛坯连接套	0360790	0360810	
小筒夹 (包括压力套筒和螺帽)	KSZ-MB 规格 40 到规格 26 0360720/0361792	KSZ-MB 规格 60 到规格 40 0360121/0361360	KSZ-MB 规格 80 到规格 40 0362082/0360135
			KSZ-MB 规格 80 到规格 60 0362081/0360134

KSZ-MB 40 筒夹

钢筒夹 DIN 6343 标准 173 E 系列
圆形*

Ø	**3**	**3.5**	**4**	**4.5**	**5**	**5.5**	**6**	**6.5**	**7**	**7.5**	**8**	**8.5**	**9**
Id. No.	012961	012962	012963	012964	012965	012966	012967	012968	012969	012970	012971	012972	012973
Ø	**9.5**	**10**	**10.5**	**11**	**11.5**	**12**	**12.5**	**13**	**13.5**	**14**	**14.5**	**15**	**15.5**
Id. No.	012974	012975	012976	012977	012978	012979	012980	012981	012982	012983	012984	012985	012986
Ø	**16**	**16.5**	**17**	**17.5**	**18**	**18.5**	**19**	**19.5**	**20**	**20.5**	**21**	**21.5**	**22**
Id. No.	012987	012988	012989	012990	012991	012992	012993	012994	012995	012996	012997	012998	012999
Ø	**22.5**	**23**	**23.5**	**24**	**24.5**	**25**	**25.5**	**26**	**26.5**	**27**	**27.5**	**28**	**28.5**
Id. No.	013000	013001	013002	013003	013004	013005	013006	013007	013008	013009	013010	013011	013012
Ø	**29**	**29.5**	**30**	**30.5**	**31**	**31.5**	**32**	**32.5**	**33**	**33.5**	**34**	**34.5**	**35**
Id. No.	013013	013014	013015	013016	013017	013018	013019	013020	013021	013022	013023	013024	013025
Ø	**35.5**	**36**	**36.5**	**37**	**37.5**	**38**	**38.5**	**39**	**39.5**	**40**	**40.5**	**41**	**41.5**
Id. No.	013026	013027	013028	013029	013030	013031	013032	013033	013034	013035	013036	013037	013038
Ø	**42**												
Id. No.	013039												

六边形**

⬡	**6**	**7**	**8**	**9**	**10**	**11**	**12**	**13**	**14**	**15**	**16**	**17**	**19**
Id. No.	013040	013041	013042	013043	013044	013045	013046	013047	013048	013049	013050	013051	013052
⬡	**20**	**21**	**22**	**24**	**26**	**27**	**28**	**30**	**31**	**32**	**36**		
Id. No.	016428	016429	013053	013054	016430	013055	016431	013056	016432	013057	013058		

正方形**

□	**6**	**7**	**8**	**9**	**10**	**11**	**12**	**13**	**14**	**15**	**16**	**18**	**20**
Id. No.	013059	013060	013061	013062	013063	013064	013065	013066	013067	013068	013069	013070	013071
□	**22**	**25**	**28**										
Id. No.	013072	013073	013074										

橡胶柔性筒夹系列 36 (推荐用于未加工过的零件表面夹紧)
圆形

Ø	**7-9**	**9-11**	**11-13**	**13-15**	**15-17**	**17-19**	**19-21**	**21-23**	**23-25**	**25-27**	**27-29**	**29-31**	**31-33**
Id. No.	013076	013077	013078	013079	013080	013081	013082	013093	013083	013084	013085	013086	013087
Ø	**33-35**	**35-37**	**37-39**	**39-41**	**41-43**								
Id. No.	013088	013089	013090	013091	013092								

* 同心度符合 DIN 6343 标准
** 同心度必须按协议要求

KSZ-MB 60 筒夹

钢筒夹 DIN 6343 标准 185 E 系列
圆形*

Ø	**4**	**5**	**6**	**7**	**8**	**9**	**10**	**11**	**12**	**13**	**14**	**15**	**16**
Id. No.	013112	013113	013114	013115	013116	013117	013118	013119	013120	013121	013122	013123	013124
Ø	**17**	**18**	**19**	**20**	**21**	**22**	**23**	**24**	**25**	**26**	**27**	**28**	**29**
Id. No.	013125	013126	013127	013128	013129	013130	013131	013132	013133	016434	013134	013135	013136
Ø	**30**	**31**	**32**	**33**	**34**	**35**	**36**	**37**	**38**	**39**	**40**	**41**	**42**
Id. No.	013137	013138	013139	013140	013141	013142	013143	013144	016435	013145	013146	013147	013148
Ø	**43**	**44**	**45**	**46**	**47**	**48**	**49**	**50**	**51**	**52**	**53**	**54**	**55**
Id. No.	013149	013150	013151	013152	013153	013154	013155	013156	013157	013158	013159	013160	013161
Ø	**56**	**57**	**58**	**59**	**60**								
Id. No.	013162	013163	013164	013165	013166								

六边形**

⬡	**8**	**9**	**10**	**11**	**12**	**13**	**14**	**15**	**16**	**17**	**19**	**22**	**24**
Id. No.	013167	013168	013169	013170	013171	013172	013173	013174	013175	013176	013177	013178	013179
⬡	**27**	**30**	**32**	**36**	**41**	**50**							
Id. No.	013180	013181	013182	013183	019312	019592							

正方形**

□	**7**	**8**	**9**	**10**	**11**	**12**	**13**	**14**	**15**	**16**	**17**	**18**	**20**
Id. No.	013184	013185	013186	013187	013188	013189	013190	013191	013192	013193	019110	013194	013195
□	**22**	**25**	**28**	**30**	**32**	**35**	**36**	**40**					
Id. No.	013196	013197	013198	013199	013200	019111	013201	017800					

橡胶柔性筒夹系列 52 (推荐用于毛坯件的夹紧)
圆形

Ø	**35-37**	**37-39**	**39-41**	**41-43**	**43-45**	**45-47**	**47-49**	**49-51**	**51-53**	**53-55**	**55-57**	**57-59**	**59-61**
Id. No.	013203	013204	013205	013206	013207	013208	013209	013210	013211	013212	013213	013214	013215

KSZ-MB 80 筒夹

钢筒夹 DIN 6343 标准 193 E 系列
圆形*

Ø	**20**	**21**	**22**	**23**	**24**	**25**	**26**	**27**	**28**	**29**	**30**	**31**	**32**
Id. No.	013237	013238	013239	013240	013241	013242	013243	013244	013245	013246	013247	013248	013249
Ø	**33**	**34**	**35**	**36**	**37**	**38**	**39**	**40**	**41**	**42**	**43**	**44**	**45**
Id. No.	013250	013251	013252	013253	013254	013255	013256	013257	013258	013259	013260	013261	013262
Ø	**46**	**47**	**48**	**49**	**50**	**51**	**52**	**53**	**54**	**55**	**56**	**57**	**58**
Id. No.	013263	013264	013265	013266	013267	013268	013269	013270	013271	013272	013273	013274	013275
Ø	**59**	**60**	**61**	**62**	**63**	**64**	**65**	**66**	**67**	**68**	**69**	**70**	**71**
Id. No.	013276	013277	013278	013279	013280	013281	013282	013283	013284	013285	013286	013287	013288
Ø	**72**	**73**	**74**	**75**	**76**	**77**	**78**	**79**	**80**				
Id. No.	013289	013290	013291	013292	013293	013294	013295	013296	013297				

特殊筒夹按要求定制

* 同心度符合 DIN 6343 标准

** 同心度必须按协议要求

拉动式弹簧夹头
用于棒料和轴的加工

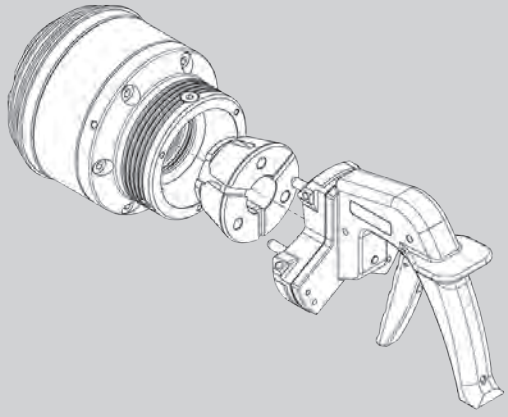

应用/客户利益

- 棒料和轴的安全夹紧
- 使用筒夹更换工具进行更换的快换式筒夹
- 手动或气动筒夹更换工具
- 筒夹直接安装在基体内，保证了更高的同心度
- 有圆形、正方形、六边形或可在机床内加工的筒夹
- 可以用于固定式应用

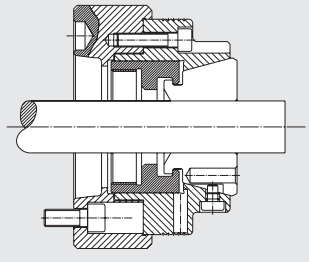

KSZ-DZN

- 棒料的安全夹紧
- 夹紧期间，没有压力作用于主轴上
- 拉动式筒夹系统，最高的轴向和径向刚度
- 筒夹平行的夹紧
- 筒夹超大的夹紧范围，柔性化使用

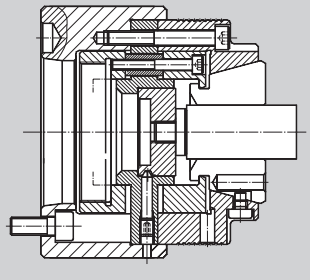

KSZ-AZN

- 轴加工用刚性轴向支撑
- 具有后拉效果，轴的轴向定位精度最高
- 由于为快换式轴向支撑，内孔可以完全开放
- 特殊的轴向支撑可以按要求定制

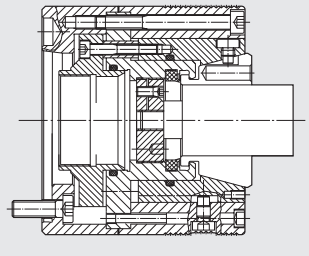

KSZ-NZN

- 非常适用于对立的双主轴机床
- 筒夹轴向固定=夹紧时没有轴向移动和轴向力
- 轴加工用刚性轴向支撑
- 由于为快换式轴向支撑，内孔可以完全开放
- 特殊的轴向支撑可以按要求定制

KSZ-DZN

拉动式弹簧夹头

弹簧夹头打开位置 = 右端位置

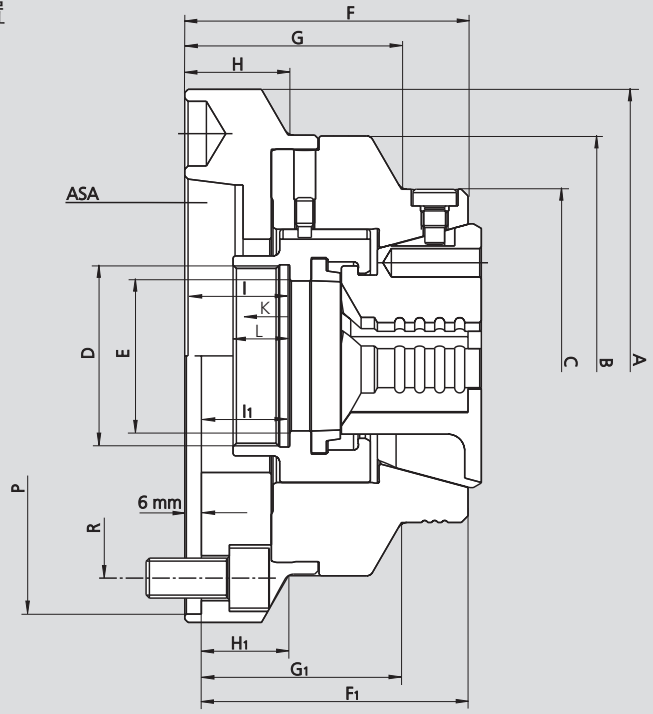

保留技术更改
如需要更详细信息，请索取客户图纸

SMW-AUTOBLOK 型号		KSZ-DZN 42			KSZ-DZN 65				
安装型式		Z140	A5	A6	Z140	Z170	A5	A6	A8
Id. No.		205073	201338	201339	205072	205074	201341	201342	201343
	A	150	132	160	157	180	157	157	202
	B	132	-	132	-	157	-	-	157
	C	100	100	100	122	122	122	122	122
	D	M54 x 1.5	M54 x 1.5	M54 x 1.5	M78 x 1.5	M78 x 1.5	M78 x 1.5	M78 x 1.5	M78 x 1.5
	E	45	45	45	68	68	68	68	68
	F	-	90	90	-	-	100	98	102
	F1	75	-	-	100	98	-	-	-
	G	-	70	70	-	-	70	68	72
	G1	55	-	-	70	68	-	-	-
	H	-	-	36	-	-	-	-	-
	H1	15	-	-	-	13	-	-	-
	I	-	39	39	-	-	41.5	39.5	43.5
	I1	24	-	-	41.5	39.5	-	-	-
轴向行程	K	5	5	5	4.5	4.5	4.5	4.5	4.5
	L	17	17	17	17.5	17.5	17.5	17.5	17.5
	P H6	140	-	-	140	170	-	-	-
	R	104.8 / M10		133.4 / M12	104.8 / M10	133.4 / M12	104.8 / M10	133.4 / M12	171.4 / M16
		3x120°	4x90°	4x90°	3x120°	6x60°	4x90°	4x90°	4x90°
最高转速	r.p.m.	7000	7000	7000	6000	6000	6000	6000	6000
最大驱动力	daN	3500	3500	3500	4500	4500	4500	4500	4500
最大夹紧力	daN	8000	8000	8000	10500	10500	10500	10500	10500
重量（不含筒夹）	kg	5.2	5.8	6.7	8.6	8.8	8.4	7.6	9.8
推荐的驱动油缸	型号	**VNK-T2 102-46**			**VNK-T2 150-67**				
转速	r.p.m.	8000			5500				

筒夹更换工具

附件 \ 规格	KSZ-DZN 42	KSZ-DZN 65
手动	196842	196844
气动	192151	192153

SMW-AUTOBLOK
297

KSZ-AZN

拉动式弹簧夹头

拉动式弹簧夹头
用于棒料和轴的加工

弹簧夹头打开位置 = 右端位置

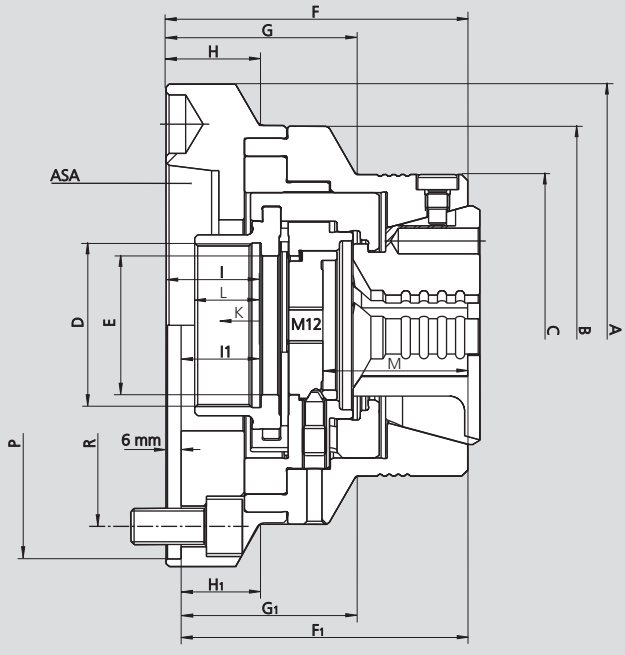

保留技术更改
如需要更详细信息，请索取客户图纸

SMW-AUTOBLOK 型号		KSZ-AZN 42			KSZ-AZN 65				
安装型式		Z140	A5	A6	Z140	Z170	A5	A6	A8
Id. No.		205066	201346	201347	205075	205076	201349	201350	201351
	A	150	132	160	157	180	157	157	202
	B	132	-	132	-	157	-	-	157
	C	100	100	100	122	122	122	122	122
	D	M54 x 1.5	M54 x 1.5	M54 x 1.5	M78 x 1.5	M78 x 1.5	M78 x 1.5	M78 x 1.5	M78 x 1.5
	E	46	46	46	68	68	68	68	68
	F	-	105	105	-	-	112	110	114
	F1	90	-	-	112	110	-	-	-
	G	-	68	68	-	-	69	67	71
	G1	53	-	-	69	67	-	-	-
	H	-	-	36	-	-	-	-	47
	H1	15	-	-	-	13	-	-	-
	I	-	39	39	-	-	41.5	39.5	43.5
	I1	24	-	-	41.5	39.5	-	-	-
轴向行程	K	4.5	4.5	4.5	4.5	4.5	4.5	4.5	4.5
	L	17	17	17	17.5	17.5	17.5	17.5	17.5
	M	48	48	48	54	54	54	54	54
	P H6	140	-	-	140	170	-	-	-
	R	104.8 / M10 3x120°		133.4 / M12 4x90°	104.8 / M10 3x120°	133.4 / M12 6x60°	104.8 / M10 4x90°	133.4 / M12 4x90°	171.4 / M16 4x90°
最高转速	r.p.m.	7000	7000	7000	6000	6000	6000	6000	6000
最大驱动力	daN	3500	3500	3500	4500	4500	4500	4500	4500
最大夹紧力	daN	8000	8000	8000	10500	10500	10500	10500	10500
重量（不含筒夹）	kg	5.8	6.2	7.3	9.5	9.5	9.3	8.5	10.7
推荐的驱动油缸	型号	**VNK-T2 102-46**			**VNK-T2 150-67**				
转速	r.p.m.	8000			5500				

筒夹更换工具

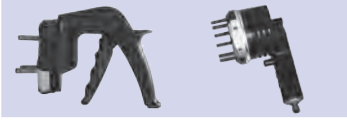

附件 \ 规格	KSZ-AZN 42	KSZ-AZN 65
手动	196842	196844
气动	192151	192153

弹簧夹头打开位置 = 左端位置

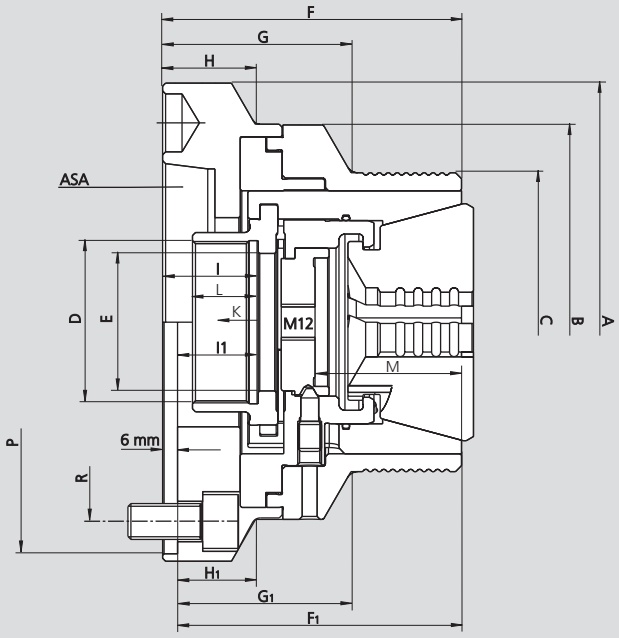

保留技术更改
如需要更详细信息，请索取客户图纸

SMW-AUTOBLOK 型号		KSZ-NZN 42			KSZ-NZN 65				
安装型式		Z140	A5	A6	Z140	Z170	A5	A6	A8
Id. No.		205077	201354	201355	205078	205080	201357	201358	201359
	A	150	132	160	157	180	157	157	202
	B	132	-	132	-	157	-	-	157
	C	100	100	100	122	122	122	122	122
	D	M54 x 1.5	M54 x 1.5	M54 x 1.5	M78 x 1.5	M78 x 1.5	M78 x 1.5	M78 x 1.5	M78 x 1.5
	E	46	46	46	68	68	68	68	68
	F	-	105	105	-	-	112	110	114
	F1	90	-	-	112	110	-	-	-
	G	-	68	68	-	-	69	67	71
	G1	53	-	-	69	67	-	-	-
	H	-	-	36	-	-	-	-	17
	H1	15	-	-	-	13	-	-	-
	I	-	34.5	34.5	-	-	37	35	39
	I1	19.5	-	-	37	35	-	-	-
轴向行程	K	4.5	4.5	4.5	4.5	4.5	4.5	4.5	4.5
	L	17	17	17	17.5	17.5	17.5	17.5	17.5
	M	48	48	48	54	54	54	54	54
	P H6	140	-	-	140	170	-	-	-
	R	104.8 / M10		133.4 / M12	104.8 / M10	133.4 / M12	104.8 / M10	133.4 / M12	171.4 / M16
		3x120°	4x90°	4x90°	3x120°	6x60°	4x90°	4x90°	4x90°
最高转速	r.p.m.	7000	7000	7000	6000	6000	6000	6000	6000
最大驱动力	daN	3500	3500	3500	4500	4500	4500	4500	4500
最大夹紧力	daN	8000	8000	8000	10500	10500	10500	10500	10500
重量（不含筒夹）	kg	5.9	6.3	7.4	9.6	9.6	9.4	8.6	10.8
推荐的驱动油缸	型号	**VNK-T2 102-46**			**VNK-T2 150-67**				
转速	r.p.m.	8000			5500				

筒夹更换工具

附件 \ 规格	KSZ-NZN 42	KSZ-NZN 65
手动	196842	196844
气动	192151	192153

SMW-AUTOBLOK
297

KSZ-DZN 42 / KSZ-AZN 42 / KSZ-NZN 42 筒夹

带纵横齿的钢筒夹（△ 光面, △△ 横向齿）
圆形*

Ø	4△	5△	6△	7△	8△△	9△△	10△△	11	12	13	14	15	16
Id. No.	192173	192174	192175	192176	192177	192178	192179	192180	192181	192182	192183	192184	192185
Ø	17	18	19	20	21	22	23	24	25	26	27	28	29
Id. No.	192186	192187	192188	192189	192190	192191	192192	192193	192194	192195	192196	192197	192198
Ø	30	31	32	33	34	35	36	37	38	39	40	41	42
Id. No.	192199	192200	192201	192202	192203	192204	192205	192206	192207	192208	192209	192210	192211

0.5 mm 筒夹可按要求定制

光夹持面筒夹
圆形*

Ø	4	5	6	7	8	9	10	11	12	13	14	15	16
Id. No.	192173	192174	192175	192176	193135	193136	193137	193138	193139	193140	193141	193142	193143
Ø	17	18	19	20	21	22	23	24	25	26	27	28	29
Id. No.	193144	192807	193145	192808	193146	193147	193148	193149	193150	193151	193152	193153	193154
Ø	30	31	32	33	34	35	36	37	38	39	40	41	42
Id. No.	193155	193156	193083	193157	193158	193159	193160	193161	193162	193163	193164	193165	193219

0.5 mm 筒夹可按要求定制

正方形**

□	7△	8△△	9△△	10△△	11△△	12△△	13△△	14△△	15△△	16△△	17△△	18△△	19△△
Id. No.	192212	192213	192214	192215	192216	192217	192218	192219	192220	192221	192222	192223	192224
□	20△△	21△△	22△△	23△△	24△△	25△△	26△△	27△△	28△△	29△△	30△△		
Id. No.	192225	192226	192227	192228	192229	192230	192231	192232	192233	192234	192235		

六边形**

⬡	7△	8△△	9△△	10△△	11△△	12△△	13△△	14△△	15△△	16△△	17△△	18△△	19△△
Id. No.	192236	192237	192238	192239	192240	192241	192242	192243	192244	192245	192246	192247	192248
⬡	20△△	21△△	22△△	23△△	24△△	25△△	26△△	27△△	28△△	29△△	30△△	31△△	32△△
Id. No.	192249	192250	192251	192252	192253	192254	192255	192256	192257	192258	192259	192260	192261

软钢筒夹（预镗孔）
圆形

Ø	5	15	30										
Id. No.	192262	192263	192264										

软钢筒夹用镗孔环 42

Id. No.	193399												

* 同心度符合DIN 6343标准
** 同心度按协议要求

KSZ-DZN 65 / KSZ-AZN 65 / KSZ-NZN 65 筒夹

带纵横齿的钢筒夹（△ 光面, △△ 横向齿）
圆形*

Ø	5△	6△	7△	8△△	9△△	10△△	11	12	13	14	15	16	17
Id. No.	192265	192266	192267	192268	192269	192270	192271	192272	192273	192274	192275	192276	192277
Ø	18	19	20	21	22	23	24	25	26	27	28	29	30
Id. No.	192278	192279	192280	192281	192282	192283	192284	192285	192286	192287	192288	192289	192290
Ø	31	32	33	34	35	36	37	38	39	40	41	42	43
Id. No.	192291	192292	192293	192294	192295	192296	192297	192298	192299	192300	192301	192302	192303
Ø	44	45	46	47	48	49	50	51	52	53	54	55	56
Id. No.	192304	192305	192306	192307	192308	192309	192310	192311	192312	192313	192314	192315	192316
Ø	57	58	59	60	61	62	63	64	65				
Id. No.	192317	192318	192319	192320	192321	192322	192323	192324	192325				

0.5 mm 筒夹可按要求定制

光夹持面筒夹
圆形*

Ø	5	6	7	8	9	10	11	12	13	14	15	16	17
Id. No.	192265	192266	192267	193172	193173	192682	193174	192787	193175	193176	193177	193169	193178
Ø	18	19	20	21	22	23	24	25	26	27	28	29	30
Id. No.	193179	193180	193181	193182	192683	193183	193170	193065	193184	193066	193068	193069	193070
Ø	31	32	33	34	35	36	37	38	39	40	41	42	43
Id. No.	193185	192684	193186	193187	193188	193189	193190	193191	193192	192685	193193	193194	193171
Ø	44	45	46	47	48	49	50	51	52	53	54	55	56
Id. No.	193196	193197	193198	193199	193200	193201	193202	193203	193204	193205	193206	193207	193208
Ø	57	58	59	60	61	62	63	64	65				
Id. No.	193195	193209	193210	193211	193212	193213	193214	193215	193216				

0.5 mm 筒夹可按要求定制

正方形**

□	8△△	9△△	10△△	11△△	12△△	13△△	14△△	15△△	16△△	17△△	18△△	19△△	20△△
Id. No.	192326	192327	192328	192329	192330	192331	192332	192333	192334	192335	192336	192337	192338
□	21△△	22△△	23△△	24△△	25△△	26△△	27△△	28△△	29△△	30△△	31△△	32△△	33△△
Id. No.	192339	192340	192341	192342	192343	192344	192345	192346	192347	192348	192349	192350	192351
□	34△△	35△△	36△△	37△△	38△△	39△△	40△△	41△△	42△△	43△△	44△△	45△△	46△△
Id. No.	192352	192353	192354	192355	192356	192357	192358	192359	192360	192361	192362	192363	192364

六边形**

⬡	10△△	11△△	12△△	13△△	14△△	15△△	16△△	17△△	18△△	19△△	20△△	21△△	22△△
Id. No.	192365	192366	192367	192368	192369	192370	192371	192372	192373	192374	192375	192376	192377
⬡	23△△	24△△	25△△	26△△	27△△	28△△	29△△	30△△	31△△	32△△	33△△	34△△	35△△
Id. No.	192378	192379	192380	192381	192382	192383	192384	192385	192386	192387	192388	192389	192390
⬡	36△△	37△△	38△△	39△△	40△△	41△△	42△△	43△△	44△△	45△△	46△△	47△△	48△△
Id. No.	192391	192392	192393	192394	192395	192396	192397	192398	192399	192400	192401	192402	192403
⬡	49△△	50△△											
Id. No.	192404	192405											

软钢筒夹（预镗孔）
圆形

Ø	8	20	40										
Id. No.	192406	192407	192408										

软钢筒夹镗孔环 65

Id. No.	193400												

* 同心度符合DIN 6343标准
** 同心度按协议要求

KSZ-AZL

拉动式弹簧夹头

拉动式弹簧夹头
用于棒料和轴的加工
含预置气检接口

弹簧夹头打开位置 = 右端位置

蓝色标记的部件（内部及表面）是可选的，并可按要求交付

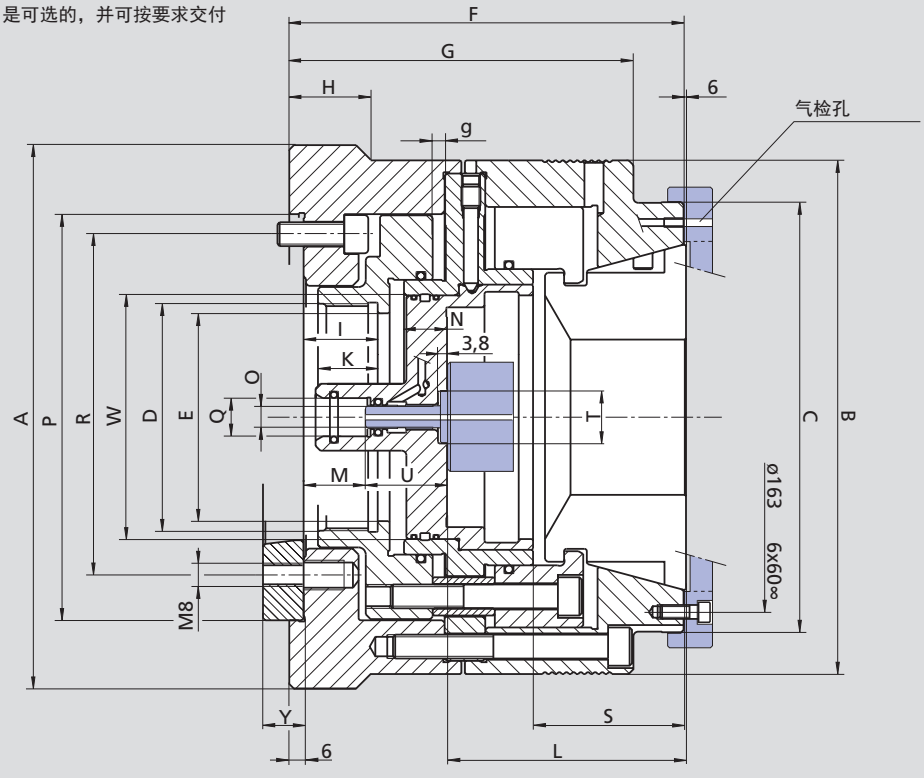

保留技术更改
如需要更详细信息，请索取客户图纸

SMW-AUTOBLOK 型号		KSZ-AZL 100											
安装型式		Z170			Z220			A6			A8		
Id. No.		194741			195244			194783			195245		
	A	215			230			215			230		
	B	-			215			-			215		
	C	180			180			180			180		
	D	M95 x 2			M115 x 2			M95 x 2			M115 x 2		
	E	87			107			87			107		
	F	165			165			176			178		
	G	144			144			155			157		
	H	-			37			-			37		
	I	36			36			36			36		
	K	25			25			25			25		
	L	99			99			99			99		
	M	25			25			25			25		
	N	17			17			17			17		
	O	M12			M12			M12			M12		
	P H6	170			220								
	Q	16			16			16			16		
	R	133.4	6 x 60°	M12	171.4	6 x 60°	M16	133.4	6 x 60°	M12	171.4	6 x 60°	M16
	S	63			63			63			63		
	T	22			22			22			22		
	U	34.3			34.3			34.3			34.3		
	V	M12			M12			M12			M12		
	W	102			102			102			102		
	X	111			111			111			111		
	Y	-			-			17			19		
行程	g	9			9			9			9		
最高转速	r.p.m.	3800			3800			3800			3800		
最大驱动力	daN	6500			6500			6500			6500		
最大夹紧力	daN	15000			15000			15000			15000		
重量（不含筒夹）	kg	29			30			34.5			35		
推荐的驱动油缸	型号	**VNK-T2 200-86**			**VNK-T2 225-95**			**VNK-T2 200-86**			**VNK-T2 225-95**		
					VNK-T2 250-110						**VNK-T2 250-110**		
转速	r.p.m.	4500			4000 /3600			4500			4000 /3600		

供货范围: 弹簧夹头和安装螺钉

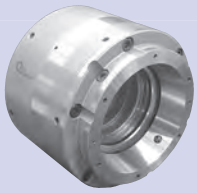

附件 \ 规格	KSZ-AZL 100
Z 170	194741
A 06	194783
Z 220	195244
A 08	195245

筒夹更换工具

附件 \ 规格	KSZ-AZL 100
气动	194744

KSZ-AZL 筒夹

带纵横齿的钢筒夹
圆形*

Ø	**42**	**43**	**44**	**45**	**46**	**47**	**48**	**49**	**50**	**51**	**52**	**53**	**54**
Id. No.	195081	195082	195083	195084	195085	195086	195087	195088	195089	195090	195091	195092	195093
Ø	**55**	**56**	**57**	**58**	**59**	**60**	**61**	**62**	**63**	**64**	**65**	**66**	**67**
Id. No.	195094	195095	195096	195097	195098	195099	195100	195101	195102	195103	195104	195105	195106
Ø	**68**	**69**	**70**	**71**	**72**	**73**	**74**	**75**	**76**	**77**	**78**	**79**	**80**
Id. No.	195107	195108	195109	195110	195111	195112	195113	195114	195115	195116	195117	195118	195119
Ø	**81**	**82**	**83**	**84**	**85**	**86**	**87**	**88**	**89**	**90**	**91**	**92**	**93**
Id. No.	195120	195121	195122	195123	195124	195125	195126	195127	195128	195129	195130	195131	195132
Ø	**94**	**95**	**96**	**97**	**98**	**99**	**100**						
Id. No.	195133	195134	195135	195136	195137	195138	194742						

光夹持面钢筒夹
圆形*

Ø	**42**	**43**	**44**	**45**	**46**	**47**	**48**	**49**	**50**	**51**	**52**	**53**	**54**
Id. No.	195141	195142	195143	195144	195145	195146	195147	195148	195149	195150	195151	195152	195153
Ø	**55**	**56**	**57**	**58**	**59**	**60**	**61**	**62**	**63**	**64**	**65**	**66**	**67**
Id. No.	195154	195155	195156	195157	195158	195159	195160	195161	195162	195163	195164	195165	195166
Ø	**68**	**69**	**70**	**71**	**72**	**73**	**74**	**75**	**76**	**77**	**78**	**79**	**80**
Id. No.	195167	195168	195169	195170	195171	195172	195173	195174	195175	195176	195177	195178	195179
Ø	**81**	**82**	**83**	**84**	**85**	**86**	**87**	**88**	**89**	**90**	**91**	**92**	**93**
Id. No.	195180	195181	195182	195183	195184	195185	195186	195187	195188	194743	195189	195190	195191
Ø	**94**	**95**	**96**	**97**	**98**	**99**	**100**						
Id. No.	195192	195193	195194	195195	195196	195197	195198						

* 同心度符合DIN 6343标准

GF 80

英制齿
拉料器

弹簧驱动拉料器

■ 用于静态外圆夹紧

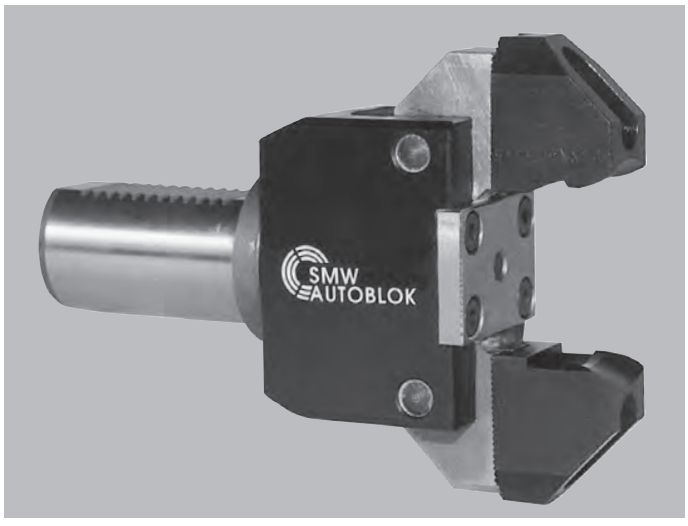

应用/客户利益

- 夹紧和定位短棒料
- 在自动循环加工中，用于轴类零件定位

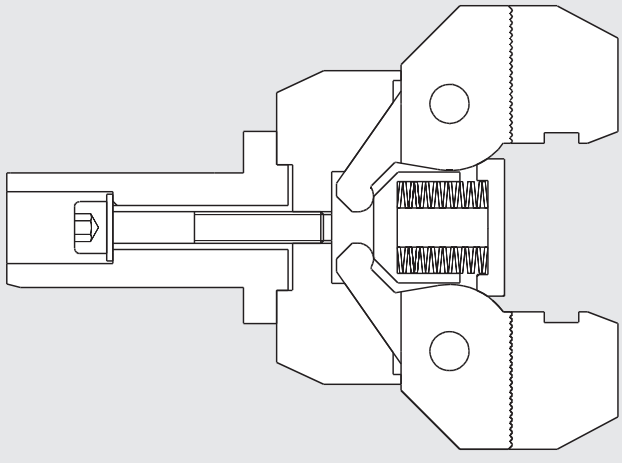

优点

- 直接安装到车床的刀塔上–不需要驱动装置
- 适用于所有的刀具系统
- 只需要刀塔的一个工位
- 特殊形状棒料的专用卡爪制造简单
- 小批量零件加工应用柔性高
- 安装调整简单
- 卡爪的弹簧预载简单安全
- 淬火处理的夹紧臂使用寿命长

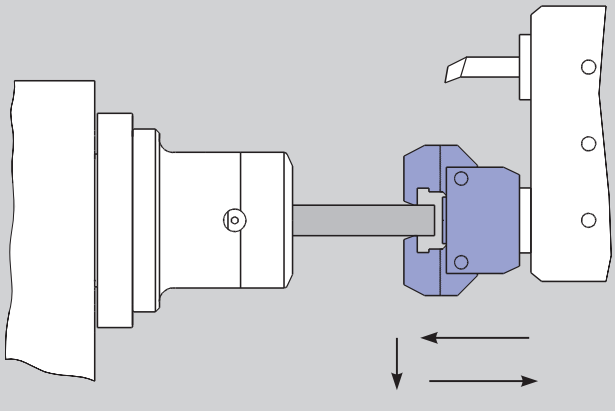

功能

- GF拉料器随着刀塔一起沿Z轴方向移动到工件上
- 拉料器是通过弹簧预载来自动夹紧
- 松开弹簧夹头
- 移动刀塔定位工件
- 夹紧弹簧夹头
- 沿Z轴方向移开拉料器

GF 80

英制齿
拉料器

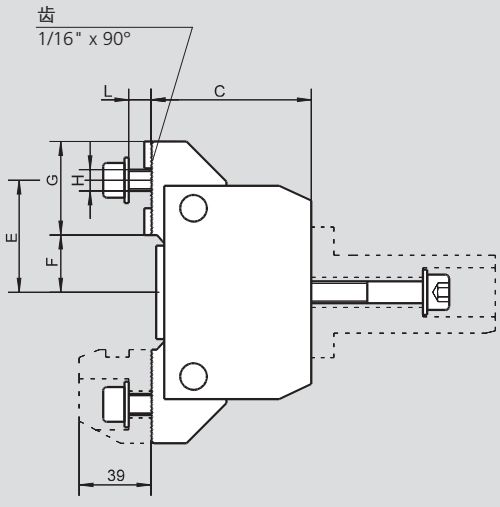

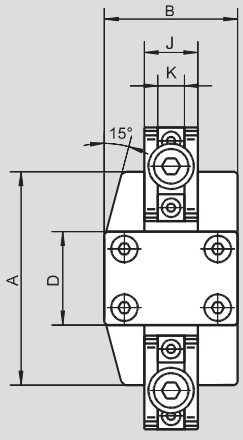

安装柄型号ZK

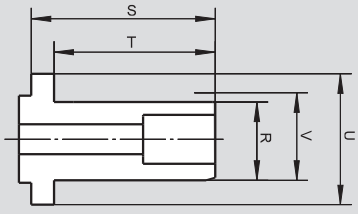

安装柄型号ZV

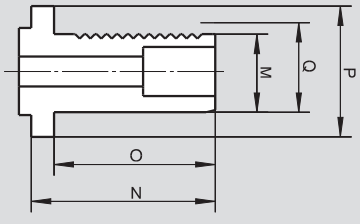

保留技术更改
如需要更详细信息，请索取客户图纸

拉料器型号	A	B	C	D	E	F	G	H	J	K	L	每个卡爪行程	夹紧力 (daN)
GF 80	80	50	60	35	42	21.5	35	M8	20	10	8	4	250

安装柄	M	N	O	P	Q	R	S	T	U	V			
ZV 20	18	47	35	32	20								
ZV 30	27	63	55	48	30								
ZV 40	36	71	63	48	40								
ZV 50	45	86	78	58	50								
ZK 30						26	63	55	48	30			
ZK 40						35	71	63	48	40			
ZK 50						44	86	78	58	50			

GF 80拉料器订货一览

标准供货范围: GF80拉料器带/不带柄，安装螺钉，不带卡爪

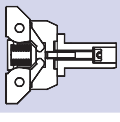

型号	GF 80	GF 80-ZV 20	GF 80-ZV 30	GF 80-ZV 40	GF 80-ZV 50	GF 80-ZK 30	GF 80-ZK 40	GF 80-ZK 50
柄	不带柄	ZV 20	ZV 30	ZV 40	ZV 50	ZK 30	ZK 40	ZK50
Id. No.	010903	089614	089615	089616	089617	089618	089619	089620

单独安装柄 ZV/ZK

安装柄型号 ZV DIN 69880 (齿) **/安装柄型号 ZK** (带夹紧区域)

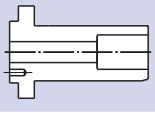

安装柄型号	ZV 20	ZV 30	ZV 40	ZV 50	ZK 30	ZK 40	ZK 50
Id. No.	016339	012383	012384	012385	060088	060214	012389

卡爪型号 GFB

标准供货范围: 1 套 (= 2 件) 卡爪，不带安装螺钉

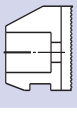

型号	GFB 1	GFB 2	GFB 3	GFB 4	GFB 5
夹持范围 (mm)	5 - 25	25 - 45	45 - 65	65 - 80	80 - 100
Id. No.	016348	016349	016350	016351	016352

手动或动力驱动膨胀芯轴
联接法兰盘

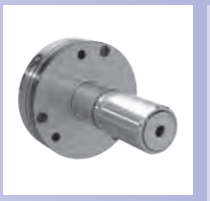

页 270

EMX-P
动力驱动的胀套芯轴
Ø 14.7 - 131.7 mm

- 极高的重复精度
- 规格 1 - 11
- 超大的膨胀性能
- 为气密检测准备
- 分段式套筒硫化(可选)

页 274

EMX-F/FP
动力驱动的胀套芯轴
Ø 19.7 - 132.9 mm

- 极高的重复精度
- 规格 1 - 6
- 超大的膨胀性能
- 为气密检测准备
- FP: 带后拉
- 分段式套筒硫化(可选)

页 278

EMX-C
动力驱动的分段式膨胀芯轴
Ø 25 - 121 mm

- 极高的重复精度
- 规格 1 - 5
- 超大的膨胀性能
- 为气密检测准备
- 表面硬化/耐磨分段式套筒

页 281

适配（联接）法兰盘
EMX-P, EMX-F/FP, EMX-C
ISO-A
用于膨胀芯轴

- 膨胀芯轴拥有圆柱形接口
- 法兰盘用于机床主轴
  DIN 55026/ISO-A 702/1

页 282

EM-S
动力驱动分段式膨胀芯轴
Ø 18 - 105 mm

- 用于车削、磨削和铣削
- 规格1-5
- 分段式胀套表面硬度高/耐磨损
- 超大的膨胀性能
- 高刚性设计

页 284

EM-A/ EM-AL
手动或动力驱动
膨胀芯轴 Ø 14.7 - 129.7 mm

- 规格1-11
- 超大的膨胀性能
- 法兰式安装
- 高刚性设计

页 286

EM-B
手动或动力驱动
膨胀芯轴 Ø 16.0 - 129.5 mm

- 规格0-4
- 超大的膨胀性能
- 法兰式安装
- 高刚性设计

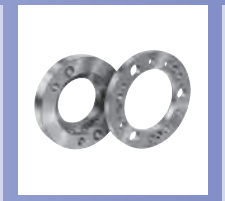

页 288

联接法兰盘
EM-A, EM-B
ISO-A
用于膨胀芯轴

- 膨胀芯轴EM-A EM-B拥有圆柱形接口
- 法兰盘用于机床主轴DIN 55026/ISO-A 702/1

页 289

特殊膨胀芯轴
针对您的应用的特殊解决方案

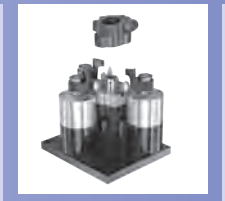

页 290

特殊膨胀芯轴
应用案例

- 滑动爪筒夹卡盘
- 特殊胀套芯轴
- 滑动爪芯轴
- 结合卡盘

7

EMX-P

膨胀芯轴
动力驱动

膨胀芯轴 Ø 14.7 - 131.7 mm

- 规格 1 - 11
- 高同心度
- 气密检测

应用/客户利益

- 用于车削，铣削，磨削和齿轮切割操作
- 固定式芯轴，保证了高精度和大扭矩传递
- 在夹紧过程中，胀套的轴向运动实现了轴向后拉功能
- 快速安装

技术特点

- 超大的膨胀性能，直径能膨胀1mm
- 动力驱动/手动润滑
- 法兰式安装
- 高刚性设计
- 硫化胀套，防止碎片渗透（可选）
- 为气密检测准备

标准配置

带联接螺栓的芯轴本体，用于动力驱动
安装螺钉

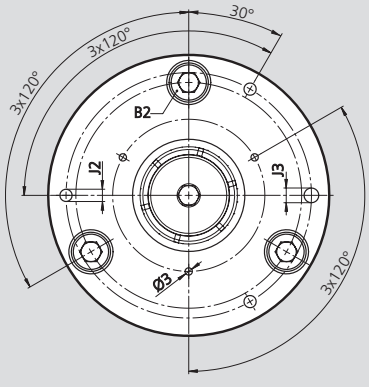

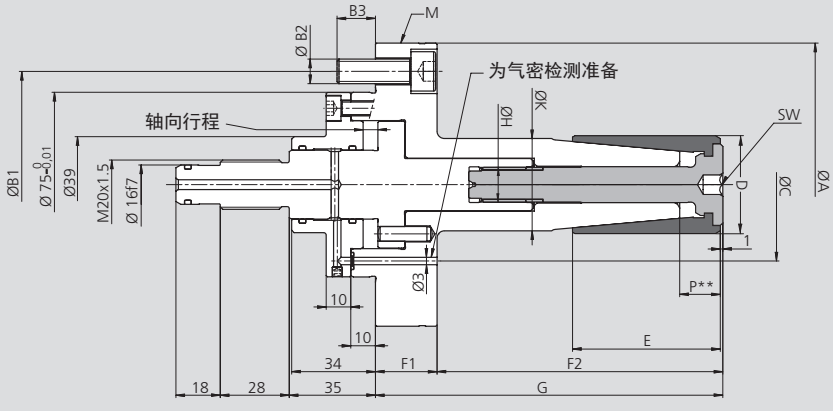

保留技术更改。
如需更多信息，请联系我们的客服服务

芯轴规格 编号	EMX-P-1 9310000	EMX-P-2 9320000	EMX-P-3 9330000	EMX-P-4 9340000	EMX-P-5 9350000	EMX-P-6 9360000	EMX-P-7 9370000	EMX-P-8 9380000	EMX-P-9 9390000	EMX-P-10 9300000	EMX-P-11 9310010
A	115	115	115	115	115	115	135	135	135	135	135
B1	92	92	92	92	92	92	112	112	112	112	112
B2	3 x M10	3 x M10	3 x M10	3 x M10	3 x M10	3 x M10	3 x M10	3 x M10	3 x M10	3 x M10	3 x M10
B3	15.6	15.6	15.6	15.6	15.6	15.6	15.6	15.6	15.6	15.6	15.6
C 3 x 120° Ø 3	62	62	62	62	62	62	62	76	85	98	110
D 夹持长度	14.7 - 19.7	19.7 - 24.7	24.7 - 29.7	29.7 - 34.7	34.7 - 39.7	39.7 - 44.7	44.7 - 54.7	54.7 - 64.7	64.7 - 81.7	81.7 - 101.7	101.7 - 131.7
E	35	40	46	50	60	60	80	90	100	122	140
F1	25	25	25	25	25	25	25	25	25	25	25
F2	76	86	97	106	116	116	152	158	192	218	245
G	101	111	122	131	141	141	177	183	217	243	270
H	M6	M8	M10	M11x1.5	M12	M14	M14	M14	M14	M20	M20
J1	100	100	100	100	100	100	115	115	115	115	115
J2	3 x M6	3 x M6	3 x M6	3 x M6	3 x M6	3 x M6	3 x M8	3 x M8	3 x M8	3 x M8	3 x M8
J3 H7	6	6	6	6	6	6	8	8	8	8	8
K f8	22	27	29	32	35	38	42	50	60	73	86
M 运输螺钉	-	-	-	-	-	-	-	-	3 x M8	3 x M8	3 x M8
P**	13	15	15	15.5	16	16.5	18.5	20.5	21	21.5	26
WS (hex)	WS4	WS4	WS6	WS8	WS8	WS8	WS8	WS10	WS10	WS12	WS12

技术参数

芯轴规格 编号	EMX-P-1 9310000	EMX-P-2 9320000	EMX-P-3 9330000	EMX-P-4 9340000	EMX-P-5 9350000	EMX-P-6 9360000	EMX-P-7 9370000	EMX-P-8 9380000	EMX-P-9 9390000	EMX-P-10 9300000	EMX-P-11 9310010
轴向行程	6.0	6.0	6.0	6.0	6.0	6.0	6.0	6.0	6.0	6.0	6.0
胀套膨胀量 Ø *	1.0	1.0	1.0	1.0	1.0	1.0	1.0	1.0	1.0	1.0	1.0
最大轴向力 kN	7	7	12	12	15	20	20	20	25	25	30
最大传递扭矩 Nm	15	35	75	100	120	150	200	250	275	320	500
重量 kg	2.9	3.0	3.1	3.2	3.3	3.4	4.6	5.2	6.6	8.7	11.9
驱动油缸推荐	SIN-S 70	SIN-S 70	SIN-S 85	SIN-S 85	SIN-S 85	SIN-S 100	SIN-S 100	SIN-S 100	SIN-S 100	SIN-S 100	SIN-S 125

所有尺寸测量是在非夹持状态下=右端位置

* Ø in + 从标准直径
** 不允许只在区域P上进行夹紧

膨胀芯轴 Ø 14.7 - 131.7 mm

■ 订货一览

EMX-P

膨胀芯轴
动力驱动

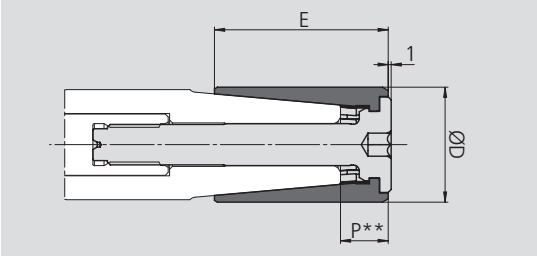

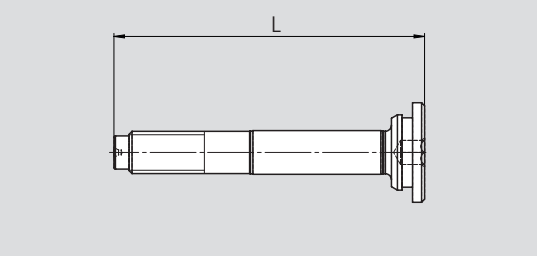

本体							夹紧胀套配有驱动螺钉*	驱动螺钉	
类型	编号	夹持范围	ØD	E	膨胀量	P**	Id.-Nr.	编号	L
EMX-P-1	9310000	14.7-19.7	14.7	35	1	12.7	9310147	9312000	76,5
			15.7	35	1	12.7	9310157		
			16.7	35	1	12.7	9310167		
			17.7	35	1	12.7	9310177		
			18.7	35	1	12.7	9310187		
EMX-P-2	9320000	19.7-24.7	19.7	40	1	14.7	9320197	9322000	81
			20.7	40	1	14.7	9320207		
			21.7	40	1	14.7	9320217		
			22.7	40	1	14.7	9320227		
			23.7	40	1	14.7	9320237		
EMX-P-3	9330000	24.7-29.7	24.7	46	1	14.7	9330247	9332000	87,5
			25.7	46	1	14.7	9330257		
			26.7	46	1	14.7	9330267		
			27.7	46	1	14.7	9330277		
			28.7	46	1	14.7	9330287		
EMX-P-4	9340000	29.7-34.7	29.7	50	1	15.2	9340297	9342000	93
			30.7	50	1	15.2	9340307		
			31.7	50	1	15.2	9340317		
			32.7	50	1	15.2	9340327		
			33.7	50	1	15.2	9340337		
EMX-P-5	9350000	34.7-39.7	34.7	60	1	15.7	9350347	9352000	103
			35.7	60	1	15.7	9350357		
			36.7	60	1	15.7	9350367		
			37.7	60	1	15.7	9350377		
			38.7	60	1	15.7	9350387		
EMX-P-6	9360000	39.7-44.7	39.7	60	1	16.2	9360397	9362000	103
			40.7	60	1	16.2	9360407		
			41.7	60	1	16.2	9360417		
			42.7	60	1	16.2	9360427		
			43.7	60	1	16.2	9360437		
EMX-P-7	9370000	44.7-54.7	44.7	80	1	18.2	9370447	9372000	117
			45.7	80	1	18.2	9370457		
			46.7	80	1	18.2	9370467		
			47.7	80	1	18.2	9370477		
			48.7	80	1	18.2	9370487		
			49.7	80	1	18.2	9370497		
			50.7	80	1	18.2	9370507		
			51.7	80	1	18.2	9370517		
			52.7	80	1	18.2	9370527		
			53.7	80	1	18.2	9370537		
EMX-P-8	9380000	54.7-64.7	54.7	90	1	20.2	9380547	9382000	127
			55.7	90	1	20.2	9380557		
			56.7	90	1	20.2	9380567		
			57.7	90	1	20.2	9380577		
			58.7	90	1	20.2	9380587		
			59.7	90	1	20.2	9380597		
			60.7	90	1	20.2	9380607		
			61.7	90	1	20.2	9380617		
			62.7	90	1	20.2	9380627		
			63.7	90	1	20.2	9380637		
EMX-P-9	9390000	64.7-81.7	64.7	100	1	20.7	9390647	9392000	137
			65.7	100	1	20.7	9390657		
			66.7	100	1	20.7	9390667		
			67.7	100	1	20.7	9390677		
			68.7	100	1	20.7	9390687		
			69.7	100	1	20.7	9390697		
			70.7	100	1	20.7	9390707		
			71.7	100	1	20.7	9390717		
			72.7	100	1	20.7	9390727		
			73.7	100	1	20.7	9390737		
			74.7	100	1	20.7	9390747		
			75.7	100	1	20.7	9390757		
			76.7	100	1	20.7	9390767		
			77.7	100	1	20.7	9390777		
			78.7	100	1	20.7	9390787		
			79.7	100	1	20.7	9390797		
			80.7	100	1	20.7	9390807		

* Id. No. XXXXXX-V = 夹紧胀套硫化处理
** 不允许只在区域P上进行夹紧

EMX-P

膨胀芯轴
动力驱动

膨胀芯轴 Ø 14.7 - 131.7 mm

■ 订货一览

本体							夹紧胀套配有驱动螺钉*	驱动螺钉	
类型	编号	夹持范围	ØD	E	膨胀量	P**	编号	编号	L
EMX-P-10	9300000	81.7-101.7	81.7	122	1	21.7	9300817	9302000	165
			82.7	122	1	21.7	9300827		
			83.7	122	1	21.7	9300837		
			84.7	122	1	21.7	9300847		
			85.7	122	1	21.7	9300857		
			86.7	122	1	21.7	9300867		
			87.7	122	1	21.7	9300877		
			88.7	122	1	21.7	9300887		
			89.7	122	1	21.7	9300897		
			90.7	122	1	21.7	9300907		
			91.7	122	1	21.7	9300917		
			92.7	122	1	21.7	9300927		
			93.7	122	1	21.7	9300937		
			94.7	122	1	21.7	9300947		
			95.7	122	1	21.7	9300957		
			96.7	122	1	21.7	9300967		
			97.7	122	1	21.7	9300977		
			98.7	122	1	21.7	9300987		
			99.7	122	1	21.7	9300997		
			100.7	122	1	21.7	9301007		
EMX-P-11	9310010	101.7-131.7	101.7	140	1	26.2	9311017	9312010	183
			102.7	140	1	26.2	9311027		
			103.7	140	1	26.2	9311037		
			104.7	140	1	26.2	9311047		
			105.7	140	1	26.2	9311057		
			106.7	140	1	26.2	9311067		
			107.7	140	1	26.2	9311077		
			108.7	140	1	26.2	9311087		
			109.7	140	1	26.2	9311097		
			110.7	140	1	26.2	9311107		
			111.7	140	1	26.2	9311117		
			112.7	140	1	26.2	9311127		
			113.7	140	1	26.2	9311137		
			114.7	140	1	26.2	9311147		
			115.7	140	1	26.2	9311157		
			116.7	140	1	26.2	9311167		
			117.7	140	1	26.2	9311177		
			118.7	140	1	26.2	9311187		
			119.7	140	1	26.2	9311197		
			120.7	140	1	26.2	9311207		
			121.7	140	1	26.2	9311217		
			122.7	140	1	26.2	9311227		
			123.7	140	1	26.2	9311237		
			124.7	140	1	26.2	9311247		
			125.7	140	1	26.2	9311257		
			126.7	140	1	26.2	9311267		
			127.7	140	1	26.2	9311277		
			128.7	140	1	26.2	9311287		
			129.7	140	1	26.2	9311297		
			130.7	140	1	26.2	9311307		

* 编号 XXXXXX-V = 夹紧胀套硫化处理
** 不允许只在区域P上进行夹紧

7

EMX-F/FP

膨胀芯轴
动力驱动

膨胀芯轴 Ø 19.7 - 132.9 mm

- 规格 1 - 6
- 高同心度
- 气密检测

应用/客户利益

- 用于车削，铣削，磨削和齿轮切割操作
- 高精度和大扭矩传递
- 可以在套筒的前部夹紧非常短的工件
- FP:轴向后拉，可以获得更好的端面跳动

技术特点

- 超大的膨胀性能，根据不同规格可膨胀0.6 - 1.2mm
- 动力驱动/手动润滑
- 法兰式安装
- 高刚性设计
- 硫化胀套，防止碎片渗透（可选）
- 为气密检测准备

标准配置

带联接螺栓的芯轴本体，用于动力驱动
安装螺钉

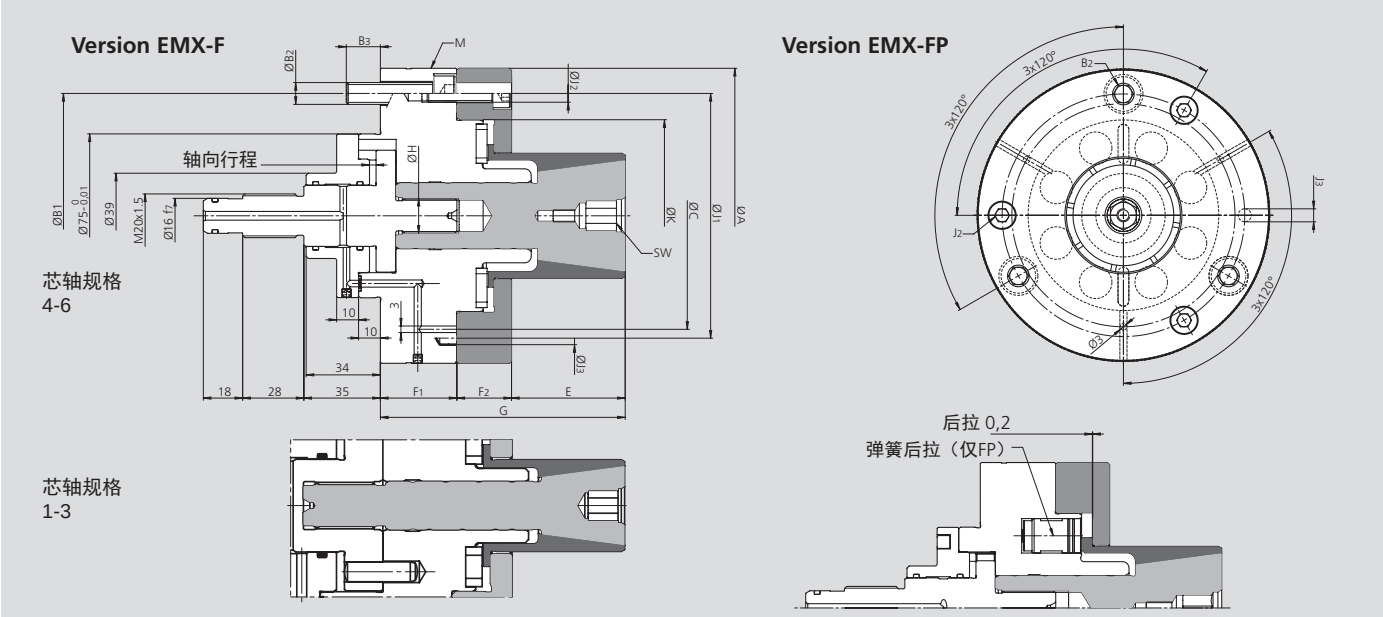

保留技术更改。
如需更多信息，请联系我们的客服服务。

芯轴规格		EMX-F/FP-1	EMX-F/FP-2	EMX-F/FP-3	EMX-F/FP-4	EMX-F/FP-5	EMX-F/FP-6
编号	EMX-F	9110000	9120000	9130000	9140000	9150000	9160000
	EMX-FP	9210000	9220000	9230000	9240000	9250000	9260000
A		115	115	115	135	165	210
B1		92	92	92	112	140	182
B2		3 x M10	3 x M10	3 x M10	3 x M10	3 x M12	3 x M12
B3		15.6	15.6	15.6	15.6	17.9	17.9
C	3 x 120° Ø 3	62	62	86	112	140	182
D	夹持长度	19.7-30.3	27.7-40.3	34.7-55.5	49.7-75.5	69.7-95.9	89.7-132.9
E		27	34	38	52	69	81
F1		30	30	30	35	40	40
F2		18	18	22	25	30	33
G		75	82	90	112	139	154
H		M10 x 1	M14 x 1.5	M16 x 1.5	M16 x 1.5	M20 x 1.5	M20 x 1.5
J1		100	100	100	112	140	182
J2	3 x 120°	M6	M6	M6	M8	M8	M8
J3	H7	6	6	6	8	8	8
K	g6	42	52	65	88	112	155
M 运输螺钉	3 x 120°	-	-	-	M8	M10	M10
WS (hex)		WS6	WS8	WS10	WS12	WS14	WS14

技术参数

芯轴规格		EMX-F/FP-1	EMX-F/FP-2	EMX-F/FP-3	EMX-F/FP-4	EMX-F/FP-5	EMX-F/FP-6
轴向行程		3.0	2.4	3.0	3.0	5.0	5.0
胀套在直径方向的膨胀量Ø*		0.6	0.6	0.8	0.8	1.2	1.2
最大轴向力 kN		12	20	25	25	30	30
最大传递扭矩 Nm（取决于夹持直径Ø）		51-80	110-165	175-280	250-380	420-580	520-800
重量 kg		3.3	3.4	3.5	5.3	8.5	14.2
驱动油缸	CSN	200	200	250	250	250	250
	SIN-S	70	85	100	100	125	125

膨胀芯轴 Ø 19.7 - 132.9 mm

■ 订货一览

EMX-F/FP

膨胀芯轴
动力驱动

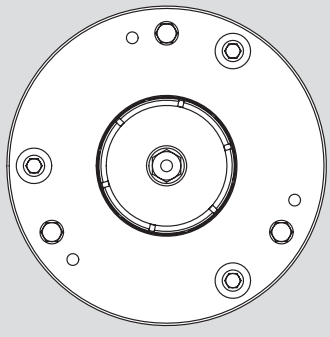

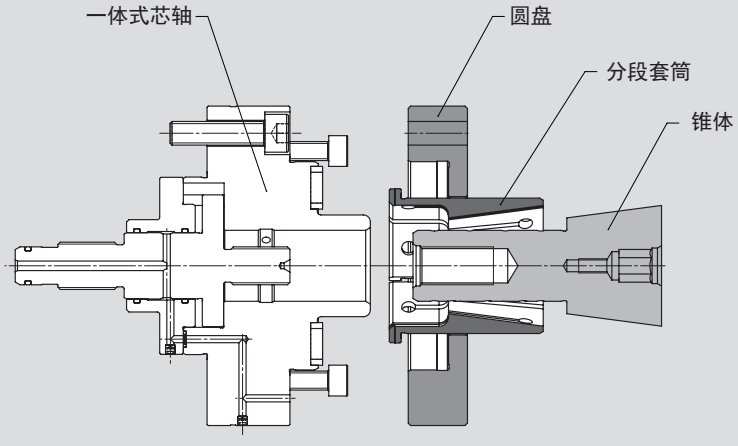

保留技术更改。
如需更多信息，请联系我们的客服服务。

一体式芯轴						锥体	圆盘	分段套筒*	
无后拉				有后拉					
类型	编号	夹持范围	膨胀量 Ø	类型	编号	编号	编号	编号	ØD
EMX-F-1	9110000	19.7-30.3	0.6	EMX-FP-1	9210000	9112016	9113021	9110197	19.7
								9110202	20.2
							9113022	9110207	20.7
								9110212	21.2
							9113023	9110217	21.7
								9110222	22.2
							9113024	9110227	22.7
						9112020		9110232	23.2
							9113025	9110237	23.7
								9110242	24.2
							9113026	9110247	24.7
								9110252	25.2
							9113027	9110257	25.7
								9110262	26.2
						9112023	9113028	9110267	26.7
								9110272	27.2
							9113029	9110277	27.7
								9110282	28.2
							9113030	9110287	28.7
								9110292	29.2
							9113031	9110297	29.7
EMX-F-2	9120000	27.7-40.3	0.6	EMX-FP-2	9220000	9122024	9123029	9120277	27.7
								9120282	28.2
							9123030	9120287	28.7
								9120292	29.2
							9123031	9120297	29.7
								9120302	30.2
							9123032	9120307	30.7
								9120312	31.2
						9122028	9123033	9120317	31.7
								9120322	32.2
							9123034	9120327	32.7
								9120332	33.2
							9123035	9120337	33.7
								9120342	34.2
							9123036	9120347	34.7
								9120352	35.2
						9122032	9123037	9120357	35.7
								9120362	36.2
							9123038	9120367	36.7
								9120372	37.2
							9123039	9120377	37.7
								9120382	38.2
							9123040	9120387	38.7
								9120392	39.2
							9123041	9120397	39.7

* 编号 XXXXXX-V = 夹紧胀套硫化处理

7

EMX-F/FP

膨胀芯轴
动力驱动

膨胀芯轴 Ø 19.7 - 132.9 mm

■ 订货一览

一体式芯轴						类型	圆盘	分段套筒*	
无后拉				有后拉					
类型	编号	夹持范围	膨胀量 Ø	类型	编号	编号	编号	编号	ØD
EMX-F-3	9130000	34.7-55.5	0.8	EMX-FP-3	9230000	9132030	9133037	9130347	34.7
								9130352	35.2
							9133038	9130357	35.7
								9130362	36.2
							9133039	9130367	36.7
								9130372	37.2
							9133040	9130377	37.7
								9130382	38.2
							9133041	9130387	38.7
								9130392	39.2
							9133042	9130397	39.7
								9130402	40.2
							9133043	9130407	40.7
						9132037		9130412	41.2
							9133044	9130417	41.7
								9130422	42.2
							9133045	9130427	42.7
								9130432	43.2
							9133046	9130437	43.7
								9130442	44.2
							9133047	9130447	44.7
								9130452	45.2
							9133048	9130457	45.7
								9130462	46.2
							9133049	9130467	46.7
						9132044		9130472	47.2
							9133050	9130477	47.7
								9130482	48.2
							9133051	9130487	48.7
								9130492	49.2
							9133052	9130497	49.7
								9130502	50.2
							9133053	9130507	50.7
								9130512	51.2
							9133054	9130517	51.7
								9130522	52.2
							9133055	9130527	52.7
								9130532	53.2
							9133056	9130537	53.7
								9130542	54.2
							9133057	9130547	54.7
EMX-F-4	9140000	49.7-75.5	0.8	EMX-FP-4	9240000	9142044	9143052	9140497	49.7
								9140502	50.2
							9143053	9140507	50.7
								9140512	51.2
							9143054	9140517	51.7
								9140522	52.2
							9143055	9140527	52.7
								9140532	53.2
							9143056	9140537	53.7
								9140542	54.2
							9143057	9140547	54.7
								9140552	55.2
							9143058	9140557	55.7
								9140562	56.2
							9143059	9140567	56.7
						9142051		9140572	57.2
							9143060	9140577	57.7
								9140582	58.2
							9143061	9140587	58.7
								9140592	59.2
							9143062	9140597	59.7
								9140602	60.2
							9143063	9140607	60.7
								9140612	61.2
							9143064	9140617	61.7
								9140622	62.2
							9143065	9140627	62.7
								9140632	63.2
							9143066	9140637	63.7
								9140642	64.2
							9143067	9140647	64.7
								9140652	65.2
						9142060	9143068	9140657	65.7
								9140662	66.2
							9143069	9140667	66.7
								9140672	67.2
							9143070	9140677	67.7
								9140682	68.2
							9143071	9140687	68.7
								9140692	69.2
							9143072	9140697	69.7
								9140702	70.2
							9143073	9140707	70.7
								9140712	71.2
							9143074	9140717	71.7
								9140722	72.2
							9143075	9140727	72.7
								9140732	73.2
							9143076	9140737	73.7
								9140742	74.2
							9143077	9140747	74.7

* 编号 XXXXXX-V = 夹紧胀套硫化处理

膨胀芯轴 Ø 19.7 - 132.9 mm

EMX-F/FP

膨胀芯轴
动力驱动

■ 订货一览

一体式芯轴						类型	圆盘	分段套筒*	
无后拉				有后拉					
类型	编号	夹持范围	膨胀量 Ø	类型	编号	编号	编号	编号	ØD
EMX-F-5	9150000	69.7-95.9	1.2	EMX-FP-5	9250000	9152063	9153072	9150697	69.7
							9153073	9150707	70.7
							9153074	9150717	71.7
							9153075	9150727	72.7
							9153076	9150737	73.7
							9153077	9150747	74.7
							9153078	9150757	75.7
							9153079	9150767	76.7
						9152071	9153080	9150777	77.7
							9153081	9150787	78.7
							9153082	9150797	79.7
							9153083	9150807	80.7
							9153084	9150817	81.7
							9153085	9150827	82.7
							9153086	9150837	83.7
							9153087	9150847	84.7
							9153088	9150857	85.7
						9152080	9153089	9150867	86.7
							9153090	9150877	87.7
							9153091	9150887	88.7
							9153092	9150897	89.7
							9153093	9150907	90.7
							9153094	9150917	91.7
							9153095	9150927	92.7
							9153096	9150937	93.7
							9153097	9150947	94.7
EMX-F-6	9160000	89.7-132.9	1.2	EMX-FP-6	9260000	9162082	9163092	9160897	89.7
							9163093	9160907	90.7
							9163094	9160917	91.7
							9163095	9160927	92.7
							9163096	9160937	93.7
							9163097	9160947	94.7
							9163098	9160957	95.7
							9163099	9160967	96.7
							9163100	9160977	97.7
							9163101	9160987	98.7
						9162092	9163102	9160997	99.7
							9163103	9161007	100.7
							9163104	9161017	101.7
							9163105	9161027	102.7
							9163106	9161037	103.7
							9163107	9161047	104.7
							9163108	9161057	105.7
							9163109	9161067	106.7
							9163110	9161077	107.7
							9163111	9161087	108.7
							9163112	9161097	109.7
						9162103	9163113	9161107	110.7
							9163114	9161117	111.7
							9163115	9161127	112.7
							9163116	9161137	113.7
							9163117	9161147	114.7
							9163118	9161157	115.7
							9163119	9161167	116.7
							9163120	9161177	117.7
							9163121	9161187	118.7
							9163122	9161197	119.7
							9163123	9161207	120.7
						9162114	9163124	9161217	121.7
							9163125	9161227	122.7
							9163126	9161237	123.7
							9163127	9161247	124.7
							9163128	9161257	125.7
							9163129	9161267	126.7
							9163130	9161277	127.7
							9163131	9161287	128.7
							9163132	9161297	129.7
							9163133	9161307	130.7
							9163134	9161317	131.7

* 编号 XXXXXX-V = 夹紧胀套硫化处理

7

EMX-C

分段式胀套芯轴
动力驱动

分段式胀套芯轴 Ø 25 - 121 mm

- 规格 1 - 5
- 超大的膨胀性能

应用/客户利益

- 适用于批量生产和硬车削/磨削，采用耐磨，表面硬化和硫化夹紧胀套
- 通过固定芯轴体实现最高精度和高扭矩传输
- 通过夹紧胀套的轴向夹紧运动进行轴向后拉，从而获得最佳的端面跳动
- 夹紧胀套快速更换，设置时间短
- 为气密检测准备

技术细节

- 超大的膨胀性能1-1.2mm, 具体取决于胀套规格 (-0,3 › +0,7 / -0,3 › +0,9 from nom. Ø)
- 表面硬化和硫化处理分段式胀套
- 动力/手动润滑
- 采用法兰安装的刚性设计

标准配置

带安装螺栓的芯轴本体
夹紧螺钉

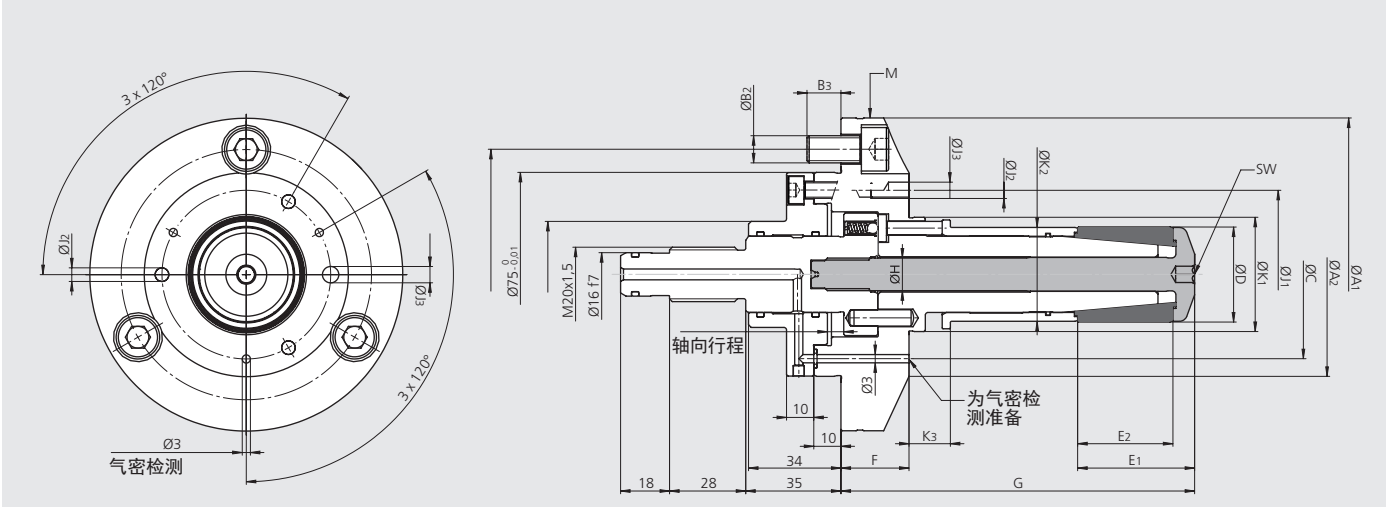

保留技术更改
如需要更详细信息，请索取客户图纸

SMW-AUTOBLOK 型号		EMX-C-1	EMX-C-2	EMX-C-3	EMX-C-4	EMX-C-5
Id. No.		9410000	9420000	9430000	9440000	9450000
A1		115	115	115	135	165
A2		75	75	115	135	165
B1		92	92	92	112	140
B2		3 x M10	3 x M10	3 x M10	3 x M10	3 x M12
B3		12.5	12.5	15.6	15.6	16
C	3 x 120° Ø 3	62	62	75	95	120
D	夹持范围	25 - 37	35 - 53	49 - 70	66 - 95	90-120
E1		37	43	55	64	86
E2	夹持长度	30	35	45	50	70
F		25	25	25	25	32
G		119	130	156.5	175.5	217.5
H		M8 x 1	M12 x 1.5	M14 x 1.5	M16 x 1.5	M20 x 1.5
J1		62	62	100	115	140
J2	3 x 120°	M6	M6	M6	M8	M8
J3	H7	6	6	6	8	8
K1	f8	35	42	54	73	96
K2	f8	24.5	34.5	48.5	64.5	89.5
K3		16.2	15.2	16.5	17	22
M 运输	3 x 120°	-	-	-	M8	M8
SW (hex)		SW5	SW6	SW10	SW12	SW14

技术参数

SMW-AUTOBLOK 型号	EMX-C-1	EMX-C-2	EMX-C-3	EMX-C-4	EMX-C-5
Id. No.	9410000	9420000	9430000	9440000	9450000
轴向行程	6.0	6.0	6.0	6.0	6.0
膨胀量（直径尺寸上）	1.0	1.0	1.2	1.2	1.2
最大驱动力 kN	8	12	15	25	30
最大传递扭矩 Nm	35	90	120	250	400
重量 kg	2.9	3.2	4.3	6.6	13.3
推荐使用的夹紧油缸	SIN-S 70	SIN-S 85	SIN-S 85	SIN-S 100	SIN-S 125

夹持范围一览

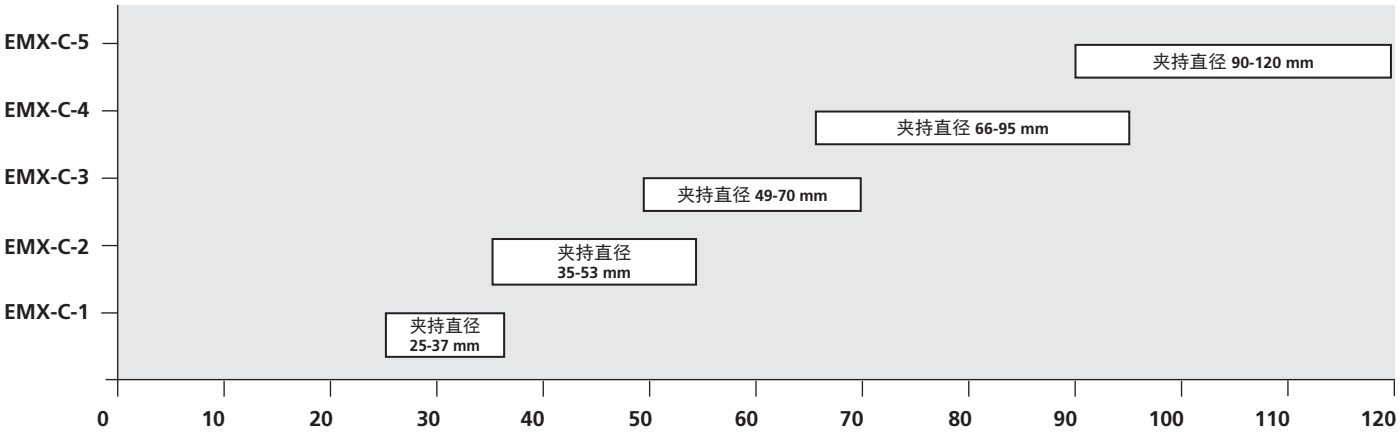

夹持胀套

EMX-C-1*

Ø	25	26	27	28	29	30	31	32	33	34	35	36	37
编号	9410250	9410260	9410270	9410280	9410290	9410300	9410310	9410320	9410330	9410340	9410350	9410360	9410370

EMX-C-2*

Ø	35	36	37	38	39	40	41	42	43	44	45	46	47
编号	9420350	9420360	9420370	9420380	9420390	9420400	9420410	9420420	9420430	9420440	9420450	9420460	9420470
Ø	48	49	50	51	52	53							
编号	9420480	9420490	9420500	9420510	9420520	9420530							

EMX-C-3*

Ø	49	50	51	52	53	54	55	56	57	58	59	60	61
编号	9430490	9430500	9430510	9430520	9430530	9430540	9430550	9430560	9430570	9430580	9430590	9430600	9430610
Ø	62	63	64	65	66	67	68	69	70				
编号	9430620	9430630	9430640	9430650	9430660	9430670	9430680	9430690	9430700				

EMX-C-4*

Ø	66	67	68	69	70	71	72	73	74	75	76	77	78
编号	9440660	9440670	9440680	9440690	9440700	9440710	9440720	9440730	9440740	9440750	9440760	9440770	9440780
Ø	79	80	81	82	83	84	85	86	87	88	89	90	91
编号	9440790	9440800	9440810	9440820	9440830	9440840	9440850	9440860	9440870	9440880	9440890	9440900	9440910
Ø	92	93	94	95									
编号	9440920	9440930	9440940	9440950									

EMX-C-5*

Ø	90	91	92	93	94	95	96	97	98	99	100	101	102
编号	9450900	9450910	9450920	9450930	9450940	9450950	9450960	9450970	9450980	9450990	9451000	9451010	9451020
Ø	103	104	105	106	107	108	109	110	111	112	113	114	115
编号	9451030	9451040	9451050	9451060	9451070	9451080	9451090	9451100	9451110	9451120	9451130	9451140	9451150
Ø	116	117	118	119	120								
编号	9451160	9451170	9451180	9451190	9451200								

* 胀套有0.3mm（直径尺寸上）的上料空间。

夹持螺钉

型号	编号
EMX-C-1	9412000
EMX-C-2	9422000
EMX-C-3	9432000
EMX-C-4	9442000
EMX-C-5	9452000

EMX-C专用的端面定位毛坯

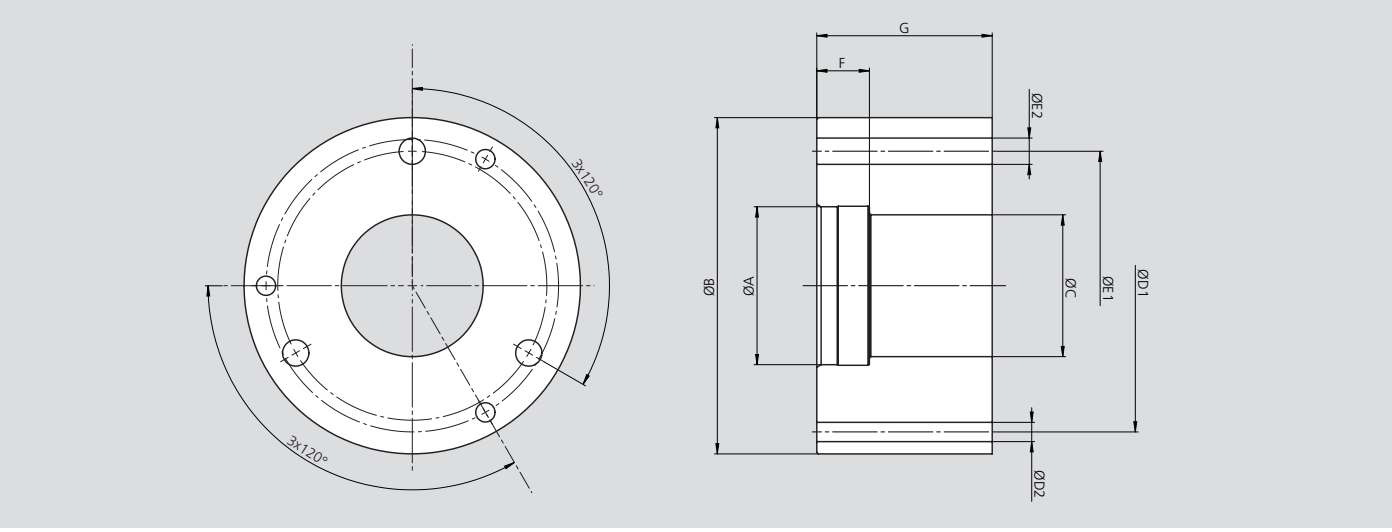

胀套规格	EMX-C-1		EMX-C-2		EMX-C-3		EMX-C-4		EMX-C-5	
	短	长	短	长	短	长	短	长	短	长
编号	9413000	9413001	9423000	9423001	9433000	9433001	9443000	9443001	9453000	9453001
ØA	35	35	42	42	54	54	73	73	96	96
ØB	75	75	75	75	115	115	135	135	165	165
ØC	24.5	24.5	34.5	34.5	48.5	48.5	64.5	64.5	89.5	89.5
ØD1	62	62	62	62	100	100	115	115	140	140
ØD2	6.6	6.6	6.6	6.6	6.6	6.6	9	9	9	9
ØE1	-	-	-	-	92	92	112	112	140	140
ØE2	-	-	-	-	9	9	9	9	12	12
F	17.2	17.2	16.2	16.2	17.5	17.5	18	18	23	23
G	40	75	45	85	60	110	70	125	85	160

适配（联接）法兰盘

■ EMX-P、EMX-F/FP和EMX-C芯轴圆柱型安装
■ 适用于DIN 55026/ISO-A 702/1主轴鼻端

ISO-A 用于膨胀芯轴

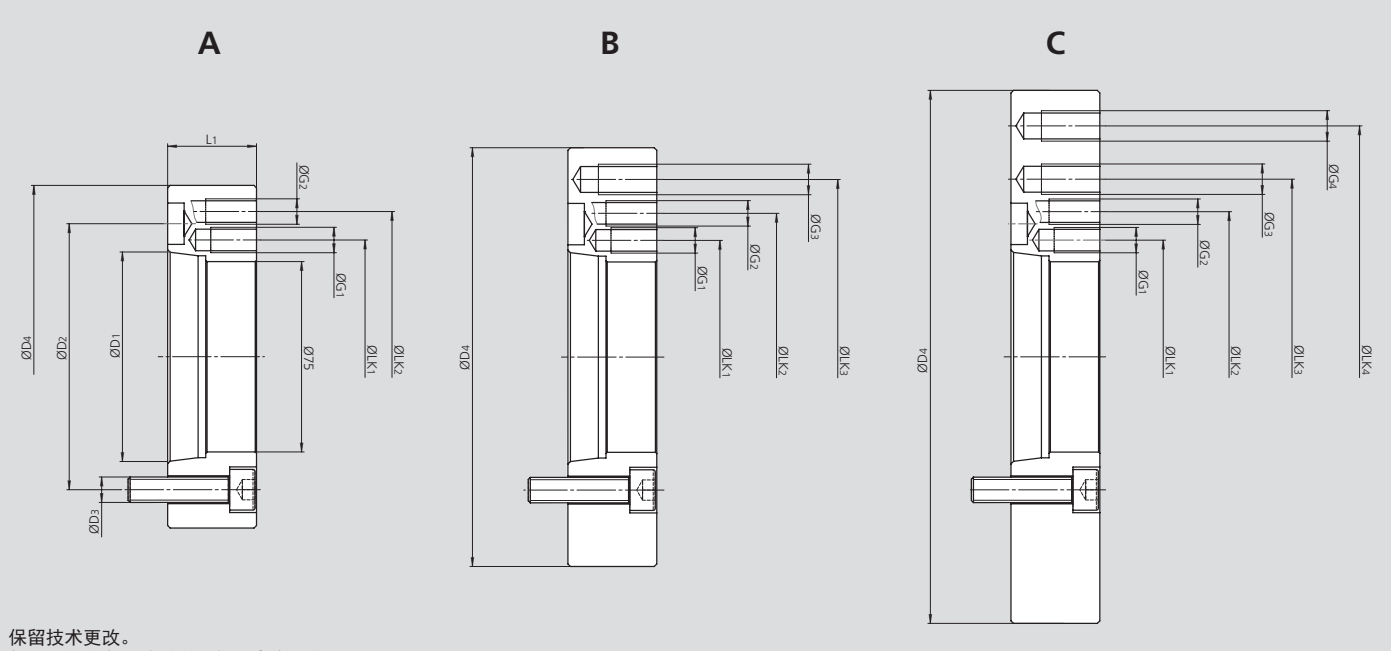

保留技术更改。
如需更多信息，请联系我们的客户服务。

技术参数

适配（联接）法兰盘 Id. No.		主轴鼻端 ISO	D1	D2	D3	D4	L1	LK1	G1	LK2	G2	LK3	G3	LK4	G4
9000051	mm	A5	82.563	104.8	3 x M10	135	35	92	3 x M10	112	3 x M10	-	-	-	-
9000052	mm	A5	82.563	104.8	3 x M10	165	35	92	3 x M10	112	3 x M10	140	3 x M12	-	-
9000053	mm	A5	82.563	104.8	3 x M10	210	35	92	3 x M10	112	3 x M10	140	3 x M12	182	3 x M12
9000061	mm	A6	106.375	133.4	3 x M10	165	36	92	3 x M10	112	3 x M10	140	3 x M12	-	-
9000062	mm	A6	106.375	133.4	3 x M10	210	36	92	3 x M10	112	3 x M10	140	3 x M12	182	3 x M12
9000081	mm	A8	139.719	171.4	3 x M10	210	45	92	3 x M10	112	3 x M10	140	3 x M12	182	3 x M12

合适的联接法兰盘	主轴鼻端 ISO	EMX-P	EMX-F/FP	EMX-C	型号
9000051	A5	0-1-2-3-4-5-6-7-8-9-10-11	1-2-3-4	1-2-3-4	A
9000052	A5	0-1-2-3-4-5-6-7-8-9-10-11	1-2-3-4-5	1-2-3-4-5	B
9000053	A5	0-1-2-3-4-5-6-7-8-9-10-11	1-2-3-4-5-6	1-2-3-4-5	C
9000061	A6	0-1-2-3-4-5-6-7-8-9-10-11	1-2-3-4-5	1-2-3-4-5	B
9000062	A6	0-1-2-3-4-5-6-7-8-9-10-11	1-2-3-4-5-6	1-2-3-4-5	C
9000081	A8	0-1-2-3-4-5-6-7-8-9-10-11	1-2-3-4-5-6	1-2-3-4-5	C

EM-S

分段式胀套芯轴
动力驱动

分段式胀套芯轴 Ø 18 - 105 mm

- 规格 1 - 4
- 超大的膨胀性能

应用/客户利益

- 适用于批量生产和硬车削/磨削，采用耐磨，表面硬化和硫化夹紧胀套
- 通过固定芯轴体实现最高精度和高扭矩传输
- 通过夹紧胀套的轴向夹紧运动进行轴向后拉，从而获得最佳的端面跳动
- 夹紧胀套快速更换，设置时间短
- 为气密检测准备

技术细节

- 根据规格的不同，分别可达0.8-1.2mm的超大膨胀能力（夹紧胀套在标准直径上的最大径向膨胀能力为±0.4mm或0.6mm）
- 动力驱动
- 刚性设计，法兰式安装
- 前端面有螺纹孔，可安装轴向定位块

标准配置

带安装螺栓的芯轴本体

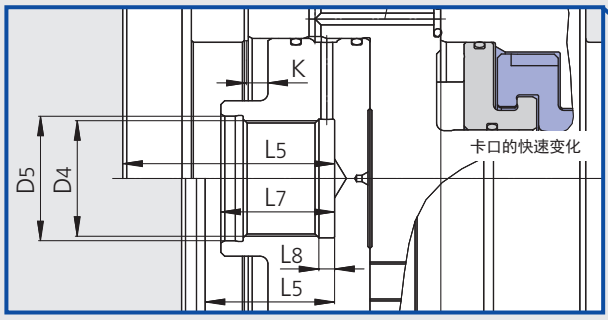

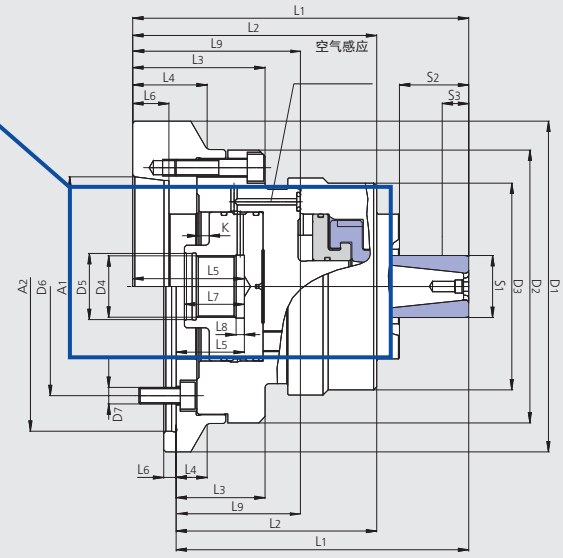

注意:
膨胀芯轴在打开位置=右端位置!
在使用气检时，间隙"L8"要保持打开!

保留技术更改。
如需更多信息，请联系我们的客服服务。

SMW-AUTOBLOK 型号		EM-S-1			EM-S-2			EM-S-3					EM-S-4				
安装型式		A5	A6	Z140	A5	A6	Z140	A5	A6	A08	Z140	Z170	A5	A6	A8	Z140	Z170
编号		202734	202735	205082	202737	202738	205085	202740	202741	203132	205086	205134	203384	203385	203427	205088	205089
短锥安装 DIN 55026	**A1**	A5	A6	-	A5	A6	-	A5	A6	A8	-	-	A5	A6	A8	-	-
中心安装	**A2** H5	-	-	140	-	-	140	-	-	-	140	170	-	-	-	140	170
	D1	132	160	150	132	160	150	132	160	202	150	180	157	157	202	157	180
	D2	132	132	132	132	132	132	132	132	132	132	132	157	157	157	157	157
	D3	82	82	82	100	100	100	114	114	114	114	114	143	143	143	143	143
	D4	M30 x 1.5	M30 x 1.5	M30 x 1.5	M30 x 1.5	M30 x 1.5	M30 x 1.5	M30 x 1.5	M30 x 1.5	M30 x 1.5	M30 x 1.5	M30 x 1.5	M30 x 1.5	M30 x 1.5	M30 x 1.5	M30 x 1.5	M30 x 1.5
	D5 H7	32	32	32	32	32	32	32	32	32	32	32	32	32	32	32	32
	D6	104.8	133.4	104.8	104.8	133.4	104.8	104.8	133.4	171.4	104.8	133.4	104.8	133.4	171.4	104.8	133.4
	D7	4 x M10	4 x M12	3 x M10	4 x M10	4 x M12	3 x M10	4 x M10	4 x M12	4 x M16	3 x M10	6 x M12	4 x M10	4 x M12	4 x M16	3 x M10	6 x M12
	L1	138.5	138.5	123.5	162.5	162.5	147.5	177.5	177.5	179.5	162.5	162.5	193	191	195	193	191
	L2	113.5	113.5	98.5	118	118	103	123	123	126	108	108	132.5	130.5	134.5	132.5	130.5
	L3	61	61	46	64	64	49	75	75	77	60	60	80	78	82	80	78
	L4	-	36	15	-	36	15	-	36	47	15	30	-	-	47	-	13
	L5	53	53	38	54	54	39	50	50	52	35	35	54	52	56	54	52
	L6	16.5	17.5	6	16.5	17.5	6	16.5	17.5	20	6	6	19	17.5	20	5	5
	L7	30	30	30	29	29	29	25	25	25	25	25	29	29	29	29	29
间隙	**L8**	4	4	4	4	4	4	4	4	4	4	4	5	5	5	5	5
	L9	79	79	64	81	81	66	75	75	77	60	60	80	78	82	80	78

技术参数

型号		EM-S-1						EM-S-2			EM-S-3					EM-S-4				
夹持范围	**S1**	18-23	>23-35	18-23	>23-35	18-23	>23-35	30-55	30-55	30-55	45-80	45-80	45-80	45-80	45-80	70-105	70-105	70-105	70-105	70-105
最大夹持长度	**S2**	17.5	23	17.5	23	17.5	23	41.5	41.5	41.5	51.5	51.5	51.5	51.5	51.5	57.5	57.5	57.5	57.5	57.5
最小夹持长度	**S3**	7		7		7		8	8	8	8	8	8	8	8	8	8	8	8	8
轴向行程	**K**	4		4		4		6	6	6	6	6	6	6	6	6	6	6	6	6
膨胀能力（在直径方面）		0.8		0.8		0.8		1.2	1.2	1.2	1.2	1.2	1.2	1.2	1.2	1.2	1.2	1.2	1.2	1.2
最大驱动力	kN	15		15		15		20	20	20	25	25	25	25	25	35	35	35	35	35
最大转速	r.p.m.	5000		5000		5000		5000	5000	5000	5000	5000	5000	5000	5000	5000	5000	5000	5000	5000
最大传递扭矩	Nm	50-90						105-190			195-350					395-595				
驱动油缸推荐		**SIN-S 70**						**SIN-S 85**			**SIN-S 85**					**SIN-S 85**				

膨胀芯轴胀套 Ø 18 - 105 mm

- 规格 1 - 4
- 大膨胀能力

EM-S

膨胀芯轴
动力驱动

技术设计

1. 带主轴连接盘的基体 EM-S
2. 分段式膨胀芯轴（硫化+表面淬火）带卡口式快速更换。
   EM-S-1的夹紧胀套分三段，EM-S-2及以上规格的夹紧胀套分6段，为了获得更好的夹紧力分布。
3. 端面定位

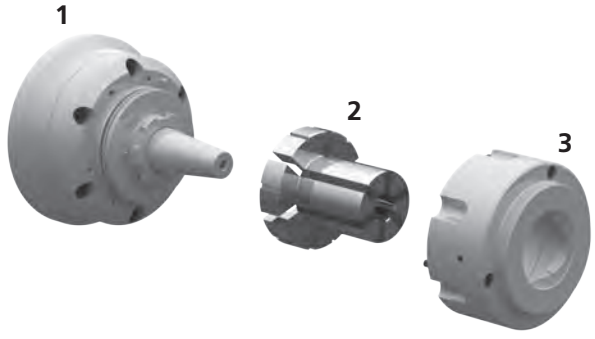

概述夹持范围

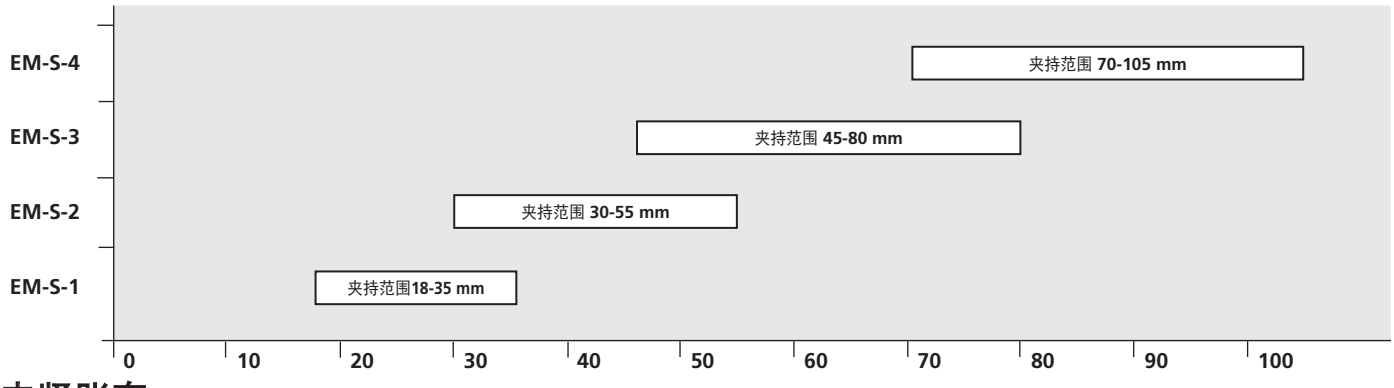

夹紧胀套

EM-S-1*

Ø	**18**	**19**	**20**	**21**	**22**	**23**	**24**	**25**	**26**	**27**	**28**	**29**	**30**
编号	204716	203026	203027	203028	203029	203030	203031	203032	203033	203034	203035	203036	203037
Ø	**31**	**32**	**33**	**34**	**35**								
编号	203038	203039	203040	203041	203042								

EM-S-2**

Ø	**30**	**31**	**32**	**33**	**34**	**35**	**36**	**37**	**38**	**39**	**40**	**41**	**42**
编号	206313	203044	203045	203046	203047	203048	203049	203050	203051	203052	203053	203054	203055
Ø	**43**	**44**	**45**	**46**	**47**	**48**	**49**	**50**	**51**	**52**	**53**	**54**	**55**
编号	203056	203057	203058	203059	203060	203061	203062	203063	203064	203065	203066	203067	203068

EM-S-3**

Ø	**45**	**46**	**47**	**48**	**49**	**50**	**51**	**52**	**53**	**54**	**55**	**56**	**57**
编号	203069	203070	203071	203072	203073	203074	203075	203076	203077	203078	203079	203080	203081
Ø	**58**	**59**	**60**	**61**	**62**	**63**	**64**	**65**	**66**	**67**	**68**	**69**	**70**
编号	203082	203083	203084	203085	203086	203087	203088	203089	203090	203091	203092	203093	203094
Ø	**71**	**72**	**73**	**74**	**75**	**76**	**77**	**78**	**79**	**80**			
编号	203095	203096	203097	203098	203099	203100	203101	203102	203103	203104			

EM-S-4**

Ø	**70**	**71**	**72**	**73**	**74**	**75**	**76**	**77**	**78**	**79**	**80**	**81**	**82**
编号	203434	203435	203436	203437	203438	203439	203440	203441	203442	203443	203444	203445	203446
Ø	**83**	**84**	**85**	**86**	**87**	**88**	**89**	**90**	**91**	**92**	**93**	**94**	**95**
编号	203447	203448	203449	203450	203451	203452	203453	203454	203455	203456	203457	203458	203459
Ø	**96**	**97**	**98**	**99**	**100**	**101**	**102**	**103**	**104**	**105**			
编号	203460	203461	203462	203463	203464	203465	203466	203467	203468	203469			

* 夹紧胀套在标准直径上的最大径向膨胀能力为 ± 0.4 mm
** 夹紧胀套在标准直径上的最大径向膨胀能力为 ± 0.6 mm

软端面定位毛坯

型号	EM-S-1	EM-S-2	EM-S-3	EM-S-4
编号*	9100321	9100322	9100323	9100324
编号**	5301416	5301417	5301418	5301419
A	93	105	113	142
C	47	59	75	82.5
D	80	95	88	115
E	12.5	22	27	30
F	27.5	30.5	40.5	45
H	6	6	-	-
I	50	70	88	116
K	82	100	114	143
M	19	31	46	71
N	66	82	100	128
O	M5	M5	M5	M5

* 软质，在心轴侧完成加工，在工件侧预加工。
** 柔软，采用库存材料（0.3毫米）进行表面硬化和研磨。

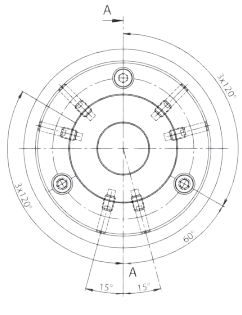

EM-S-1

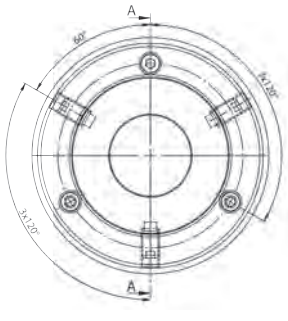

EM-S-2 / EM-S-3 / EM-S-4

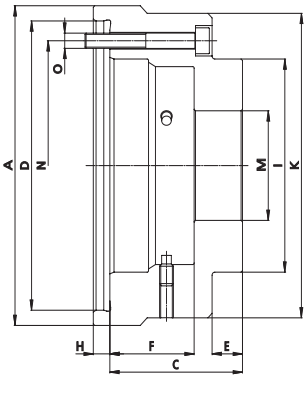

7

EM-A / EM-AL

膨胀芯轴
手动或动力驱动

膨胀芯轴 Ø 14.7 - 129.7 mm

- 规格 **1 - 11**
- 超大的膨胀性能
- **EM-AL:** 本体加长

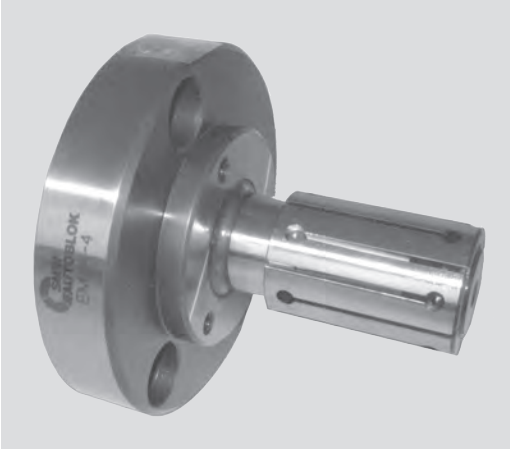

应用/客户利益

- 用于车削、铣削、磨削和齿轮加工应用
- 固定式芯轴，精度高，传递扭矩能力大
- 在夹紧过程中，通过胀套的轴向运动实现轴向后拉式夹紧
- 胀套安装方便快递

技术特点

- 根据规格的不同，分别可达1-2mm的超大膨胀能力
- 手动或动力驱动
- 法兰式安装
- 高刚性设计
- 前端面有螺纹孔，可安装轴向定位块
- 还有硬化处理的夹持胀套
- EM-AL：芯轴有超长的基体

标准配置

芯轴基体及动力驱动用螺钉　安装螺钉

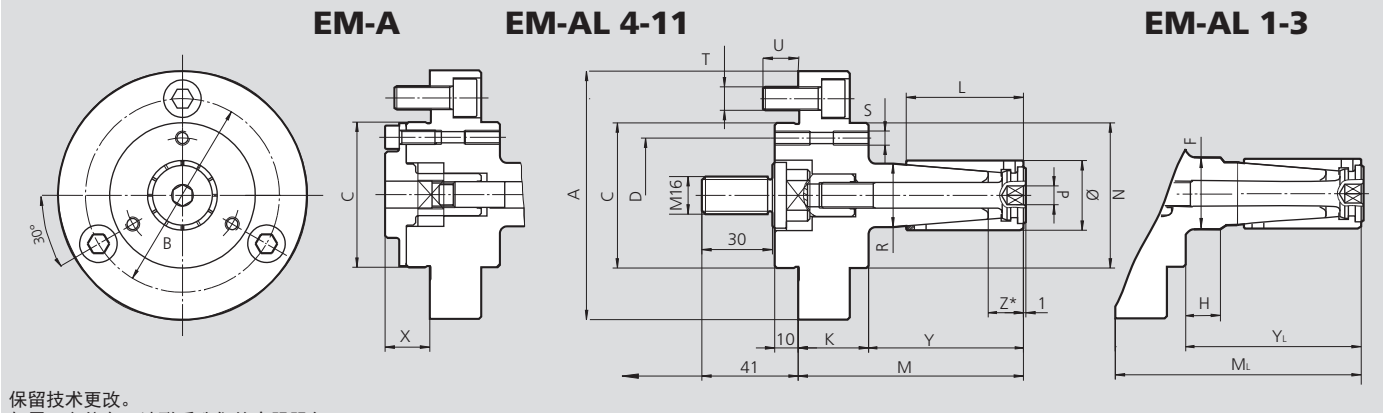

保留技术更改。
如需更多信息，请联系我们的客服服务。

SMW-AUTOBLOK 型号	EM-A-1 EM-AL-1	EM-A-2 EM-AL-2	EM-A-3 EM-AL-3	EM-A-4 EM-AL-4	EM-A-5 EM-AL-5	EM-A-6 EM-AL-6	EM-A-7 EM-AL-7	EM-A-8 EM-AL-8	EM-A-9 EM-AL-9	EM-A-10 EM-AL-10	EM-A-11 EM-AL-11
EM-A 编号 (动力驱动)	68100110	68100210	68100310	68100410	68100510	68100610	68100710	68100810	68100910	68101010	68101110
EM-AL 编号 (动力驱动)	68100111	68100211	68100311	68100411	68100511	68100611	68100711	68100811	68100911	68101011	68101111
A	106	106	106	106	106	106	130	130	130	130	130
B	82.6	82.6	82.6	82.6	82.6	82.6	104.8	104.8	104.8	104.8	104.8
C **g5**	62	62	62	62	62	62	86	86	86	86	86
D	49	49	49	49	49	49	73	73	73	100	100
F	22	23	26	-	-	-	-	-	-	-	-
H	25	30	35	-	-	-	-	-	-	-	-
K	30	30	30	30	30	30	30	30	30	30	30
L	35	40	46	50	60	60	80	90	100	122	140
M	81	86	92	96	106	106	132	142	152	174	195
M_L	106	116	127	136	146	146	182	188	222	248	275
N	62	62	62	62	62	62	86	86	86	-	-
	14.7-19.7	19.7-24.7	24.7-29.7	29.7-34.7	34.7-39.7	39.7-44.7	44.7-54.7	54.7-64.7	64.7-81.7	81.7-101.7	101.7-131.7
P SW	4	4	6	8	8	8	8	10	10	10	10
R **h6**	14	19	23	27	31.5	36	42	50	60	73	86
S **(3 x 120°)**	M6	M6	M6	M6	M6	M6	M6	M6	M6	M6	M6
T **(3 x 120°)**	M10	M10	M10	M10	M10	M10	M10	M10	M10	M10	M10
U	15	15	15	15	15	15	15	15	15	17	17
X	19	19	19	19	19	19	13	13	13	21	21
Y	51	56	62	66	76	76	102	112	122	144	165
Y_L	76	86	97	106	116	116	152	158	192	218	245
Z*	12.5	14.5	14.5	15	15.5	16	24	26	26.5	27.5	32
手动工具包 EM-A	68110110	68110210	68110310	68110410	68110510	68110610	68110710	68110810	68110810	68111010	68111110
手动工具包 EM-AL	68110111	68110211	68110311	68110411	68110511	68110611	68110711	68110811	68110811	68111011	68111111
牵引螺栓动力操作 EM-A	68050110	68050210	68050310	68050410	68050510	68050610	68050710	68050710	68050710	68051010	68051110
牵引螺栓动力操作 EM-AL	68050111	68050211	68050311	68050411	68050511	68050611	68050711	68050811	68050911	68051011	68051111

*　不允许只在区域Z上进行夹紧

技术参数

行程	mm	6	6	6	6	6	6	12	12	12	12	12
最大驱动力	kN	7	7	12	12	15	20	20	20	25	25	30
最大传递扭矩	Nm	15	35	75	100	120	150	200	250	275	320	500
驱动油缸（推荐）		**SIN-S 70**	**SIN-S 70**	**SIN-S 85**	**SIN-S 85**	**SIN-S 85**	**SIN-S 100**	**SIN-S 100**	**SIN-S100**	**SIN-S-100**	**SIN-S-100**	**SIN-S 125**

所有尺寸在非夹持状态下

膨胀芯轴 Ø 14.7 - 129.7 mm

- 规格 1 - 11
- 超大的膨胀性能
- EM-AL: 本体加长

EM-A / EM-AL

膨胀芯轴
手动或动力驱动

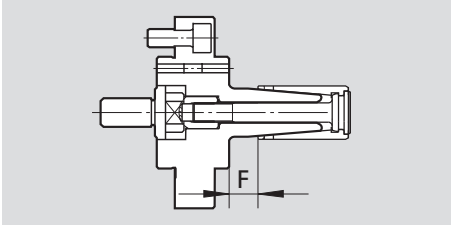

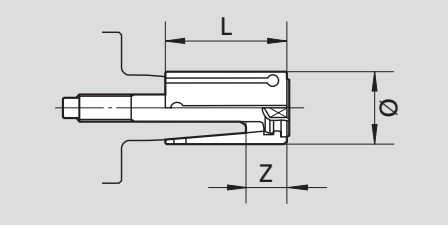

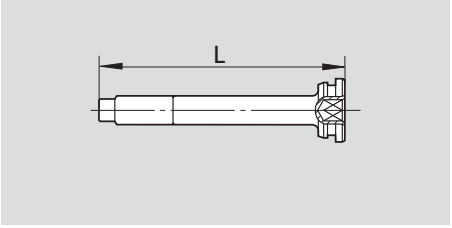

基体			夹紧胀套配有驱动螺钉					驱动螺钉	
类型	编号	F	编号	Ø	L	膨胀量	Z	编号	L
EM-A-1	68100110	16	68300147	14.7	35	1	12.5	68030110	76.5
			68300157	15.7	35	1	12.5		
EM-AL-1	68100111	41	68300167	16.7	35	1	12.5		
			68300177	17.7	35	1	12.5		
			68300187	18.7	35	1	12.5		
EM-A-2	68100210	16	68300197	19.7	40	1	14.5	68030210	81
			68300207	20.7	40	1	14.5		
EM-AL-2	68100211	46	68300217	21.7	40	1	14.5		
			68300227	22.7	40	1	14.5		
			68300237	23.7	40	1	14.5		
EM-A-3	68100310	16	68300247	24.7	46	1	14.5	68030310	87.5
			68300257	25.7	46	1	14.5		
EM-AL-3	68100311	51	68300267	26.7	46	1	14.5		
			68300277	27.7	46	1	14.5		
			68300287	28.7	46	1	14.5		
EM-A-4	68100410	16	68300297	29.7	50	1	15	68030410	93
			68300307	30.7	50	1	15		
EM-AL-4	68100411	56	68300317	31.7	50	1	15		
			68300327	32.7	50	1	15		
			68300337	33.7	50	1	15		
EM-A-5	68100510	16	68300347	34.7	60	1	15.5	68030510	103
			68300357	35.7	60	1	15.5		
EM-AL-5	68100511	56	68300367	36.7	60	1	15.5		
			68300377	37.7	60	1	15.5		
			68300387	38.7	60	1	15.5		
EM-A-6	68100610	16	68300397	39.7	60	1	16	68030610	103
			68300407	40.7	60	1	16		
EM-AL-6	68100611	56	68300417	41.7	60	1	16		
			68300427	42.7	60	1	16		
			68300437	43.7	60	1	16		
EM-A-7	68100710	22	68300447	44.7	80	2	24	68030710	117
			68300467	46.7	80	2	24		
EM-AL-7	68100711	72	68300487	48.7	80	2	24		
			68300497	49.7	80	2	24		
			68300507	50.7	80	2	24		
			68300527	52.7	80	2	24		
EM-A-8	68100810	22	68300547	54.7	90	2	26	68030810	127
			68300567	56.7	90	2	26		
EM-AL-8	68100811	68	68300587	58.7	90	2	26		
			68300597	59.7	90	2	26		
			68300607	60.7	90	2	26		
			68300627	62.7	90	2	26		
EM-A-9	68100910	22	68300647	64.7	100	2	26.5	68030910	137
			68300667	66.7	100	2	26.5		
EM-AL-9	68100911	92	68300687	68.7	100	2	26.5		
			68300697	69.7	100	2	26.5		
			68300707	70.7	100	2	26.5		
			68300727	72.7	100	2	26.5		
			68300747	74.7	100	2	26.5		
			68300767	76.7	100	2	26.5		
			68300787	78.7	100	2	26.5		
			68300807	80.7	100	2	26.5		
EM-A-10	68101010	22	68300817	81.7	122	2	27.5	68031010	165
			68300837	83.7	122	2	27.5		
EM-AL-10	68101011	96	68300857	85.7	122	2	27.5		
			68300877	87.7	122	2	27.5		
			68300897	89.7	122	2	27.5		
			68300917	91.7	122	2	27.5		
			68300937	93.7	122	2	27.5		
			68300957	95.7	122	2	27.5		
			68300977	97.7	122	2	27.5		
			68300997	99.7	122	2	27.5		
EM-A-11	68101110	25	68301017	101.7	140	2	32	68031110	183
			68301037	103.7	140	2	32		
EM-AL-11	68101111	105	68301057	105.7	140	2	32		
			68301077	107.7	140	2	32		
			68301097	109.7	140	2	32		
			68301117	111.7	140	2	32		
			68301137	113.7	140	2	32		
			68301157	115.7	140	2	32		
			68301177	117.7	140	2	32		
			68301197	119.7	140	2	32		
			68301217	121.7	140	2	32		
			68301237	123.7	140	2	32		
			68301257	125.7	140	2	32		
			68301277	127.7	140	2	32		
			68301297	129.7	140	2	32		

EM-B

膨胀芯轴
手动或动力驱动

膨胀芯轴 Ø 16 - 129.5 mm

- 规格 0 - 4
- 大膨胀能力

应用/客户利益

- 用于车削、铣削、磨削和齿轮加工应用
- 通过模块化系统实现高度灵活性
- 高传递扭矩能力和高同心度
- 在夹紧过程中，胀套无轴向移动
- 可在胀套的前端夹持非常短的工件

技术特点

- 直径上1.5mm的超大膨胀能力
- 手动或动力驱动
- 法兰式安装
- 高刚性设计
- 前端面有螺纹孔，可安装轴向定位块
- 夹紧胀套也有硅化版本

标准配置

带联接螺栓的芯轴本体，用于动力驱动
安装螺钉

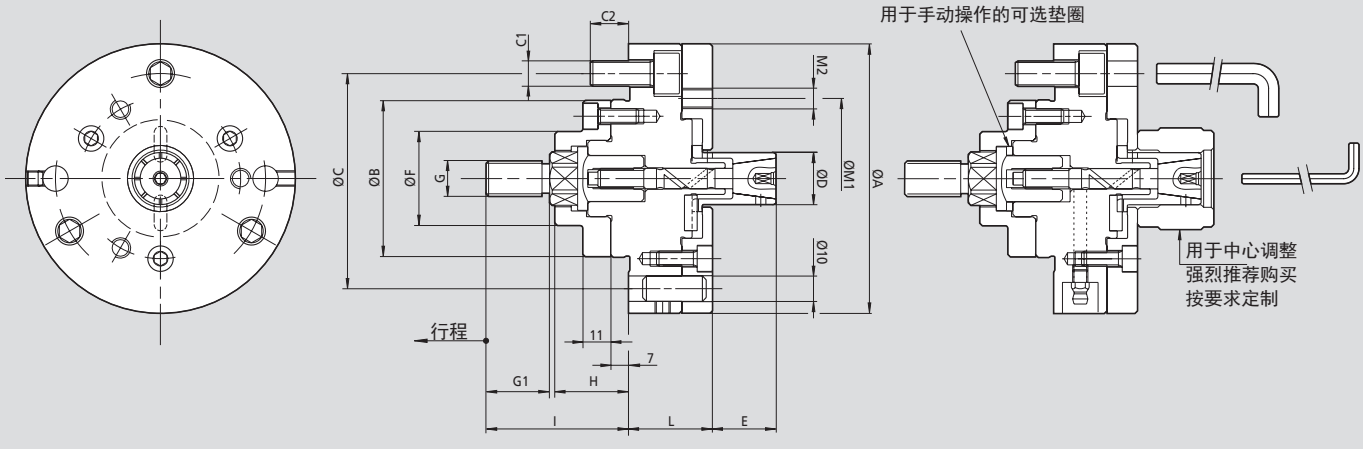

保留技术更改。
如需更多信息，请联系我们的客服服务。

SMW-AUTOBLOK 型号		EM-B 0	EM-B 1	EM-B 2	EM-B 3	EM-B 4
A	mm	106	106	106	125	180
B g5	mm	62	62	62	62	86
C	mm	82.6	82.6	82.6	82.6	133.4
C1	mm	3 x M10	3 x M10	3 x M10	3 x M10	3 x M12
C2	mm	16	16	16	16	15
D	mm	16-25.5	20-40.5	35-60.5	55-81	80-131
E	mm	23	28	43	58	85
F	mm	37	37	37	37	55
G	mm	M16	M16	M16	M16	M16
G1	mm	25	25	25	25	25
H	mm	29	29	29	29	36
I	mm	56	56	56	56	62
L	mm	35	37	37	37	50
M1	mm	63	68	85	104	162
M2	mm	3 x M8	3 x M8	3 x M8	6 x M8	6 x M8
N	mm	M8	M10	M14	M14	M18

技术参数

SMW-AUTOBLOK 型号		EM-B 0	EM-B 1	EM-B 2	EM-B 3	EM-B 4
轴向行程	mm	2.5	2.5	2.5	5	6.5
胀套膨胀性能 Ø	mm	0.5	0.5	0.5	1	1.5
最大轴向力	kN	7	12	20	20	25
推荐的	**CSN**	**150**	**200**	**200**	**200**	**250**
驱动油缸	**SIN-S**	**70**	**70**	**85**	**85**	**100**

膨胀芯轴 Ø 16 - 129.5 mm

EM-B

膨胀芯轴
手动或动力驱动

■ 订货一览

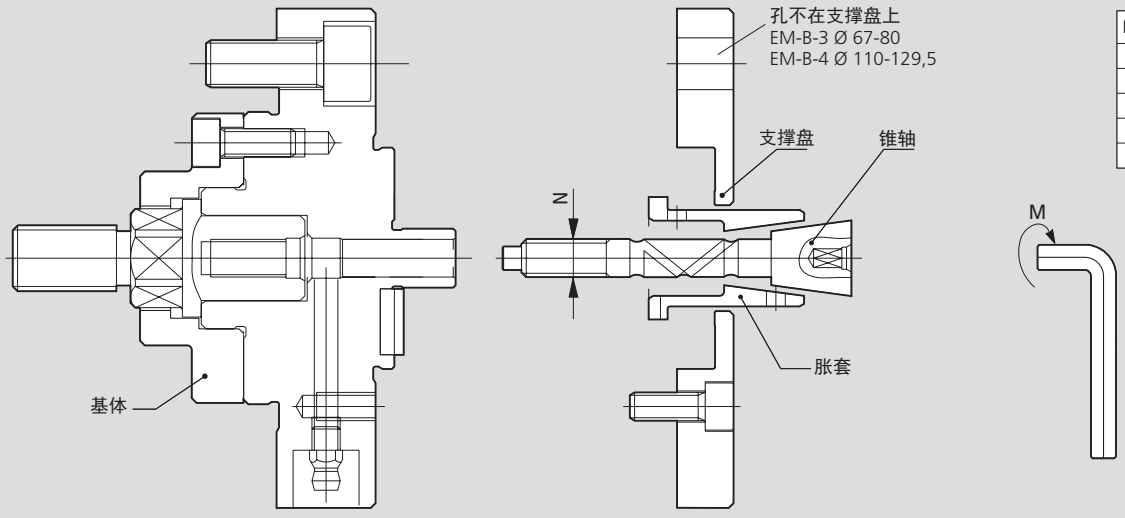

EM-B	N	M(N.m)
0	M8	23
1	M10	45
2	M14	125
3	M14	125
4	M18	250

保留技术更改。
如需更多信息，请联系我们的客服服务。

EM-B-0

基体	68100021
胀套	Ø D16–Ø D25

锥轴	68020120		
支撑盘	68040121	68040221	68040321
D16	68200160		
D16.5	68200165		
D17	68200170		
D17.5		68200175	
D18		68200180	
D18.5		68200185	
D19			68200190
D19.5			68200195
D20			68200200

锥轴	68020220		
支撑盘	68040421	68040521	68040621
D20.5	68200205		
D21	68200210		
D21.5	68200215		
D22		68200220	
D22.5		68200225	
D23		68200230	
D23.5			68200235
D24			68200240
D24.5			68200245
D25			68200250

EM-B-1

基体	68101021
胀套	Ø D20–Ø D40

锥轴	68021120		
支撑盘	68041121	68041221	68041321
D20	68210200		
D20.5	68210205		
D21	68210210		
D21.5		68210215	
D22		68210220	
D22.5		68210225	
D23		68210230	
D23.5		68210235	
D24			68210240
D24.5			68210245
D25			68210250

锥轴	68021220		
支撑盘	68041421	68041521	68041621
D25.5	68210255		
D26	68210260		
D26.5	68210265		
D27	68210270		
D27.5	68210275		
D28	68210280		
D28.5		68210285	
D29		68210290	
D29.5		68210295	
D30		68210300	
D30.5		68210305	
D31		68210310	
D31.5			68210315
D32			68210320
D32.5			68210325
D33			68210330
D33.5			68210335
D34			68210340
D34.5			68210345
D35			68210350

锥轴	68021320		
支撑盘	68041721	68041821	
D35.5	68210355		
D36	68210360		
D36.5	68210365		
D37	68210370		
D37.5	68210375		
D38	68210380		
D38.5		68210385	
D39		68210390	
D39.5		68210395	
D40		68210400	

EM-B-2

基体	68102021
胀套	Ø D35–Ø D60

锥轴	68022120		
支撑盘	68042121	68042221	
D35	68220350		
D35.5	68220355		
D36	68220360		
D36.5	68220365		
D37	68220370		
D37.5		68220375	
D38		68220380	
D38.5		68220385	
D39		68220390	
D39.5		68220395	
D40		68220400	

锥轴	68022220		
支撑盘	68042321	68042421	68042521
D40.5	68220405		
D41	68220410		
D41.5	68220415		
D42	68220420		
D42.5	68220425		
D43	68220430		
D43.5		68220435	
D44		68220440	
D44.5		68220445	
D45		68220450	
D45.5		68220455	
D46		68220460	
D46.5			68220465
D47			68220470
D47.5			68220475
D48			68220480
D48.5			68220485
D49			68220490
D49.5			68220495
D50			68220500

锥轴	68022320		
支撑盘	68042621	68042721	68042821
D50.5	68220505		
D51	68220510		
D51.5	68220515		
D52	68220520		
D52.5	68220525		
D53	68220530		
D53.5		68220535	
D54		68220540	
D54.5		68220545	
D55		68220550	
D55.5		68220555	
D56		68220560	
D56.5			68220565
D57			68220570
D57.5			68220575
D58			68220580
D58.5			68220585
D59			68220590
D59.5			68220595
D60			68220600

EM-B-3

基体	68103021
胀套	Ø D55–Ø D80

锥轴	68023120		
支撑盘	68043121	68043221	
D55	68230550		
D56	68230560		
D57	68230570		
D58		68230580	
D59		68230590	
D60		68230600	

锥轴	68023220		
支撑盘	68043321	68043421	68043521
D61	68230610		
D62	68230620		
D63	68230630		
D64		68230640	
D65		68230650	
D66		68230660	
D67			68230670
D68			68230680
D69			68230690
D70			68230700

锥轴	68023320		
支撑盘	68043621	68043721	68043821
D71	68230710		
D72	68230720		
D73	68230730		
D74		68230740	
D75		68230750	
D76		68230760	
D77			68230770
D78			68230780
D79			68230790
D80			68230800

EM-B-4

基体	68104021
胀套	Ø D80–Ø D129.5

锥轴	68024120	
支撑盘	68044121	68044221
D80	68240800	
D81.5	68240815	
D83	68240830	
D84.5	68240845	
D86		68240860
D87.5		68240875
D89		68240890
D90.5		68240905

锥轴	68024220	
支撑盘	68044321	68044421
D92	68240920	
D93.5	68240935	
D95	68240950	
D96.5	68240965	
D98		68240980
D99.5		68240995
D101		68241010
D102.5		68241025

锥轴	68024320	
支撑盘	68044521	68044621
D104	68241040	
D105.5	68241055	
D107	68241070	
D108.5	68241085	
D110		68241100
D111.5		68241115
D113		68241130
D114.5		68241145

锥轴	68024420	
支撑盘	68044721	68044821
D116	68241160	
D117.5	68241175	
D119	68241190	
D120.5	68241205	
D122		68241220
D123.5		68241235
D125		68241250
D126.5		68241265
D128		68241280
D129.5		68241295

订货示例:

零件内径 = Ø 30	
基体 EM-B-1	Id. No. 68101021
胀套 AD = Ø 30	Id. No. 68210300
锥轴	Id. No. 68021220
支撑盘	Id. No. 68041521

7

联接法兰盘

ISO-A 用于膨胀芯轴

- EM-A和 EM-B芯轴圆柱型安装
- 适用于DIN 55026/ISO-A 702/1主轴鼻端

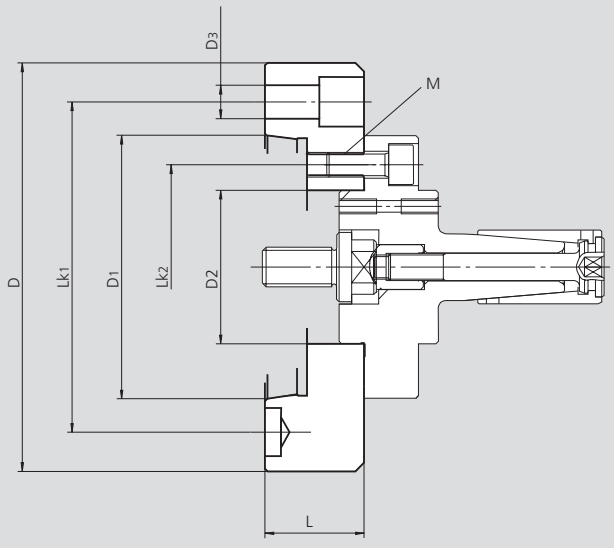

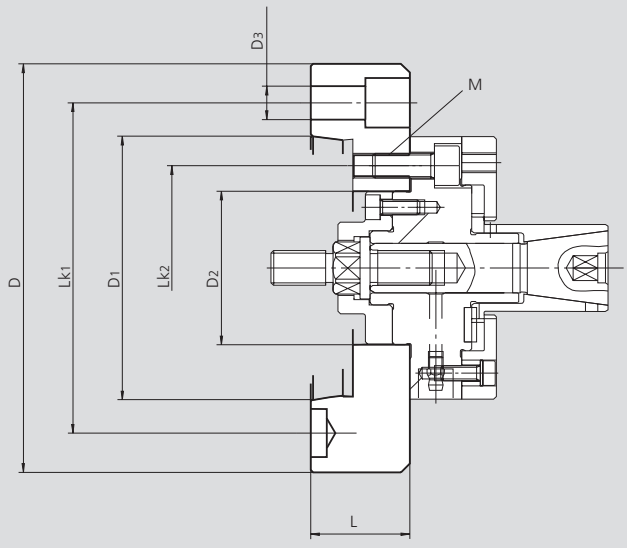

保留技术更改。
如需更多信息，请联系我们的客服服务。

技术参数

联接法兰盘 Id. No.		主轴鼻端 ISO	D	D1	D2	D3	LK1	LK2	L	M
24150100	mm	A5	127	82.563	62^{H6}	12	104.8	82.6	40	3 x M10
24150400	mm	A5	135	82.563	86^{H6}	12	104.8	104.8	40	3 x M10
24160100	mm	A6	165	106.375	62^{H6}	13.5	133.4	82.6	40	3 x M10
24160400	mm	A6	165	106.375	86^{H6}	13.5	133.4	104.8	40	3 x M10
24180100	mm	A8	210	139.719	62^{H6}	17	171.4	82.6	40	3 x M10
24180400	mm	A8	210	139.719	86^{H6}	17	171.4	104.8	40	3 x M10

合适的联接法兰盘	EM-A	EM-B
24150100 ISO-A5		
24160100 ISO-A6	1-2-3-4-5-6	0-1-2-3
24180100 ISO-A8		
24150400 ISO-A5		
24160400 ISO-A6	7-8-9-10-11	4
24180400 ISO-A8		

特殊
膨胀芯轴

除了标准系列之外，我们还可根据您的实际应用提供特殊的解决方案

示例: 特殊膨胀芯轴，套筒式设计，用于螺杆转子侧的主轴和尾座上

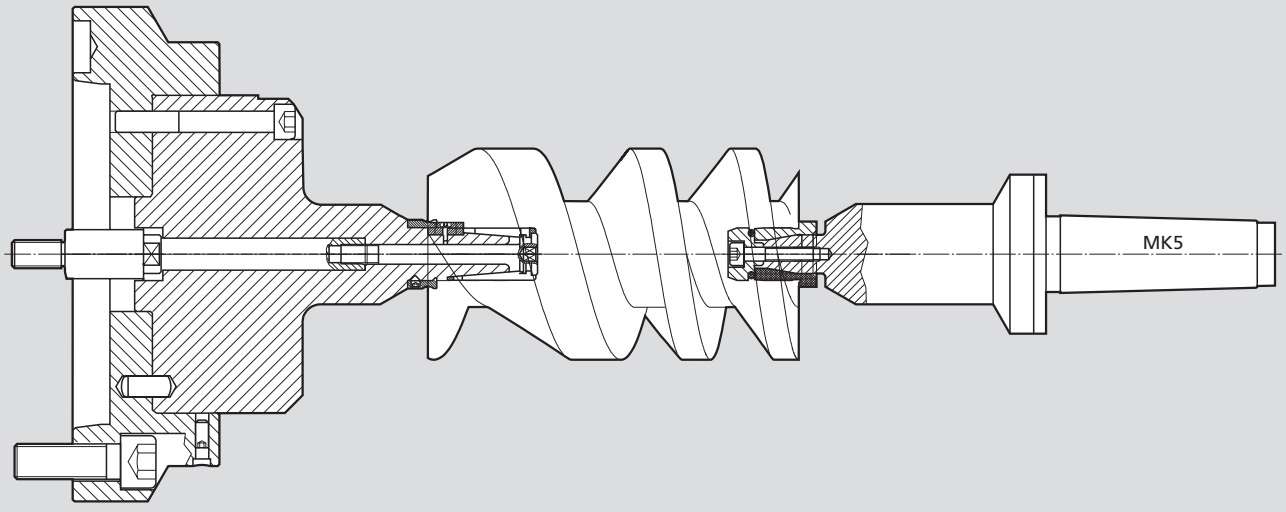

示例: 管子加工用分段式膨胀芯轴

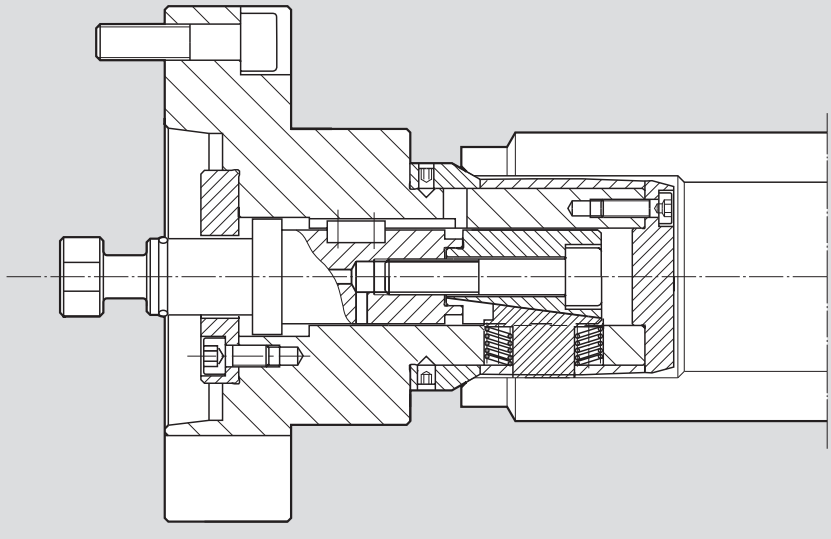

示例: 特殊膨胀芯轴，双锥式设计，带伸缩式定位，用于夹持定子

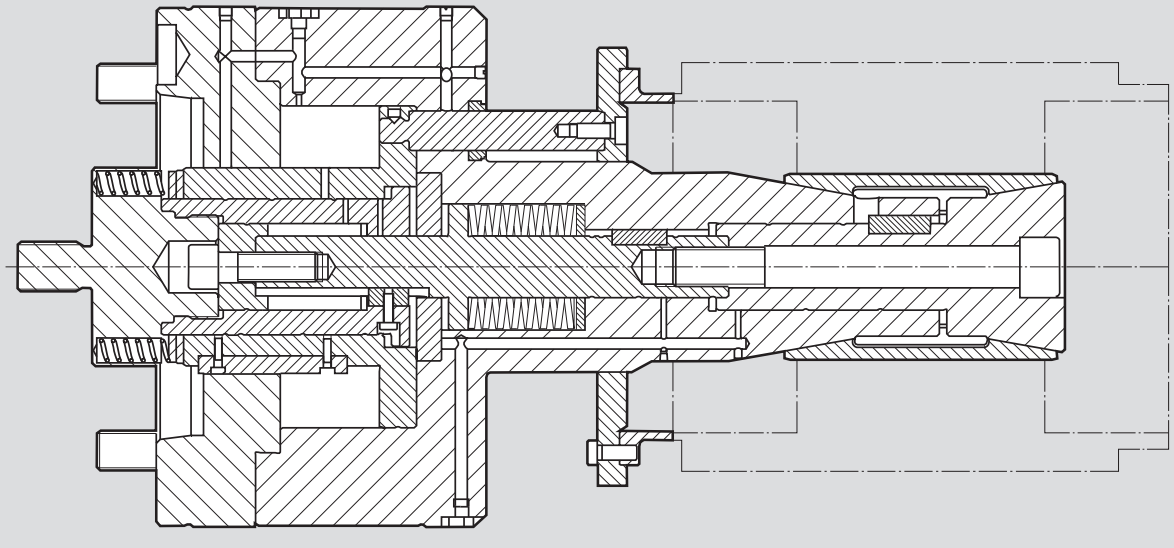

EC-G

特殊的夹持方案

滑动爪筒夹卡盘

应用/客户利益

- 动力驱动的滑动爪筒夹卡盘
- 2 个夹持区域
- 弹簧补偿
- 用于在2个夹紧面上夹紧轴
- 为气密检测准备
- 带可调节胀套的可更换滤芯

滑动爪筒夹卡盘

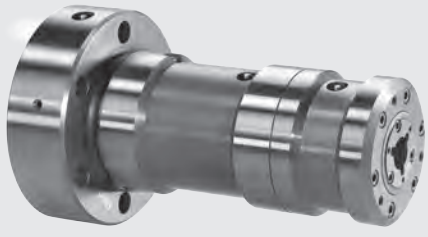

带可调节胀套的可更换滤芯

工件: 凸轮轴管

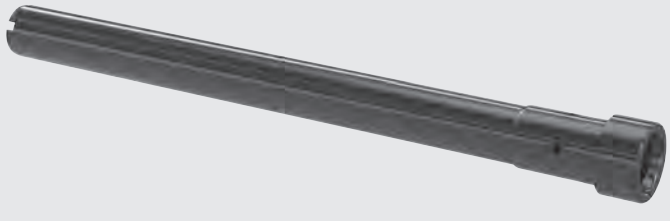

EM-B-S

特殊的夹持方案

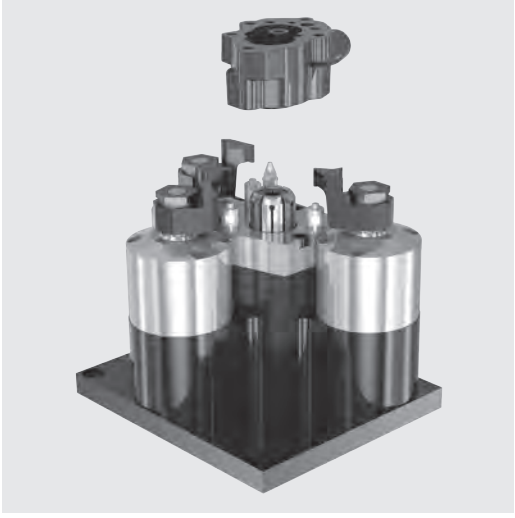

应用/客户利益

- 液压，动力操作，通过联接胀套在内径（中心）进行静态夹持，无需向下拉动，液压操作的旋筒夹指头，用于向下拉3点表面接触，具有定位和气密检测功能
- 用于钻孔和铣削

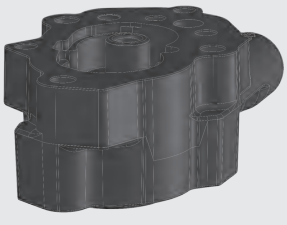

工件：泵壳

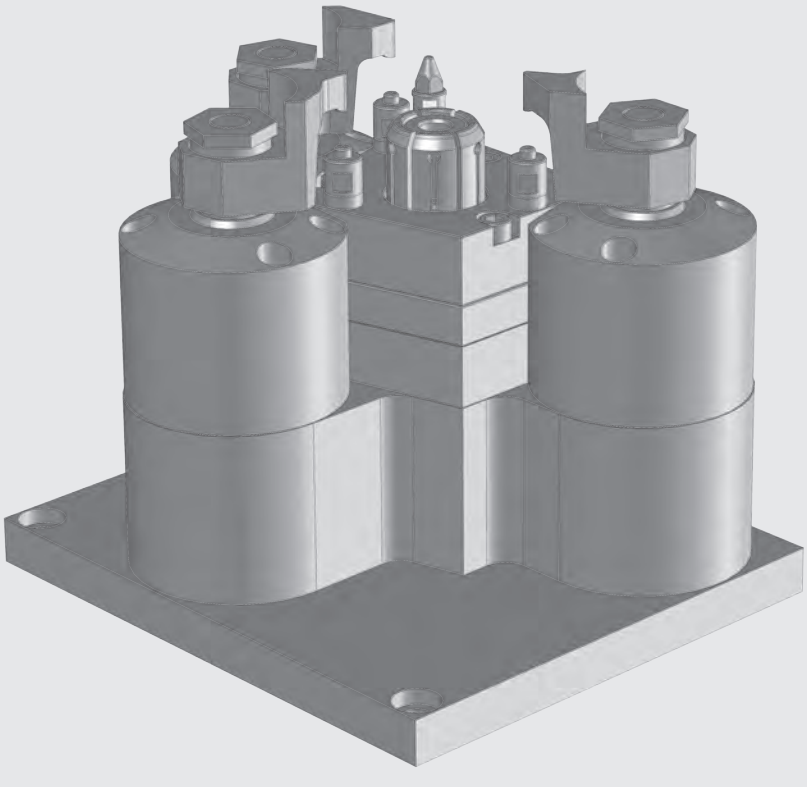

EM-G

特殊的夹持方案

滑动爪芯轴

应用/客户利益

- 动力驱动，通过内部传动装置中的滑动卡爪进行中心夹紧，无需下拉
- 用于高精度和可重复性的工件外轮廓的硬车削
- 用异型卡爪进行动力夹紧
- 高重复定位精度 <0,005
- 对污染不敏感
- 低维护

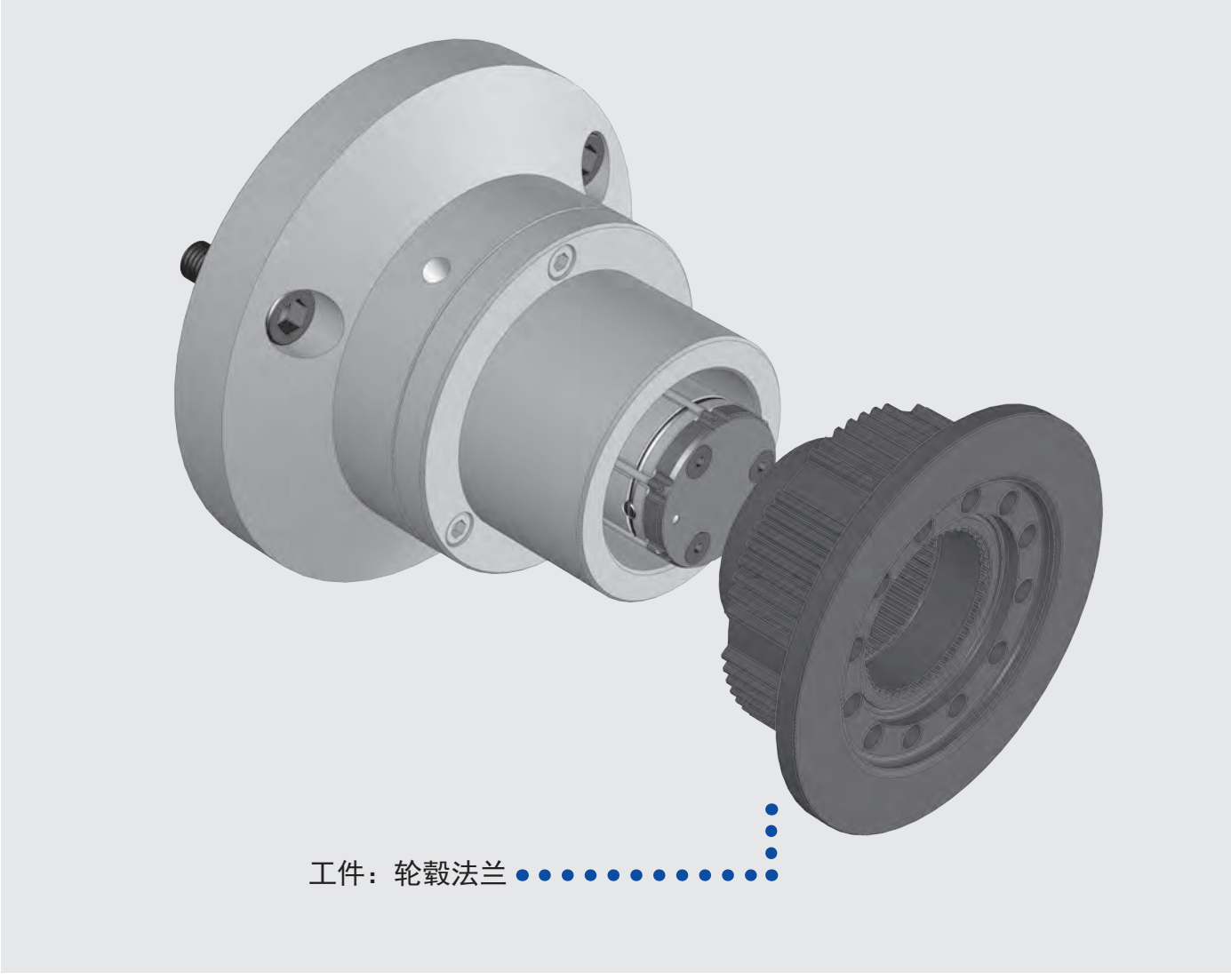

EM-B-S

特殊的夹持方案

应用/客户利益

- 动力操作，通过内径夹紧套筒实现非常短的中心夹紧，无需向下拉动，可伸缩止动和定位
- 对于前侧和外径的粗切车削，平面侧钻孔操作和完整外轮廓的后续完成包括两个平面侧通过可伸缩定位
- 用膨胀胀套进行动力夹紧
- 没有后拉
- 带可伸缩的定位
- 可以进行双面加工

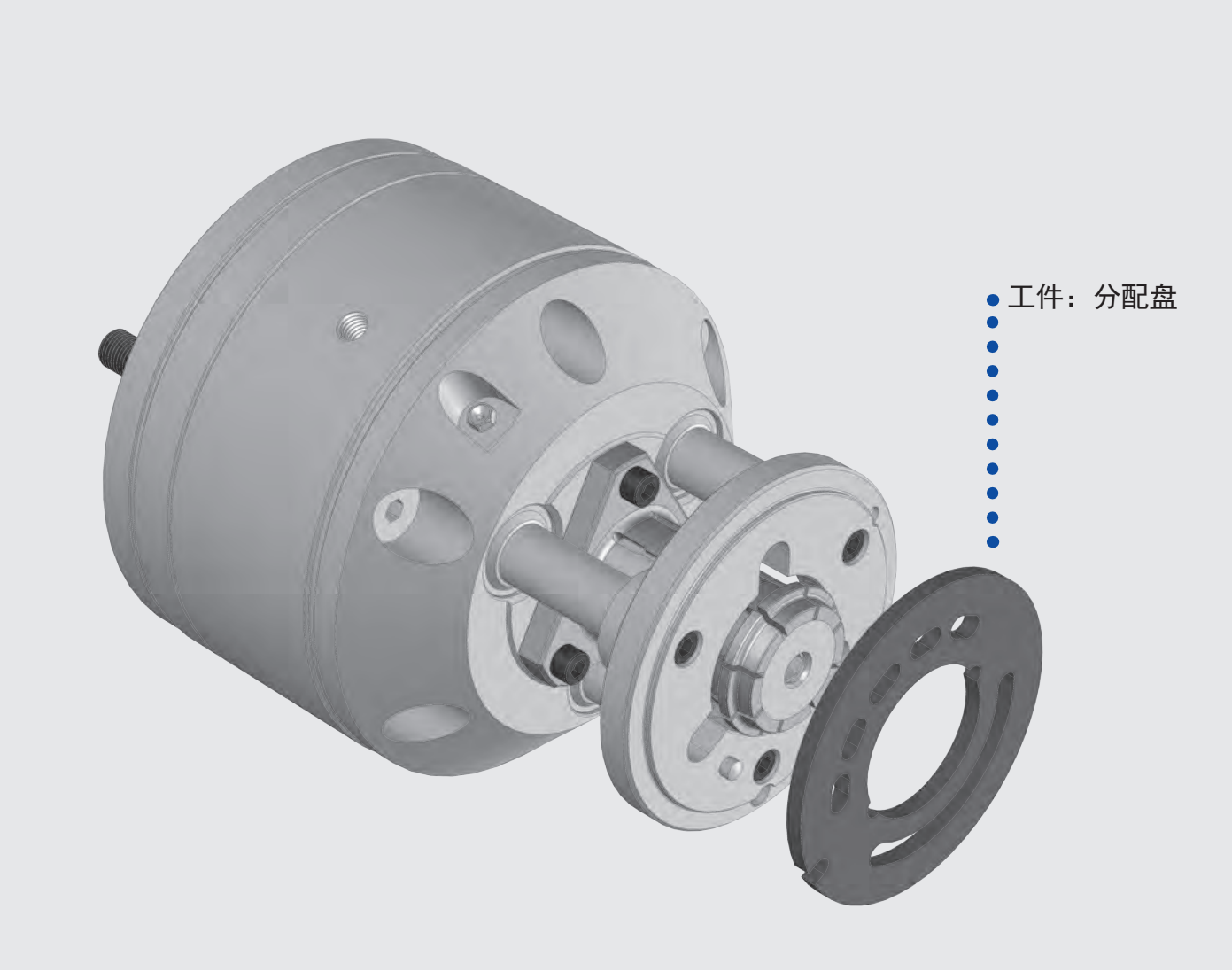

EM-B-S

特殊的夹持方案

特殊的胀套芯轴

应用/客户利益

- 动力操作，通过夹紧套筒进行中心夹紧，采用球形4平方内轮廓，带气密检测
- 用于加工具有异形内轮廓的Sintermetall工件的外轮廓
- 动力夹紧，采用异形胀套
- 没有轴向组件
- 可以进行双面加工

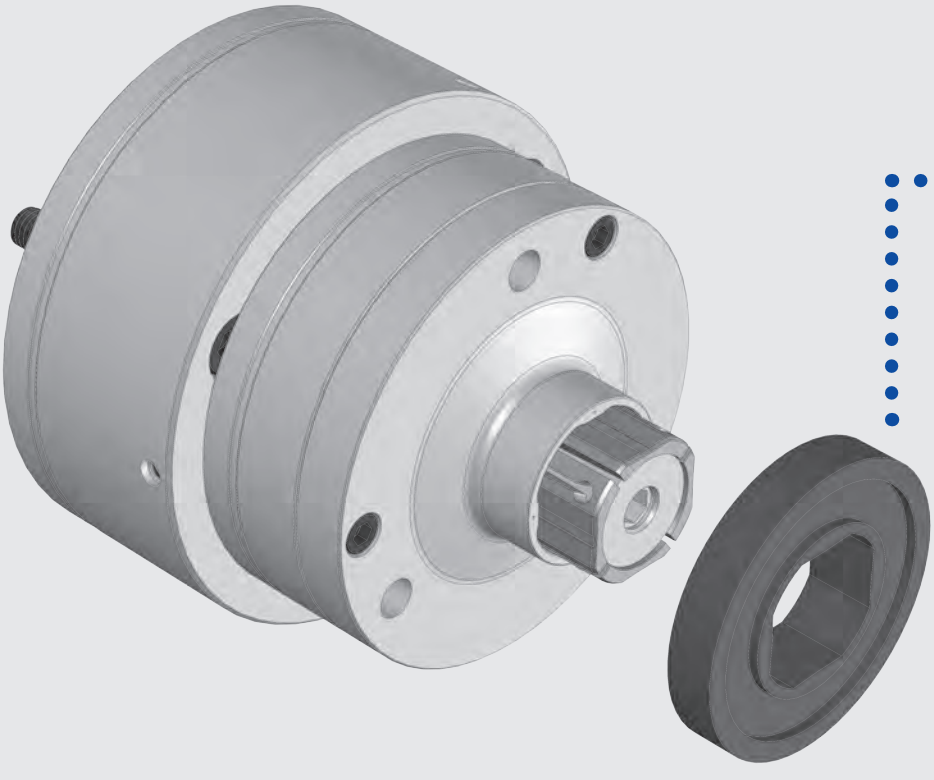

应用/客户利益

- 气动，动力操作通过外径筒夹卡盘定心，带有附加的动力操作枢轴指针，可向下拉至端面定位， 具有方向定位，空气吹扫和气密检测功能
- 用于非对称情况的中心车削
- 方向定位不会使工件变形
- 用筒夹卡盘进行气动定心
- 用筒夹手指动力驱动夹紧
- 方向定位
- 高重复定位精度
- 巨大的加工力
- 对污染不敏感

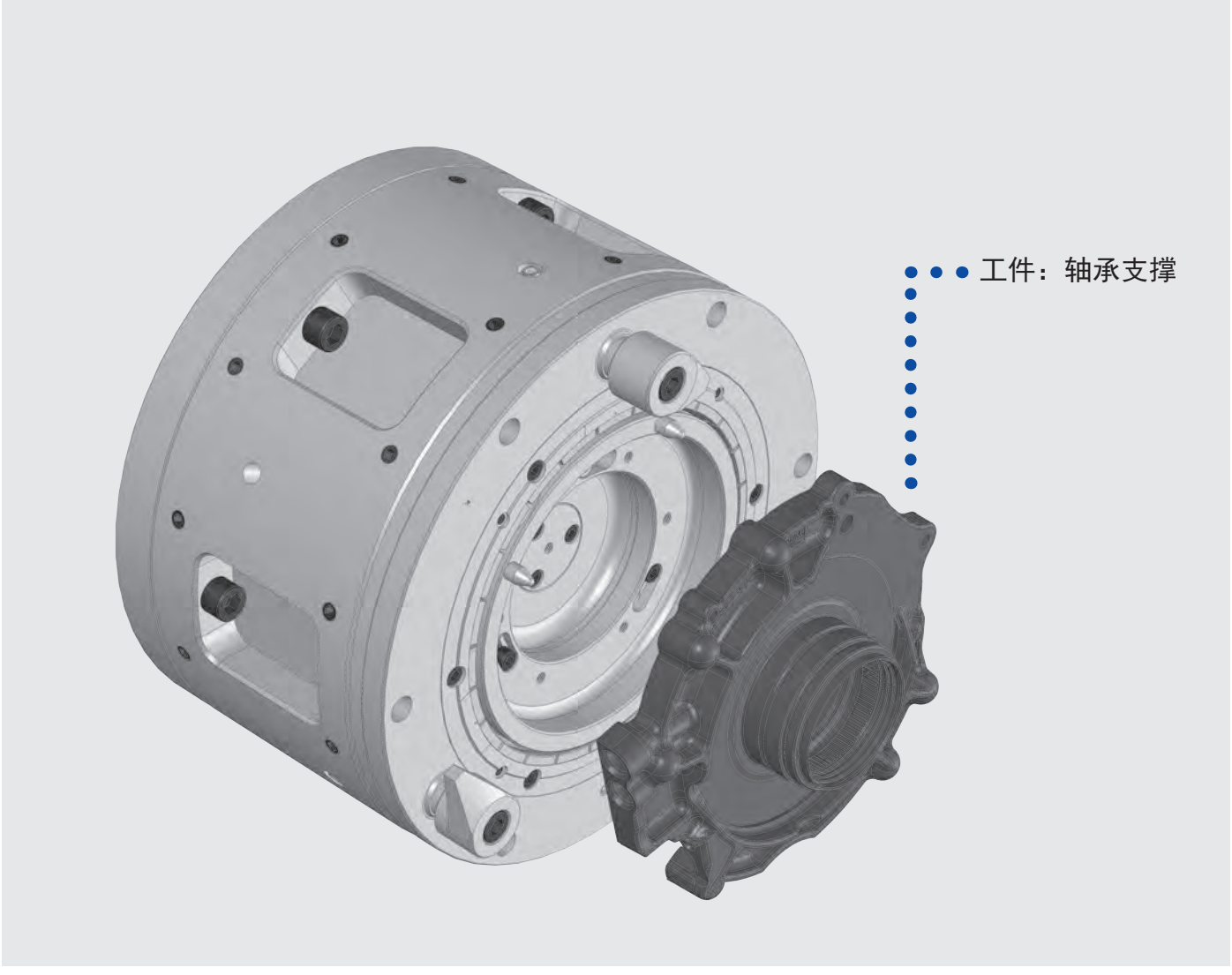

中实油缸 ■ 中空油缸
双活塞油缸

页 298

SIN-S
中实
回转油缸

- 最大压力 70 bar
- 中心通孔用于空气或冷却液的输送
- 行程控制通过接近开关或LPS

页 300

VNK-T2
中空
回转油缸

- 最大压力 45 bar
- 通孔直径 Ø 37.5 - 127.5 mm
- 外形尺寸小
- 行程控制通过接近开关或LPS

页 303

VSG
中空
回转油缸

- 最大压力 30 bar
- 超大通孔 Ø 165 - 204 mm
- 行程控制通过接近开关

页 304

SIN-HL
中实
回转油缸

- 最大压力 70 bar
- 高-低压夹紧力夹紧
- 中心通孔用于空气、冷却液或油的输送
- 行程控制通过接近开关或LPS

页 305

SIN-L
中实
回转油缸

- 最大压力 70 bar
- 超大行程
- 中心通孔用于空气、冷却液或油的输送
- 行程控制通过接近开关或LPS

页 306

DCN DCU DCR
双活塞
回转油缸

- 最大压力 70 bar
- 模块系统用于不同的活塞行程
- 中心通孔用于空气、冷却液或油的输送
- 行程控制通过接近开关或LPS

页 308

ZHVD-SZ
双活塞
回转油缸

- 最大压力 80 bar
- 中心通孔用于空气、冷却液或油的输送
- 行程控制通过接近开关或LPS

页 310

DCE
双活塞
回转油缸

- 最大压力 70 bar
- 中心通孔用于空气、冷却液或油的输送
- 行程控制通过接近开关或LPS

页 312

CSN
中实
回转气缸

- 最大压力 7 bar
- 行程控制
- 安全阀可选配

页 313

LPS 4.0
线性位置传感器
油缸行程

- 模拟或数字输出信号
- 用于监测油缸的行程
- LPS 4.0 14 IO Link 测量范围 = 14 mm
- LPS 4.0 48 IO Link 测量范围 = 48 mm
- LPS 4.0 120 IO Link 测量范围 = 120 mm

页 316

二进制盒 4.0
二进制接口盒

- 二进制输出信号
- 适用于LPS 4.0系列
- 设置简单-即插即用
- 二进制信号向后兼容LPS 4.0

页 317

RU-1-10, RU-1-16, RU-2-22
旋转接头用于介质输送
用于回转油缸

- 对于空气、油或冷却液是通用的
- RU-1-10/RU-1-16 = 1通路
- RU-2-22 = 2通路

8

SIN-S

中实
回转油缸

中实回转油缸

- 最大压力 70 bar
- 中心通孔用于输送介质
- 行程控制通过接近开关或LPS4.0

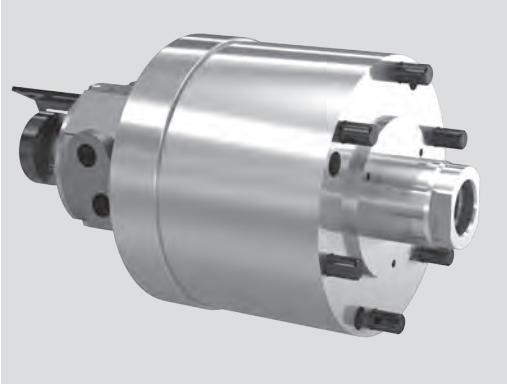

应用/客户利益

- 驱动动力卡盘/中实或半开放中心孔的应用

技术特点

- 压力范围7-70bar
- 水平或垂直安装
- 带螺纹旋转接头的中心冷却液、油、气体通孔
- 安全阀及卸压阀
- 从后面或前面安装
- 通过接近开关或者LPS进行行程控制
- 液压系统过滤精度要求10 µm
- 液压油 HM32 ISO 3448

SIN-S 标准型

■ 中心孔 + 旋转接头安装螺纹

订货示例
SIN-S 标准型
- 油缸 SIN-S 125 Id. No. 33093112
- 旋转接头 Id. No. 043271

(不含接近开关)

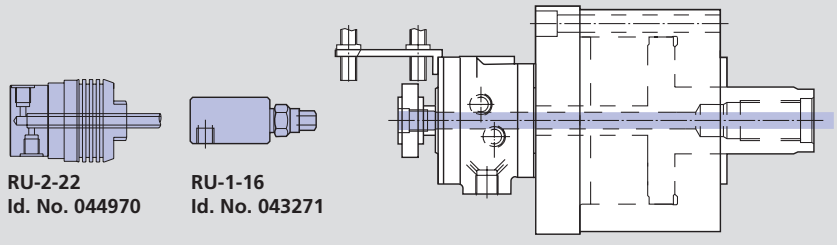

SIN-PXP 带线性定位系统

■ 中心孔 + 旋转接头安装螺纹

订货示例
SIN-S 标准型
- (1)* 油缸 SIN-S 125
  用于 PXP/LPS Id. No. 77093112
- (2)* PXP组件 (支架和凸轮)
- Id. No. 60557915 (不含传感器)
- 旋转接头 Id. No. 044970

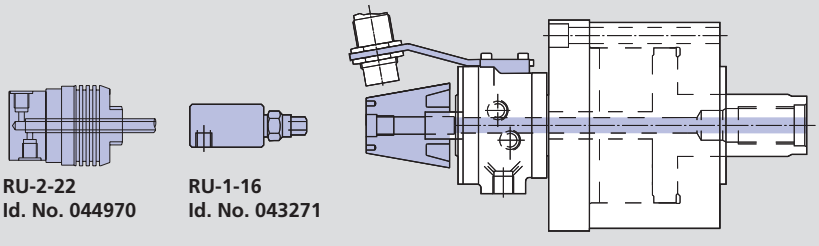

*** 注意:** 以上 (1) 和 (2) 可以由装配好的单独的号码 33092912提供
(详见下面表格"SIN-S 含 PXP组件")

SIN-LPS-4.0 带线性定位系统

■ 中心孔 + 旋转接头安装螺纹

订货示例
SIN-S 标准型
- 油缸 SIN-S 125
- 用于 PXP/LPS Id. No. 77093112
- LPS 4.0组件 (支架和凸轮) Id. No. 046588
- 旋转接头 Id. No. 044970

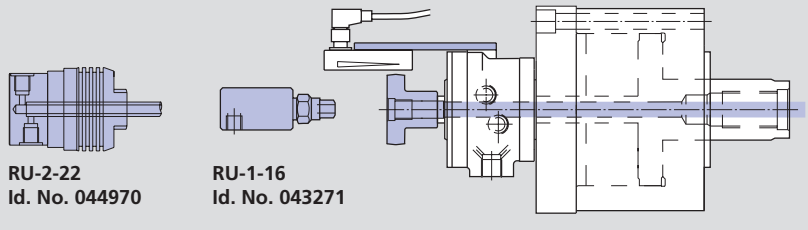

技术参数

SMW-AUTOBLOK 型号		SIN-S 50	SIN-S 70	SIN-S 85	SIN-S 100	SIN-S 125	SIN-S 150	SIN-S 175	SIN-S 200	SIN-S 250
SIN-S 标准型		33093105	33093107	33093109	33093110	33093112	33093115	33093117	33093120	33093125
SIN 用于 PXP/LPS		77093105	77093107	77093109	77093110	77093112	77093115	77093117	77093120	77093125
PXP 组件		60557910	60557915	60557910	60557910	60557915	60557915	60557915	60557920	60557920
LPS 4.0 组件		046588	046588	046588	046588	046588	046588	046588	046612	046612
SIN-S 含 PXP 组件		33092905	33092907	33092909	33092910	33092912	33092915	33092917	33092920	33092925
活塞面积	cm^2	14	28	48	66	103	157	212	280	457
最大压力	bar	70	70	70	70	70	70	70	70	50
推拉力 / 40 bar	kN	5.5	11	19	26	41	62	84	112	180
泄漏油量 [1]	dm^3/min	1	1	1	1	1	1	1	2	2
最高转速	r.p.m.	7000	7000	7000	7000	6000	6000	5000	4000	2000
重量	kg	8.5	8.5	8	11	16	20	24	45	88
转动惯量	$kg \cdot m^2$	0.012	0.012	0.012	0.016	0.04	0.08	0.12	0.32	0.92

[1] 条件：压力30 bar 和温度50°C时

中实回转油缸

- 最大压力 70 bar
- 中心通孔用于输送介质
- 行程控制通过接近开关或LPS4.0

SIN-S

中实
回转油缸

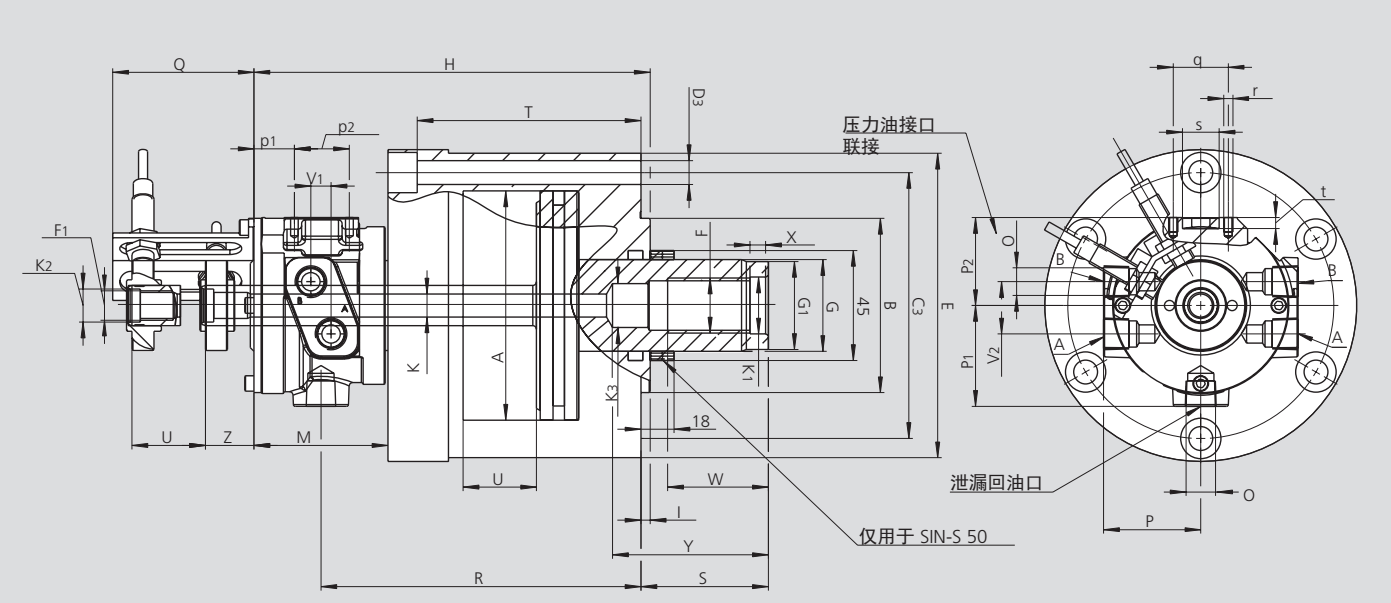

保留技术更改
如需更详细信息，请索取客户图纸

SMW-AUTOBLOK 型号			SIN-S 50	SIN-S 70	SIN-S 85	SIN-S 100	SIN-S 125	SIN-S 150	SIN-S 175	SIN-S 200	SIN-S 250
	A	mm	53	68	85	100	125	150	175	200	250
	B h7	mm	50	50	50	80	95	95	125	125	160
	C3	mm	100	100	100	120	145	170	195	225	275
	D3	mm	6 x 9	6 x 9	6 x 9	6 x 11	6 x 13	6 x 13	6 x 13	6 x 17	6 x 17
	E	mm	120	120	120	140	166	192	217	250	300
	F	mm	M20 x 1.5	M20 x 1.5	M20 x 1.5	M24	M30	M30	M36	M42 x 3	M42 x 3
左旋用于旋转接头	**F1**	mm	M16 x 1.5	M16 x 1.5	M16 x 1.5	M16 x 1.5	M16 x 1.5	M16 x 1.5	M16 x 1.5	M16 x 1.5	M16 x 1.5
	G	mm	32	32	32	40	50	50	60	65	65
	G1 h7	mm	30	30	30	38	48	48	58	62	62
	H	mm	200	200	192	196	216	216	226	288	313
	I	mm	5	5	5	5	5	5	5	5	5
	K	mm	12.5	12.5	12.5	12.5	12.5	12.5	12.5	12.5	12.5
	K1	mm	20.5	20.5	20.5	25	31	31	37	44	44
	K2 J6	mm	18	18	18	18	18	18	18	18	18
	K3 H8	mm	17	17	17	18	24	24	28	–	–
	M	mm	73	73	73	73	73	73	73	123	123
	O	inch	G 3/8″	G 3/8″	G 3/8″	G 3/8″	G 3/8″	G 3/8″	G 3/8″	G 1/2″	G 1/2″
	P	mm	55	55	55	55	55	55	55	65	65
	P1	mm	55	55	55	55	55	55	55	65	65
	P2	mm	48	48	48	48	48	48	48	59	59
	Q	mm	77	77	77	77	77	77	77	97	97
	R	mm	158.5	158.5	150.5	154.5	174.5	174.5	184.6	238	268
最大/最小	**S**	mm	55 / 30	55 / 15	47 / 15	47 / 15	70 / 30	70 / 30	70 / 25	80 / 30	85 / 25
	T	mm	112	112	104	104	122	122	132	140	160
活塞行程	**U**	mm	25	40	32	32	40	40	45	50	60
	V1	mm	10	10	10	10	10	10	10	12	12
	V2	mm	30	30	30	30	30	30	30	36	36
	W	mm	40	40	40	45	55	55	55	60	60
	X	mm	10	10	10	10	10	10	10	12	12
	Y	mm	67	67	67	72	85	85	92	–	–
	Z	mm	27	27	27	27	27	27	27	27	27
	p1	mm	23.5	23.5	23.5	23.5	23.5	23.5	23.5	36	36
	p2	mm	30	30	30	30	30	30	30	30	30
	q	mm	30	30	30	30	30	30	30	30	30
	r	mm	M5	M5	M5	M5	M5	M5	M5	M5	M5
	s H8	mm	20	20	20	20	20	20	20	20	20
	t	mm	6	6	6	6	6	6	6	6	6

VNK-T2

中空
回转油缸

- 最大压力 45 bar
- 通孔直径 Ø 37.5 - 127.5 mm
- 长度短/重量轻
- 行程控制通过接近开关或LPS4.0

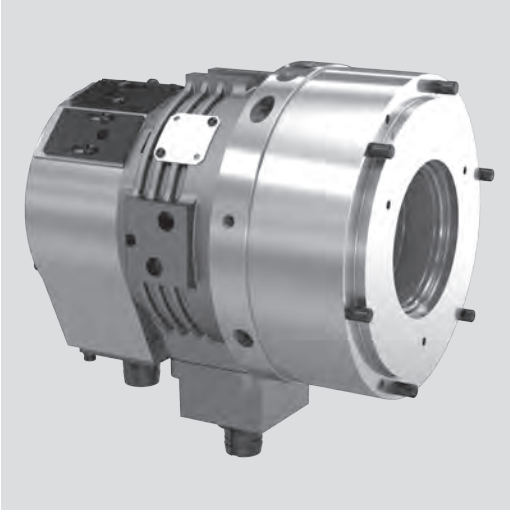

应用/客户利益

- 用于中空卡盘和弹簧夹头的驱动
- 棒料和管件的加工

技术特点

- 压力范围 8–45 bar
- 长度短/重量轻/低能耗
- 仅用于水平安装
- 安全阀及卸压阀
- 安装方式：螺钉从后面固定
- 液压系统过滤精度要求：10 µm
- 液压油：HM32 ISO 3448

VNK-T2

标准型

- 棒料导向装置的安装孔为标准配置
- 不包含棒料导向装置

VNK-T2-PXP

带线性定位系统

- 棒料导向装置的安装孔为标准配置
- 不包含棒料导向装置
- Minikit PXP 须单独订货
- 不包含 Ø 30mm PXP传感器

VNK-T2-LPS 4.0

带线性定位系统 LPS-X

- 不包含棒料导向装置
- Minikit PXP 须单独订货
- 不包含 LPS 4.0 传感器，见313页

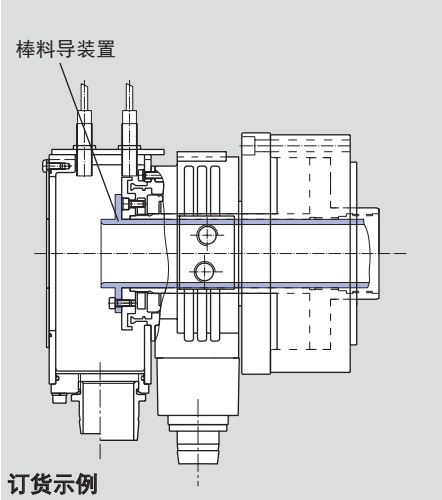

订货示例
VNK-T2 150-67

- 油缸 Id. No. 33092216

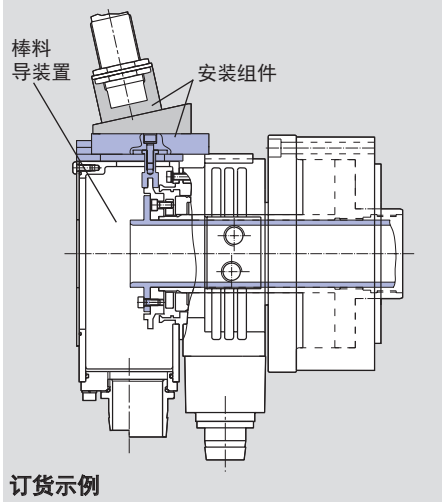

订货示例
VNK-T2 150-67-PXP

- 油缸 Id. No. 77091916
- PXP安装组件 Id. No. 60367941***

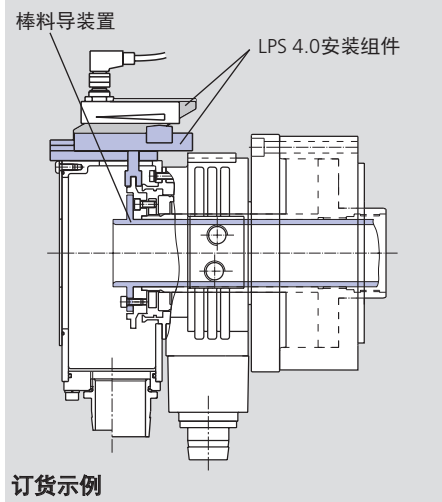

订货示例
VNK-T2 150-67-LPS 4.0

- 油缸 Id. No. 77091916
- LPS 4.0安装组件 Id. No. 46593***

技术参数

SMW-AUTOBLOK 型号 VNK-T2		70-37	102-46	130-52	150-67	170-77	176-82	200-86	225-95	250-110	320-127
VNK-T2 标准型		33092211	33092213	33092215	33092216	33092218	33092217	33092219	33092220	33092222	33092225
VNK-T2 用于 PXP/LPS		77091911	77091913	77091915	77091916	77091918	77092017	77091919	77091920	77091922	77091925
安装组件 PXP		60367941	60367941	60367941	60367941	60367941	60367941	60367941	60367941	60367941	60367941
安装组件 LPS 4.0		046593	046593	046593	046593	046593	046593	046593	046593	046593	046593
活塞面积	cm^2	70	103	131	152	170	176	197	226	247	325
通孔直径	mm	37.5	46.5	52.5	67.5	77	82	86	95	110	127.5
最大压力	bar	45	45	45	45	45	45	45	45	45	45
推拉力/ 45 bar	kN	32	47	59	68	76	79	89	102	110	144
泄漏油量*	dm^3/min	2.5	3	3.5	4	4.5	4.5	5	7	9	12
最高转速	r.p.m.	8000	7000	6300	5500	5000	5000	4500	4000	3600	3200
重量	kg	8	12	15	20	23	25	27	30	49	61
转动惯量	$kg \cdot m^2$	0.013	0.028	0.04	0.07	0.09	0.12	0.13	0.17	0.28	0.54
功率消耗**	kW	0.85	1	1.2	1.5	1.8	1.8	1.9	1.9	2.2	2.5

* 条件：压力30 bar / 温度50 °C
** 最高转速时时/ 液压油HM32 ISO 3448
*** 安装组件中不含传感器
要点：在较高压力下，泄漏量的增加与之成正比，在较高油温时，泄漏量增加将超过以上比例（推荐使用油冷却器），在设计/检查液压装置时，请向我们索取数据表。

■ 最大压力 45 bar
■ 通孔直径 Ø 37.5 - 127.5 mm
■ 长度短/重量轻
■ 行程控制通过接近开关或LPS4.0

VNK-T2

中空
回转油缸

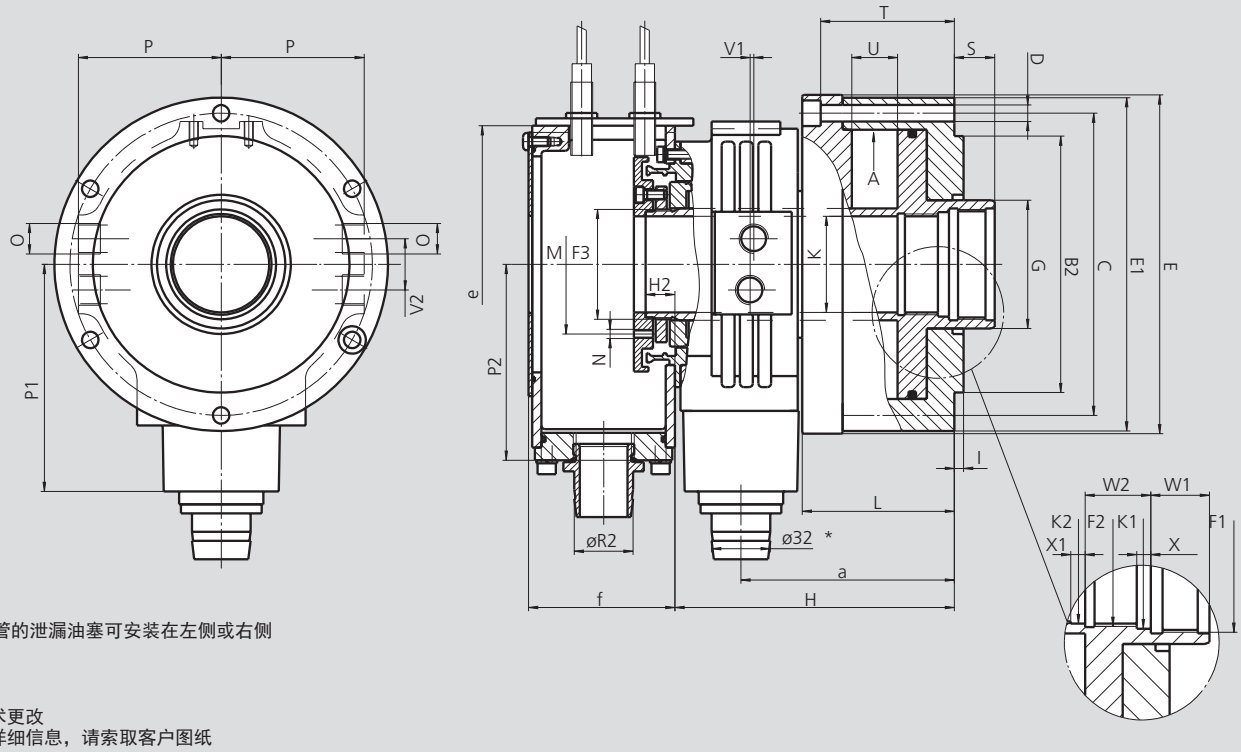

* 排油管的泄漏油塞可安装在左侧或右侧

保留技术更改
如需更详细信息，请索取客户图纸

SMW-AUTOBLOK 型号 VNK-T2			70-37	102-46	130-52	150-67	170-77	176-82	200-86	225-95	250-110	320-127
	A	mm	107	130	147	163	175	180	190	205	220	250
	B2 h7	mm	110	130	140	160	160	168	180	210	210	250
	C	mm	125	147	165	180	195	205	210	227	240	270
	D	mm	6 x Ø 9	6 x Ø 9	6 x Ø 9	6 x Ø 11	6 x Ø 11	6 x Ø 11	6 x Ø 11	6 x Ø 11	6 x Ø 11	6 x ø 13
	E	mm	145	165	185	202	217	228	234	249	266	295
	E1	mm	140	162	182	197	214	222	228	245	266	290
	F1	mm	M44 x 1.5	M55 x 2.0	M60 x 1.5	M75 x 2.0	M85 x 2.0	M90 x 2.0	M95 x 2.0	M105 x 2.0	M120 x 2.0	M135 x 2.0
	F2	mm	M42 x 1.5	M50 x 1.5	M55 x 2.0	M72 x 1.5	M80 x 2.0	M85 x 2.0	M90 x 2.0	M100 x 2.0	M115 x 2.0	-
	F3	mm	M42 x 1.5	M52 x 1.5	M60 x 1.5	M74 x 1.5	M84 x 1.5	M89 x 1.5	M94 x 2.0	M104 x 2.0	M120 x 2.0	M138 x 2.0
	G	mm	50	61	70	85	95	100	105	115	130	145
	H	mm	151	152	152	178	178	182.5	203	208	245	265
	H2	mm	16	16	16	21	21	24.5	21	21	26	36.5
	I	mm	5	5	5	8	8	8	8	8	8	5
通孔	**K**	mm	37.5	46.5	52.5	67.5	77	82	86.5	95.5	110.5	127.5
	K1 H8	mm	42.5	52.5	57	72.5	82	87	92	102.5	117.5	132
	K2 H8	mm	40	47	52.5	69	77	82	87	97	112	-
	L	mm	83	83	83	95	95	97	107	107	116	134
	M	mm	Ø 53	Ø 68	Ø 70	Ø 91	Ø 91	Ø 101	Ø 116	Ø 120	Ø 130	-
	N	mm	M6 (2x)	M6 (2x)	M6 (2x)	M6 (4x)	M6 (2x)	M6 (2x)	M6 (2x)	M6 (2x)	M6 (2x)	-
压力油接口	**O**	inch	G 3/8"	G 3/8"	G 3/8"	G 3/8"	G 3/8"	G 3/8"	G 3/8"	G 3/8"	G 3/8"	G 3/8"
	P	mm	67	76	78	89	94	94	104	112	115	128
	P1	mm	111	122	128	138	143	143	153	165	185	198
	P2	mm	100	100	107	127	127	127	127	127	162	162
标准型	**R2***	mm	32	32	32	32	32	32	32	32	32	32
最大	**S**	mm	24	22	22	25	25	25	31	31	31	44
	T	mm	67	73	73	83	83	85	95	95	103	119
活塞行程	**U**	mm	26	25	25	29	29	29	34	34	35	40
	V1	mm	9	9	9	10	10	10	11	11	13	15
	V2	mm	28	28	28	36	36	36	36	36	36	36
	W1	mm	20	25	25	25	25	25	32	32	32	32
	W2	mm	22	25	28	28	28	28	30	30	30	-
	X	mm	5	6	6	6	6	6	6	6	6	6
	X1	mm	5	20	10.5	6	10	10	10	6	6	-
	a	mm	114.5	117	117	134	134	136.5	146	151	180	198
	e	mm	128	128	144	184	184	184	184	184	230	230
标准型	**f**	mm	65	65	80	90	90	90	90	90	100	100

* R_2 可为 Ø 40 或 Ø 60 (选配)

VNK-T2

中空
回转油缸

VNK-T2 油缸附件 (选配)

■ 旋转接头 CP3 组件
■ 可调式端面定位组件

VNK-T2 标准型CP3组件 1 通路旋转接头

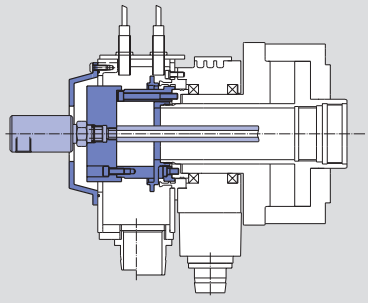

VNK-T2-PXP/VNK-T2-LPS CP3组件 1 通路旋转接头

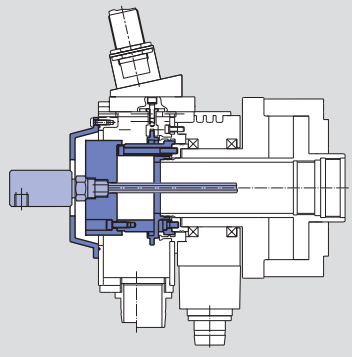

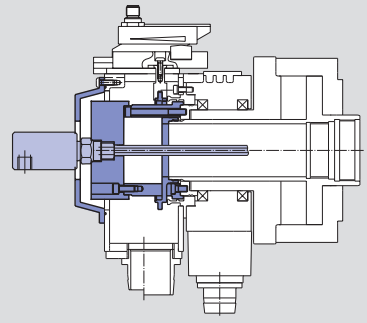

VNK-T2 标准型CP3组件 2 通路旋转接头

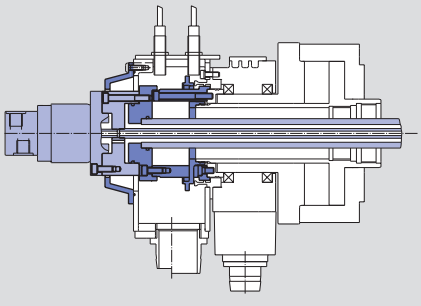

VNK-T2-PXP/VNK-T2-LPS CP3组件 2 通路旋转接头

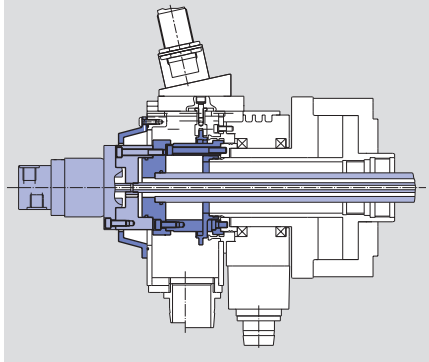

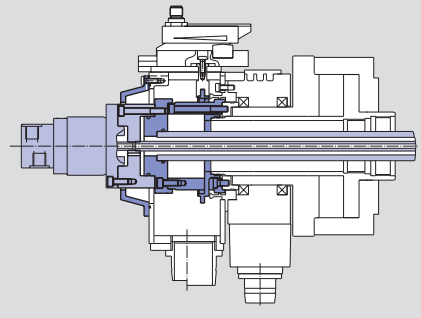

可调式端面定位组件 (只能用于安装CP3组件的油缸)

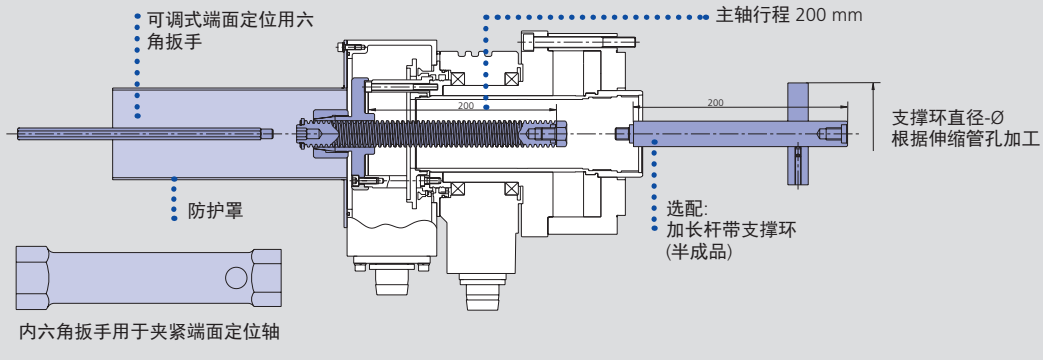

SMW-AUTOBLOK 型号 VNK-T2	70-37	102-46	130-52	150-67	170-77	176-82	200-86	225-95	250-110	320-127
Id. No. 可调式端面定位	044540	044542	044544	044546	044548	046682	044550	044552	044554	044556

要点:
安装轴向定位的前提是安装带 CP-3标准组件的VNK-T2油缸
端面定位的主轴应带有通孔用于选配的媒介传送

■ 最大压力 30 bar
■ 超大通孔 Ø 165 - 204 mm
■ 行程控制通过接近开关

VSG

中空
回转油缸

应用/客户利益

- 驱动超大通孔动力卡盘
- 超大、超长的零件夹紧

技术特点

- 长度短/重量轻/低能耗
- 压力范围 8–30 bar
- 超大通孔
- 仅用于水平安装
- 安装方式：从前面的螺纹孔固定
- 液压系统过滤精度要求：10 µm
- 液压油：HM32 ISO 3448

标准配置

中空回转油缸
带集水盒 CP1
接近开关支架
(用于行程控制)
不含接近开关和安装螺钉

订货示例

中空回转油缸
VSG 450-165
或
中空回转油缸
VSG 550-205

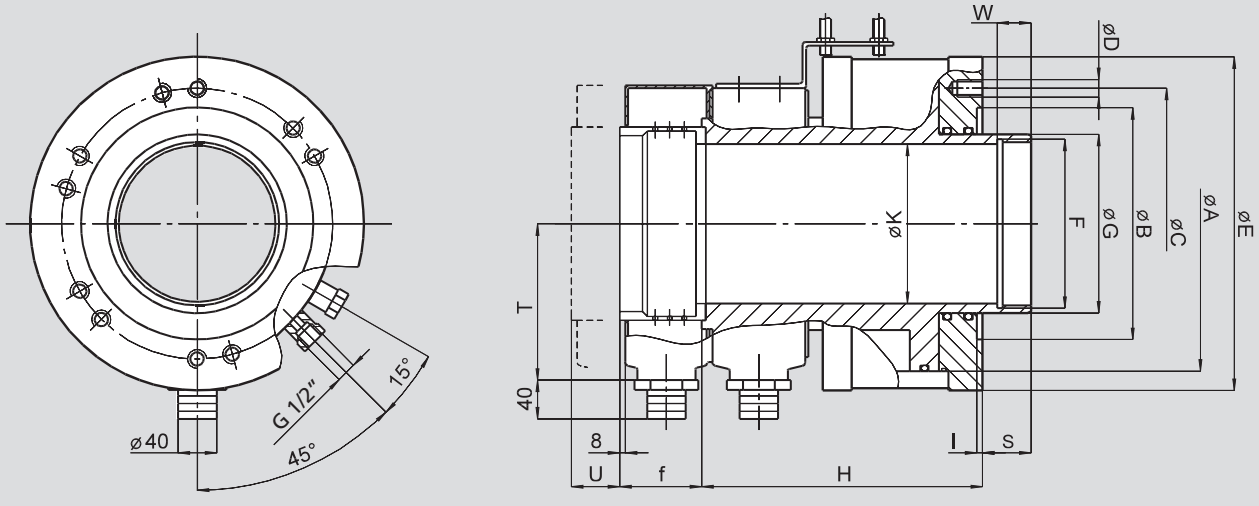

保留技术更改
如需要更详细信息，请索取客户图纸

尺寸

SMW-AUTOBLOK 型号	Id. No.	A	B	C	D	E	F	G	H	I	K	S	T	U 行程	W	f
VSG 450-165	33094130	305	240	280	6 x M16	345	M175 x 3	185	290	6	165	50	162	51	35	85
VSG 550-205	33094135	350	280	320	6 x M20	390	M215 x 3	228	314	6	204	50	200	51	35	85

技术参数

SMW-AUTOBLOK 型号	活塞面积 拉 cm²	活塞面积 推 cm²	最大 压力 bar	拉力 (压力 25 bar) kN	泄漏 油量* dm³/min.	最高 转速 r.p.m.	重量 kg	转动 惯量 kg·m²
VSG 450-165	460	350	30	115	9	2000	100	1.4
VSG 550-205	550	405	30	137	10	1600	135	2.4

* 条件：总压力 30 bar / 温度 50 °C / 最高转速 / 液压油 HM32 ISO 3448

要点：在较高压力下，泄漏量的增加与之成正比，在较高油温时，泄漏量增加将超过以上比例（推荐使用油冷却器），在设计/检查液压装置时，请向我们索取数据表。

SIN-HL

中实
回转油缸

- 高-低压夹紧
- 最大压力 70 bar
- 中心通孔用于输送介质
- 行程控制通过接近开关或LPS4.0

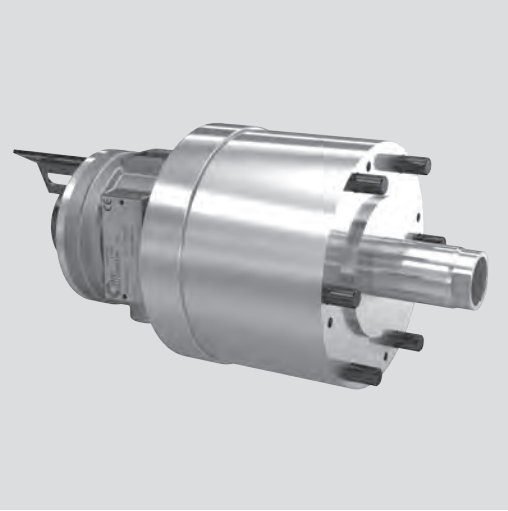

应用/客户利益

- 驱动 SMW-AUTOBLOK 的型号为 KNCS-N, KNCS-NB, KNCS-NBX, HFKN, IEP 或 TS系列卡盘，用来实现薄壁件加工中的高–低压夹紧
- 中实或半开放中心孔的应用

技术特点

- 对称的活塞面积，用于高–低压夹紧
- 压力调节范围：8-70 bar
- 水平或垂直安装
- 安全阀及卸压阀
- 中心通孔用于冷却液输送，并且带有用来安装旋转接头的螺纹
- 安装方式：螺钉从后面固定
- 行程控制通过接近开关或线性位置控制
- 液压系统过滤精度要求：10 µm
- 液压油：HM32 ISO 3448

标准配置

中实油缸（带行程控制和安装螺钉）
接近开关支架（不带接近开关）

订货示例

中实油缸
SIN-HL 125 Id. No. 33093812
带旋转接头 (选配)

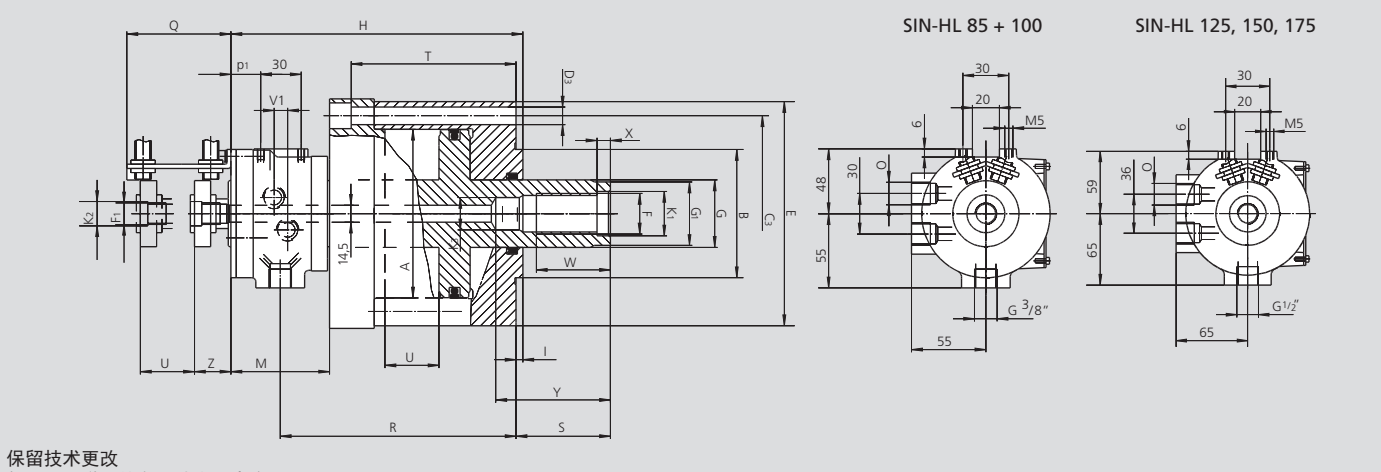

保留技术更改
如需要更详细信息，请索取客户图纸

主要尺寸和技术参数

SMW-AUTOBLOK 型号	Id. No.	A mm	B h6 mm	C3 mm	D3 (6x60°) mm	E mm	F mm	F1 mm	G mm	G1 g6 mm	H mm	I mm	K1 H7 mm	K2 J6 mm	K3 H8 mm	M mm	O inch	Q mm
SIN-HL 85	33093809	85	80	120	11	140	M24	M16x1.5 LH	32	30 x 10	192	5	25	18	18	75	G3/8″	77
SIN-HL 100	33093810	100	80	120	11	140	M24	M16x1.5 LH	32	30 x 10	192	5	25	18	18	75	G3/8″	77
SIN-HL 125	33093812	125	95	145	13	166	M30	M16x1.5 LH	40	38 x 12	231	5	31	18	24	93	G1/2″	97
SIN-HL 150	33093815	150	95	170	13	192	M36	M16x1.5 LH	50	48 x 12	237	5	37	18	28	97	G1/2″	97
SIN-HL 175	33093817	175	125	195	13	217	M36	M16x1.5 LH	50	48 x 12	259	5	37	18	28	97	G1/2″	97

SMW-AUTOBLOK 型号	R mm	S mm	T mm	U mm	V1 mm	W mm	X mm	Y mm	Z 最小 mm	p1 mm	活塞面积 cm²	最大压力 bar	拉力 (压力 40 bar) kN	泄漏油量* dm³/min.	最高转速 r.p.m.	重量 kg	转动惯量 kg·m²
SIN-HL 85	149.5	47	95	32	10	40	10	62	27	23	49	70	19	1.5	7000	11	0.016
SIN-HL 100	149.5	47	95	32	10	45	10	62	27	23	70	70	28	1.5	7000	11	0.016
SIN-HL 125	181	70	121	40	12	55	10	75	27	37	110	70	44	1.5	6000	18	0.045
SIN-HL 150	183	70	121	40	12	55	10	75	27	41	157	70	62	1.5	6000	23	0.092
SIN-HL 175	205	72	143	52	12	55	10	75	27	41	220	70	88	1.5	5000	30	0.15

* 条件：压力 30 bar / 温度 50 °C

„高-低压“ 夹紧用于薄壁件加工

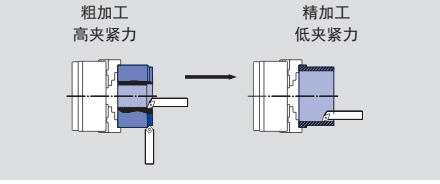

对于容易变形的零件，SMW-AUTOBLOK提供“高–低压”夹紧， 卡盘的夹紧力能够从粗加工所需的高夹紧力减小到精加工所需的低夹紧力。

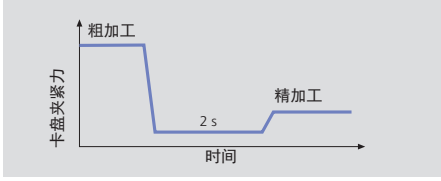

SIN-HL型油缸适合与SMW-AUTOBLOK “高–低压”夹紧的卡盘结合使用，能够使夹紧力在被监控的情况下降低， 零件仍旧安全的夹紧在卡盘上，而零件的夹紧力被释放.

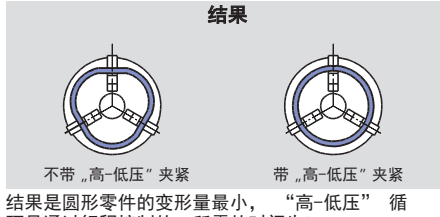

结果是圆形零件的变形量最小， “高–低压” 循环是通过行程控制的，所需的时间为2–4 s。

如需更多的信息，请咨询我们的工程师。

■ 超长行程
■ 最大压力 70 bar
■ 中心通孔用于输送空气、冷却液和油
■ 行程控制通过接近开关或LPS4.0

SIN-L

中实
回转油缸

应用/客户利益

- 驱动需要超大行程的动力卡盘或夹紧装置，
  例如SMW-AUTOBLOK W型或GSA型伸缩爪卡盘

技术特点

- 超大行程
- 大压力调节范围：8 - 70 bar
- 水平或垂直安装
- 安全阀和超压安全阀
- 中心通孔用于冷却液、油或空气的输送，并且带有用来安装旋转接头的螺纹
- 安装方式：螺钉从后面固定
- 行程控制通过接近开关或线性位置控制
- 液压系统过滤精度要求: 10 µm
- 液压油:HM32 ISO 3448

标准配置

中实油缸（带行程控制和安装螺钉）
接近开关支架（不带接近开关）

订货示例

中实油缸 SIN-L 125
或中实油缸 SIN-L 150
带旋转接头（选配）

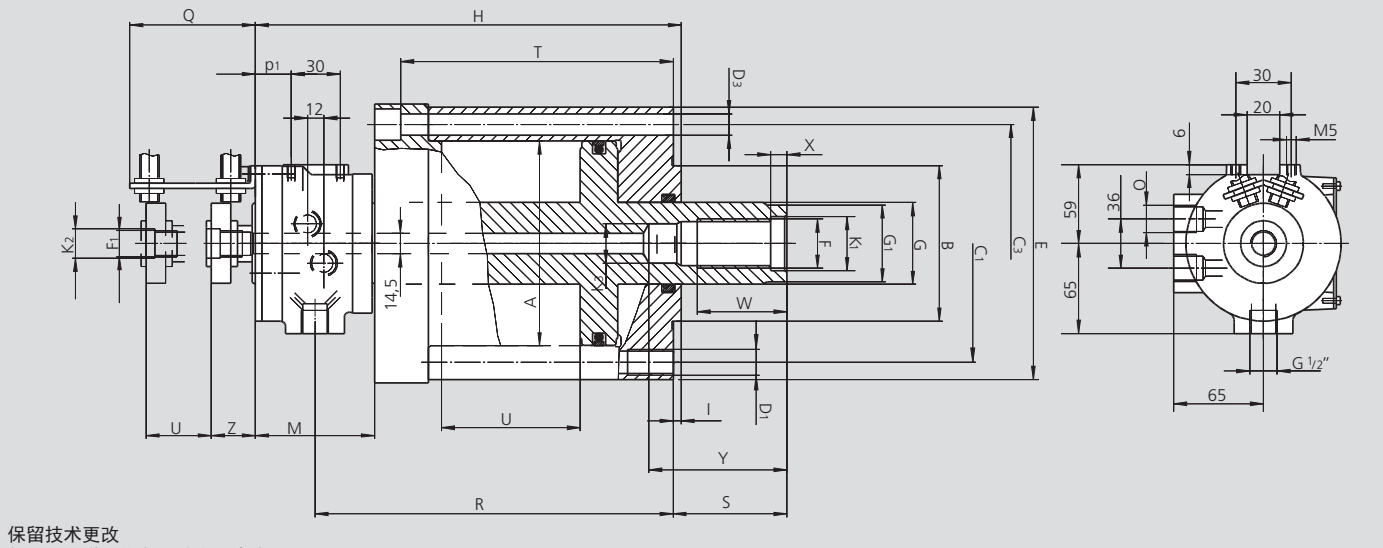

保留技术更改
如需要更详细信息，请索取客户图纸

主要尺寸和技术参数

SMW-AUTOBLOK 型号	Id. No.	A mm	B h6 mm	C3 mm	D3 (6x60°) mm	E mm	F	F1 mm	G mm	G1 mm	H mm	I mm	K1 H7 mm	K2 j6 mm	K3 H8 mm	M mm	O inch	Q mm	R mm	S 最大 mm
SIN-L 100	33093910	100	80	120	11	140	M24	M16 x1.5 LH	40	38	231	5	25	18	18	73	G3/8"	107	190	85
SIN-L 125	33093912	125	95	145	13	170	M30	M16 x1.5 LH	40	38	266	5	31	18	24	93	G1/2"	133	221	100
SIN-L 150	33093915	150	95	170	13	196	M36	M16 x1.5 LH	50	48	287	5	37	18	28	97	G1/2"	133	238	120
SIN-L 175	33093917	175	125	195	13	221	M36	M16 x1.5 LH	50	48	292	5	37	18	28	97	G1/2"	133	243	115

SMW-AUTOBLOK 型号	T mm	U mm	W mm	X mm	Y mm	Z 最小 mm	p1 mm	活塞面积 拉 cm²	活塞面积 推 cm²	最大 压力 bar	拉/推 (压力 70 bar) kN	泄漏 油量* dm³/min.	最高 转速 r.p.m.	重量 kg	转动 惯量 kg·m²
SIN-L 100	139	67	45	10	72	32	22	66	74	70	46/52	2	7000	13.5	0.031
SIN-L 125	161	80	55	10	75	27	37	107	107	70	75/75	2	4500	21	0.132
SIN-L 150	176	95	55	10	75	27	41	153	153	70	107/107	2	4500	28	0.143
SIN-L 175	181	95	55	10	75	27	41	216	216	70	151/151	2	4000	37	0.173

* 条件：压力 30 bar / 温度 50 °C

SIN-L 油缸用于带伸缩爪和弹簧端面定位的 **W** 或 **GSA** 卡盘

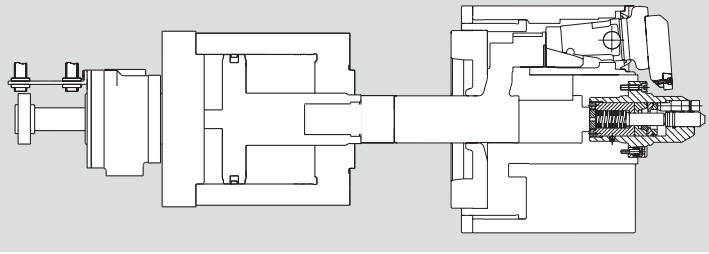

8

DCN/DCU/DCR

双活塞回转油缸

- 模块化系统用于不同的活塞行程
- 最大压力 70 bar
- 中心通孔用于输送空气、冷却液和油
- 行程控制通过接近开关或LPS4.0

应用/客户利益

- 驱动带动力端面驱动的伸缩爪卡盘
- 驱动带零件弹出装置的动力卡盘
- 驱动带轴向伸缩定位的动力卡盘。驱动带动力驱动定心装置的指型卡盘/TPT-C系列双滑套动作的卡盘

技术特点

- 双活塞油缸带有4路配油环，用于单独的驱动每一个油缸
- 压力范围：8-70 bar
- 不同活塞行程的模块系统：DCN, DCU及DCR
- 水平或垂直安装
- 每个油缸都带有行程控制，大油缸带有安全阀
- 中心通孔用于冷却液、油或空气的输送，并且带有用来安装旋转接头的螺纹
- 安装方式：螺钉从后面固定
- 液压系统过滤精度要求：10 µm
- 液压油：HM32 ISO 3448

标准配置

双活塞油缸
安装螺钉
每一个油缸上的行程控制
接近开关支架(不带接近开关)

订货示例

双活塞油缸 DCN 125-30
或
双活塞油缸 DCN 125-30
带旋转接头（选配）

技术参数

SMW-AUTOBLOK 型号	60 / 20				125 / 30				170 / 40	170 / 60	170 / 40
	DCN 55-38		DCN 32-38		DCN 70-25	DCN 87-40	DCU 40-40	DCR 40-80	DCN 95-50	DCU 50-48	DCR 50-95
Id. No.	33705206		33705406		33705213	33705214	33705313	33705413	33705215	33705315	33705415
活塞行程	55-38	mm	32-38		70-25	87-40	40-40	40-80	95-50	50-48	50-95
活塞面积 **A**	48	cm^2	48		111	111	111	111	146	146	146
活塞面积 **B**	60	cm^2	60		125	125	125	125	168	168	168
活塞面积 **C**	21	cm^2	21		27	27	27	27	36	56	36
活塞面积 **D**	21	cm^2	21		30	30	30	30	40	60	40
A 活塞最大作用力	33.5	kN	33.5		77	77	77	77	102	102	102
B 活塞最大作用力	42	kN	42		87	87	87	87	118	118	118
C 活塞最大作用力	14.5	kN	14.5		19	19	19	19	25	39	25
D 活塞最大作用力	14.5	kN	14.5		21	21	21	21	28	42	28
最高转速	5000	r.p.m.	5000		5000	5000	5000	5000	4000	4000	4000
重量	16.2	kg	15.3		23.2	24	22.5	23	32	30	31
转动惯量	0.027	$kg \cdot m^2$	0.026		0.088	0.091	0.085	0.087	0.15	0.14	0.14
最大工作压力	70	bar	70		70	70	70	70	70	70	70
最小工作压力	8	bar	8		8	8	8	8	8	8	8
泄漏油量 **(*)**	3	dm^3/min	3		3	3	3	3	3	3	3

* 条件：压力 30 bar / 温度 50 °C
** 在最高转速时/液压油 HM32 ISO 3448
要点:在较高压力下，泄漏量的增加与之成正比，在较高油温时，泄漏量增加将超过以上比例
（推荐使用油冷却器），在设计/检查液压装置时，请向我们索取数据表。
选项: LPS-NT 线性行程控制，旋转接头用于油/冷却液/空气的输送

油缸 DCN 用于带固定顶尖和端面驱动的 W 或 GSA 伸缩爪的卡盘

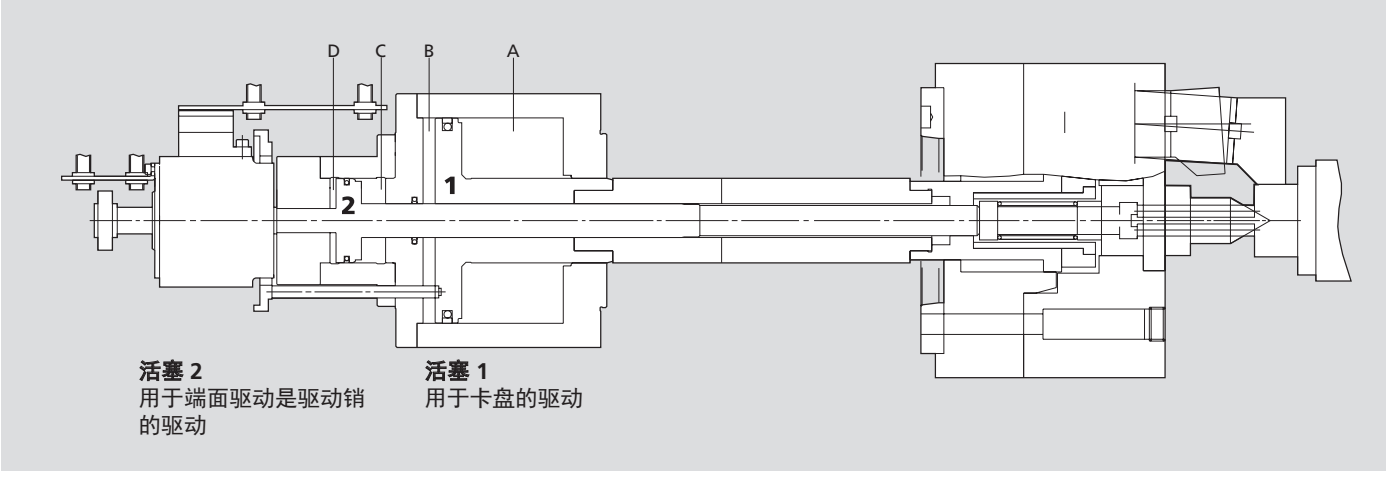

- 模块化系统用于不同的活塞行程
- 最大压力 70 bar
- 中心通孔用于输送空气、冷却液和油
- 行程控制通过接近开关或LPS4.0

DCN/DCU/DCR

双活塞回转油缸

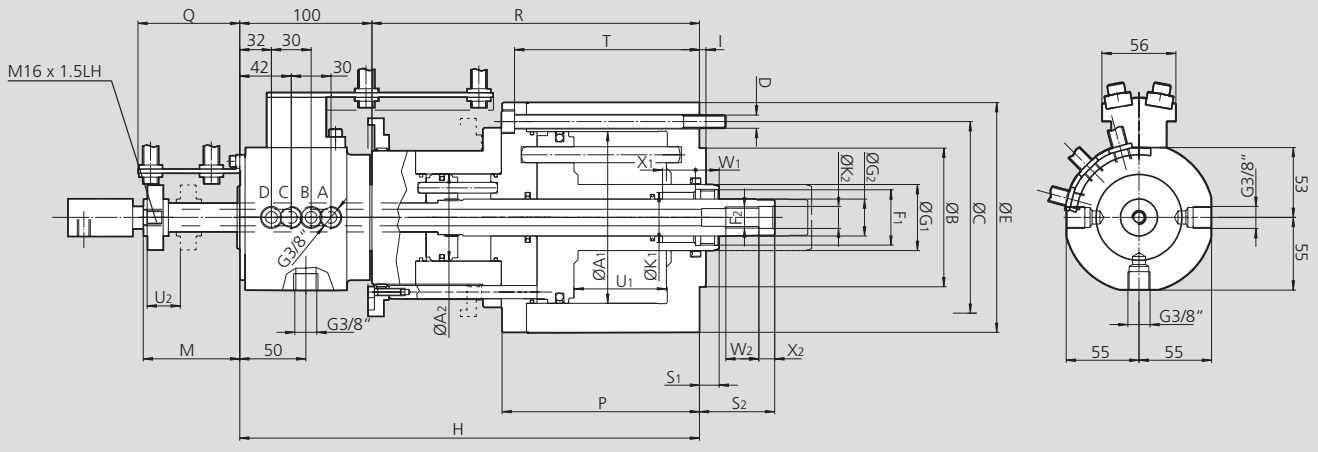

保留技术更改
如需要更详细信息，请索取客户图纸

SMW-AUTOBLOK 型号		60 / 20		125 / 30				170 / 40	170 / 60	170 / 40
		DCN 55-38	DCR 32-38	DCN 70-25	DCN 87-40	DCU 40-40	DCR 40-80	DCN 95-50	DCU 50-48	DCR 50-95
活塞直径 1	A_1	90 mm	90	130	130	130	130	150	150	150
活塞直径 2	A_2	56 mm	56	66	66	66	66	75	90	75
定位止口	B h6	80 mm	80	105	105	105	105	120	120	120
安装螺钉位置	C	106 mm	106	145	145	145	145	175	175	175
安装螺钉	D	6 x M8 mm	6 x M8	6 x M10	6 x M10	6 x M10	6 x M10	6 x M12	6 x M12	6 x M12
	E	125 mm	125	174	174	174	174	204	204	204
活塞杆螺纹 1	F_1	M32 x 1.5 mm	M32 x 1.5	M42 x 1.5	M42 x 1.5	M42 x 1.5	M42 x 1.5	M45 x 1.5	M45 x 1.5	M45 x 1.5
活塞杆螺纹 2	F_2	M16 x 1.5 mm	M16 x 1.5	M16	M16	M16	M16	M20	M20	M20
	G_1	45 mm	45	50	50	50	50	60	60	60
	G_2	22 mm	22	28	28	28	28	30	30	30
	H	331 mm	308	348	380	333	373	411	366	411
	I	5 mm	5	5	5	5	5	5	5	5
	K_1	32.5 mm	32.5	38	38	38	38	42	42	42
	K_2	16.5 mm	16.5	16.5	16.5	16.5	16.5	22	22	22
最大	M	67 mm	67	73	73	73	103	73	73	118
	P	198 mm	175	150	167	120	120	184	139	139
	Q	77 mm	77	77	77	77	107	77	77	122
	R	231 mm	208	248	280	233	273	306	266	311
最小	S_1	8 mm	8	15	15	45	45	15	60	60
最小	S_2	35 mm	12	57	75	72	82	73	118	73
	T	mm	-	140	157	110	110	172	127	127
油缸活塞行程 1	U_1	55 mm	32	70	87	40	40	95	50	50
油缸活塞行程 2	U_2	38 mm	38	25	40	40	80	50	48	95
	W_1	30 mm	30	18	18	18	18	42	42	42
	W_2	25 mm	25	25	25	25	25	25	25	25
	X_1	mm	-	25	25	25	25	10	10	10
	X_2	7 mm	7	12	12	12	12	12	12	12

8

DCN

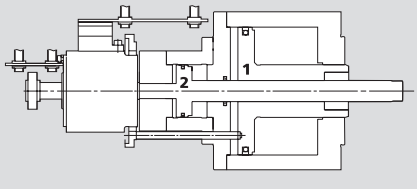

Piston 1: 长行程
Piston 2: 短行程

DCU

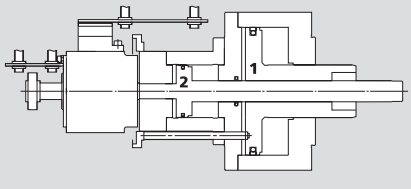

Piston 1: 中间行程
Piston 2: 中间行程

DCR

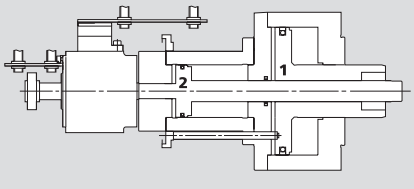

Piston 1: 短行程
Piston 2: 长行程

ZHVD-SZ

双活塞回转油缸

- 最大压力 80 bar
- 中心通孔用于输送空气、冷却液和油
- 行程控制通过接近开关或LPS4.0

应用/客户利益

- 驱动带动力端面驱动的伸缩爪卡盘
- 驱动带零件弹出装置的动力卡盘
- 驱动带轴向伸缩定位的动力卡盘/带动力驱动定心装置的指型卡盘

技术特点

- 双活塞油缸带有4路配油环，用于单独的驱动每一个油缸
- 水平或垂直安装
- 每个油缸都带有行程控制，大油缸带有安全阀(活塞1)
- 中心通孔用于冷却液、油或空气的输送，并且带有用来安装旋转接头的螺纹
- 安装方式：螺钉从后面固定
- 液压系统过滤精度要求：10 µm　液压油：HM32 ISO 3448
- 压力范围：8-70 bar

标准配置

双活塞油缸
安装螺钉
每一个油缸的行程控制
接近开关支架（不带接近开关）

订货示例

双活塞油缸 ZHVD-SZ 068-17
或
双活塞油缸 ZHVD-SZ 068-17
带旋转接头（选配）

技术参数

SMW-AUTOBLOK 型号 Id. No.		ZHVD-SZ 068-17 044429	ZHVD-SZ 110-25 044577	ZHVD-SZ 240-40 045220
活塞行程	mm	70/15	90/15	105/20
活塞面积 **A**/活塞最大作用力	cm²/kN	68/54	110/88	241/144
活塞面积 **B**/活塞最大作用力	cm²/kN	60/48	92/73	222/133
活塞面积 **C**/活塞最大作用力	cm²/kN	16/12	25/20	40/24
活塞面积 **D**/活塞最大作用力	cm²/kN	14/11	21/16	36/21.6
最高转速	r.p.m.	5000	4000	4000
重量	kg	26	37	68
转动惯量	kg·m²	0.065	0.125	0.42
最大工作压力	bar	80	80	60
最小工作压力	bar	8-10	8-10	8-10
泄漏油量 **(*)**	dm³/min	3	3	3

*　条件：压力 30 bar / 温度 50 °C
**　在最高转速时/液压油 HM32 ISO 3448
要点:在较高压力下，泄漏量的增加与之成正比，在较高油温时，泄漏量增加将超过以上比例
（推荐使用油冷却器），在设计/检查液压装置时，请向我们索取数据表。

油缸ZHVD-SZ 用于带动力驱动和端面驱动伸缩爪卡盘

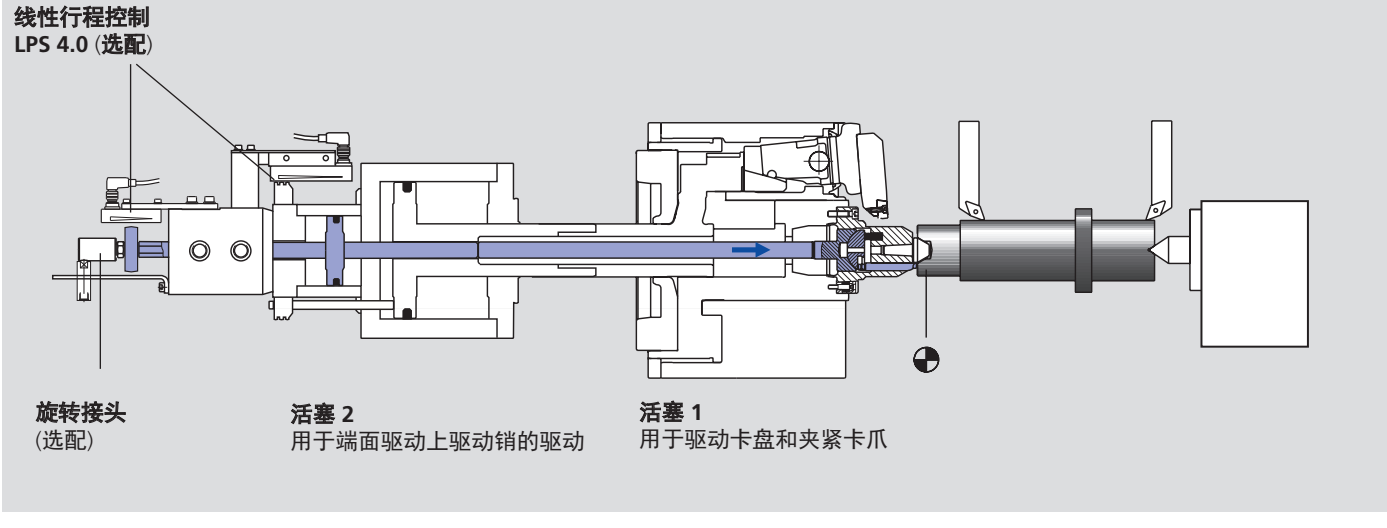

ZHVD-SZ

双活塞回转油缸

- 最大压力 80 bar
- 中心通孔用于输送空气、冷却液和油
- 行程控制通过接近开关或LPS4.0

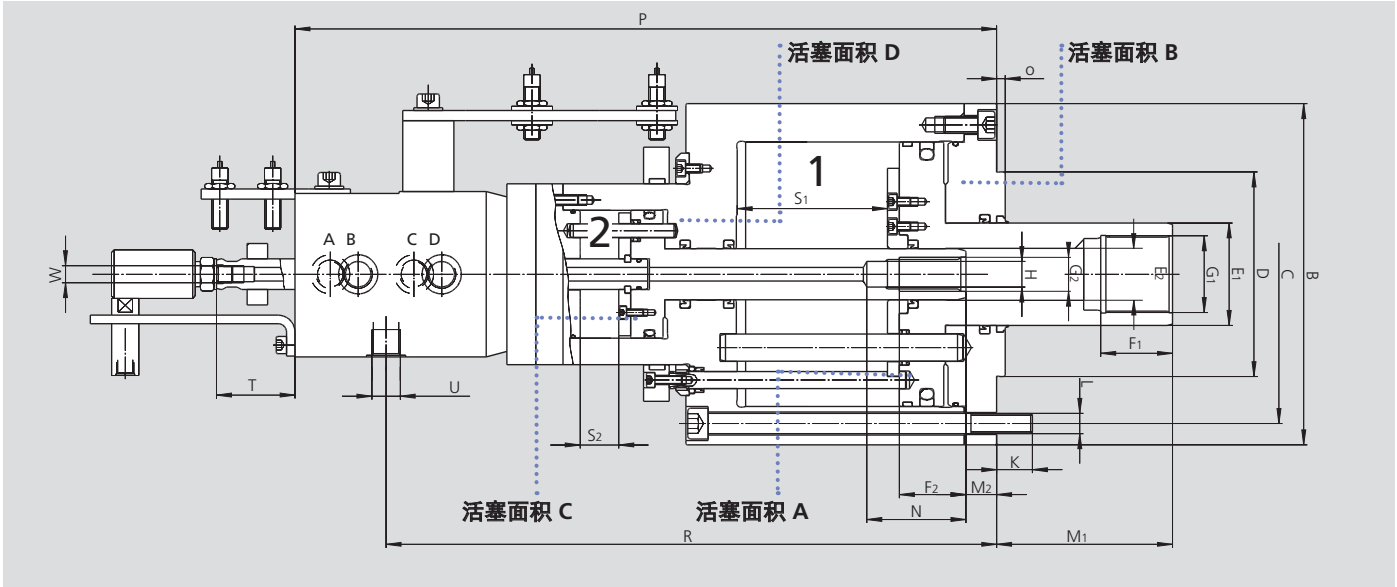

保留技术更改
如需要更详细信息，请索取客户图纸

SMW-AUTOBLOK 型号 Id. No.			ZHVD-SZ 068-17 044429	ZHVD-SZ 110-25 044577	ZHVD-SZ 240-40 045220
	B	mm	165	198	230
安装螺钉位置	C	mm	145	175	205
定位止口	D h6	mm	105	120	160
	E_1	mm	45	60	60
	E_2	mm	25	30	30
	F_1	mm	33	42	42
	F_2	mm	28	41	39
活塞杆螺纹 1	G_1	mm	M36 x 1.5	M45 x 1.5	M50 x 1.5
活塞杆螺纹 2	G_2	mm	M16	M20	M20
	H	mm	13.5	15	15
	K	mm	15	15	21
固定螺钉/数量	L	mm	M10 / 6x	M12 / 6x	M12 / 6x
最大/最小	M_1	mm	82/12	105/15	106/1
最大/最小	M_2	mm	33/18	33/18	67/47
	N	mm	50	58	58
	O	mm	5	5	5
	P	mm	370.5	400	442
	R	mm	305	348	389
活塞行程 1	S_1	mm	70	90	105
活塞行程 2	S_2	mm	15	15	20
最大/最小	T	mm	48/33	52/37	77/57
	U	mm	G3/8″	G3/8″	G3/8″
	W	mm	M10 x 1	M10 x 1	M10 x 1

选配: LPS-NT 线性行程控制
用于油/冷却液/空气的旋转接头

8

DCE

等面积等行程
双独立活塞

- 双活塞回转油缸
- 最大压力 70 bar
- 中心通孔用于输送空气、冷却液和油
- 行程控制通过接近开关或LPS4.0

应用/客户利益

- 用于驱动带双活塞驱动TPT型2+2动力卡盘
- 驱动带零件弹出装置的动力卡盘
- 驱动带轴向伸缩定位的动力卡盘/带动力驱动定心装置的指型卡盘

技术特点

- 双活塞油缸带有4路配油环，用于单独的驱动每一个油缸
- 压力范围：8-70 bar
- 水平或垂直安装
- 每个油缸都带有行程控制，大油缸带有安全阀（活塞1）
- 中心通孔用于冷却液、油或空气的输送，并且带有用来安装旋转接头的螺纹
- 安装方式：螺钉从后面固定
- 液压系统过滤精度要求：10 µm
- 液压油：HM32 ISO 3448

标准配置

双活塞油缸
安装螺钉
每一个油缸的行程控制
接近开关支架（不带接近开关）

订货示例

双活塞油缸 DCE 64-64
或
双活塞油缸 DCE 64-64
带旋转接头（选配）

技术参数

SMW-AUTOBLOK 型号		DCE 64-64 / 30-40	DCE 140-140 / 50-50	DCE 240-240 / 60-60
Id. No.		33705212	33705217	33705221
活塞行程	mm	30-40	50-50	60-60
A 活塞面积	cm²	66	140	238
B 活塞面积	cm²	63	211	340
C 活塞面积	cm²	63	138	238
D 活塞面积	cm²	66	150	254
A 活塞最大作用力	kN	46	98	119
B 活塞最大作用力	kN	44	147	170
C 活塞最大作用力	kN	44	97	119
D 活塞最大作用力	kN	46	105	127
最高转速	r.p.m.	5000	4000	3200
重量	kg	28.6	42.5	116
转动惯量	kg·m²	0.074	0.18	1
最大工作压力	bar	70	70	50
最小工作压力	bar	8	8	8
泄漏油量 **(*)**	dm³/min	3	3	3

* 条件：压力 30 bar / 温度 50 °C
** 在最高转速时/液压油 HM32 ISO 3448
要点:在较高压力下，泄漏量的增加与之成正比，在较高油温时，泄漏量增加将超过以上比例
（推荐使用油冷却器）。
在设计/检查液压装置时，请向我们索取数据表。

油缸 DCE 用于 TPT 型 2 + 2 爪卡盘卡盘

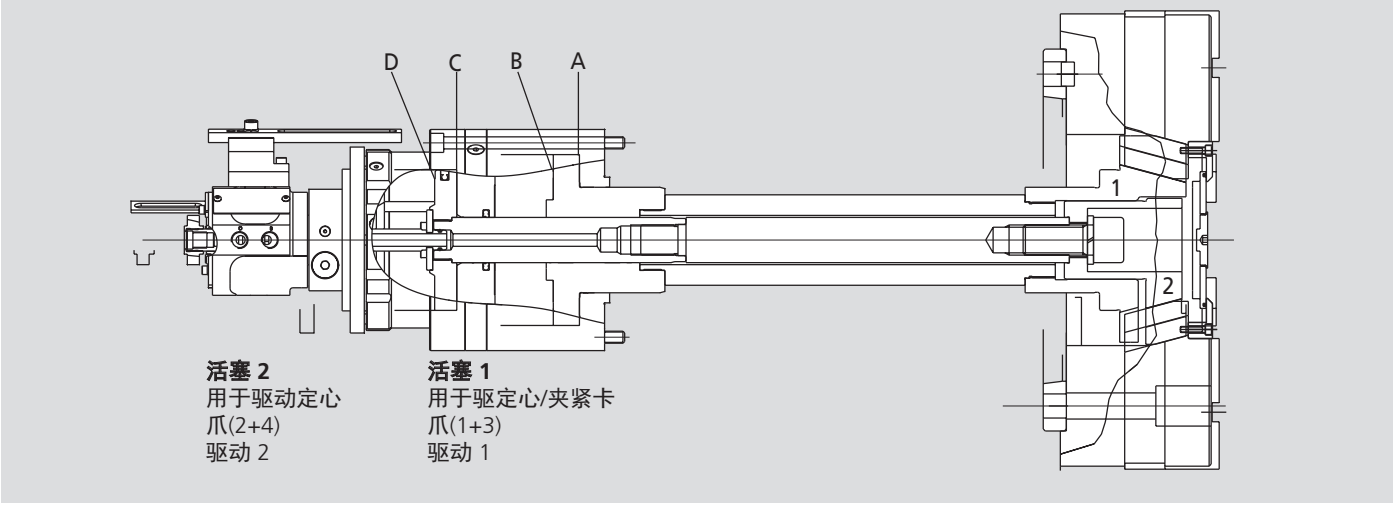

■双活塞回转油缸
■最大压力 70 bar
■中心通孔用于输送空气、冷却液和油
■行程控制通过接近开关或LPS4.0

DCE

等面积等行程
双独立活塞

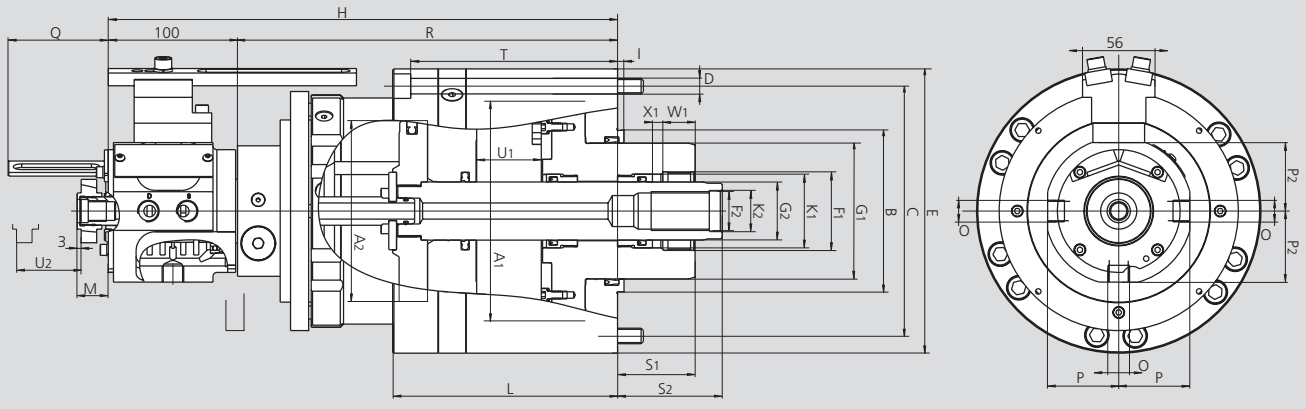

保留技术更改
如需要更详细信息，请索取客户图纸

SMW-AUTOBLOK 型号			DCE 64-64 / 30-40	DCE 140-140 / 50-50	DCE 240-240 / 60-60
活塞直径 1	A_1	mm	125	170	215
活塞直径 2	A_2	mm	95	140	183
定位止口	B h6	mm	105	125	160
安装螺钉位置	C	mm	145	195	250
安装螺钉	D	mm	6 x M10	6 x M12	6 x M16
	E	mm	174	220	280
活塞杆螺纹 1	F_1	mm	M45 x 1.5	M60 x 1.5	M75 x 2
活塞杆螺纹 2	F_2	mm	M20 x 1.5	M30	M36
	G_1	mm	85	105	125
	G_2	mm	30	45	55
	H	mm	362	394	451
	I	mm	5	5	5
	K_1	mm	42	57	70
	K_2	mm	20.5	31	37
	L	mm	164	174	213
最小	M	mm	31	24	28
	O	inch	G 3/8″	G 3/8″	G 1/2″
	P	mm	55	55	62
	P_1	mm	55	55	63
	P_2	mm	53	53	63
	Q	mm	77	77	97
	R	mm	262	294	326
最大	S_1	mm	40	60	70
最大	S_2	mm	76	81	110
	T	mm	151	160	197
油缸活塞行程 1	U_1	mm	30	50	60
油缸活塞行程 2	U_2	mm	40	50	60
	W_1	mm	25	25	35
	W_2	mm	30	45	50
	X_1	mm	10	8	9
	X_2	mm	10	10	10

DCE 油缸带选配 LPS 4.0 线性行程控制

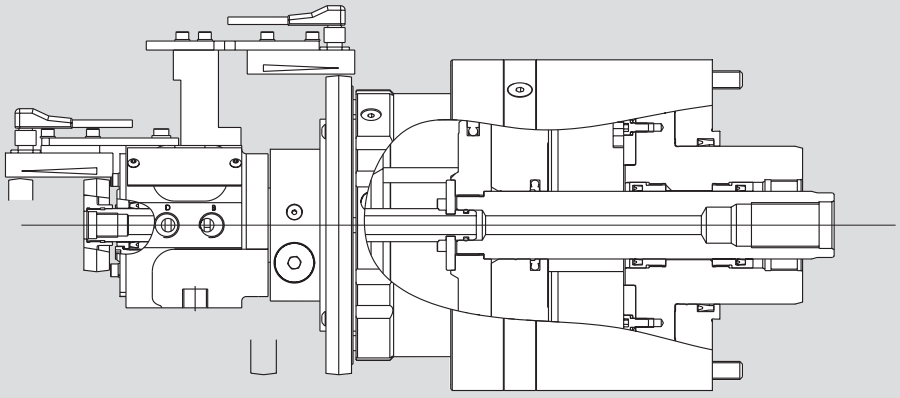

8

CSN

中实
气缸

■ 最大压力 7 bar
■ 行程控制
■ 安全阀 (选配)

应用/客户利益

- 用于动力卡盘和专用自动夹持装置的驱动
- 用在普通车床或CNC专用机床等没有配备液压站的机床上

技术特点

- 工作压力：1-7 bar
- 水平或垂直安装
- 配气环安装在高精度轴承上
- 通过接近开关进行行程控制
- 双安全阀(选配)
- CSN 100及CSN 150 = 油缸从后面开始安装
- CSN 200及CSN 250 = 油缸从前面开始安装
- 带干燥器、过滤器及滤油器的气源处理单元

标准配置

中实气缸
带行程控制和接近开关支架
(不带接近开关)

订货示例

气缸型号 CSN 100 Id. No. 33072110
或
气缸型号 CSN 150 Id. No. 33072115
带安全阀 (选配)

技术参数

SMW-AUTOBLOK 型号		CSN 100	CSN 150	CSN 200	CSN 250
Id. No.		33072110	33072115	33072120	33072124
活塞面积	cm^2	71	176	306	482
最大压力	bar	7	7	7	7
6 bar 时的牵引力	kN	4.3	10	18	29
最高转速	r.p.m.	4500	4500	4500	4500
重量	kg	5	8	11	16
转动惯量	$kg \cdot m^2$	0.01	0.03	0.06	0.18

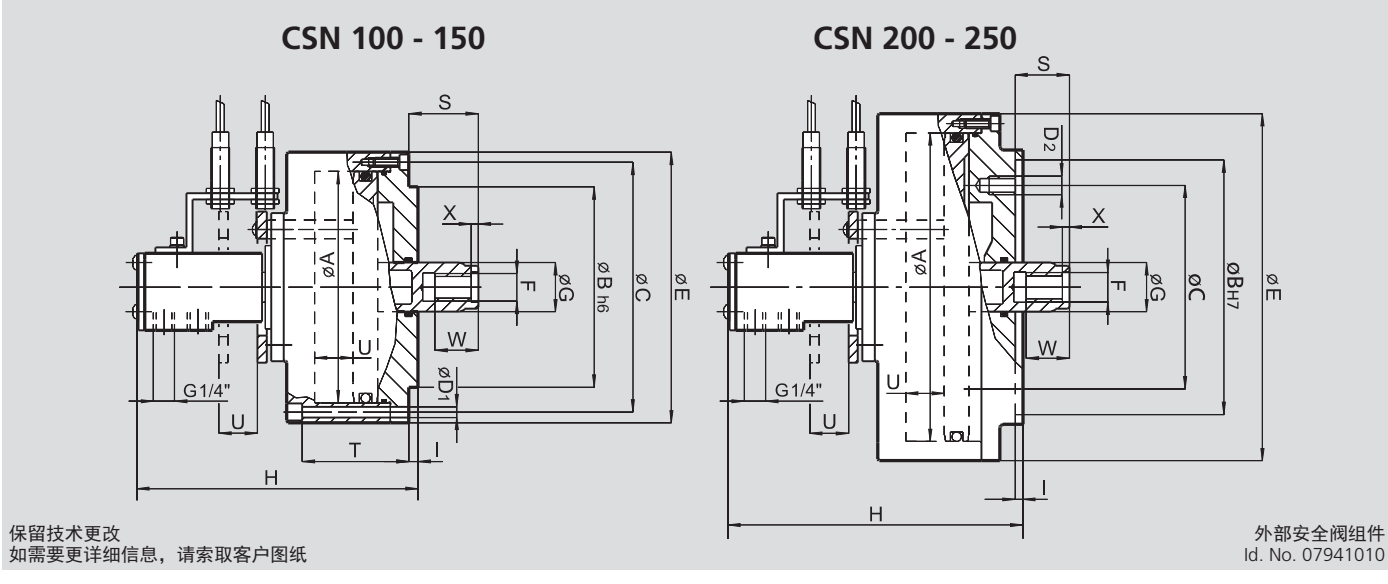

保留技术更改
如需要更详细信息，请索取客户图纸

外部安全阀组件
Id. No. 07941010

SMW-AUTOBLOK 型号			CSN 100	CSN 150	CSN 200	CSN 250
活塞直径	A	mm	100	150	200	250
	B	mm	80	130	165	165
安装螺钉位置	C	mm	112	162	132	132
安装螺钉直径	D1	mm	6 x Ø7	6 x Ø7	-	-
安装螺纹孔	D2	mm	-	-	3 x M12	6 x M12
	E	mm	125	175	225	275
	F	mm	M16	M16	M18	M18
	G	mm	30	30	32	32
	H	mm	171	171	190	190
	I	mm	5	5	5	5
最大	S	mm	35	35	35	35
	T	mm	60	60	-	-
活塞行程	U	mm	20	20	25	25
	W	mm	20	20	30	30
	X	mm	4	4	5	5

■ 适用于SMW-AUTOBLOK液压夹紧油缸

LPS 4.0 14 IO

线性位置传感器
测量范围14 mm

应用/客户利益

- 监控整个油缸行程/安全控制任何夹紧位置
- 更换卡盘时，不需要重新定位接近开关
- 兼容工业4.0

技术特点

- 感应测量原理
- 不受磁场干扰
- 测量范围=14 毫米
- 设计紧凑/安装简单
- 模拟输出0-10 V（ID号：208106）
- IO Link标准接口
- 防护等级IP 67

标准设备

LPS 4.0 14 IO无电缆

订购示例

LPS 4.0 14 IO 0-10 V
ID号 208106
5米电缆带弯插头
ID号 208241

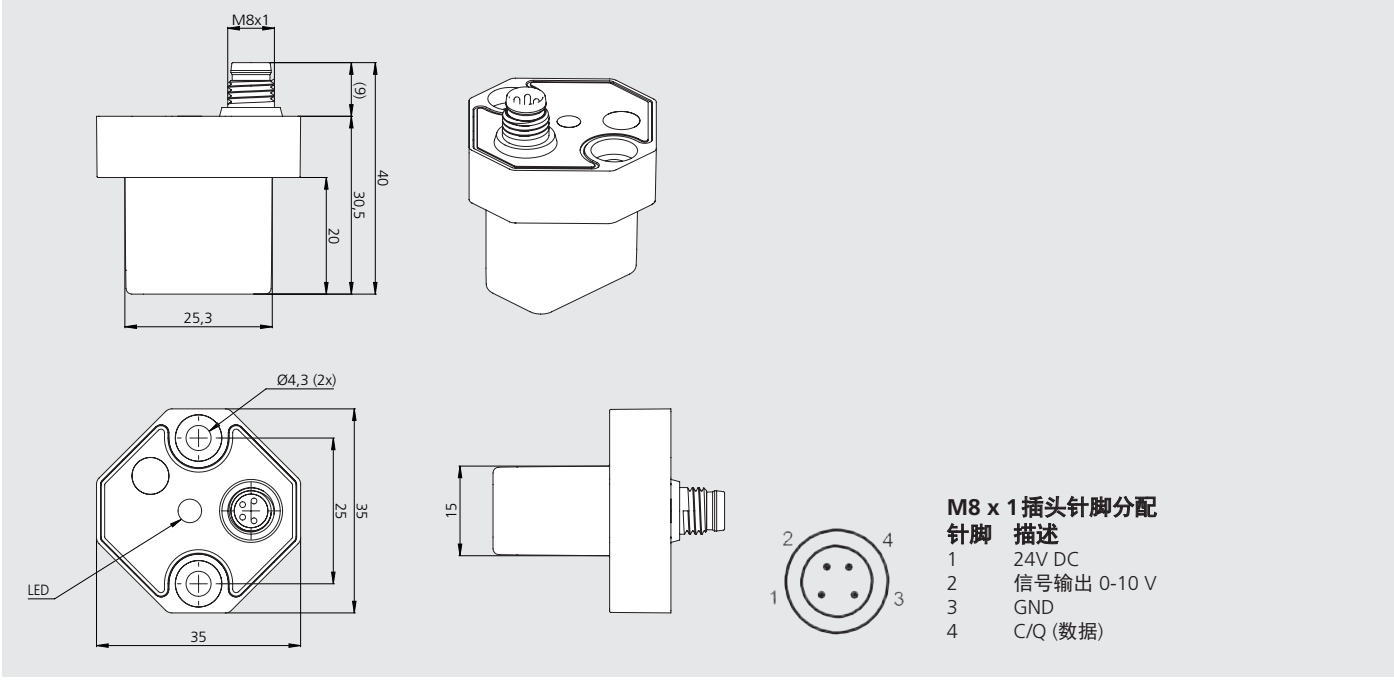

M8 x 1插头针脚分配

针脚	描述
1	24V DC
2	信号输出 0-10 V
3	GND
4	C/Q (数据)

技术数据

SMW-AUTOBLOK型	LPS 4.0 14 IO 0-10 V
编号	208106
测量范围	14 mm
信号	0-10 V
输入	24 V DC
重复定位精度	± 0.05 mm
直线性	± 0.20 mm
温度漂移	0.25 mm
操作温度	0 - 70°
防护等级	IP 67
接口	IO Link 1.0

LPS 4.0 14 IO的电缆	长度	ID号
传感器连接电缆直插头 M 8 x 1 (5针脚)	5 m 10 m 15 m	208238 208239 208240
传感器连接电缆弯头插头 M 8 x 1 (5针脚)	5 m 10 m 15 m	208241 208242 208243

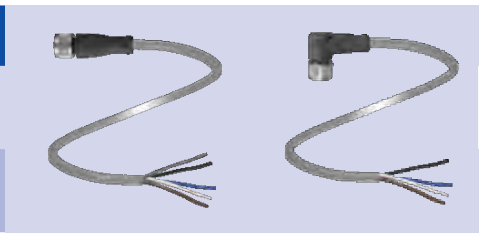

*聚氨酯屏蔽电缆，一端开放、另一端带镀金触点M8X1插座.

■ 适用于SMW-AUTOBLOK液压夹紧油缸

LPS 4.0 48 IO

线性位置传感器
测量范围48mm

应用/客户利益

- 监控整个油缸行程/安全控制任何夹紧位置
- 更换卡盘时，不需要重新定位接近开关
- 兼容工业4.0

技术特点

- 感应测量原理
- 不受磁场干扰
- 测量范围= 48 mm
- 设计紧凑/安装简单
- 模拟输出0-10 V（编号208108）/4-20mA（编号208107）
- IO Link标准接口
- 防护等级IP 67
- LED显示运行状态

标准设备

LPS 4.0 48 IO无电缆

订购示例

LPS 4.0 48 IO 0-10 V
Id. No. 208108
5米电缆带直插头
Id. No. 208247

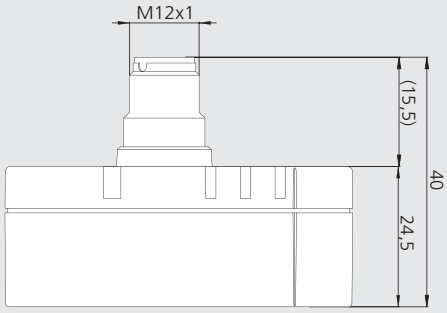

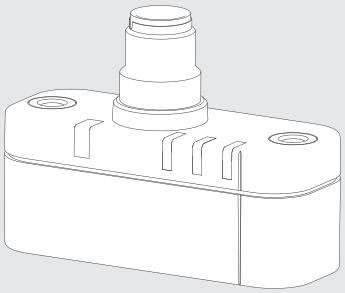

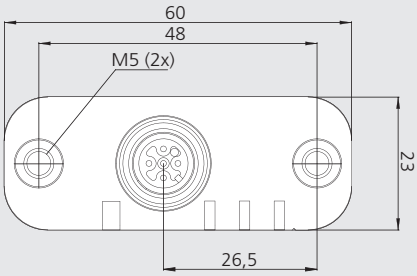

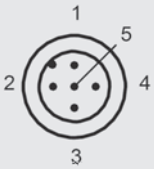

针脚分配插头 M12 x 1

针脚	描述
1	24V DC
2	未使用
3	GND
4	C/Q (数据)
5	信号输出0-10 V (编号208108) 信号输出4-20 mA (编号208107)

技术数据

SMW-AUTOBLOK型	LPS 4.0 48 IO 0-10 V	LPS 4.0 48 IO 4-20 mA
编号	208108	208107
测量范围	48 毫米	48毫米
信号	0-10 V	4-20 mA
输入	24 V DC	24 V DC
重复定位精度	± 0.1 毫米	± 0.1毫米
直线性	± 0.2 毫米	± 0.2毫米
温度漂移	0.25 毫米	0.25 毫米
操作温度	0 - 70°	0 - 70°
防护等级	IP 67	IP 67
接口	IO Link 1.1	IO Link 1.1

LPS 4.0 48 IO的电缆	长度	编号
传感器连接电缆直插头 M 12 x 1 5针	5 m 10 m 15 m	208244 208245 208246
传感器连接电缆弯头插头 M 12 x 1 5针	5 m 10 m 15 m	208247 208248 208249

*聚氨酯屏蔽电缆，1个电缆端，1个带插座M12x1的位置，已加工和镀金触点。

■ 适用于SMW-AUTOBLOK液压夹紧油缸

LPS 4.0 120 IO

线性位置传感器
测量范围120mm

应用/客户利益

- 监控整个油缸行程/安全控制任何夹紧位置
- 更换卡盘时，不需要重新定位接近开关
- 兼容工业4.0

技术特点

- 感应测量原理
- 不受磁场干扰
- 测量范围= 120 毫米
- 设计紧凑/安装简单
- 模拟输出0-10 V（ID号: 208110）/ 4-20mA（ID号: 208109）
- IO Link标准接口
- 防护等级IP 67
- LED显示运行状态

标准设备

LPS 4.0 120 IO无电缆

订购示例

LPS 4.0 120 IO 0-10 V
ID号: 208110
5米电缆带直插头
ID号: 208247

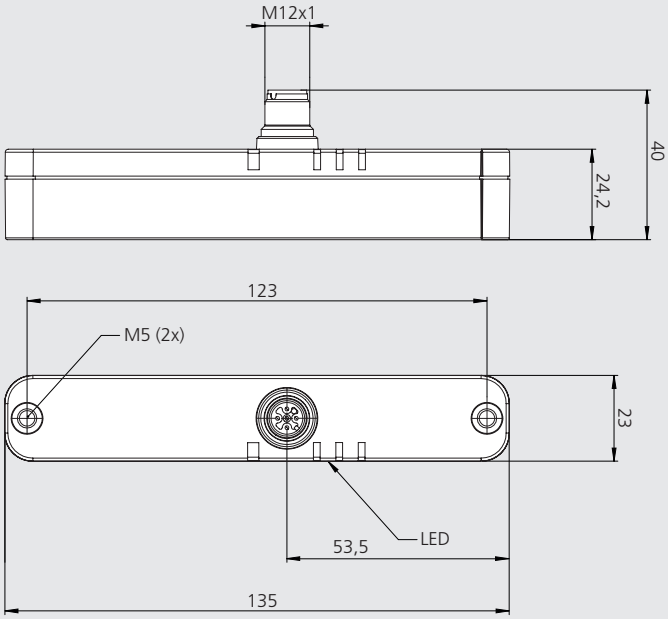

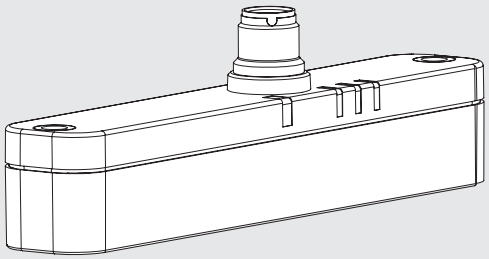

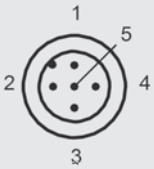

针脚分配插头M12 x 1

针脚	描述
1	24V DC
2	未使用
3	GND
4	C/Q (数据)
5	信号输出0-10 V (ID号: 208110) 信号输出4-20 mA (ID号: 208109)

技术数据

SMW-AUTOBLOK型	LPS 4.0 120 IO 0-10 V	LPS 4.0 120 IO 4-20 mA
编号	208110	208109
测量范围	120 mm	120 mm
信号	0-10 V	4-20 mA
输入	24 V DC	24 V DC
重复定位精度	± 0.1 mm	± 0.1 mm
直线性	± 0.2 mm	± 0.2 mm
温度漂移	0.25 mm	0.25 mm
操作温度	0 - 70°	0 - 70°
防护等级	IP 67	IP 67
接口	IO Link 1.1	IO Link 1.1

LPS 4.0 120 IO的电缆*	长度	ID号
传感器连接电缆直插头 M12 x 1 5针	5 m 10 m 15 m	208244 208245 208246
传感器连接电缆弯头插头 M12 x 1 5针	5 m 10 m 15 m	208247 208248 208249

*聚氨酯屏蔽电缆，1个电缆端，1个带插座M12x1的位置，已加工和镀金触点。

Binary Box 4.0

二进制接口盒

二进制接口盒

应用/客户利益

- 二进制输出信号 10 Bit
- 适用于LPS 4.0 系列
- 二进制信号向后兼容 LPS-X, LPS-NT, LPS-XS
- 设置简单–即插即用

技术参数

- 尺寸 125 x 80 x 50 mm
- 防护等级 IP 64
- 工作温度 0 - 70°C
- 分辨率: 0-50 mm 0,05 mm = 1 位
  > 50 mm 0,10 mm = 1 位
- 连接：Socket 16-pin Zylin R,
  类型 A, 代码 N
  连接电缆用于 LPS 4.0
  3m 带 M12 x 1 堵头
- 重量: 700 g

标准配置

二进制接口盒

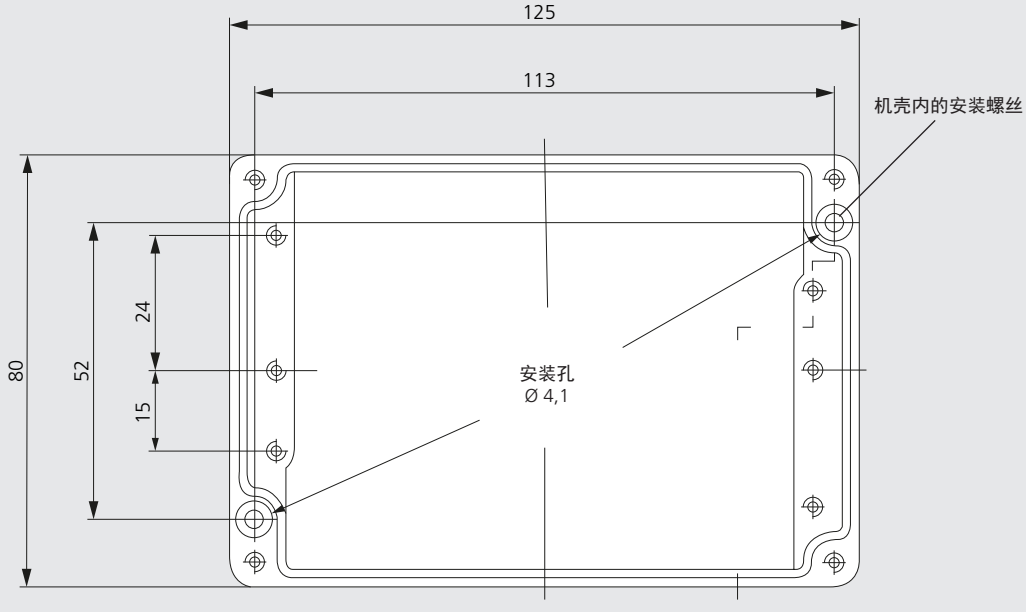

二进制接口盒外壳

技术参数

	二进制接口盒用于 LPS 4.0
Id. No.	209013

RU-1-10
RU-1-16

1 通路旋转接头

■用于中实和中空油缸
■介质：空气、油或冷却液

应用/客户客户利益

• 旋转接头用于回转油缸的介质输送

技术参数

RU-1-10: 介质：油/冷却液（**不能**“干“转），通孔直径大约 Ø 3 mm
RU-1-16: 介质：空气/油/冷却液（**可以**“干“转），通孔直径大约 Ø 4.5 mm
最大流量 30 l/min.

注: 介质必须是无污染的
过滤精度要求： 25 µm

标准配置

RU-1-10 Id. No. 014604
RU-1-16 Id. No. 043271

RU-1-10

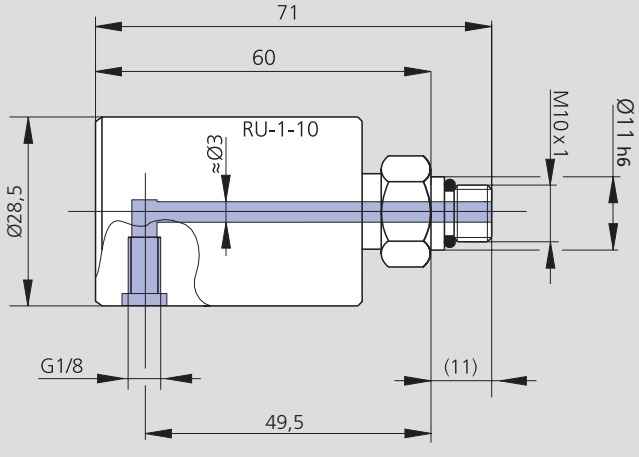

保留技术更改
如需要更详细信息，请索取客户图纸

RU-1-16

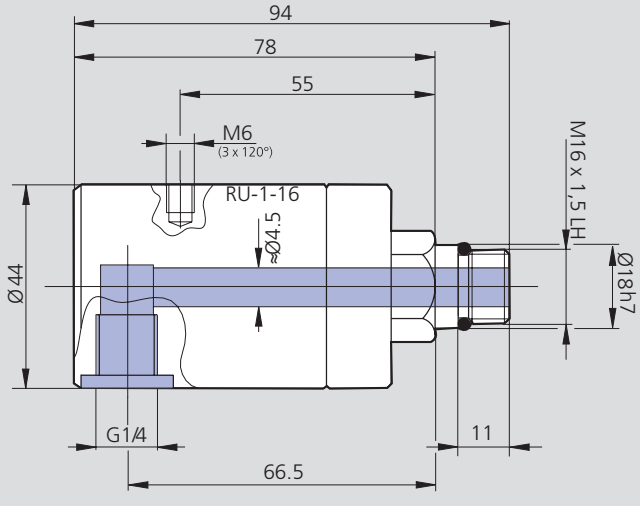

保留技术更改
如需要更详细信息，请索取客户图纸

技术参数

SMW-AUTOBLOK 型号	Id. No.	最高转速 r.p.m.	最大压力 bar	重量 kg	过滤精度要求 µm
RU-1-10	014604	7500	15	0.15	25
RU-1-16	043271	7000	30	0.40	25

注意：当使用最大转速r.p.m.和最大工作压力时受限制。 如有需要，请索取其他图表。

8

2 通路旋转接头

RU-2-22

■用于中实和中空油缸 (不能用于 ZHVD-DFR 油缸)
■介质: 空气 + 油/空气 + 冷却液

应用/客户利益
- 旋转接头用于回转油缸的介质输送
- 适用于空气＋油/空气＋冷却液. 也可以 „干“ 转(无介质)

技术特点
- 2通路旋转接头
- A口用于空气， 油和冷却液，B口用于空气

注：介质必须是无污染的
过滤精度要求：25 µm

标准配置
旋转接头 RU-2-22
止动销
管子接头 Ø 12 mm (内径 10mm)

选配:
管子接头 Ø 10 mm (内径 8 mm) Id. No. 043703
管子接头 Ø 8 mm (内径 6 mm) Id. No. 043681

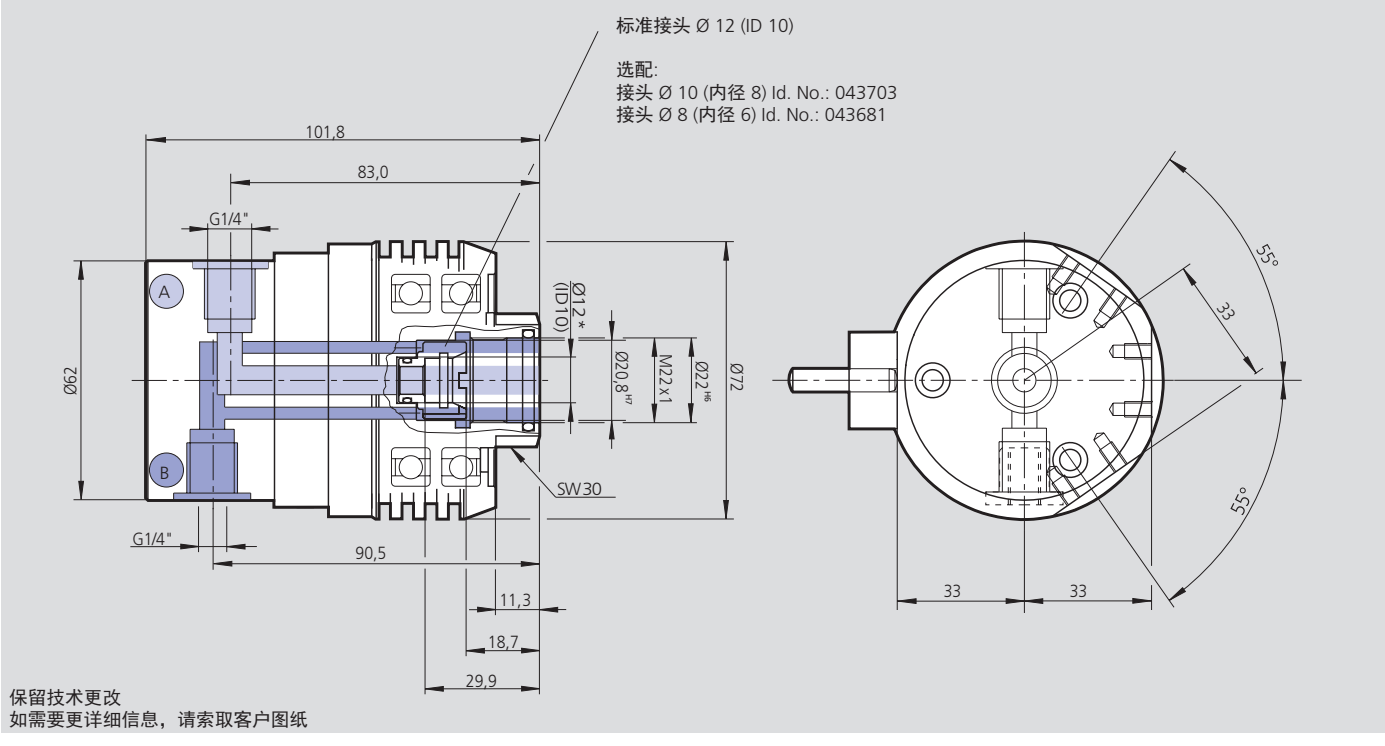

保留技术更改
如需要更详细信息，请索取客户图纸

技术参数

SMW-AUTOBLOK 型号	Id. No.	最高转速	A口最大压力 介质: 空气, 油, 冷却液		B口最大压力 介质: 仅空气		重量	过滤精度要求
		r.p.m.	bar	psi	bar	psi	kg	µm
RU-2-22	044970	4000	40	580	10	145	0.94	25
		4500	35	507.5	10	145		
		5000	30	435	10	145		
		5500	25	362.5	10	145		
		6500	20	290	10	145		

8

气动/液压前置式卡盘
控制单元

SP® + SP-ES + SP-L
英制齿

前置式气动动力卡盘
超大通孔 Ø 26 - 115 mm

- 3 爪, 卡盘尺寸 125-350
- **SP-ES:** 快速夹紧行程卡盘
- **SP-L:** 长卡爪行程卡盘

页 322

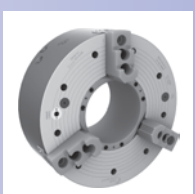

BIG BORE® BB-N
英制齿

前置式气动动力卡盘
超大通孔 Ø 140 - 410 mm

- 标准卡爪行程
- 3 爪, 卡盘尺寸 400 - 800

页 326

BIG BORE® BB-N ES
英制齿

前置式气动动力卡盘
超大通孔 Ø 140 - 560 mm

- 快速夹紧行程
- 3 爪, 卡盘尺寸 400 - 1000

页 330

BIG BORE® BB-SC
英制齿

前置式弹簧夹持动力卡盘
空气开口
超大通孔 Ø 275 - 565 mm

- 快速夹紧行程
- 3 爪, 卡盘尺寸 600 - 1020
- **proofline® 卡盘** = 完全密封 – 低维修率

页 334

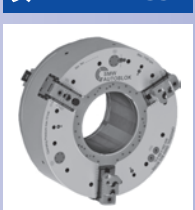

BIG BORE® BB-EXL2G
英制齿

前置式气动动力卡盘
超大通孔 Ø 191 - 390 mm

- 超大快速夹紧行程
- 3 爪, 卡盘尺寸 510 - 900
- 基爪密封

页 338

BIG BORE® BB-AZ2G
英制齿

前置式气动动力卡盘
超大通孔 Ø 275 - 560 mm

- 超大快速夹紧行程
- 自定心或补偿夹紧
- 3 爪, 卡盘尺寸 685 - 1000

页 342

BIG BORE® BB-FZA2G
英制齿

前置式气动顺序卡盘
超大通孔 Ø 275 - 390 mm

- 超大卡爪行程
- 3 个集成定心卡爪和
  3 个补偿卡爪
- 卡盘尺寸 740 - 920

页 344

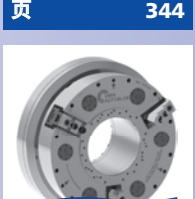

BIG BORE® BB-EXL-SC2G
英制齿

前置式弹簧夹持动力卡盘
超大通孔 Ø 191 - 390 mm

- 超大快速夹紧行程
- 弹簧夹紧
- 3 爪, 卡盘尺寸 510 - 900
- **proofline® 卡盘** = 完全密封 – 低维修率

页 346

CC
英制齿

固定定心减振气动卡盘
Ø 240 - 470 mm

- 集成减振器
- 3 爪

页 348

AC-BB
1/2" 设计
3/4" 设计

电子安全控制单元
用于气动卡盘

- **基本型**

页 350

AC-XN
1/2" 设计
3/4" 设计

电子安全控制单元
用于气动卡盘

- 包括所有安全功能
- 用于所有常用电压

页 352

SF-RZ

2 位环式液压分度卡盘
Ø 400 mm

- 3 自定心卡爪
- 大铁屑排屑口
- 全自动控制和分度
- **proofline® 卡盘** = 完全密封 – 低维修率

页 354

SF-RAZ
键槽型

2 位环式液压分度卡盘
Ø 750 - 1050 mm

- 6 爪
  (3 定心爪和 3 补偿爪)
- 大疏散口便于铁屑排出
- 全自动控制和分度

页 356

SF-RAZ2G
键槽型

2 位环式液压分度卡盘
Ø 710 - 1100 mm

- 6 爪 (3 定心爪和 3 补偿爪)
- 紧凑型设计
- 全自动控制和分度
- 液压驱动

页 358

HYND-S
英制齿

内置油缸动力卡盘
Ø 180 - 400 mm

- 液压油通过机床供给
- 3 或 4 爪

页 360

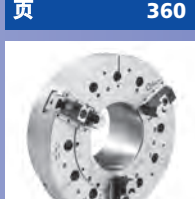

HYDL-S
长行程
英制齿

内置油缸动力卡盘
Ø 500 - 800 mm

- 液压油通过机床主轴端部供给
- 3 爪

页 361

SP®+ SP-ES + SP-L

英制齿

前置式气动动力卡盘 Ø 26 - 115 mm

- 超大通孔
- 3 爪, 卡盘尺寸 125 - 350
- SP-ES: 快速夹紧行程卡盘
- SP-L:长卡爪行程卡盘

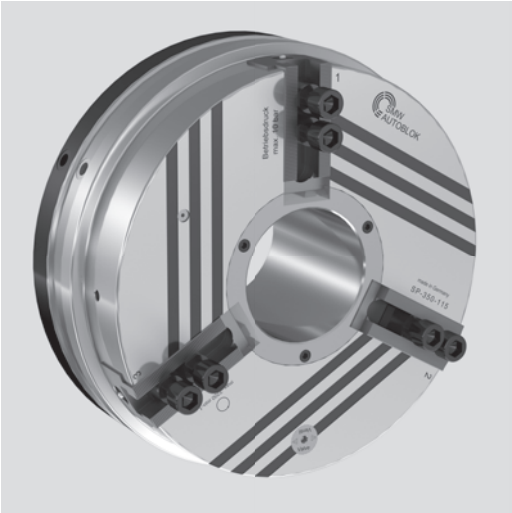

应用/客户利益

- 适用于车床，回转工作台，输送装置，焊接设备等
- 适用于没有液压油缸的机床
- 容易与手动卡盘进行替换

技术特点

- 内置气缸动力卡盘，动力通过斜楔机构传动
- 配气环固定在主轴箱上，或通过定心环安装在卡盘上，并通过抗旋转支架固定在主轴箱上
- 松开和夹紧动作只能在主轴停止时进行。空气通过配气环和SMW-profile密封圈传输（通过SMW控制箱监测）
- 安装简单，不需要额外的联接部件

标准配置

3 爪卡盘
1 套T型块和螺钉
1 套软爪
2 个弯头 G1/4”
(SP 125为G1/8”)
隔离环和定心环, 不带
配气环支架/防转支架

订货示例

3 爪卡盘 SP 160/Z155

附件

控制单元
(见350-353页)

SMW发明的原理:
空气通过配气环和SMW-profile密封圈供给

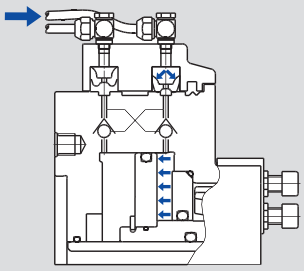

图 1
松开/夹紧运动(只能在主轴停止时进行)，在气体压力作用下，profile密封圈径向变形，紧压卡盘体实现密封作用，接着压力气体向气缸内充气。当夹紧压力达到后，停止供气，双单向阀(气控单向阀)关闭。

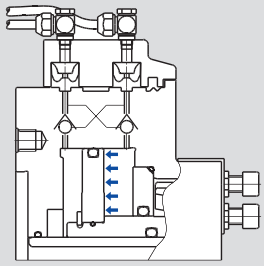

图 2
SMW-profile密封圈弹起到膨胀位置，不再与卡盘体接触. 夹紧力通过双单向阀(气控单向阀)保持，卡盘可以开始旋转.

两种方式安装配气环:
- **隔离环和配气环支架**
- **定心环和防转支架**

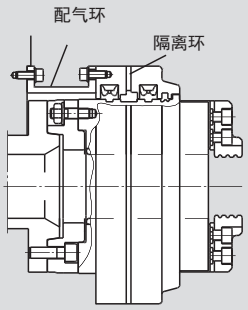

图 3
配气环支架固定在主轴箱上，以支承配气环和隔离环. 固定的配气环和旋转的卡盘体之间无接触.

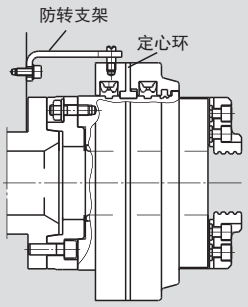

图 4
配气环通过定心环(特氟纶[聚四氟乙烯]零件被摩损)安装在卡盘外径上. 需要在机床主轴箱上安装一个防转支架.

技术参数

SMW-AUTOBLOK 型号		SP 125-26	SP 160-38	SP 240-78	SP 280-92	SP 350-115	SP 350-115 ES	SP-L 350-90
Id. No.		012044	012045	053170	052778	012588	052850	053193
每个卡爪行程	mm (inch)	3 (0.12”)	4.2 (0.17”)	4.2 (0.17”)	5 (0.20”)	5 (0.20”)	10+5* (0.39”+0.20”)	24 (0.94”)
工作压力 最小/最大	bar (psi)	2 / 10 (29 / 145)	2 / 10 (29 / 145)	2 / 10 (29 / 145)	2 / 10 (29 / 145)	2 / 10 (29 / 145)	2 / 10 (29 / 145)	2 / 10 (29 / 145)
活塞面积 最大	cm²	129	206	290	535	486	486	486
夹紧力 6 bar (87 psi)	kN (lbf)	20 (4496)	35 (7868)	60 (13489)	95 (21357)	88 (19783)	88 (19783)	31 (6969)
最高转速 (配气环带定心环)	r.p.m.	4000	3500	2800	2200	2200	2200	1000
最高转速 (配气环固定安装)	r.p.m.	4200	4200	3500	3200	3000	3000	1000
气体消耗量/卡爪行程 6 bar	L	1.4	3.4	5.2	10.0	9.4	13.5	13.5
重量 (不含卡爪)	kg (lbs)	11 (24)	23 (51)	40 (88)	62 ()	78 (137)	91 (201)	97 (214)
转动惯量	kg·m²	0.028	0.125	0.412	0.823	1.125	1.62	1.62

* 10mm (0.39”) 延长行程(不能用于夹紧) + 5mm (0.20”) 夹紧行程

SMW-AUTOBLOK 325

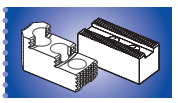

SMW-AUTOBLOK 324

前置式气动动力卡盘 Ø 26 - 115 mm

- 超大通孔
- 3 爪, 卡盘尺寸 125 - 350
- SP-ES: 快速夹紧行程卡盘
- SP-L: 长卡爪行程卡盘

SP®+ SP-ES + SP-L

英制齿

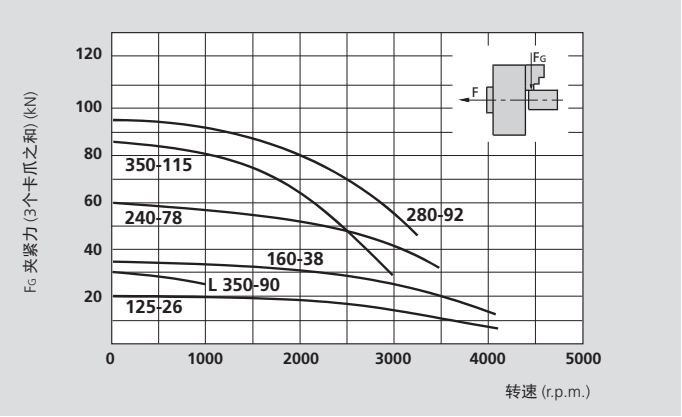

实际夹紧力图

本图表指的是卡盘使用压力6 bar时的情况.
本数据指的是卡盘状态良好，并且使用SMW-AUTOBLOK K05润滑脂润滑时的情况.
本图所示的速度为采用隔离环型的安装：配气环通过一个固定支架支承. 动态夹紧力是使用标准的MHB 硬爪，并安装在不超出卡盘外径的最外位 置测量的.

⚠ **安全建议/损坏的危险:**
当使用较高/较重的卡爪和/或夹持较大的直径时，需相应的减少推拉力/转速。

* 所有管子内径最小 Ø 9 mm

卡爪位置: 外夹松开位置

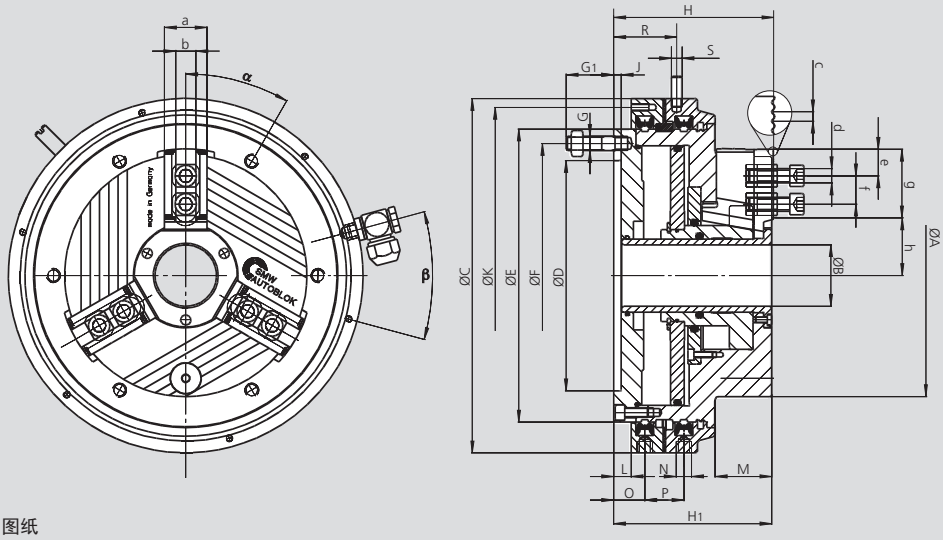

保留技术更改
如需要更详细信息，请索取客户图纸

SMW-AUTOBLOK 型号			SP 125-26	SP 160-38	SP 240-78	SP 280-92	SP 350-115	SP 350-115 ES	SP-L 350-90
安装型式			Z120	Z155	Z195	Z235	Z235	Z235	Z235
	A	mm	136	171	240	284	350	360	360
	B	mm	26	38	78	92	115	115	90
	C	mm	204	255	300	372	372	372 / 380	372 / 380
	D H6	mm	120	155	195	235	235	235	235
	E	mm	160	205	248	315	315	315	315
安装螺钉位置 (6 x 60°)	F	mm	137	180	223.8	290.5	290.5	290.5	290.5
双头螺栓和螺母	G	mm	M8	M12	M12	M12	M12	M12	M12
	G1	mm	30	40	40	39	39	39	39
	H	mm	103	131	135.5	157.5	157.5	191.5	191.5
	H1	mm	101.5	129.5	134	156	156	190	190
	J	mm	6.5	6.5	6.5	6.5	6.5	6.5	6.5
安装螺钉位置 6 x 60°/M6	K	mm	190	242	285	358	358	358	358
	L	mm	10	14.5	15	21	21	21	21
	M	mm	35	46	48	58	62	92	92
气动接口	N	inch	G 1/8"	G 1/4"	G 1/4"	G 1/4"	G 1/4"	G 1/4"	G 1/4"
	O	mm	19	26	26.5	33	33	33	33
	P	mm	29	33	33	33	33	33	33
	R	mm	43	52	52	60	60	60	60
防转销	S	mm	8	12	12	12	12	12	12
	a	mm	24	30	36	44	44	44	44
	b	mm	12	14	17	21	21	21	21
齿	c	inch	1/16" x 90°	1/16" x 90°	1/16" x 90°	1/16" x 90°	1/16" x 90°	1/16" x 90°	1/16" x 90°
螺钉 ISO 4762 12.9	d	mm	M8 x 30	M10 x 35	M12 x 35	M16 x 35	M16 x 35	M16 x 35	M16 x 35
最小	e	mm	6	8	9.5	12	12	12	12
T型块间距 最小/最大	f	mm	17 / 25	21 / 31	22 / 41.5	25 / 51	25 / 72	25 / 72	25 / 72
齿长	g	mm	40	50	59	75	93	92	95
最小/最大	h	mm	25 / 28	34.9 / 39	57.7 / 61.9	70 / 65	79 / 84	85 / 100	85 / 109
	α	deg.	0°	0°	30°	0°	0°	0°	0°
	β	deg.	30°	30°	30°	45°	45°	45°	45°

SP®+ SP-ES + SP-L

英制齿

■卡爪
■T型块

MHB-D
可反装硬爪

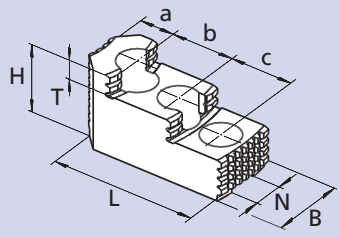

卡盘	SP 125-26	SP 160-38	SP 240-78	SP 280-92	SP 350-115 (+ES+L)
卡爪型号	MHB-D 130	MHB-D 160	MHB-D 200	MHB-D 251	MHB-D 251
卡爪 Id. No. (套)	12081306	12081636	12082036	12083036	12083036
B	30	34	40	45	45
H	34	39	45	56	56
L	58	65	82	105	122
T	8.5	10	10.5	13.5	13.5
N	12	14	17	21	21
齿	1/16" x 90°	1/16" x 90°	1/16" x 90°	1/16" x 90°	1/16" x 90°
a	13	18	19	26	43
b	16	16	23	30	30
c	16	16	23	30	30
kg/套	0.6	0.9	1.7	2.85	4.05

AWB-D
软爪

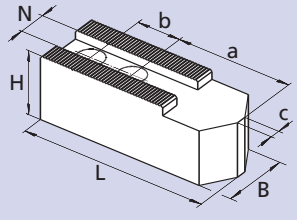

卡盘	SP 125-26	SP 160-38	SP 240-78	SP 280-92	SP 350-115 (+ES+L)
卡爪型号	WBSA-D 125	AWB-D 165	AWB-D 200	AWB-D 250	AWB-D 315
卡爪 Id. No. (套)	12071300*	035954	081616	081618	081619
B	30	40	40	50	50
H	30	40	40	50	50
L	60	80	90	120	140
N	12	14	17	21	21
齿	1/16" x 90°	1/16" x 90°	1/16" x 90°	1/16" x 90°	1/16" x 90°
a	29	43	53	70	90
b	16	22	22	28	28
kg/套	0.9	2.0	2.7	5.1	6.3

* 卡爪1套=3件，订购时必须订购1套

NST
T型块

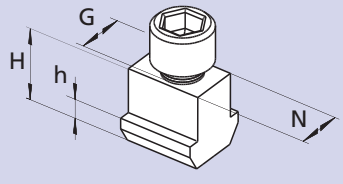

卡盘	SP 125-26	SP 160-38	SP 240-78	SP 280-92	SP 350-115 (+ES+L)
T型块型号	NST 12	NST 14	NST 17-4	NST 21-5	NST 21-5
T型块 Id. No. /件	089810	013863	013864	033429	033429
N	12	14	17	21	21
H	21.5	26.5	26.5	30	30
h	7.5	9.5	9.5	11	11
G	M8	M10	M12	M16	M16
螺钉 ISO 4762 - 12.9	M8 x 30	M10 x 35	M12 x 35	M16 x 35	M16 x 35
紧固力矩 Md 最大 (Nm)	30	50	70	150	150

卡爪目录

询问或下载:
www.smw-autoblok.de

主轴-联接盘用于 SP 卡盘

ISO-A DIN 55026
主轴联接盘

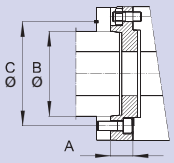

卡盘		SP 125-26	SP 160-38		SP 240-78			SP 280-92			SP 350-115 (+ES+L)		
主轴轴端		A5	A5	A6	A5	A6	A8	A6	A8	A11	A6	A8	A11
Id. No.		017083	017085	017086	017088	080174	017090	017092	017093	017094	017092	017093	017094
A	mm	26.0	25.5	25.5	25.5	32.2	34.0	32.0	32.0	36.0	32.0	32.0	36.0
B	mm	82.57	82.57	106.39	82.57	106.39	139.73	106.39	139.73	196.88	106.39	139.73	196.88
C	mm	104.8	104.8	133.4	104.8	133.4	171.4	133.4	171.4	235.0	133.4	171.4	235.0

DIN 55027
卡口式主轴
联接盘
C 型

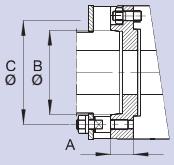

卡盘		SP 125-26	SP 160-38		SP 240-78			SP 280-92			SP 350-115 (+ES+L)		
主轴轴端		C5	C5	C6	C5	C6	C8	C6	C8	C11	C6	C8	C11
Id. No.		017056	017058	017059	017061	017062	017063	017065	017066	017067	017065	017066	017067
A	mm	21.0	25.5	25	25.5	29.0	32.2	29.0	32.0	36.5	29.0	32.0	36.5
B	mm	82.57	82.57	106.39	82.57	106.39	139.3	106.39	139.73	196.88	106.39	139.73	196.88
C	mm	104.8	104.8	133.4	104.8	133.4	171.4	133.4	171.4	235.0	133.4	171.4	235.0

DIN 55029
凸轮锁紧式
主轴连接盘
S 型

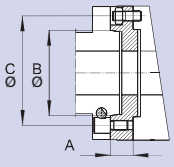

卡盘		SP 125-26	SP 160-38		SP 240-78			SP 280-92			SP 350-115 (+ES+L)		
主轴轴端		S5	S5	S6	S5	S6	S8	S6	S8	S11	S6	S8	S11
Id. No.		017117	017119	017120	017122	017123	017124	017126	017127	017128	017126	017127	017128
A	mm	22.4	26.0	29.0	26.0	29.0	36.0	32.0	37.0	42.0	32.0	37.0	42.0
B	mm	82.57	82.57	106.39	82.57	106.39	139.3	106.39	139.73	196.88	106.39	139.73	196.88
C	mm	104.8	104.8	133.4	104.8	133.4	171.4	133.4	171.4	235.0	133.4	171.4	235.0

对于维修和安全操作非常重要，请随卡盘一起订货

润滑脂 K05®

手动和动力卡盘专用油脂

筒装脂 14 Oz. (DIN 1284)
润滑脂容量 500 g
Id. No. 016440

罐装脂 1000 g
Id. No. 011881

- 高粘度
- 高抗冷却液
- 高承载力
- 低摩擦系数
- 高夹紧力
- 耐腐蚀

润滑脂枪

润滑脂枪 (DIN 1283) 用于
筒装脂 14 Oz. (DIN 1284).
■ 也可适用于 1000 g 罐装脂填充

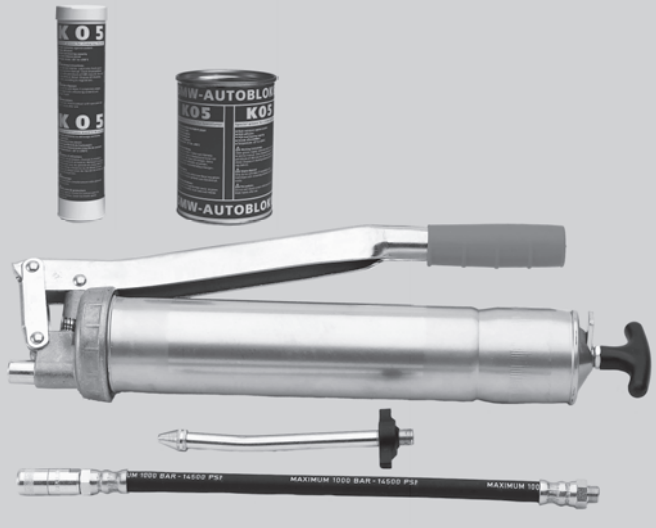

润滑设备 Id. No. 083726
供货范围
- 润滑脂枪
- 高压脂嘴柔性适配器1套
- 锥形脂嘴适配器1套

BIG BORE® BB-N

英制齿

前置式气动动力卡盘
超大通孔 Ø 140 - 410 mm

- 卡盘尺寸 400 - 800
- 标准卡爪行程
- 3 爪

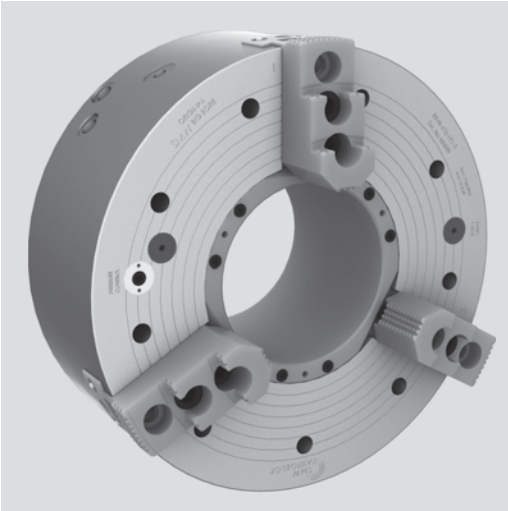

应用/客户利益

- 用于长管件的加工
- 可以充分利用主轴孔

技术特点

- 内置气缸型动力卡盘，驱动力通过斜楔机构传递
- 在主轴停止时，空气通过配气环和SMW-profile密封圈供给
- 在加工期间，卡盘通过一个双单向阀(气控单向阀)保持压力
- 夹紧压力通过一个安全控制系统被持续的检测
- 卡爪行程控制用于外夹和内卡 (不含 BB-N 400-140)

标准配置

3 爪卡盘
2 个弯头 G 1/2"
12 件安装螺钉 (BB-N 400卡盘为9件)
1 件吊环
1 套T型块和螺钉
1 套软爪
无配气环支架

订货示例

BIG BORE BB-N 470-191/Z310

附件

控制单元 AC-BB/AC-XN
(见350–353页)

SMW发明的原理: 空气通过配气环和SMW-profile密封圈供给

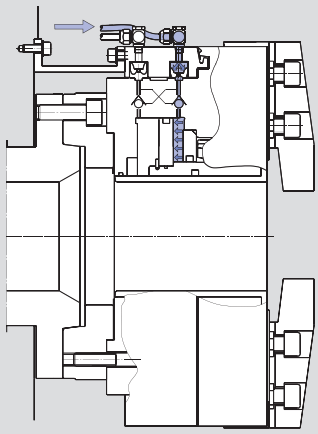

图 1
松开/夹紧运动(只能在主轴停止时进行).
在气体压力作用下，profile密封圈径向变形，紧压卡盘体实现密封作用，接着压力气体向气缸内充气. 当夹紧压力达到后，停止供气，双单向阀(气控单向阀)关闭.

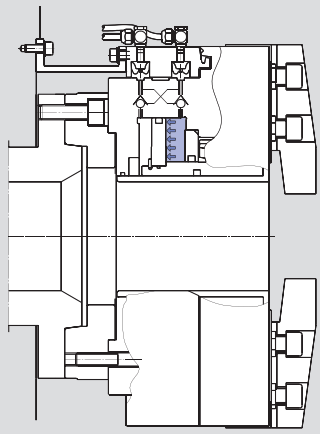

图 2
SMW-profile密封圈弹起到膨胀位置，不再与卡盘体接触.
夹紧力通过双单向阀(气控单向阀)保持，卡盘可以开始旋转.

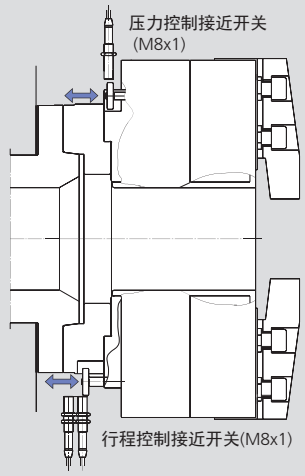

图 3
压力控制: 如果压力低于预先设定的安全级别时，开关环移动到接近开关区域，发送警报信号。
卡爪行程控制: 如果被夹紧的零件不在卡爪行程的正确位置，开关环移动到接近开关的区域发送警报信号.*

* BB-N-400-140 没有行程控制

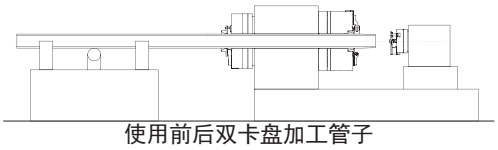

使用前后双卡盘加工管子

技术参数

SMW-AUTOBLOK BB-N 型号		400-140	470-191	500-205	500-230	600-275	630-310	800-410
Id. No.		052300	053535	053830	053832	053834	053836	053838
通孔直径	mm (inch)	140 (5.51")	191 (7.52")	205 (8.07")	230 (9.06")	275 (10.83")	310 (12.20")	410 (16.14")
每个卡爪行程	mm (inch)	7 (0.28")	7 (0.28")	8.5 (0.33")	8.5 (0.33")	8.5 (0.33")	10 (0.39")	12 (0.47")
工作压力 最小/最大	bar (psi)	2 / 10 (29 / 145)	2 / 10 (29 / 145)	2 / 10 (29 / 145)	2 / 10 (29 / 145)	2 / 10 (29 / 145)	2 / 10 (29 / 145)	2 / 10 (29 / 145)
活塞面积	cm^2	710	565	1024	940	990	1270	2064
夹紧力 6 bar	kN (lbf)	160 (35969)	115 (25853)	210 (47210)	190 (42714)	200 (44962)	220 (49458)	330 (74186)
最高转速	r.p.m.	1700	1700	1300	1300	1300	1000	750
气体消耗量/卡爪行程 6 bar	L	21	16	36	32	34	52	108
重量 (不含卡爪)	kg (lbs)	150 (331)	150 (331)	230 (507)	200 (441)	270 (595)	420 (926)	650 (1433)
转动惯量	$kg \cdot m^2$	3.22	5.66	8.53	8	15	28	71.25

SMW-AUTOBLOK
329

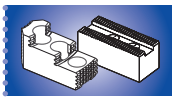

SMW-AUTOBLOK
328

BIG BORE® BB-N

主要尺寸和技术参数

英制齿

卡爪位置: 外夹松开位置

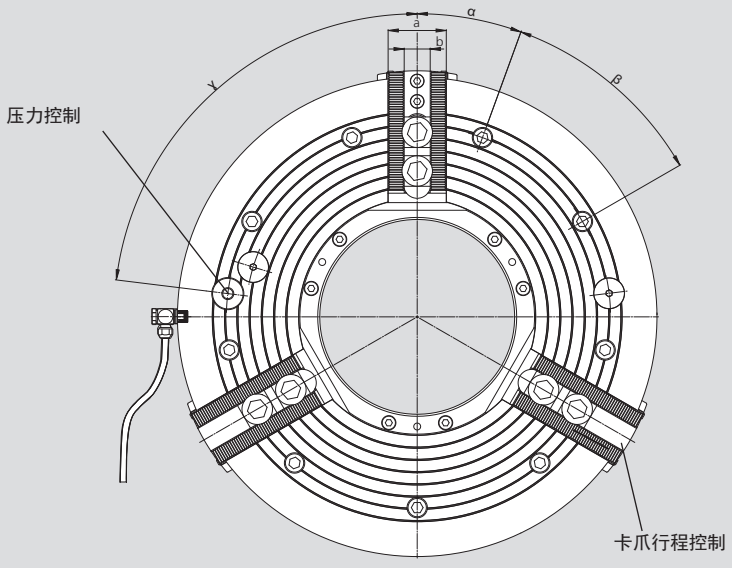

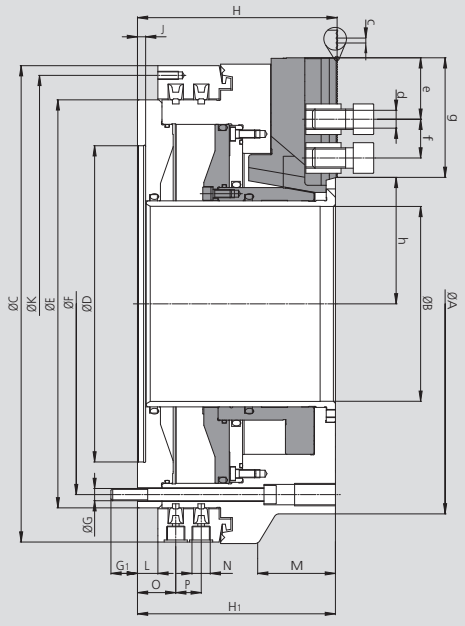

* 所有管子的内径最小 1/2“，
卡盘尺寸630以上内径最小 3/4“！

** BBN-400-140 没有行程控制和用于内部夹紧的压力控制开关阀

要确定卡爪行程控制和压力控制的精确位置，
请索要客户图纸

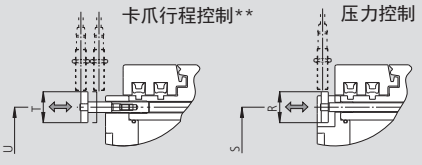

局部放大图

保留技术更改
如需要更详细信息，请索取客户图纸

SMW-AUTOBLOK BB-N 型号			400-140	470-191	500-205	500-230	600-275	630-310	800-410
Id. No.			052300	053535	053830	053832	053834	053836	053838
安装型式			Z310	Z310	Z415	Z415	Z450	Z510	Z700
	A	mm	422	470	540	570	605	662	800
	B	mm	140	191	205	230	275	310	410
	C	mm	467	467	570	570	605	685	850
	D H6	mm	310	310	415	415	450	510	700
	E	mm	400	400	500	500	535	610	775
安装螺钉位置	F	mm	374	374	474	474	508	580	745
	G	mm	M12	M12	M12	M12	M12	M16	M16
	G1	mm	26	26	27	27	27	30	30
	H	mm	196	196	225	225	225	263	305
	H1	mm	194	194	223	223	223	261	303
	J	mm	8	8	8	8	8	8	8
螺纹孔位置 6x M8	K	mm	448	448	550	550	585	666	830
	L	mm	20	20	20	20	20	20	25
	M	mm	70	-	98	98	-	115	154
气动接口	N	inch	G 1/2"	G 1/2"	G 1/2"	G 1/2"	G 1/2"	G 1/2"	G 1/2"
	O	mm	37	37	37	37	37	39.5	44.5
	P	mm	26	26	26	26	26	33	33
	R	mm	35	35	35	35	35	42	35
	S	mm	374	374	474	474	508	575	745
	T	mm	35	35	35	35	35	35	35
	U	mm	374	374	474	474	508	580	745
	a	mm	57	57	57	57	57	75	75
	b	mm	25.5	25.5	25.5	25.5	25.5	30	30
齿	c	inch	3/32" x 90°	3/32" x 90°	3/32" x 90°	3/32" x 90°	3/32" x 90°	3/32" x 90°	3/32" x 90°
螺钉 ISO 4762 12.9	d	mm	M20	M20	M20	M20	M20	M24	M24
最小	e	mm	13	13	14	14	14	16	16
T型块间距 最小/最大	f	mm	38 / 85	38 / 85	38 / 102	38 / 102	38 / 94	47 / 103	47 / 130
齿长	g	mm	117.5	117	138	138	130	142	171.5
最小/最大	h	mm	94.5 / 101.5	124 / 131	133.5 / 142	143.5 / 152	165 / 173.5	190.5 / 200.5	243 / 255
	α	deg.	20	20	15	15	15	15	15
	β	deg.	9 x 40	9 x 40	12 x 30	12 x 30	12 x 30	12 x 30	12 x 30
(压力控制)	γ	deg.	83	83	60	60	60	60	60

BIG BORE® BB-N

英制齿

■卡爪
■T型块

MHB-D
可反装硬爪

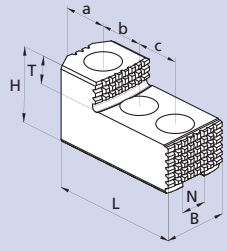

夹持范围

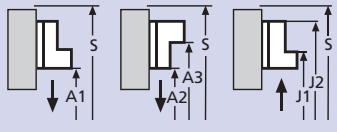

卡盘 BB-N	400-140	470-191	500-205	500-230	600-275	630-310	800-410
卡爪型号	MHB-D 500	MHB-D 500	MHB-D 500	MHB-D 500	MHB-D 500	MHB-D 630	MHB-D 800
Id. No./套	12084546	12084546	12084546	12084546	12084546	12086446	12088046
B	60	60	60	60	60	75	75
H	75	75	75	75	75	85	85
L	140	140	140	140	140	160	220
T	2x19	2x19	2x19	2x19	2x19	30	30
N	25.5	25.5	25.5	25.5	25.5	30	30
齿	3/32" x 90°	3/32" x 90°	3/32" x 90°	3/32" x 90°	3/32" x 90°	3/32" x 90°	3/32" x 90°
a	46	46	46	46	46	30	51
b	38	38	38	38	38	50	62
c	38	38	38	38	38	50	62
kg/套	6.6	6.6	6.6	6.6	6.6	13.5	19.5
A1	65-238	100-273	150-358	175-378	224-424	275-485	320-590
A2	110-284	145-320	200-405	225-425	348-548	275-485	330-600
A3	294-470	330-505	385-590	410-610	447-647	475-685	590-865
J1	175-350	210-385	265-470	285-490	307-506	395-610	500-770
J2	355-530	390-565	445-650	465-670	504-704	595-810	760-1030
S	585	620	705	725	735	820	1050

GAB
硬爪

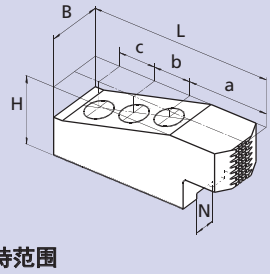

夹持范围

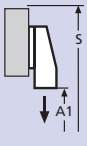

卡盘 BB-N	400-140	470-191	500-205	500-230	600-275	630-310	800-410
卡爪型号	GAB 500	GAB 500	GAB 500	GAB 500	GAB 500	GAB 630	GAB 800
Id. No./套	12085146	12085146	12085146	12085146	12085146	12086546	12089046
B	55	55	55	55	55	75	75
H	73	73	73	73	73	82	82
L	195	195	195	195	195	245	320
N	25.5	25.5	25.5	25.5	25.5	30	30
齿	3/32" x 90°	3/32" x 90°	3/32" x 90°	3/32" x 90°	3/32" x 90°	3/32" x 90°	3/32" x 90°
a	96	96	96	96	96	113	165
b	38	38	38	38	38	50	60
c	38	38	38	38	38	50	60
kg/套	16.5	16.5	16.5	16.5	16.5	31.5	40.5
A1	25-140	60-175	50-260	70-280	107-308	105-320	95-272
S	585	620	705	725	700	820	1010

WBSA-D / WBC-D
软爪

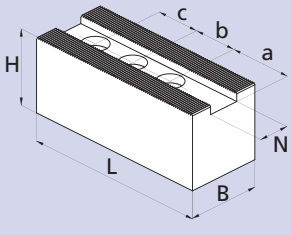

夹持范围

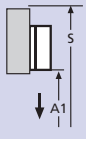

卡盘 BB-N	400-140	470-191	500-205	500-230	600-275	630-310	800-410
卡爪型号	WBSA-D 500	WBSA-D 500	WBSA-D 500	WBSA-D 500	WBSA-D 500	WBC-D 630	WBC-D 800
Id. No./件	12075050	12075050	12075050	12075050	12075050	12076440	12078040
B	60	60	60	60	60	80	80
H	60	60	60	60	60	80	80
L	170	170	170	170	170	240	320
N	25.5	25.5	25.5	25.5	25.5	30	30
齿	3/32" x 90°	3/32" x 90°	3/32" x 90°	3/32" x 90°	3/32" x 90°	3/32" x 90°	3/32" x 90°
a	69	69	69	69	69	110	165
b	38	38	38	38	38	50	60
c	38	38	38	38	38	50	60
kg/件	3.6	3.6	3.6	3.6	3.6	11	15
A1	25-195	60-230	105-315	125-325	161-362	110-325	95-272
S	545	580	660	680	707	815	1010

■卡爪
■T型块
■联接盘

BIG BORE® BB-N

英制齿

WBC-D, WBCL-D
软爪-加长型

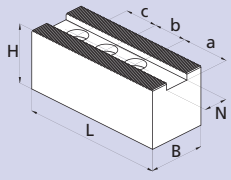

夹持范围

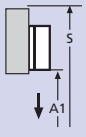

卡盘 BB-N	400-140	470-191	500-205	500-230	600-275	630-310	800-410
卡爪型号	WBC-D 502	WBC-D 502	WBC-D 502	WBC-D 502	WBC-D 502	WBC-D 800	WBCL-D 800
Id. No./件	12075140	12075140	12075140	12075140	12075140	12078040	12079040
B	60	60	60	60	60	80	80
H	60	60	60	60	60	80	80
L	205	205	205	205	205	320	390
N	25.5	25.5	25.5	25.5	25.5	30	30
齿	3/32" x 90°	3/32" x 90°	3/32" x 90°	3/32" x 90°	3/32" x 90°	3/32" x 90°	3/32" x 90°
a	104	104	104	104	104	165	230
b	38	38	38	38	38	60	60
c	38	38	38	38	38	60	60
kg / 件	4.5	4.5	4.5	4.5	4.5	15	18
A1	-	0-155	35-245	55-265	91-292	25-195	25-235
S	-	575	660	680	707	845	1020

NST
T型块

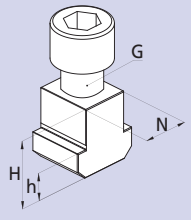

卡盘 BB-N	400-140	470-191	500-205	500-230	600-275	630-310	800-410
T型块型号	NST	NST	NST	NST	NST	NST	NST
Id. No./件	12065020	12065020	12065020	12065020	12065020	13063900	13063900
N	25.5	25.5	25.5	25.5	25.5	30	30
H	34	34	34	34	34	44	44
h	15	15	15	15	15	18	18
G	M20	M20	M20	M20	M20	M24	M24
螺钉 ISO 4762 12.9	M20 x 40	M20 x 40	M20 x 40	M20 x 40	M20 x 40	M24 x 60	M24 x 60

主轴联接盘用于 BIG BORE 卡盘

ISO-A DIN 55026
主轴-联接盘

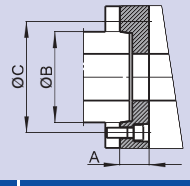

BB-N		400-140/470-191			500-205/500-230			600-275			630-310			800-410	
主轴端部		A8	A11	A15	A11	A15	A20	A11	A15	A20	A11	A15	A20	A15	A20
Id. No.		24184020	24114020	24124020	24115030	24125020	24175020	24116020	24126020	24176020	24116320	24126320	24176320	24128020	24178020
A	mm	40	40	40	40	40	40	40	40	40	50	50	50	50	50
B	mm	139.719	196.869	285.775	196.869	285.775	412.775	196.869	285.775	412.775	196.869	285.775	412.775	285.775	412.775
C	mm	171.4	235	330.2	235	330.2	463.6	235	330.2	463.6	235	330.2	463.6	330.2	463.6

卡口式和凸轮锁紧主轴联接盘可根据要求定制

卡爪目录

询问或下载:
www.smw-autoblok.de

BIG BORE®
BB-N-ES
英制齿

前置式气动动力卡盘
超大通孔 Ø 140 - 560 mm
- 卡盘尺寸 400 - 1000
- 扩展卡爪行程
- 3 爪

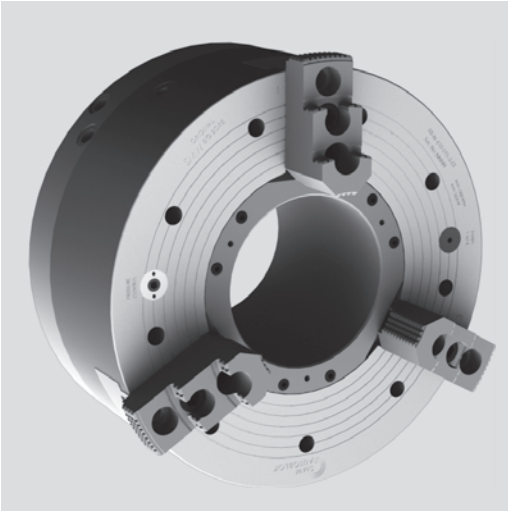

应用/客户利益
- 用于完成长管件的加工
- 快速行程及夹紧行程可缩短装夹时间
- 可以充分利用主轴孔

技术特点
- 外夹内置气缸型气动动力卡盘
- 驱动力通过两个斜度的斜楔(快速行程和夹紧行程)机构传递
- 在主轴停止时，空气通过配气环和SMW-profile密封圈供给
- 在加工期间，卡盘通过一个双单向阀(气控单向阀)保压
- 卡紧力通过一个安全控制系统被持续的检测(只适用于外卡)
- 夹紧行程控制(不能在快速行程内夹紧工件)监测

标准配置
3 爪卡盘
2 个弯头 G 1/2" (BB-N 1000弯头4个)
12 个安装螺钉 (BB-N-ES 400卡盘9个)
1 个吊环
1 套T型块和螺钉
1 套软爪
无配气环支架

订货示例
BIG BORE BB-N-ES 400/Z310

附件
控制单元 AC-BB/AC-XN
(见350-353页)

SMW发明的原理: 空气通过配气环和SMW-profile密封圈供给

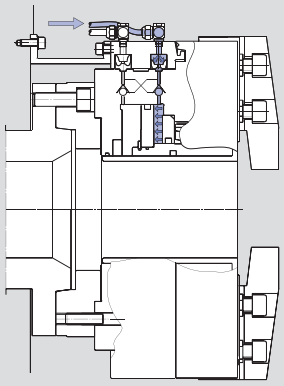

图 1
松开/夹紧运动(只能在主轴停止时进行).
在气体压力作用下，profile密封圈径向变形，紧压卡盘体实现密封作用，接着压力气体向气缸内充气. 当夹紧压力达到后，停止供气，双单向阀(气控单向阀)关闭.

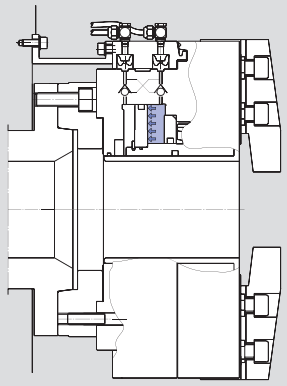

图 2
SMW-profile密封圈弹起到膨胀位置，不再与卡盘体接触.
夹紧力通过双单向阀(气控单向阀)保持。卡盘可以开始旋转.

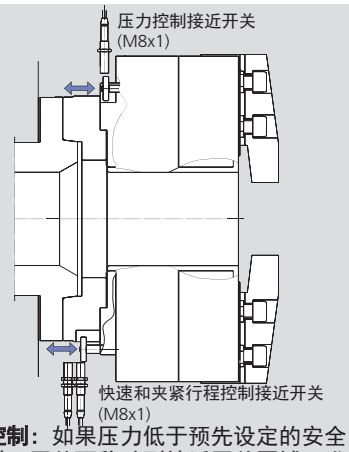

图 3
压力控制：如果压力低于预先设定的安全级别时，开关环移动到接近开关区域，发送警报信号。
卡爪行程控制：如果被夹紧的零件不在卡爪行程的正确位置，开关环移动到接近开关的区域发送警报信号.*

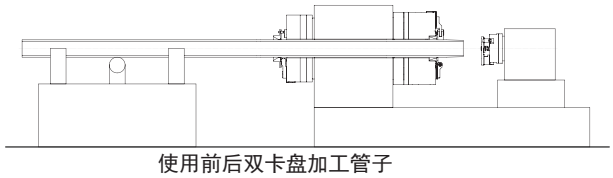

使用前后双卡盘加工管子

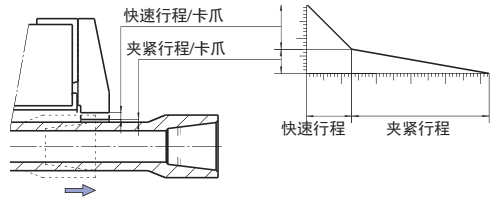

技术参数

SMW-AUTOBLOK BB-N-ES 型号		400-140	470-191	500-205	500-230	600-275	630-325	850-375	1000-560
Id. No.		052330	053536	052651	052652	052990	052653	052654	052655
通孔直径	mm (inch)	140 (5.51")	191 (7.52")	205 (8.07")	230 (9.06")	275 (10.83")	325 (12.80")	375 (14.76")	560 (22.05")
每个卡爪总行程	mm (inch)	20 (0.79")	20 (0.79")	25.4 (1")	25.4 (1")	25.4 (1")	25.4 (1")	25.4 (1")	25.4 (1")
每个卡爪快速行程*	mm (inch)	13 (0.51")	13 (0.51")	16.9 (0.67")	16.9 (0.67")	16.9 (0.67")	17.2 (0.67")	13.4 (0.53")	15 (0.59")
每个卡爪夹紧行程	mm (inch)	7 (0.28")	7 (0.28")	8.5 (0.33")	8.5 (0.33")	8.5 (0.33")	8.2 (0.32")	12 (0.47")	10.4 (0.41")
工作压力 最小/最大	bar (psi)	2 / 10 (29 / 145)	2 / 10 (29 / 145)	2 / 10 (29 / 145)	2 / 10 (29 / 145)	2 / 10 (29 / 145)	2 / 10 (29 / 145)	2 / 10 (29 / 145)	2 / 10 (29 / 145)
活塞面积	cm^2	705	565	1004	895	954	1192	1340	1090
夹紧力 6 bar	kN (lbf)	130 (29225)	115 (25853)	190 (42714)	170 (38218)	185 (41590)	200 (44962)	200 (44962)	170 (38218)
最高转速	r.p.m.	1300	1300	1100	1300	1100	900	750	450
气体消耗量/卡爪行程 6 bar	L	29	22	41	37	39	48	79	57
重量 (不含卡爪)	kg (lbs)	200 (441)	190 (419)	340 (750)	325 (717)	360 (794)	630 (1389)	970 (2138)	960 (2116)
转动惯量	$kg \cdot m^2$	6.5	9.83	16.4	16.1	19	36	105	160

* 不能用于夹紧

SMW-AUTOBLOK
333

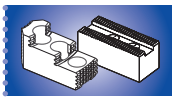

SMW-AUTOBLOK
332

BIG BORE® BB-N-ES

英制齿

卡爪位置: 外夹松开位置

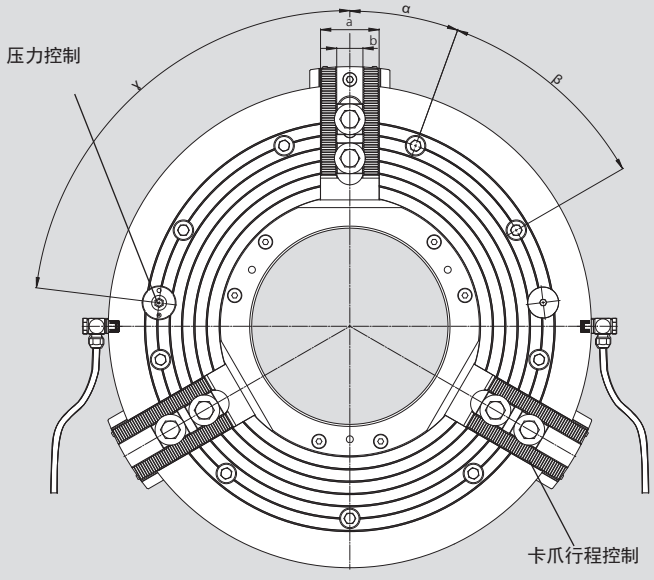

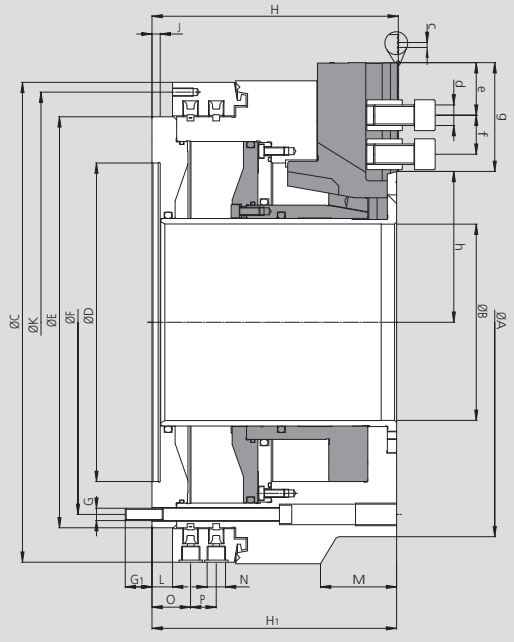

* 所有管子的内径最小 1/2"，卡盘尺寸630以上内径最小 3/4"

卡盘BB-N-ES 1000 打开/关闭每种功能需要2根管子（见安装手册）.

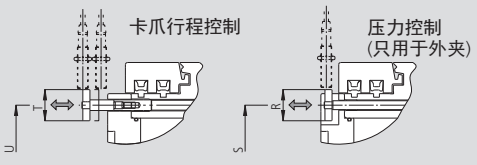

局部放大图

要确定卡爪行程控制和压力控制的精确位置，
请索要客户图纸

保留技术更改
如需要更详细信息，请索取客户图纸

SMW-AUTOBLOK BB-N-ES 型号			400-140	470-191	500-205	500-230	600-275	630-325	850-375	1000-560
Id. No.			052330	053536	052651	052652	052990	052653	052654	052655
安装型式			Z310	Z310	Z415	Z415	Z450	Z510	Z700	Z700
	A	mm	467	470	570	570	605	685	850	1000
	B	mm	140	191	205	230	275	325	375	560
	C	mm	467	467	570	570	605	685	850	925
	D H6	mm	310	310	415	415	450	510	700	700
	E	mm	400	400	500	500	535	610	775	850
安装螺钉位置	F	mm	374	374	474	474	508	580	745	815
	G	mm	M12	M12	M12	M12	M12	M16	M16	M16
	G1	mm	26	26	25	25	25	30	30	30
	H	mm	240	240	282	282	282	307.5	354	332
	H1	mm	238	238	280	280	280	305.5	352	330
	J	mm	8	8	8	8	8	8	8	10
螺纹孔位置 6 x M8	K	mm	448	448	550	550	585	666	830	910
	L	mm	20	20	20	20	20	20	25	33
	M	mm	-	-	-	-	-	-	-	224
气动接口	N	inch	G 1/2"	G 1/2"	G 1/2"	G 1/2"	G 1/2"	G 1/2"	G 1/2"	G 1/2"
	O	mm	37	37	37	37	37	39.5	44.5	52.5
	P	mm	26	26	26	26	26	33	33	33
	R	mm	35	35	35	35	35	42	35	42
	S	mm	374	374	474	474	508	580	745	815
	T	mm	35	35	35	35	35	35	35	35
	U	mm	374	374	474	474	508	580	745	815
	a	mm	57	57	57	57	57	75	75	75
	b	mm	25.5	25.5	25.5	25.5	25.5	30	30	30
齿	c	inch	3/32" x 90°	3/32" x 90°	3/32" x 90°	3/32" x 90°	3/32" x 90°	3/32" x 90°	3/32" x 90°	3/32" x 90°
螺钉 ISO 4762 12.9	d	mm	M20	M20	M20	M20	M20	M24	M24	M24
最小	e	mm	14	14	14	14	14	16	16	16
T型块间距 最小/最大	f	mm	38 / 90	38 / 85	38 / 104	38 / 92	38 / 79	47 / 100	47 / 140	47 / 125
齿长	g	mm	121	106	140	127.5	116.5	138	182	166
最小/最大	h	mm	104 / 124	127 / 147	145.6 / 171	158 / 182.5	179.1 / 204.5	204.6 / 230	242.6 / 268	334.6 / 360
	α	deg.	20	20	15	15	15	15	15	15
	β	deg.	9 x 40	9 x 40	12 x 30	12 x 30	12 x 30	12 x 30	12 x 30	12 x 30
(压力控制)	γ	deg.	83	83	60	60	60	60	60	60

BIG BORE®
BB-N-ES

英制齿

■卡爪
■T型块

MHB-D
可反装硬爪

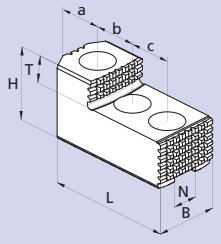

夹持范围

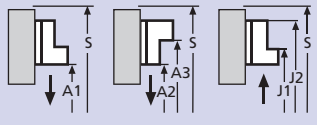

卡盘 BB-N-ES	400-140	470-191	500-205	500-230	600-275	630-325	850-375	1000-560
卡爪型号	MHB-D 500	MHB-D 500	MHB-D 500	MHB-D 500	MHB-D 500	MHB-D 630	MHB-D 800	MHB-D 800
Id. No.	12084546	12084546	12084546	12084546	12084546	12086446	12088046	12088046
B	60	60	60	60	60	75	75	75
H	75	75	75	75	75	85	85	85
L	140	140	140	140	140	160	220	220
T	2 x 19	2 x 19	2 x 19	2 x 19	2 x 19	30	30	30
N	25.5	25.5	25.5	25.5	25.5	30	30	30
齿	3/32" x 90°	3/32" x 90°	3/32" x 90°	3/32" x 90°	3/32" x 90°	3/32" x 90°	3/32" x 90°	3/32" x 90°
a	46	46	46	46	46	30	51	51
b	38	38	38	38	38	50	62	62
c	38	38	38	38	38	50	62	62
kg/套	6.6	6.6	6.6	6.6	6.6	13.5	19.5	19.5
A_1	78-264	113-270	175-388	200-388	252-422	295-500	320-610	470-760
A_2	125-310	160-315	225-435	250-435	376-546	295-500	330-620	480-770
A_3	310-495	345-500	410-620	435-620	475-645	495-700	590-865	745-1030
J_1	-	-	-	-	-	-	-	-
J_2	-	-	-	-	-	-	-	-
S	635	640	765	765	765	870	1070	1250

GAB
硬爪

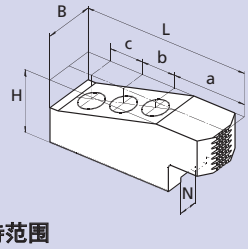

夹持范围

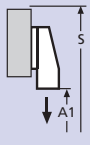

卡盘 BB-N-ES	400-140	470-191	500-205	500-230	600-275	630-325	850-375	1000-560
卡爪型号	GAB 500	GAB 500	GAB 500	GAB 500	GAB 500	GAB 630	GAB 800	GAB 800
Id. No.	12085146	12085146	12085146	12085146	12085146	12086546	12089046	12089046
B	55	55	55	55	55	75	75	75
H	73	73	73	73	73	82	82	82
L	195	195	195	195	195	245	320	320
N	25.5	25.5	25.5	25.5	25.5	30	30	30
齿	3/32" x 90°	3/32" x 90°	3/32" x 90°	3/32" x 90°	3/32" x 90°	3/32" x 90°	3/32" x 90°	3/32" x 90°
a	96	96	96	96	96	113	165	165
b	38	38	38	38	38	50	60	60
c	38	38	38	38	38	50	60	60
kg/套	16.5	16.5	16.5	16.5	16.5	31.5	40.5	40.5
A_1	25-160	60-165	75-290	100-290	135-306	130-335	95-385	245-535
S	635	640	765	765	740	870	1060	1210

WBSA-D / WBC-D
软爪

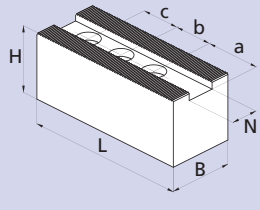

夹持范围

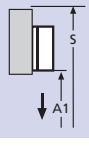

卡盘 BB-N-ES	400-140	470-191	500-205	500-230	600-275	630-325	850-375	1000-560
卡爪型号	WBSA-D 500	WBSA-D 500	WBSA-D 500	WBSA-D 500	WBSA-D 500	WBC-D 630	WBC 800	WBC-D 800
Id. No.	12075050	12075050	12075050	12075050	12075050	12076440	12078040	12078040
B	60	60	60	60	60	80	80	80
H	60	60	60	60	60	80	80	80
L	170	170	170	170	170	240	320	320
N	25.5	25.5	25.5	25.5	25.5	30	30	30
齿	3/32" x 90°	3/32" x 90°	3/32" x 90°	3/32" x 90°	3/32" x 90°	3/32" x 90°	3/32" x 90°	3/32" x 90°
a	69	69	69	69	69	110	165	165
b	38	38	38	38	38	50	60	60
c	38	38	38	38	38	50	60	60
kg/件	3.6	3.6	3.6	3.6	3.6	11	15	15
A_1	35-220	70-225	130-335	155-335	189-360	135-340	95-385	245-535
S	590	595	720	720	740	865	1060	1210

■卡爪
■T型块
■联接盘

BIG BORE®
BB-N-ES
英制齿

WBC-D, WBCL-D
软爪-加长型

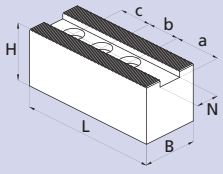

夹持范围

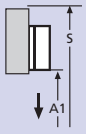

卡盘 BB-N-ES	400-140	470-191	500-205	500-230	600-275	630-325	850-375	1000-560
卡爪型号	WBC-D 502	WBC-D 502	WBC-D 502	WBC-D 502	WBC-D 502	WBC-D 800	WBCL-D 800	WBCL-D 800
Id. No./件	12075140	12075140	12075140	12075140	12075140	12078040	12079040	12079040
B	60	60	60	60	60	80	80	80
H	60	60	60	60	60	80	80	80
L	205	205	205	205	205	320	390	390
N	25.5	25.5	25.5	25.5	25.5	30	30	30
齿	3/32" x 90°	3/32" x 90°	3/32" x 90°	3/32" x 90°	3/32" x 90°	3/32" x 90°	3/32" x 90°	3/32" x 90°
a	104	104	104	104	104	165	230	230
b	38	38	38	38	38	60	60	60
c	38	38	38	38	38	60	60	60
kg	4.5	4.5	4.5	4.5	4.5	15	18	18
A1	-	0-150	60-275	85-275	119-290	25-210	25-255	115-405
S	-	595	720	720	740	895	1070	1220

NST
T型块

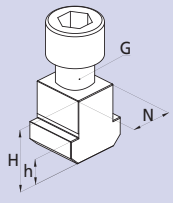

卡盘 BB-N-ES	400-140	470-191	500-205	500-230	600-275	630-325	850-375	1000-560
T型块型号	NST	NST	NST	NST	NST	NST	NST	NST
Id. No.	12065020	12065020	12065020	12065020	12065020	13063900	13063900	13063900
N	25.5	25.5	25.5	25.5	25.5	30	30	30
H	34	34	34	34	34	44	44	44
h	15	15	15	15	15	18	18	18
G	M 20	M 20	M 20	M 20	M 20	M 24	M24	M 24
螺钉 ISO 4762 12.9	M20 x 40	M20 x 40	M20 x 40	M20 x 40	M20 x 40	M24 x 60	M24 x 60	M24 x 60

主轴联接盘用于 BIG BORE 卡盘

ISO-A DIN 55026
主轴-联接盘

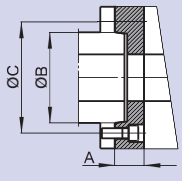

BB-N-ES		400-140/470-191			500-205/500-230			600-275			630-325			850-375		1000-560	
主轴端部		A8	A11	A15	A11	A15	A20	A11	A15	A20	A11	A15	A20	A15	A20	A15	A20
Id. No.		24184020	24114020	24124020	24115030	24125020	24175020	24116020	24126020	24176020	24116320	24126320	24176320	24128020	24178020	on request	
A	mm	40	40	40	40	40	40	40	40	40	50	50	50	50	50		
B	mm	139.719	196.869	285.775	196.869	285.775	412.775	196.869	285.775	412.775	196.869	285.775	412.775	285.775	412.775	265.775	412.775
C	mm	171.4	235	330.2	235	330.2	463.6	235	330.2	463.6	235	330.2	463.6	330.2	463.6	330.2	463.6

卡口式和凸轮锁紧主轴联接盘可根据要求定制

卡爪目录

询问或下载:
www.smw-autoblok.de

BIG BORE®
BB-SC

英制齿

前置式弹簧夹持动力卡盘
超大通孔 Ø 275 - 565 mm

- 卡盘尺寸 600 - 1020
- 弹簧夹紧
- 快速夹紧行程

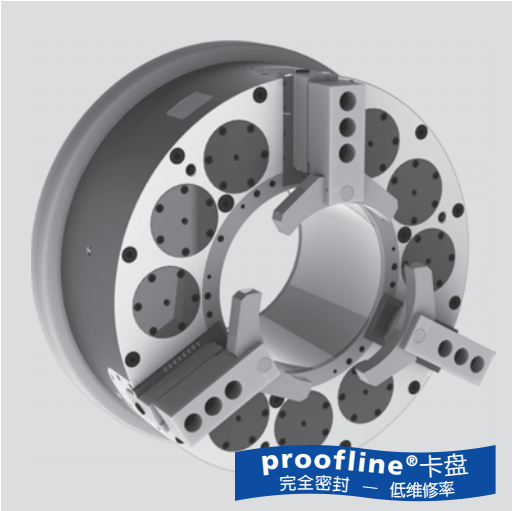

应用/客户利益

- 长管的端部加工/自定心夹持
- 长行程可用于清理破坏的管件
- 高生产效率/卡盘打开及夹紧时间<3 s
- 低维修率 = 高机器利用率
- 部分打开分步模式/夹紧垫补
- 可充分利用主轴孔

技术特点

- 自定心夹持，9/6/3弹簧组件
- 封装弹簧组件
- 通过内置油缸打开
- 持久性润滑脂润滑及恒定夹持力
- 分步模式打开/夹紧垫补
- 具有快速及夹紧行程的长卡爪行程
- 低气体消耗
- 行程控制
- **proofline® 卡盘** = 完全密封 – 低维修率

标准配置

卡盘带安装螺钉
1 套软爪
1 套T型块和螺钉

订货示例

Big Bore SC 850-395
Id. No. 053350

附件

气体控制器 AC-SC

可靠的原则：靠弹簧组件夹紧/通过气缸打开

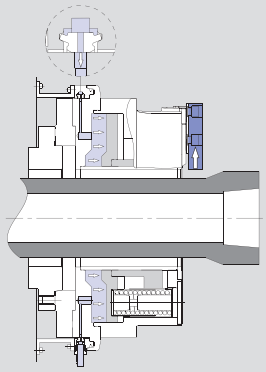

图 1
卡盘张开（只能在主轴停止时进行）
在气体压力下，profile密封圈径向变形，紧压在卡盘体上，汽缸室充满压力气体，活塞压缩弹簧将卡爪张开.

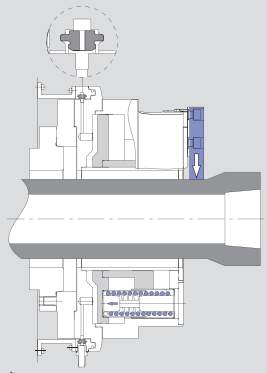

图 2
卡盘夹紧
SMW profile 密封圈由于弹力的作用不再与卡盘体接触，弹簧松开并通过楔形块将弹力传递到卡爪上，卡爪夹紧工件，主轴可以旋转.

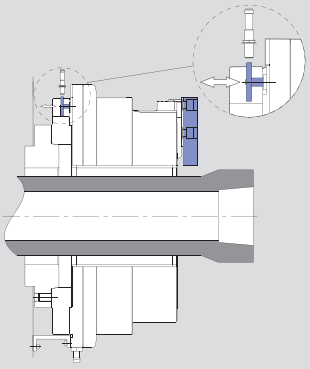

图 3
行程控制.
卡爪的位置可以通过一个机械凸轮被1或2个接近开关来监测。

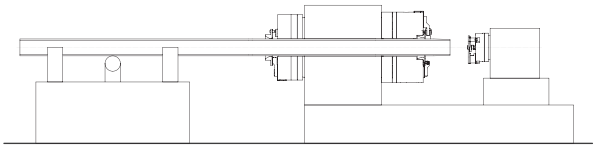

使用前后双卡盘加工管子

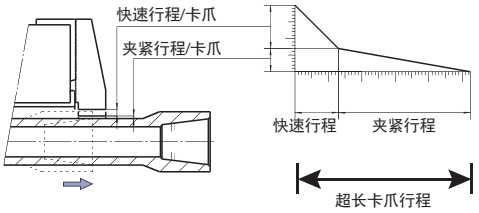

技术参数

SMW-AUTOBLOK 型号		BB-SC 600-275			BB-SC 850-395			BB-SC 1020-565		
Id. No.		053540			053350			053570		
卡盘通孔	mm (inch)	275 (10.83”)			395 (15.55”)			565 (22.24”)		
每个卡爪总行程	mm (inch)	25.4 (1”)			27 (1.06”)			27 (1.06”)		
每个卡爪快速行程*	mm (inch)	16.9 (0.67”)			15 (0.59”)			15 (0.59”)		
每个卡爪夹紧行程	mm (inch)	8.5 (0.33”)			12 (0.47”)			12 (0.47”)		
工作压力 9 弹簧	bar (psi)	5 (73)			5 (73)			5 (73)		
最大夹紧力 3/6/9 弹簧	kN (lbf)	50 (11240)	100 (22480)	150 (33721)	57 (12814)	113 (25403)	170 (38218)	57 (12814)	113 (25403)	170 (38218)
最高转速	r.p.m.	1000			700			420		
气体消耗量 5 bar (73 psi)	L	60			115			139		
重量 (不含卡爪)	kg (lbs)	510 (1124)			930 (2050)			1260 (2779)		
转动惯量	kg·m²	34			101			223		

* 不能用于夹紧

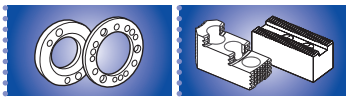

SMW-AUTOBLOK 335

SMW-AUTOBLOK 332

BIG BORE®
BB-SC

英制齿

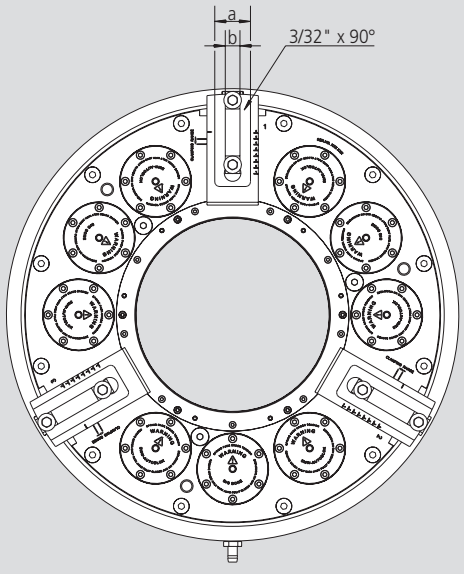

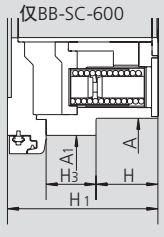

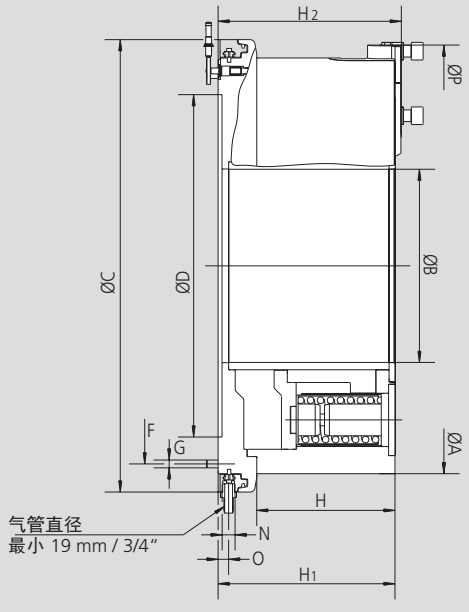

弹簧全装时，卡盘张开压力
最小 5 bar (73 psi), 最大 8 bar (116 psi)

保留技术更改
如需要更详细信息，请索取客户图纸

SMW-AUTOBLOK 型号			BB-SC 600-275	BB-SC 850-395	BB-SC 1020-565
安装型式			Z520	Z700	Z870
	A	mm	605	850	1020
(BB-SC-600-275)	A1	mm	675	-	-
通孔	B	mm	275	395	565
	C	mm	750	925	1095
	D H6	mm	520	700	870
	F	mm	640	810	980
	G		M12 (12x)	M16 (12x)	M16 (12x)
	H		126.7	282.5	282.5
	H1		307.5	361.5	361.5
	H2		320.5	374.5	374.5
(BB-SC-600-275)	H3		102	-	-
	N		G 3/4"	G 3/4"	G 3/4"
	O		21.5	21.5	21.5
最大摆动	P		655.8	902.8	1074
	a		58	73	73
	b		25.5	30	30
快速行程		mm	16.9	15	15
夹紧行程		mm	8.5	12	12
总夹紧行程		mm	25.4	27	27

主轴–联接盘

主轴–联接盘
ISO-A DIN 55026

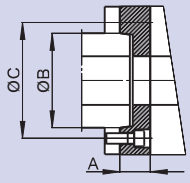

BB-SC	600-275			850-395		1020-565		
主轴端部	A11	A15	A20	A15	A20	A15	A20	A28
Id. No.	on request	053590	053591	053362	053358	on request	053595	053596

夹紧管子用

BIG BORE 2G 卡盘

BB-EXL2G
BB-AZ2G
BB-FZA2G
BB-EXL-SC2G

BIG BORE BB-N-EXL2G

- 自定心
- 超长卡爪行程
- 卡爪微动

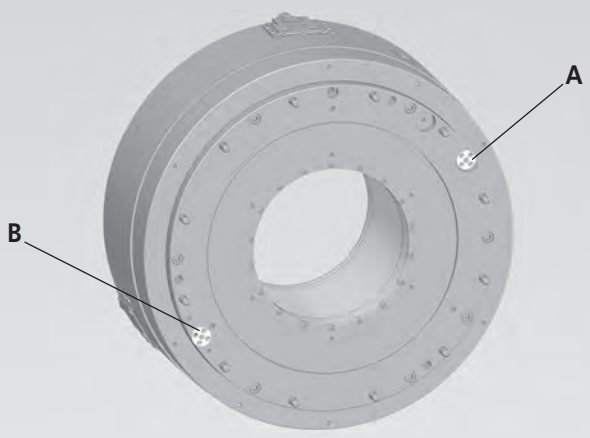

安全特性:
A: 压力控制
B: 行程控制

BIG BORE BB-AZ2G

- 自定心或补偿
- 超长卡爪行程

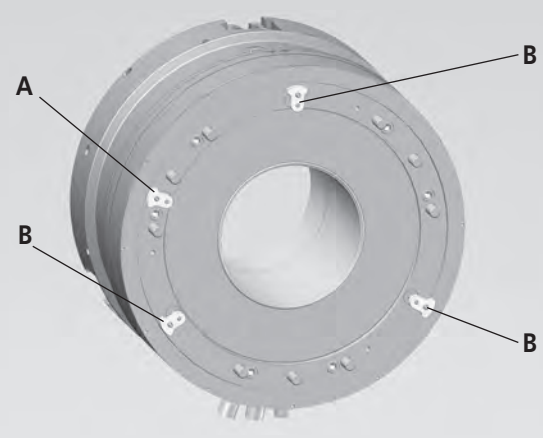

安全特性:
A: 压力控制
B: 每个卡爪单独行程控制

BIG BORE BB-FZA2G

- 6 爪顺序卡盘
  (3 定心爪 - 3 补偿爪)
- 超长卡爪行程 (径向和轴向)

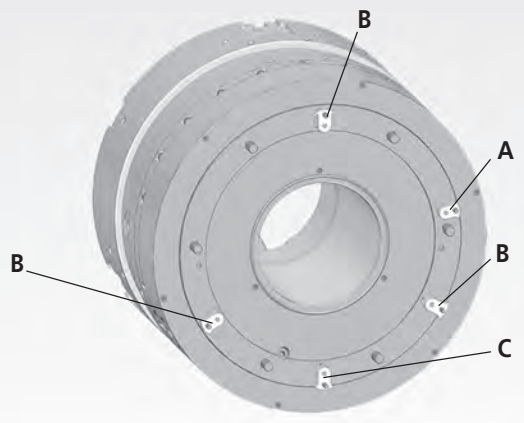

安全特性:
A: 压力控制用于补偿爪
B: 每个补偿爪单独行程控制
C: 压力控制用于可伸缩的定心爪

所有 2G 卡盘

- 超长卡爪行程
  → 管子与卡爪之间具有超大间隙

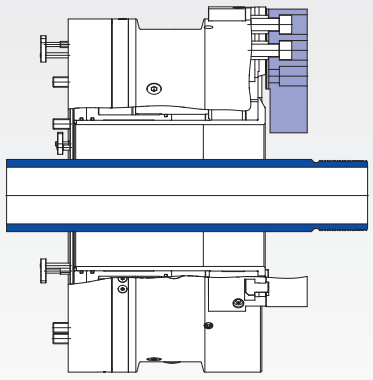

超长卡爪行程用于:
- 管子的安全装载, 不会碰击卡爪
- 螺纹管的安全卸载不损伤已加工的螺纹

夹具术语

超长卡爪行程: 超长的卡爪行程是大孔径2G卡盘基爪的长径向运动。它是完全可用的夹紧卡爪行程或快速行程和夹紧行程的组合。
超长卡爪行程允许管子的安全装载与卸载

每个卡爪单独行程控制: 在补偿夹紧模式下，大孔径2G卡盘的3个卡爪做不同的径向运动，对被夹紧的未对准的管子进行补偿。单个中心卡爪的行程是不能被检测到的，如果卡爪行程在其中一个基爪的底部，但不能保持管子在要求的位置。

每个卡爪单独行程控制可以确保3个卡爪具有正确的夹紧行程和夹紧管子的安全性和精度。该信号由接近开关控制，并通过空气控制单元进行监测。

行程控制用于可伸缩卡爪: 6爪顺序大孔径卡盘FZA2G，定心爪仅用于在静态模式下管子加工区域对准机床的中心线。当补偿爪夹紧，管子的位置将被保持，然后将定心爪缩回，以允许在该中心区域中加工螺纹。为了确保定心爪缩回和加工过程中不与螺纹工具干扰，定心爪的缩回位置通过接近开关的行程控制系统进行监测。

压力控制： 当加工管子时，由空气压力产生的夹紧力是通过内置安全阀系统来保持的。
如果夹紧力下降，内置的**压力控制**阀将检测到压力下降，并通过接近开关发出报警信号。所有的大孔径2G卡盘都有这样的压力控制阀作为标准功能。

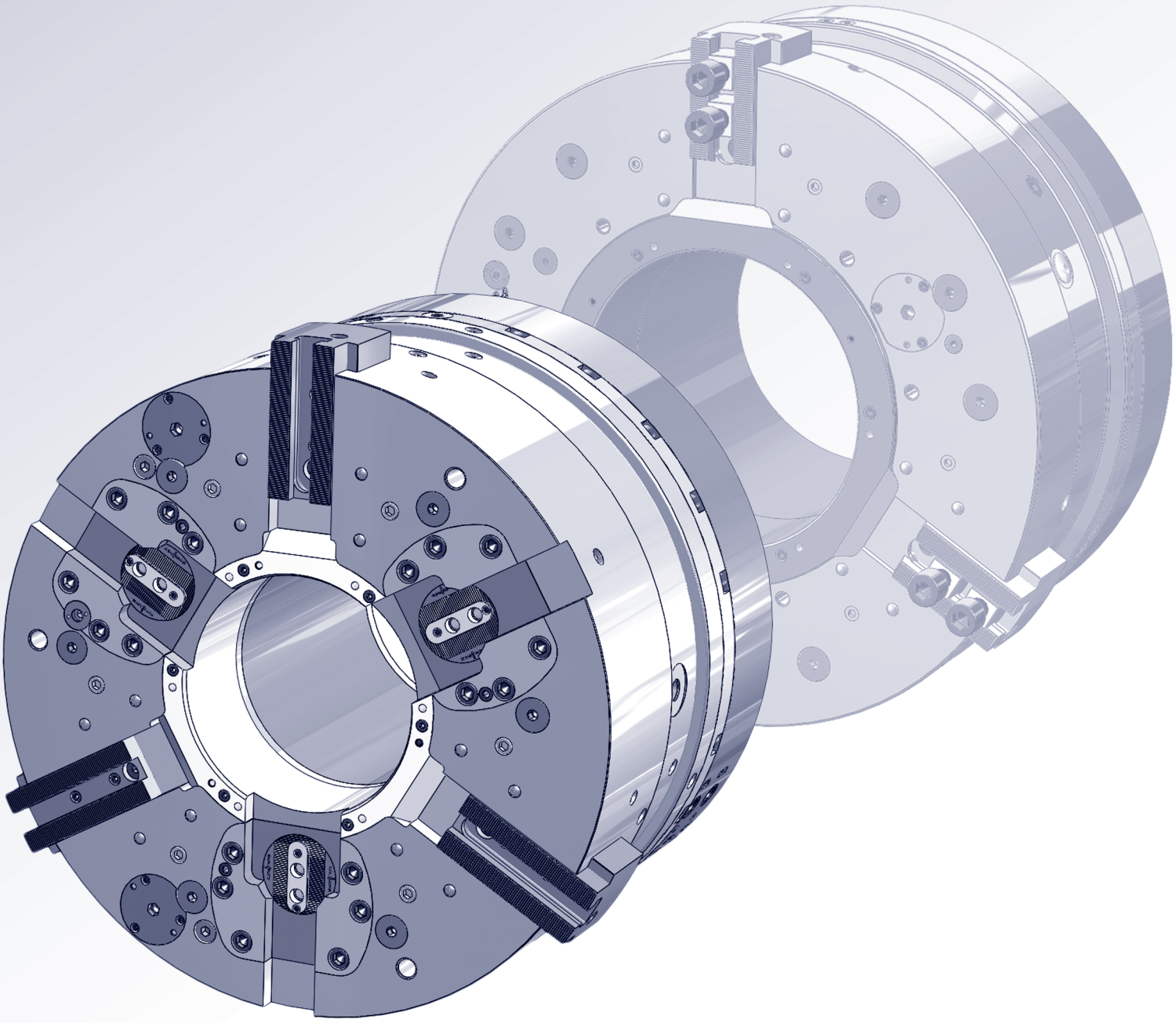

BIG BORE® BB-EXL2G

英制齿

前置式气动动力卡盘 超大通孔 Ø 191 - 390 mm

- 卡盘尺寸 510 - 900
- 3 爪
- 超长卡爪行程

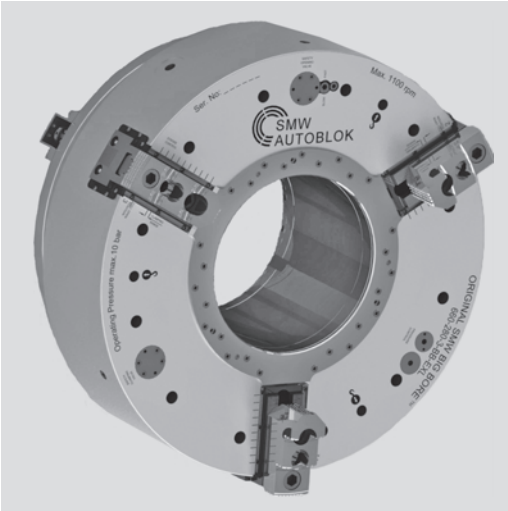

应用/客户利益

- 用于完成长管件的加工
- 快速行程及夹紧行程可缩短装夹时间
- 可以充分利用主轴孔

技术特点

- 适合于卡爪点动模式
- 外夹内置气缸型气动动力卡盘
- 在主轴停止时，空气通过配气环和SMW-profile密封圈供给
- 在加工期间，卡盘通过一个双单向阀(气控单向阀)保压
- 卡紧力通过一个安全控制系统被持续的检测(只适用于外卡)
- 夹紧行程控制(不能在快速行程内夹紧工件)监测
- 超长卡爪行程 (总计 1 1/2")

标准配置

3 爪卡盘
2 个弯头 G 1/2"
12 个安装螺钉
3 个吊环, 1 套T型块和螺钉
1 套软爪
无配气环支架

订货示例

Big Bore BB-EXL2G 660/Z450

附件

控制单元 AC-BB/AC-XN
(见350-353页)

SMW发明的原理: 空气通过配气环和SMW-profile密封圈供给

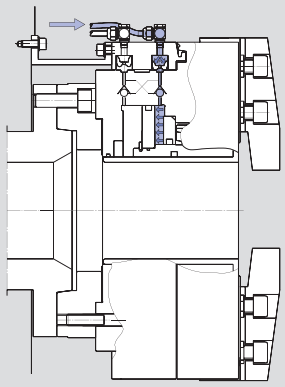

图 1
松开/夹紧运动(只能在主轴停止时进行). 在气体压力作用下，profile密封圈径向变形，紧压卡盘体实现密封作用，接着压力气体向气缸内充气. 当夹紧压力达到后，停止供气，双单向阀(气控单向阀)关闭.

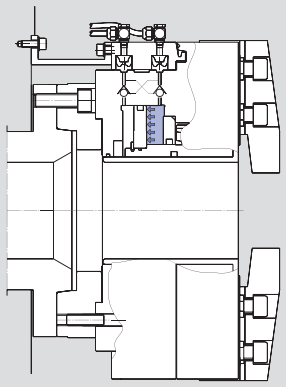

图 2
SMW-profile密封圈弹起到膨胀位置，不再与卡盘体接触.
夹紧力通过双单向阀(气控单向阀)保持。卡盘可以开始旋转.

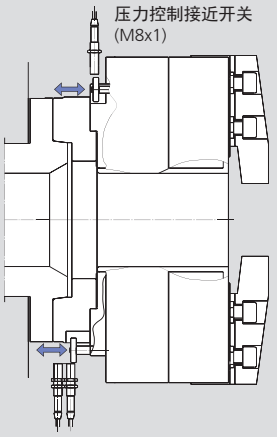

图 3
安全压力控制: 如果压力低于预先设定的安全级别时，开关环移动到接近开关区域，发送警报信号.
卡爪行程控制: 如果被夹紧的零件不在卡爪行程的正确位置，开关环移动到接近开关的区域发送警报信号.

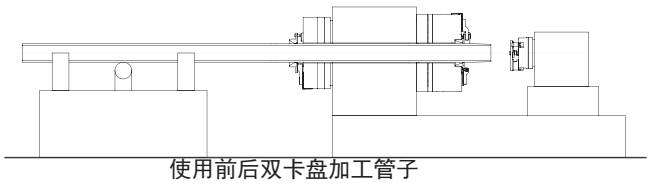

使用前后双卡盘加工管子

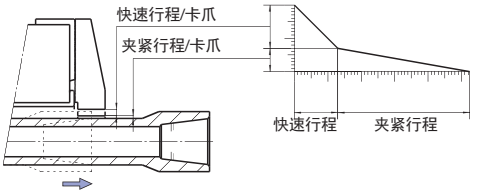

技术参数

SMW-AUTOBLOK 型号		BB-EXL2G 510-191	BB-EXL2G 660-280	BB-EXL2G 900-390
Id. No.		77784553	77784566	77784588
通孔直径	mm (inch)	191 (7.52")	280 (11.02")	390 (15.35")
每个卡爪总行程	mm (inch)	38.5 (1.52")	38.5 (1.52")	38.5 (1.52")
每个卡爪快速行程*	mm (inch)	30 (1.18")	30 (1.18")	30 (1.18")
每个卡爪夹紧行程	mm (inch)	8.5 (0.33")	8.5 (0.33")	8.5 (0.33")
工作压力 最小/最大	bar (psi)	2 / 10 (29 / 145)	2 / 10 (29 / 145)	2 / 10 (29 / 145)
活塞面积	cm^2	760	1300	1800
夹紧力 6 bar (87 psi)	kN (lbf)	115 (25853)	195 (43838)	270 (60698)
最高转速	r.p.m.	1300	1100	750
气体消耗量/卡爪行程 6 bar (87 psi)	L	37	58	78
重量 (不含卡爪)	kg (lbs)	260 (573)	470 (1036)	950 (2094)
转动惯量	$kg \cdot m^2$	10	30.4	112

* 不能用于夹紧

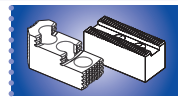

SMW-AUTOBLOK
340

BIG BORE® BB-EXL2G

英制齿

卡爪位置: 外夹松开位置

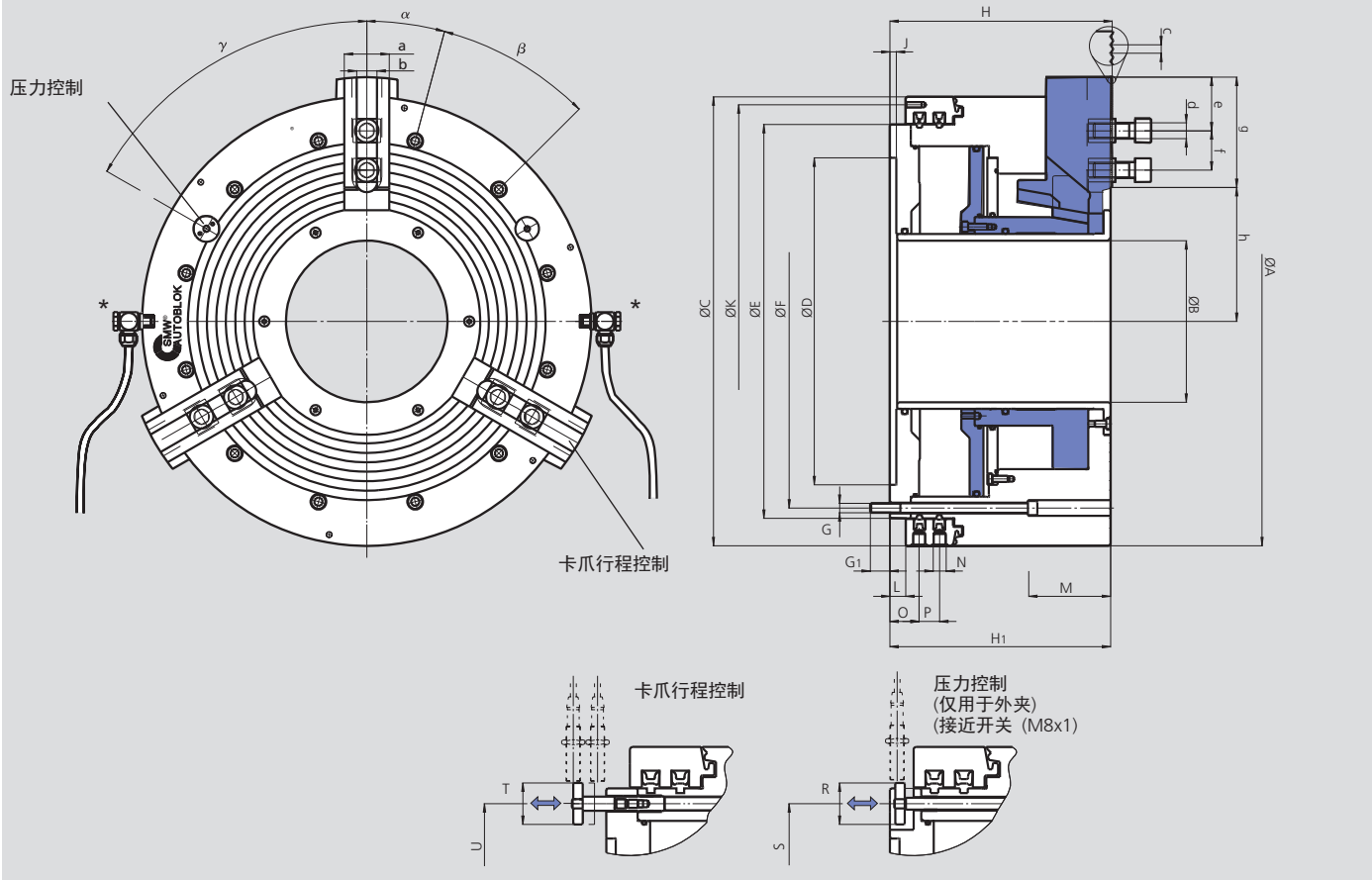

保留技术更改
如需要更详细信息，请索取客户图纸

SMW-AUTOBLOK 型号			BB-EXL2G 510-191	BB-EXL2G 660-280	BB-EXL2G 900-390
安装型式			Z310	Z450	Z700
	A	mm	520	673	900
	B	mm	191	280	390
	C	mm	520	665	852
	D H6	mm	310	450	700
	E	mm	446	585	775
安装螺钉位置	F	mm	414	558	745
	G	mm	M12	M12	M16
	G1	mm	25	25	29
	H	mm	277	292	323
	H1	mm	270	285	314
	J	mm	8	8	8
螺纹孔位置 6 x M8	K	mm	500	640	830
	L	mm	25	25	33
	M	mm	115	110	143
气动接口	N	inch	G 1/2"	G 1/2"	G 1/2"
	O	mm	46.5	46	54.5
	P	mm	36	36	33
	R	mm	35	35	35
	S	mm	414	554	745
	T	mm	35	35	35
	U	mm	414	554	745
	a	mm	57	62	75
	b	mm	25.5	25.5	30
齿	c	inch	3/32" x 90°	3/32" x 90°	3/32" x 90°
螺钉 ISO 4762 12.9	d	mm	M20	M20	M24
最小	e	mm	15	15	18
T型块间距 最小/最大	f	mm	30 / 84	30 / 107	36 / 150
齿长	g	mm	110	142	194
最小/最大	h	mm	151.5 / 190	199.5 / 238	262 / 300.5
	α	deg.	20	15	15
	β	deg.	9 x 40	12 x 30	12 x 30
(压力控制)	γ	deg.	83	60	60

BIG BORE® BB-EXL2G

英制齿

■卡爪
■T型块

MHB-D
可反装硬爪

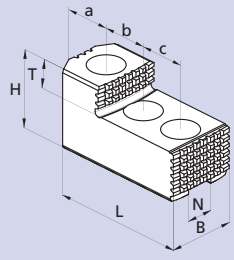

夹持范围

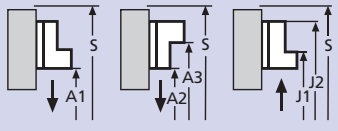

卡盘 BB-EXL2G	510-191	660-280	900-390
卡爪型号	MHB-D 500	MHB-D 500	MHB-D 800
Id. No.	12084546	12084546	12088046
B	60	60	75
H	75	75	85
L	140	140	220
T	2 x 19	2 x 19	30
N	25.5	25.5	30
齿	3/32" x 90°	3/32" x 90°	3/32" x 90°
a	46	46	51
b	38	38	62
c	38	38	62
kg/套	6.6	6.6	19.5
A1			
A2			
A3			
J1			
J2			
S			

GAB
硬爪

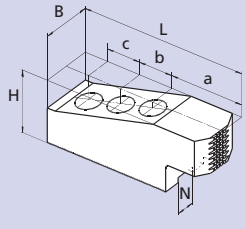

夹持范围

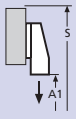

卡盘 BB-EXL2G	510-191	660-280	900-390
卡爪型号	GAB 500*	GAB 660	GAB 800
Id. No.	12085146	12086646	12089046
B	55	55	75
H	73	73	82
L	195	255	320
N	25.5	25.5	30
齿	3/32" x 90°	3/32" x 90°	3/32" x 90°
a	96	156	165
b	38	38	60
c	38	38	60
kg/套	16.5	26.7	40.5
A1			
S			

WBSA-D / WBC-D
软爪

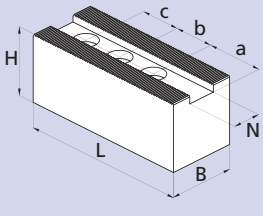

夹持范围

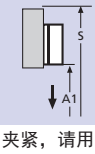

卡盘 BB-EXL2G	510-191	660-280	900-390
卡爪型号	WBSA-D 500	WBSA-D 500	WBC 800
Id. No.	12075050	12075050	12078040
B	60	60	80
H	60	60	80
L	170	170	320
N	25.5	25.5	30
齿	3/32" x 90°	3/32" x 90°	3/32" x 90°
a	69	69	165
b	38	38	60
c	38	38	60
kg/件	3.6	3.6	15
A1			
S			

* 对于小直径的夹紧，请用 GAB-660.

卡爪目录

询问或下载：
www.smw-autoblok.de

BIG BORE® BB-EXL2G

英制齿

WBC-D, WBCL-D
软爪-加长型

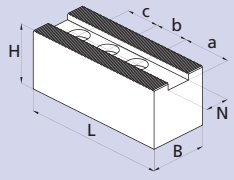

夹持范围

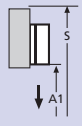

卡盘 BB-EXL2G	510-191	660-280	900-390
卡爪型号	WBC-D 502	WBC-D 502	WBCL-D 800
Id. No.	12075140	12075140	12079040
B	60	60	80
H	60	60	80
L	205	205	390
N	25.5	25.5	30
齿	3/32" x 90°	3/32" x 90°	3/32" x 90°
a	104	104	230
b	38	38	60
c	38	38	60
kg	4.5	4.5	18
A1			
S			

NST
T型块

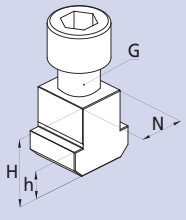

卡盘 BB-EXL2G	510-191	660-280	900-390
T型块型号	NST	NST	NST
Id. No.	12065020	12065020	13063900
N	25.5	25.5	30
H	34	34	44
h	15	15	18
G	M 20	M 20	M24
螺钉 ISO 4762 12.9	M20 x 40	M20 x 40	M24 x 60

主轴-联接盘用于 BIG BORE BB-EXL2G 卡盘

ISO-A DIN 55026
主轴-联接盘

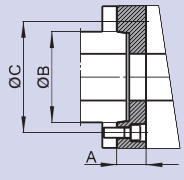

BB-EXL2G	510-191			660-280			900-390	
主轴端部	A11	A15	A20	A11	A15	A20	A15	A20
Id. No.	24115120	24125120	24175120	24116620	24126620	24176620	24128020	24178020

卡口式和凸轮锁紧主轴联接盘可根据要求定制

卡爪目录

询问或下载:
www.smw-autoblok.de

BIG BORE®
BB-AZ2G

英制齿

前置式气动动力卡盘
超大通孔 Ø 275 - 560 mm

- 卡盘尺寸 685 - 1000
- 自定心或补偿夹紧
- 超长快速夹紧行程卡盘–3爪

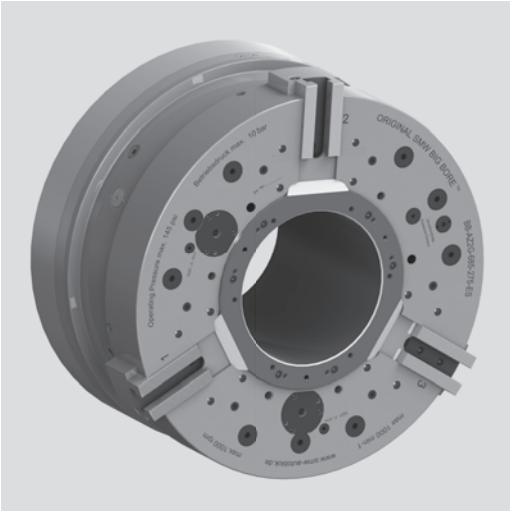

应用/客户利益

- 用于完成直或弯管的加工
- 采用可伸缩定心卡盘，可自定心夹紧管子或用径向补偿爪夹紧弯管
- 可以充分利用主轴孔
- 行程控制每个卡爪
- 超长快速夹紧行程 (总计 1 1/2“)
- 压力控制

技术特点

- 外夹内置气缸型气动动力卡盘用于自定心或补偿夹紧
- 在主轴停止时，空气通过配气环和SMW-profile密封圈供给
- 在加工期间，卡盘通过一个双单向阀 (气控单向阀) 保压
- 快速夹紧行程
- 仅用于外夹

标准配置

卡盘带安装螺钉
1 套T型块和螺钉

订货示例

Big Bore BB-AZ2G 685-275- A15

自定心夹紧

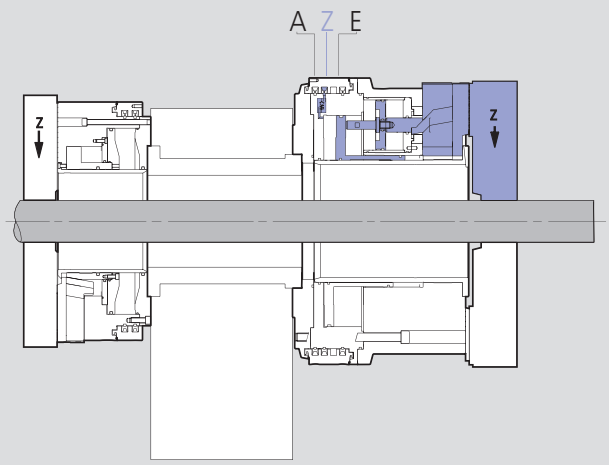

补偿夹紧

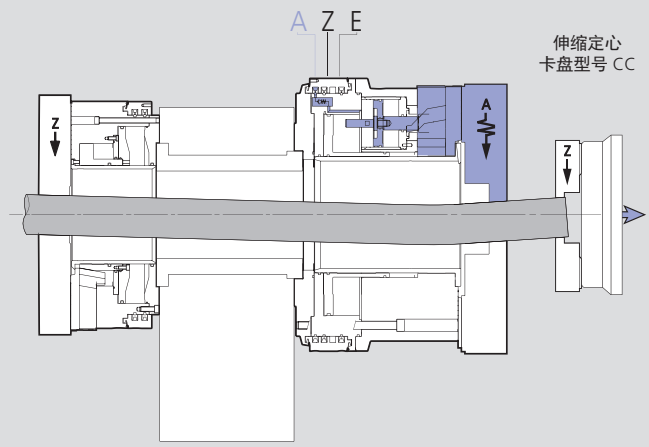

技术参数

SMW-AUTOBLOK 型号		BB-AZ2G 685-275	BB-AZ2G 740-330	BB-AZ2G 800-390	BB-AZ2G 1000-560
通孔直径	mm (inch)	275 (10.83“)	330 (13“)	390 (15.35“)	560 (22.05“)
每个卡爪总行程	mm (inch)	38.1 (1 1/2“)	38.1 (1 1/2“)	38.1 (1 1/2“)	38.1 (1 1/2“)
每个卡爪快速行程*	mm (inch)	28.7 (1.13“)	28.7 (1.13“)	28.7 (1.13“)	28.7 (1.13“)
每个卡爪夹紧行程	mm (inch)	9.4 (0.37“)	9.4 (0.37“)	9.4 (0.37“)	9.4 (0.37“)
工作压力 最小/最大	bar (psi)	2 / 10 (29 / 145)	2 / 10 (29 / 145)	2 / 10 (29 / 145)	2 / 10 (29 / 145)
活塞面积	cm^2	1333	1344	1505	1570
夹紧力 6 bar 自定心	kN (lbf)	160 (35969)	160 (35969)	180 (40466)	180 (40466)
夹紧力 6 bar 补偿式	kN (lbf)	90 (20233)	90 (20233)	90 (20233)	90 (20233)
最高转速	r.p.m.	1000	850	750	500
气体消耗量/卡爪行程 6 bar					
定心	L	57	57	63	66
补偿	L	72	71	76	76
打开	L	27	27	27	27
重量 (不含卡爪)	kg (lbs)	800 (1764)	875 (1929)	1000 (2204)	1420 (3131)
转动惯量	$kg \cdot m^2$	51.5	68.4	90.5	221.4
补偿行程	mm (inch)	± 3.5 (0.14“)	± 3.5 (0.14“)	± 3.5 (0.14“)	± 3.5 (0.14“)

* 不能用于夹紧

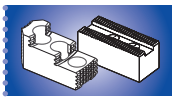

SMW-AUTOBLOK
332

BIG BORE®
BB-AZ2G

主要尺寸和技术参数

英制齿

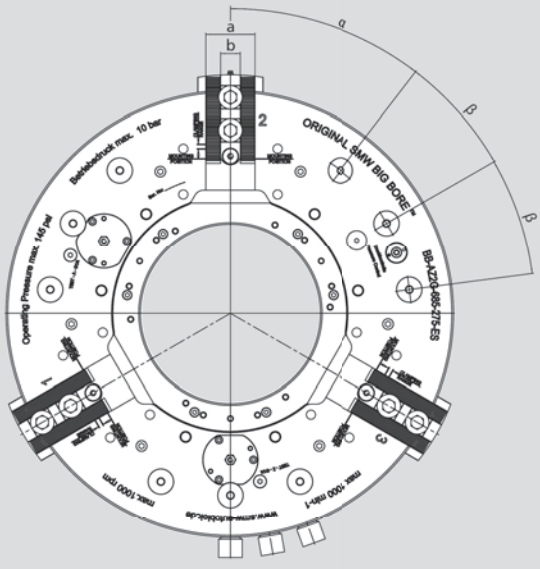

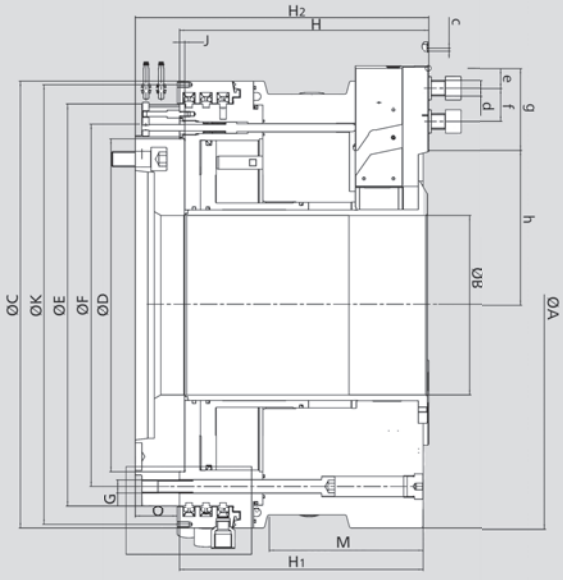

BB-AZ2G 1000-560

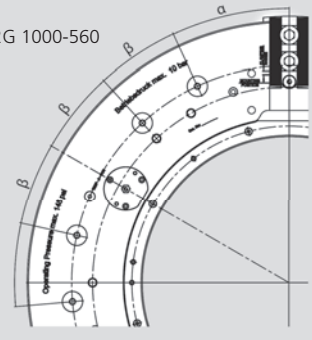

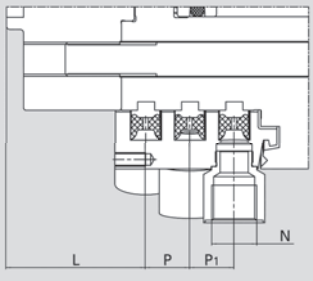

保留技术更改
如需要更详细信息，请索取客户图纸

SMW-AUTOBLOK 型号			BB-AZ2G 685-275	BB-AZ2G 740-330	BB-AZ2G 800-390	BB-AZ2G 1000-560
Id. No.			054198	054308	054199	054230
安装型式			A20	A20	A20	A28
卡盘直径	A	mm	685	740	800	1000
通孔	B	mm	275	330	390	560
	C	mm	685	740	775	970
	D H6	mm	510	510	590	590
	E	mm	615	669	705	705
安装螺钉位置	F	mm	555	610	640	640
	G	mm	M20	M20	M20	M20
	H	mm	380.5	380.5	380.5	380.5
	H1	mm	372	372	379	375.5
卡盘高度	H2	mm	448	448	448	448
	J	mm	8	8	8	8
螺纹孔位置 12 x M8	K	mm	674	729	755	950
	L	mm	82	82	82	82
	M	mm	235	n.a.	n.a.	n.a.
空气软管接口	N	inch	G 3/4"	G 3/4"	G 3/4"	G 3/4"
	O	mm	64	64	60.5	64
	P	mm	26	26	26	26
	P1	mm	26	26	26	26
	a	mm	75	75	75	75
	b	mm	30	30	30	30
齿	c	inch	3/32" x 90°	3/32" x 90°	3/32" x 90°	3/32" x 90°
螺钉 ISO 4762 12.9	d	mm	M24	M24	M24	M24
最小	e	mm	25	25	25	25
T型块间距 最小/最大	f	mm	36 / 88	36 / 88	36 / 88	36 / 88
齿长	g	mm	125	125	125	125
最小/最大	h	mm	199 / 237.1	227.8 / 265.9	258.3 / 295.4	340.2 / 378.3
	α	deg.	37.5	37.5	37.5	25.0
	β	deg.	22.5	22.5	22.5	17.5

BIG BORE®
BB-FZA2G

英制齿

前置式气动6-爪顺序卡盘
超大通孔 Ø 275 - 390 mm

■卡盘尺寸 740 - 920
■3 个集成定心卡爪和 3 个补偿卡爪

应用/客户利益

- 定心爪具有超长的轴向和径向行程
- 加工管螺纹时的轴向定心位置可调
- 补偿卡爪具有超长快速夹紧行程（总计 1 1/2 “ ）
- 行程控制用于定心爪
- 行程控制用于每个补偿卡爪
- 压力控制

技术特点

- 3+3爪气动卡盘带有3个集成定心卡爪和3个补偿卡爪
- 集成定心卡爪轴向移动至管件需车螺纹处定心
- 仅用于外夹
- 全自动可编程
- 超长卡爪行程
- 可以通过定心爪的径向位置来调整轴向定心位置

带定心爪卡盘切削弯管:

1

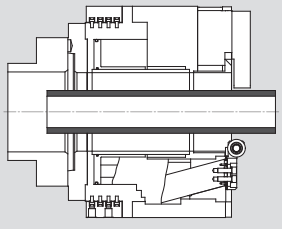

卡盘打开，装载管件

2

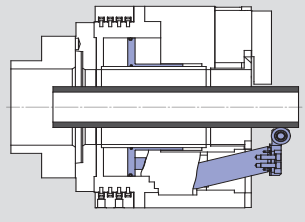

定心爪轴向伸出，在管件需车螺纹处定心

3

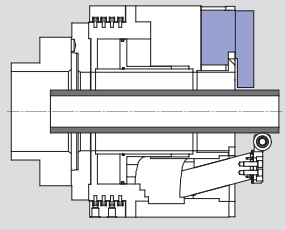

补偿爪在中心位置夹持管件

4

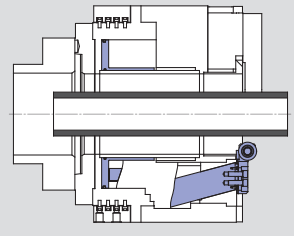

定心爪张开并退回卡盘体，管件即可开始进行加工

轴向定心位置可调

通过改变卡爪的径向位置，可改变轴向定心位置
轴向定心位置取决于卡爪的径向调整

A 短行程 (a)

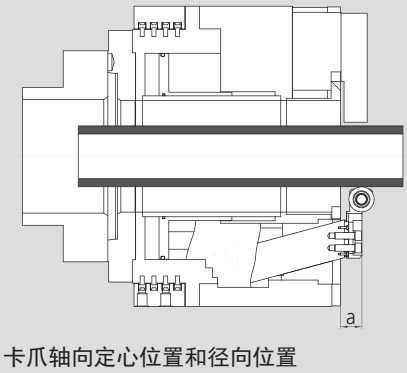

卡爪轴向定心位置和径向位置

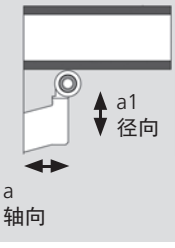

B 中间行程 (b)

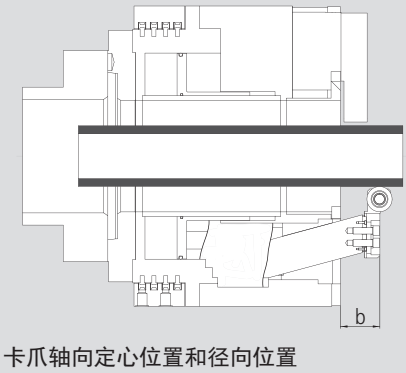

卡爪轴向定心位置和径向位置

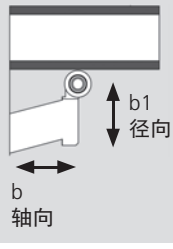

C 最大行程 (c)

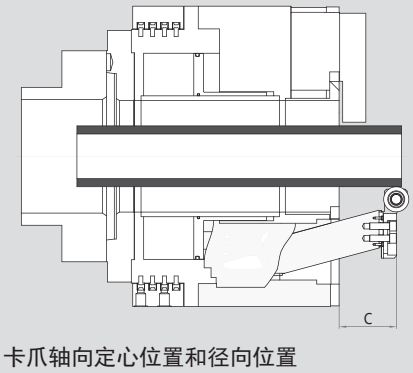

卡爪轴向定心位置和径向位置

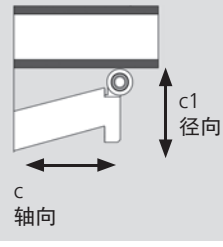

BIG BORE®
BB-FZA2G

英制齿

■主要尺寸和技术参数

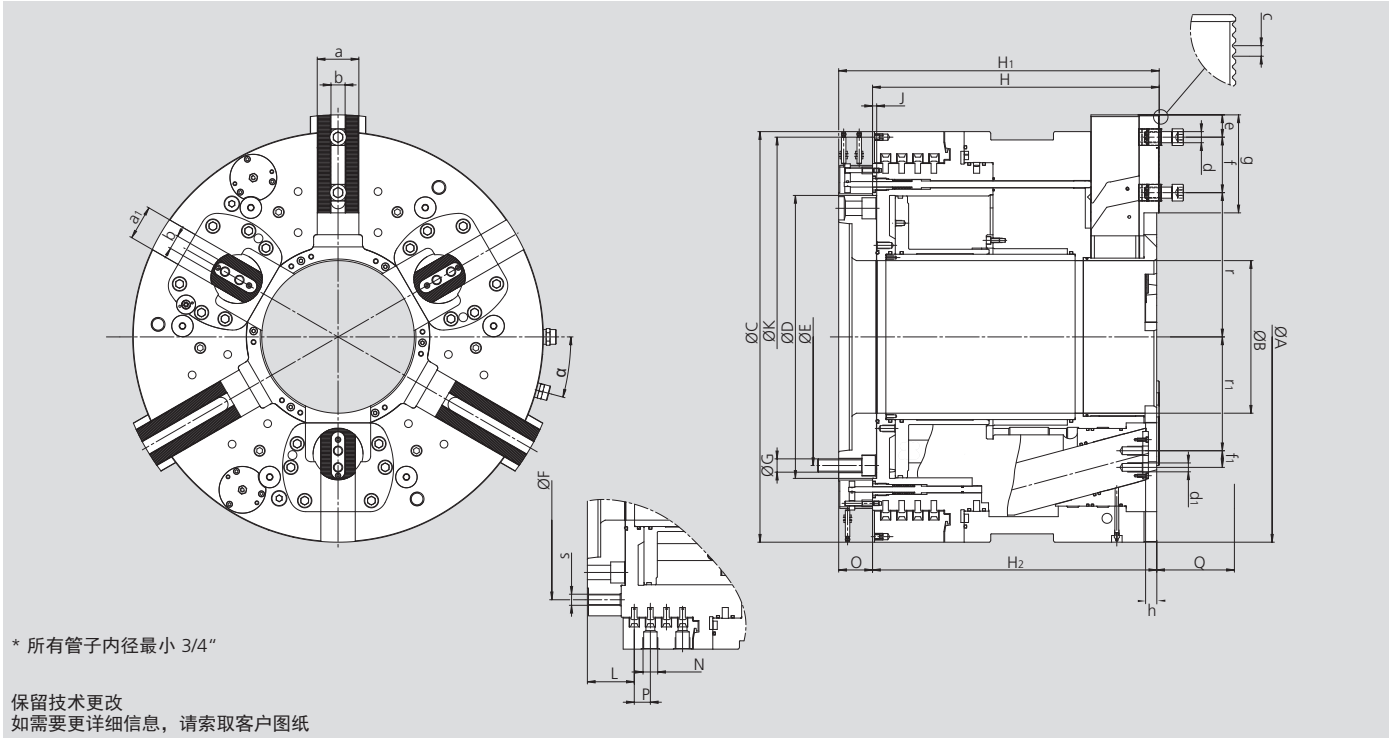

* 所有管子内径最小 3/4"

保留技术更改
如需要更详细信息，请索取客户图纸

SMW-AUTOBLOK 型号			BB-FZA2G 740-275-A20	BB-FZA2G 800-330-A20	BB-FZA2G 920-390-A20
Id. No.			**054159**	**054300**	**054228**
卡盘直径	**A**	mm	740	800	920
通孔	**B**	mm	275	330	390
	C	mm	740	800	920
	D	mm	510	510	550
	E	mm	463.6	463.6	463,5
	F	mm	562	615	724
	G	mm	M24	M24	M24
	H	mm	516.5	516.5	546.5
卡盘高度	**H1**	mm	577.5	577.5	607.5
	H2	mm	512	512	542
	J	mm	7.5	7.5	7.5
	K	mm	720 / 6 x M8	780 / 6 x M8	890 / 6 x M8
	L	mm	84.5	84.5	86.5
空气软管接口	**N**	inch	G 3/4"	G3/4"	G 3/4"
	O	mm	61	61	61
	P	mm	3x29	3x29	3x31
定心爪轴向行程	**Q**	mm	140	140	160
	a	mm	75	75	75
	a1	mm	62	62	62
	b	mm	25.5 H7	25.5 H7	25.5 H7
	c	inch	3/32" x 90°	3/32" x 90°	3/32" x 90°
卡爪安装螺钉	**d**	mm	M20	M20	M20
卡爪安装螺钉	**d1**	mm	M16	M16	M16
最小	**e**	mm	30	30	30
最大	**f**	mm	100	100	135
	f1	mm	30	30	30
	g	mm	176.6	176.6	190
齿到卡盘表面的距离	**h**	mm	19	19	19
	r	mm	260	287.5	321
	r1	mm	205.2	232.7	270.3
	s	mm	M20	M20	M24
	α	deg.	15	15	15
最高转速		r.p.m.	900	750	600
补偿爪夹紧力 6 bar		kN (lbf)	83 (18660)	83 (18660)	137 (30799)
定心爪夹紧力 6 bar		kN (lbf)	100 (22481)	114 (25628)	102 (22930)
补偿爪总卡爪行程		mm (inch)	38.1 (1 1/2")	38.1 (1 1/2")	38.1 (1 1/2")
快速行程		mm (inch)	27.2 (1.07")	27.2 (1.07")	27.2 (1.07")
夹紧行程		mm (inch)	10.9 (0.43")	10.9 (0.43")	10.9 (0.43")
定心爪卡爪行程 最大		mm (inch)	37.5 (1.48")	37.5 (1.48")	42.7 (1.68")
气体消耗量–定心 6 bar (87psi) 最大		L	92	92	142
气体消耗量–补偿 6 bar (87psi) 最大		L	30	30	54
重量 (不含卡爪)		kg (lbs)	1140 (2513)	1350 (2976)	1850 (4079)
工作压力 最小/最大		bar (psi)	2 / 8 (29 / 116)	2 / 8 (29 / 116)	2 / 8 (29 / 116)
转动惯量		kg·m²	88	121	230

BIG BORE®
BB-EXL-SC2G

英制齿

前置式弹簧夹持气动卡盘
超大通孔 Ø 191 - 390 mm

- 卡盘尺寸 510 - 900
- 气弹簧夹紧
- 超长快速夹紧行程

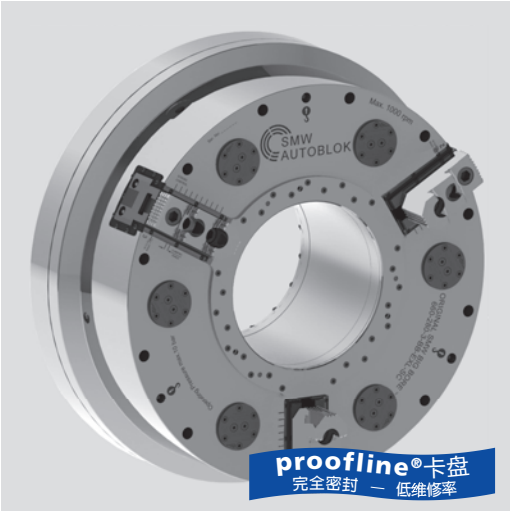

应用/客户利益

- 长管的端部加工/自定心夹持
- 高生产效率/卡盘打开及夹紧时间<3 s
- 低维修率 = 高机器利用率
- 部分打开分步模式/夹紧垫补
- 可充分利用主轴孔

技术特点

- 自定心夹持，9/6/3弹簧组件
- 通过内置油缸打开
- 持久性润滑脂润滑及恒定夹持力
- 具有快速及夹紧行程的长卡爪行程
- 低气体消耗
- 行程控制
- **proofline® 卡盘** = 完全密封 – 低维修率

标准配置

卡盘带安装螺钉
1 套软爪
1 套T型块和螺钉

订货示例

Big Bore BB-EXL-SC2G 900-390
Id. No. 77784388

附件

气体控制器

可靠的原则: 靠弹簧组件夹紧/通过气缸打开

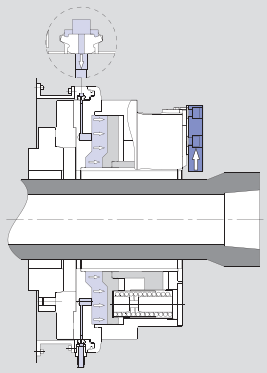

图 1
卡盘张开（只能在主轴停止时进行）
在气体压力下，profile密封圈径向变形，紧压在卡盘体上，汽缸室充满压力气体，活塞压缩弹簧将卡爪张开.

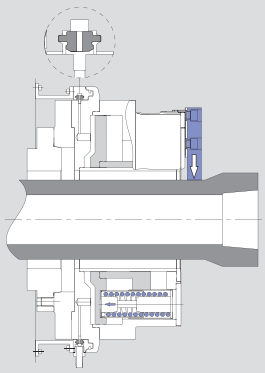

图 2
SMW profile密封圈由于弹力的作用不再与卡盘体接触，弹簧松开并通过楔形块将弹力传递到卡爪上，卡爪夹紧工件，主轴可以旋转.

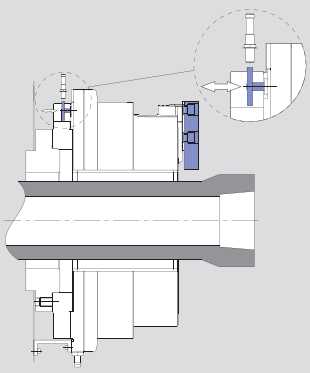

图 3
行程控制.
卡爪的位置可以通过一个机械凸轮被1或2个接近开关来监测。

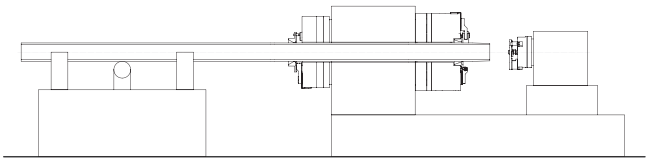

使用前后双卡盘加工管子

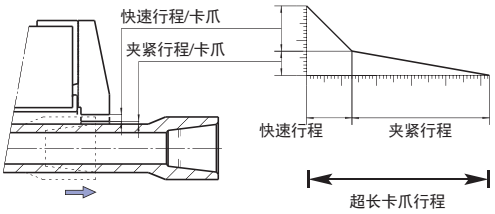

技术参数

SMW-AUTOBLOK 型号		BB-EXL-SC2G 510-191			BB-EXL-SC2G 660-280			BB-EXL-SC2G 900-390		
Id. No.		77784353			77784366			77784388		
卡盘通孔	mm (inch)	191 (7.52”)			280 (11.02”)			390 (15.35”)		
每个卡爪总行程	mm (inch)	38.5 (1.52”)			38.5 (1.52”)			38.5 (1.52”)		
每个卡爪快速行程*	mm (inch)	30 (1.18”)			30 (1.18”)			30 (1.18”)		
每个卡爪夹紧行程	mm (inch)	8.5 (0.33”)			8.5 (0.33”)			8.5 (0.33”)		
工作压力 所有弹簧	bar (psi)	5 (73)			5 (73)			5 (73)		
最大夹紧力 3/6/9弹簧	kN (lbf)	57 (12814)	114 (25628)	-	82 (18434)	164 (36869)	-	82 (18434)	164 (36869)	245 (55078)
最高转速	min^{-1}	1100			1000			680		
气体消耗量 打开在 5 bar (73 psi)	L	37			92			125		
重量 (不含卡爪)	kg (lbs)	318 (701)			500 (1102)			950 (2094)		
转动惯量	$kg \cdot m^2$	14			36			117		

* 不能用于夹紧

SMW-AUTOBLOK
347

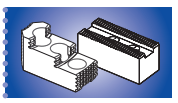

SMW-AUTOBLOK
340

BIG BORE®
BB-EXL-SC2G

主要尺寸和技术参数

英制齿

弹簧全装时，卡盘张开压力
最小 5 bar, 最大 8 bar

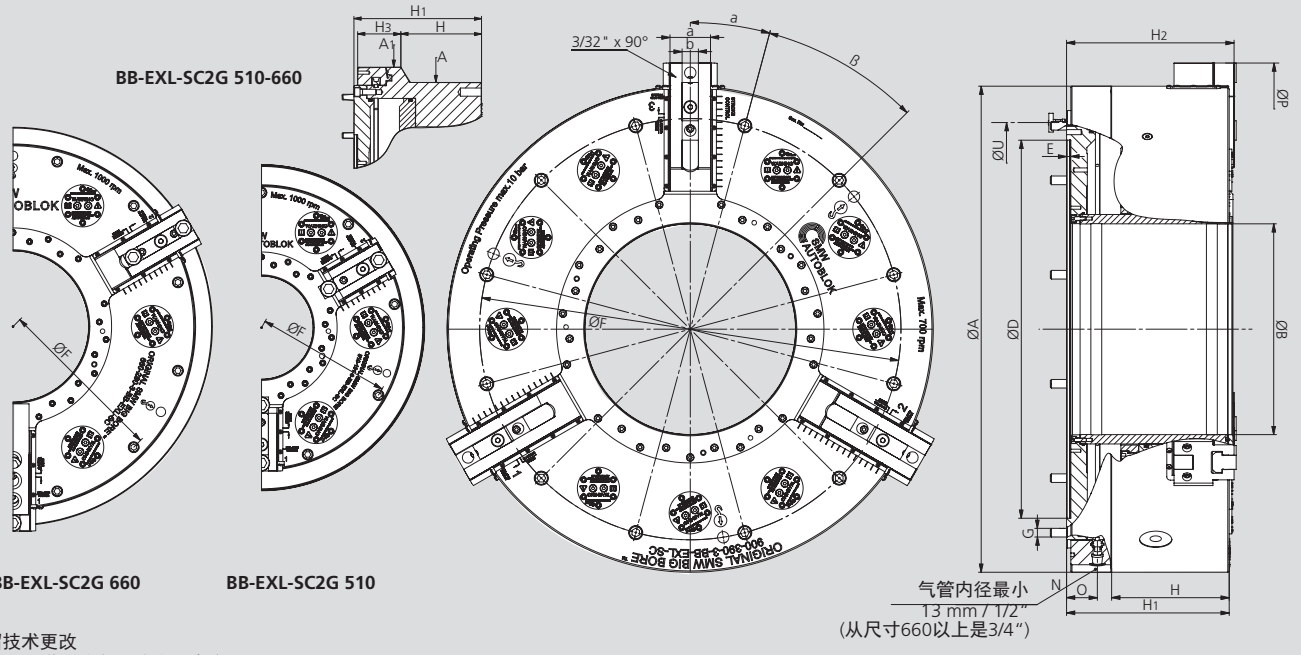

保留技术更改
如需要更详细信息，请索取客户图纸

SMW-AUTOBLOK 型号			BB-EXL-SC2G 510-191	BB-EXL-SC2G 660-280	BB-EXL-SC2G 900-390
安装型式			Z310	Z450	Z700
	A	mm	532	673	900
通孔	A1	mm	610	738	-
	B	mm	191	280	390
	D H6	mm	310	450	700
	E	mm	8	8	8
	F	mm	502	632	780
	G	mm	M12 (9x)	M12 (12x)	M16 (12x)
	H	mm	170	152	215
	H1	mm	272	272	301
	H2	mm	279	279	310
	N	inch	G 1/2"	G 1/2"	G 1/2"
	O	mm	47	47	57
最大摆动	P	mm	604	760	986
	a	mm	57	62	75
	b	mm	25.5	25.5	30
	α	deg.	20	15	15
	β	deg.	9 x 40°	12 x 30°	12 x 30°
	U	mm	414	554	765
快速行程		mm	30	30	30
夹紧行程		mm	8.5	8.5	8.5
总夹紧行程		mm	38.5	38.5	38.5

主轴–联接盘

主轴–联接盘
ISO-A DIN 55026

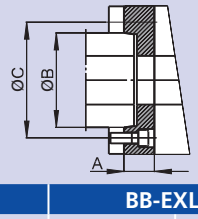

SMW-AUTOBLOK 型号	BB-EXL-SC2G 510-191			BB-EXL-SC2G 660-280			BB-EXL-SC2G 900-390	
主轴端部	A11	A15	A20	A11	A15	A20	A15	A20
Id. No.	24115130	24125130	24175130	24116630	24126630	24176630	24128830	24178830

CC

英制齿

固定定心减振卡盘，气动 Ø 240 - 470 mm

■ 带集成减振器

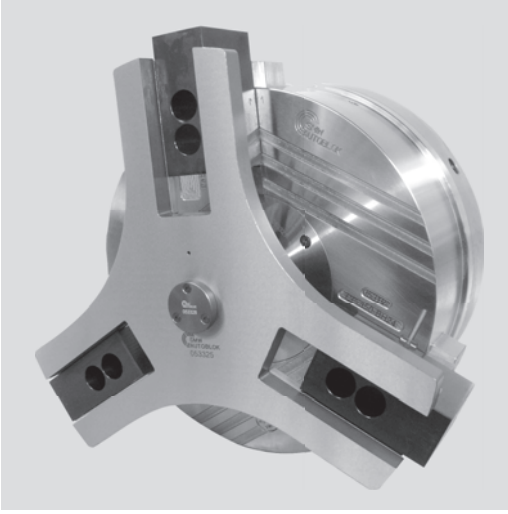

应用/客户利益

- 当BB-AZ卡盘处于补偿夹紧模式时，用于管件的轴向定位和定心
- 集成液压减震器，固定位置和控制减速和管件定位
- 适用于外夹和内撑

技术特点

- 固定气动卡盘，集成减振器/挡块
- 工作压力2–10 bar (29–145 psi)
- 通过接近开关监测轴端的位置
  （不含接近开关）

标准配置

3-爪定心卡盘
1 套软爪

订货示例

固定定心卡盘 CC-350

* 卡盘 CC-240 具有固定位置的连接。

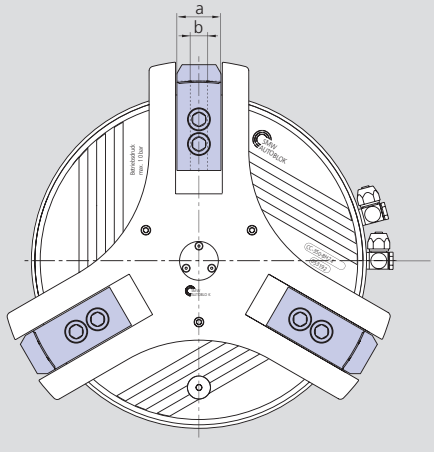

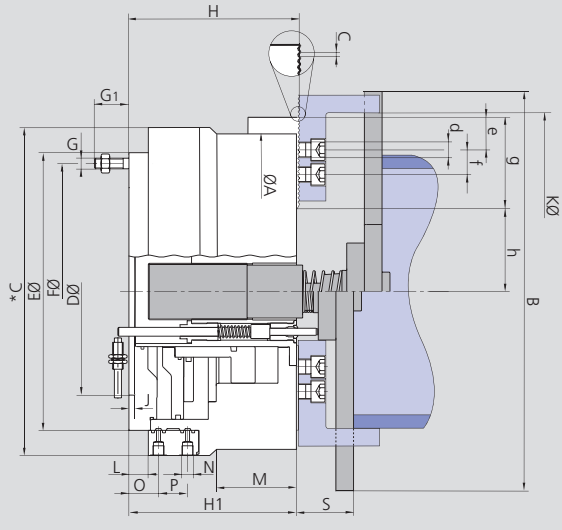

保留技术更改
如需要更详细信息，请索取客户图纸

SMW-AUTOBLOK 型号			CC 240 Z	CC 350 Z	CC 470 Z
Id. No.			053290	053192	054470
	A	mm	240	360	470
	B	mm	306	446	550
	C	mm	250	372	n.a.
	D H6	mm	195	235	310
	E	mm		315	400
	F	mm	223.8	290.5	374
	G/G1	mm	M12 / 39	M12 / 39	M12 / 26
	H	mm	135.5	191.5	239.5
	H1	mm	134	190	238
	J	mm	6.5	6.5	8
夹持直径 Ø 最大	K	mm	245	365	507
	L	mm	–	21	20
	M	mm	49	92	n.a.
气动接口	N	inch	G 1/4″	G 1/4″	G 1/2″
最小/最大	S	mm	45 / 95	47 / 97	50.5 / 152.5
	a	mm	40	44	60
	o	mm	74	33	37
	p	mm	–	33	26
	b f7	mm	17	21	25.5
齿	c	inch	1/16″ x 90°	1/16″ x 90°	3/32″ x 90°
螺钉 ISO 4762 12.9	d	mm	M12 x 30	M16 x 35	M20 x 45
最小	e	mm	9.5	12	15
T型块间距 最小/最大	f	mm	22 / 41.5	25 / 72	35 / 68
齿长	g	mm	59	95	99
最小/最大	h	mm	53 / 66	85 / 109	128 / 153
行程/卡爪		mm (inch)	12.7 (0.5″)	24 (0.94″)	25 (0.98″)
压力 最小/最大		bar (psi)	2 / 10 (29 / 145)	2 / 10 (29 / 145)	2 / 10 (29 / 145)
活塞面积		cm²	290	486	652
气体消耗量/卡爪行程 6 bar		L	5.5	13.5	21
重量 (不含卡爪)		kg (lbs)	53 (11915)	115 (25853)	260 (58450)

CC

英制齿

MWB-D / MAB-D
软爪

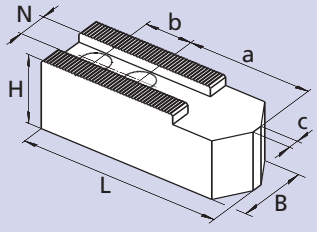

卡盘型号	CC 240 Z	CC 350 Z	CC 470 Z
卡爪型号	MWB-D 240	MWB-D 250	MAB-D 2505
卡爪 Id. No. (套)	233462	013491	081603
B	40	50	60
H	80	80	120
L	90	120	155
N	17	21	25.5
齿	1/16″ x 90°	1/16″ x 90°	3/32″ x 90°
a	20	62	94
b	22	28	35
kg/套	4.2	10.5	21.5

NST
T型块

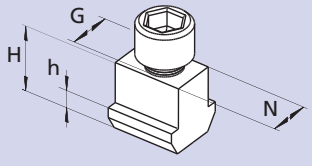

卡盘型号	CC 240 Z	CC 350 Z	CC 470 Z
T型块型号	NST 17-4	NST 21-5	NST 21-5
T型块 Id. No./件	013864	033429	014812
N	17	21	25.5
H	26.5	30	29
h	9.5	11	11
G	M12	M16	M20
螺钉 ISO 4762 12.9	M12 x 30	M16 x 35	M20 x 40

卡爪目录

询问或下载:
www.smw-autoblok.de

AC-BB

控制单元用于
SP 和 Big Bore 卡盘

- 电气安全控制单元
- 用于 SP 和 Big Bore 卡盘
- 不含压力控制
- 不含行程控制

电子气动控制单元用于 SP 和 Big Bore® 系列卡盘

- 1/2” 或 3/4” 设计用于 SP 和 Big Bore 系列卡盘
- 启动通过脚踏开关或按钮（不包括在标准配置之内）
- 夹紧控制通过气流传感器
- 卡盘通过带有快速排气功能的隔膜阀进行快速驱动
- 气流控制器带有LED，用于指示气流通断状态，气流传感器的灵敏度可调

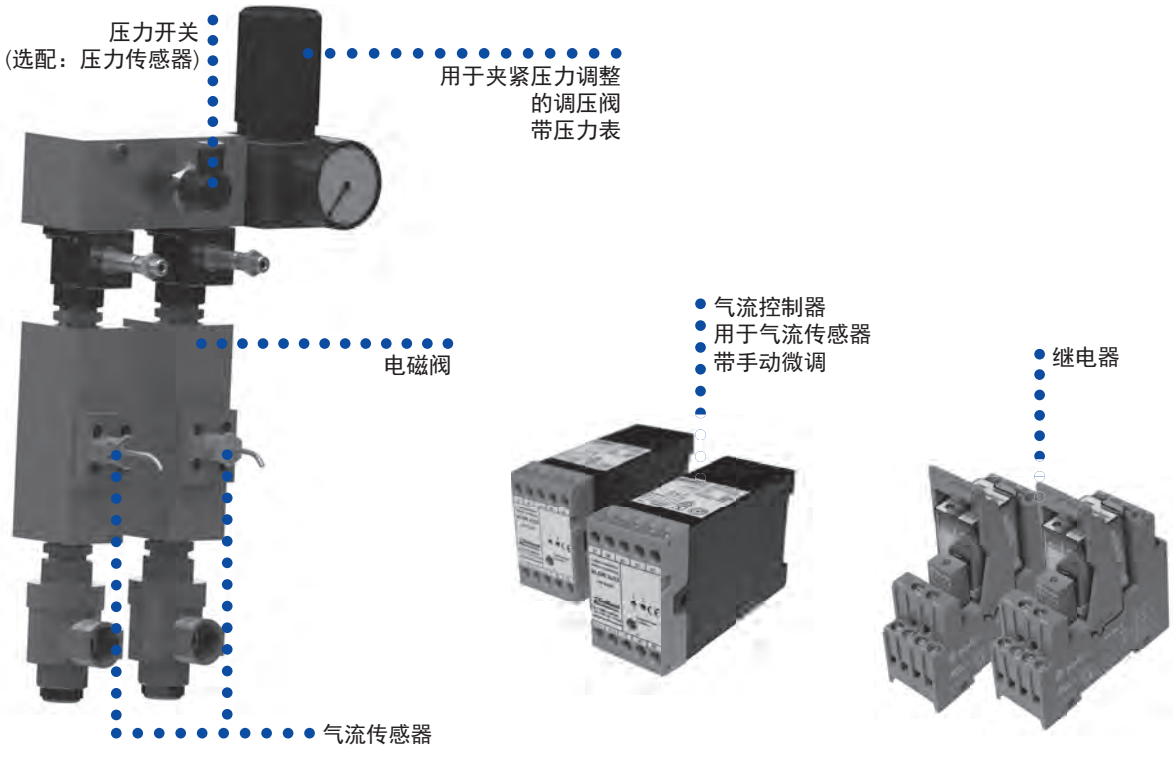

SMW-AUTOBLOK 型号	电压	尺寸	Id. No.
AC-BB	24 V	1/2”	202342
AC-BB	110 V	1/2”	202343
AC-BB	220 V	1/2”	202344
AC-BB	24 V	3/4”	202837
AC-BB	110 V	3/4”	202838
AC-BB	220 V	3/4”	202839

标准配置:

如图所示，不带软管和接头

尺寸 (w x h x d)
222 x 465 x 128 mm

附件:

脚踏开关 F2 带 4 m 电缆线
Id. No. 013324

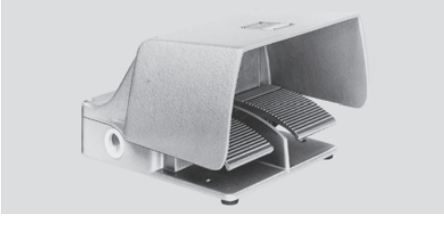

按钮 带 5 m 电缆线
Id. No. 192942

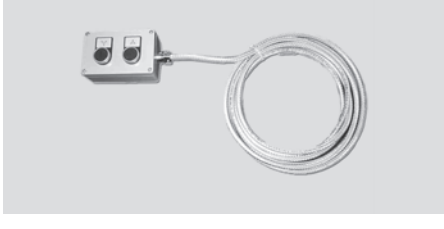

气源处理元件
Id. No. 1/2” 192074,
Id. No. 3/4” 199790

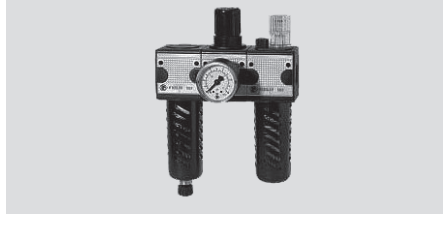

气动原理图 AC-BB

⚠ 所有气动管路最小为 1/2" 或 3/4"

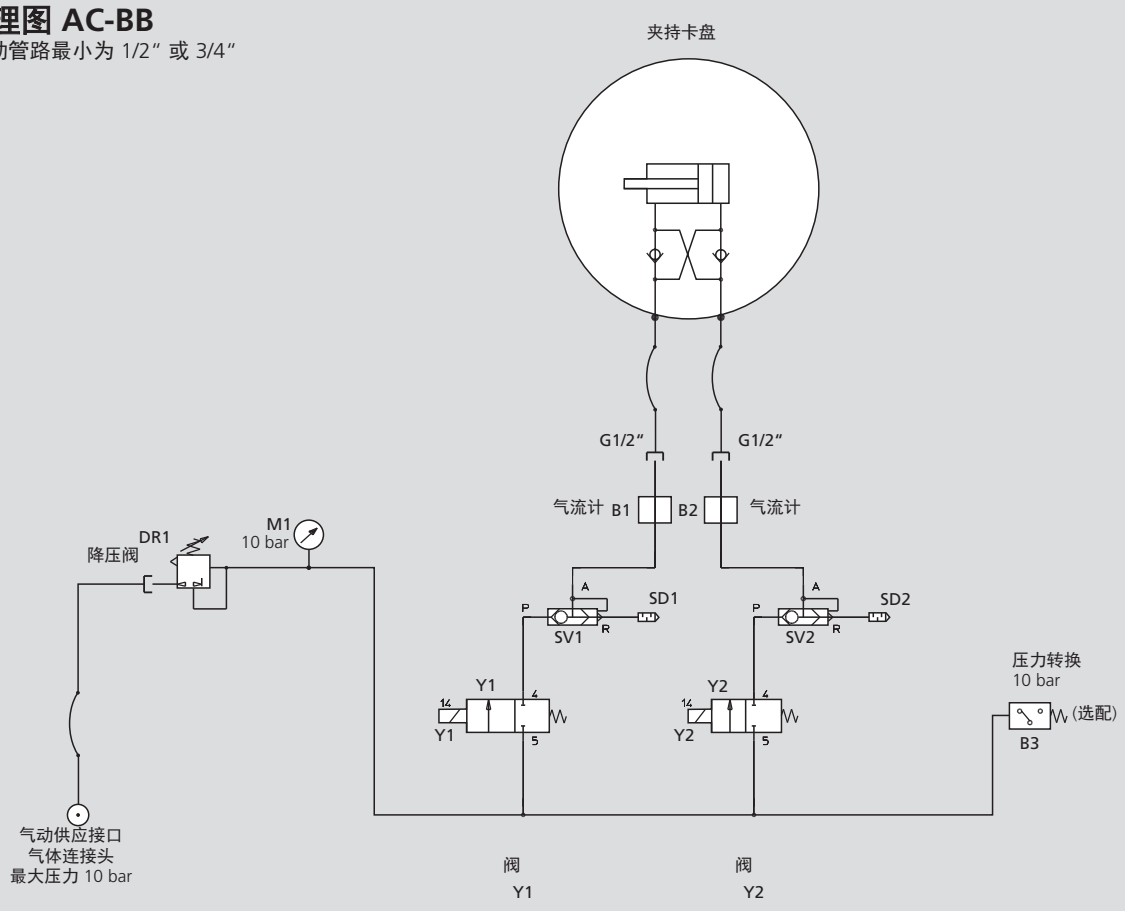

电气接线图 AC-BB

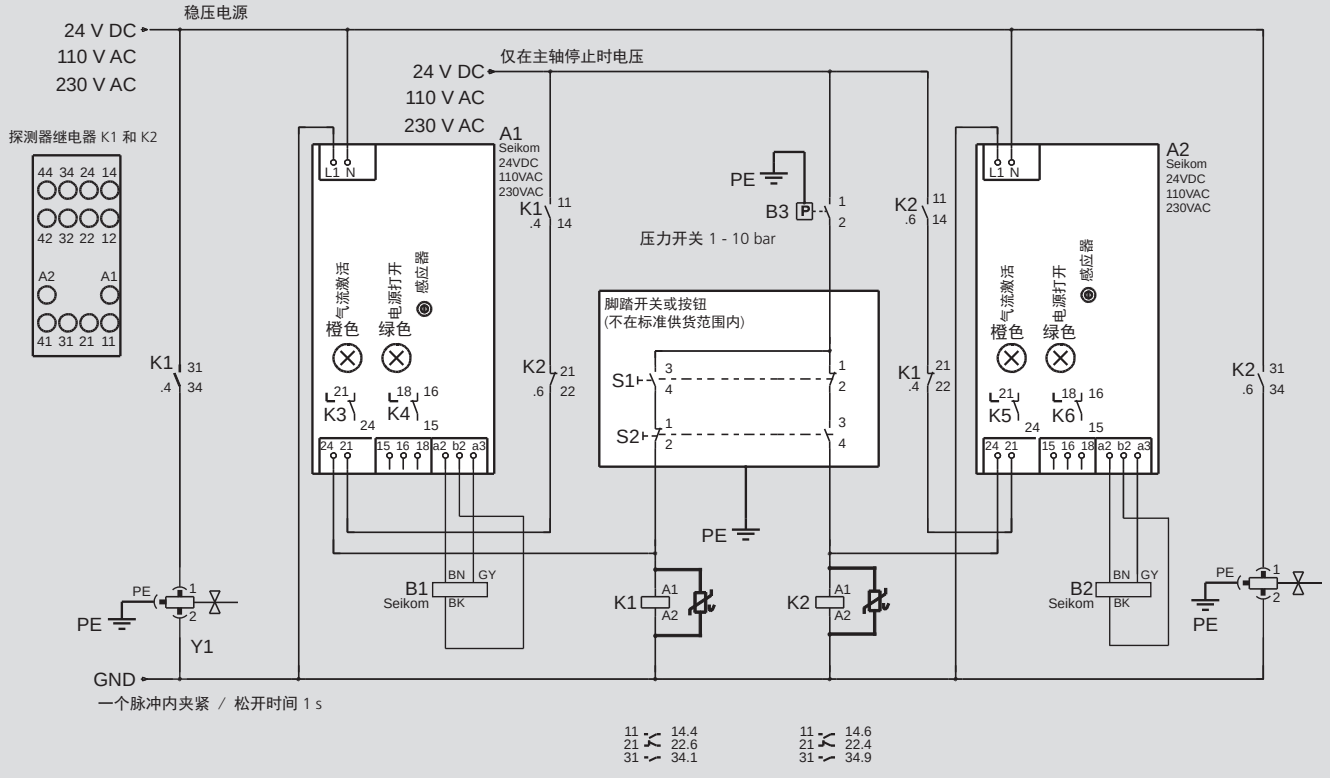

AC-XN

控制单元
用于气动卡盘

■ 电气安全控制单元
■ 用于 Big Bore 卡盘
■ 接近开关用于压力和行程控制信号

通用电子微处理器紧凑控制单元
用于 Big Bore 卡盘， 1/2”/ 3/4” 设计

- 集成了所有的安全系统
- 易于安装 - 不需要其他的装置
- 能够连接到所有普通的电压上
- LCD 英文显示
- 通过 1/2” / 3/4” 气动原件快速驱动卡盘
- 通过外部信号驱动

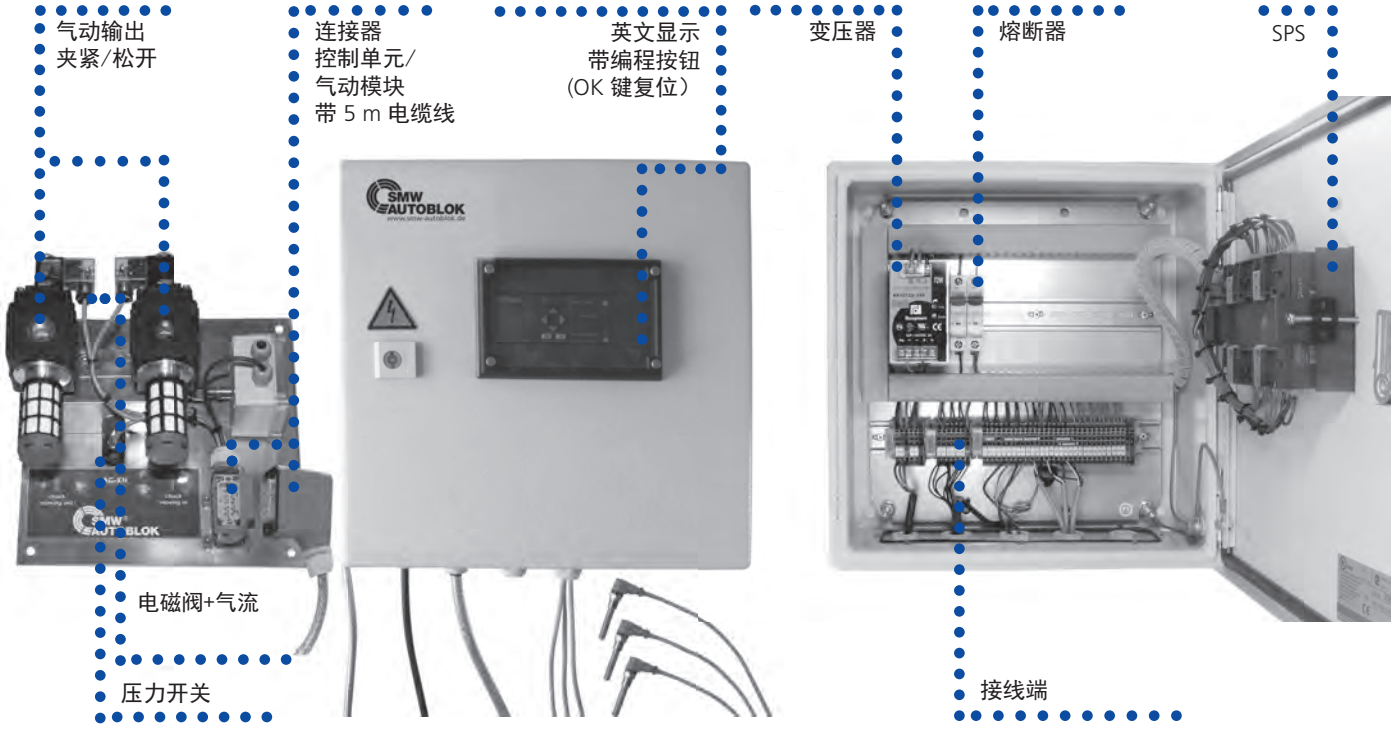

附件:

脚踏开关 F2
带 4 m 电缆线
Id. No. 013324

接近开关用于压力和行程控制信号
M8x1
Id. No. 203500

气源处理元件 1/2”
Id. No. 192074
气源处理元件 3/4”
Id. No. 199790

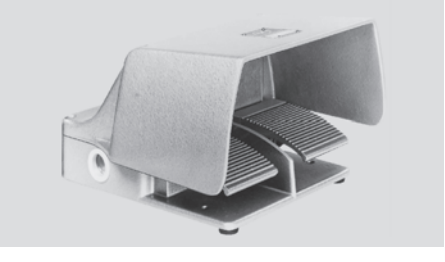

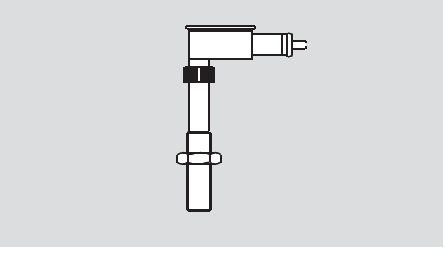

订货一览:

控制单元 AC-XN 1/2”	Id. No. 203491
控制单元 AC-XN 3/4”	Id. No. 203490

标准配置:

控制单元
WxHxD = 380 x 380 x 220 mm

气动模块 1/2” or 3/4”
WxHxD = 300 x 300 x 130 mm

包含 3 件接近开关 M8x1
(Id. No. 203500)

电路图 AC-XN

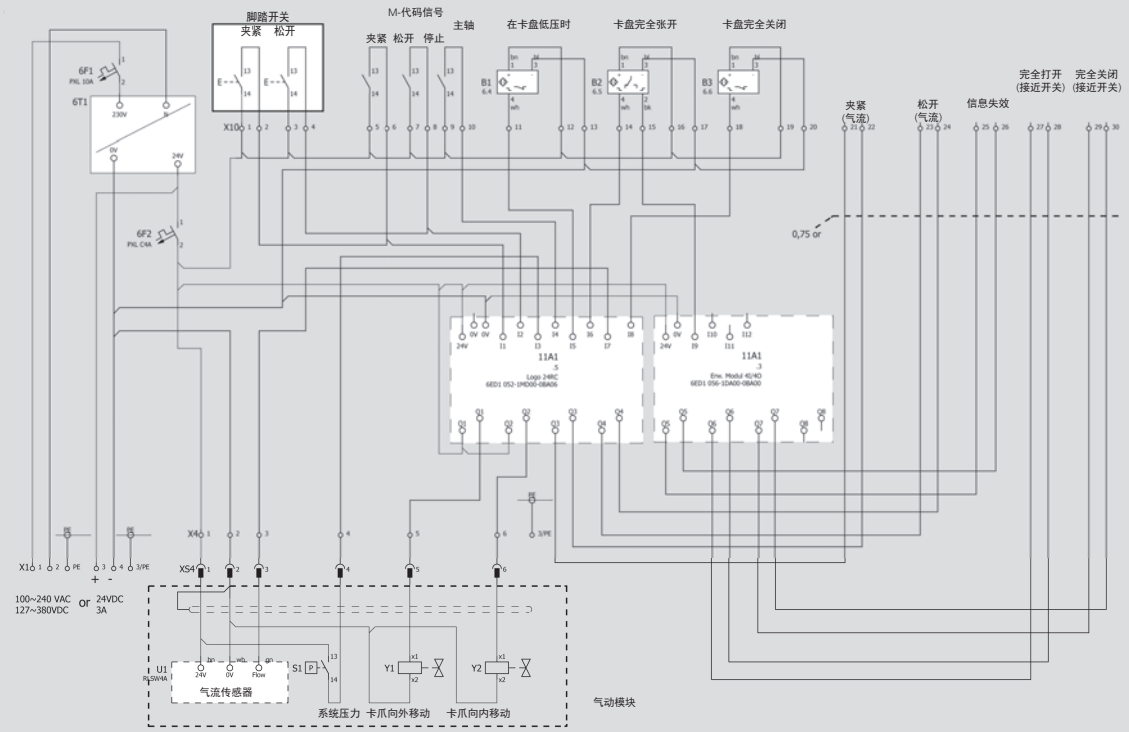

电气原理图 AC-XN

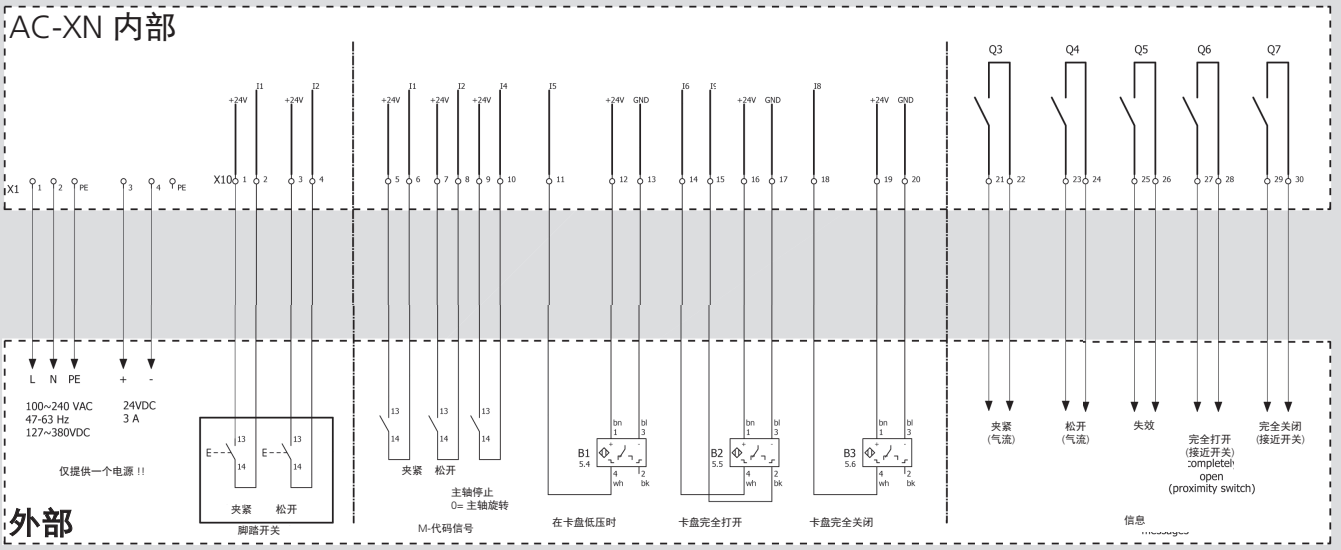

气动原理图 AC-XN

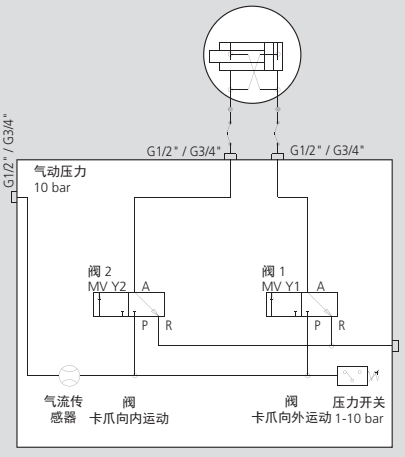

SF-RZ

2 位环式液压分度卡盘

■3 个自定心卡爪
■大疏散口便于铁屑排出
■全自动控制和分度

应用/客户利益

- 一次装夹加工管箍 5 1/2"
- 180°分度
- 3 爪自定心，外夹
- 设计紧凑，重量轻
- 对现有机床易于改装，标准安装

技术特点

- 液压驱动，自动分度卡盘
- 通过接近开关进行功能控制
- 极其精准和刚性的分度机制
- 选配: 摆动夹紧块, 中心冷却

标准配置

卡盘带安装螺钉

订货示例

SF-RZ 400

附件

7-路油分配器
冷却液供应连接套件

MDV 65 7-路油分配器

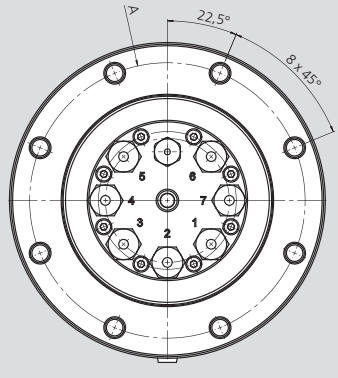

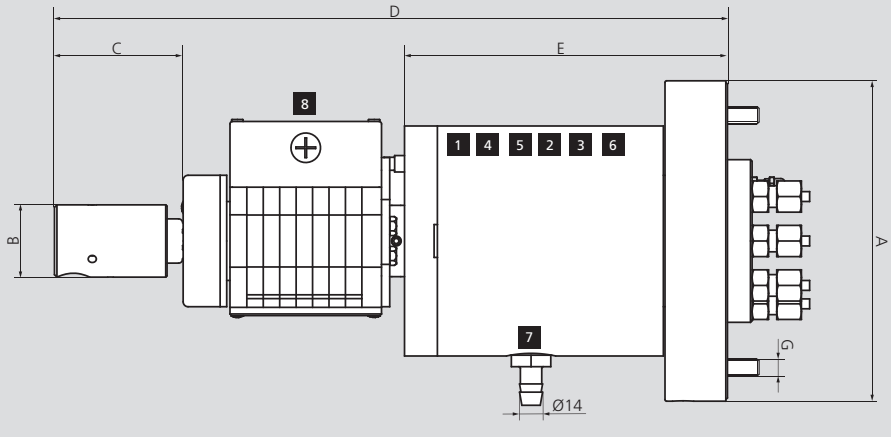

保留技术更改
如需要更详细信息，请索取客户图纸

连接:
1 分度位置 180°
2 分度位置 0°
3 锁紧分度环
4 解锁分度环
5 卡爪夹紧
6 卡爪松开
7 漏油
8 电气控制线路

SMW-AUTOBLOK 型号		MDV 65
Id. No.		045920
A		195
B		44
C		78.3
D		331.2
E		196.5
F		170
G		8 x M12
最高转速	r.p.m.	1400
重量		28

对于连接端口的准确位置，请索要客户图纸。
所有端口 (1-6) 为 G 3/8".

SF-RZ

主要尺寸和技术参数

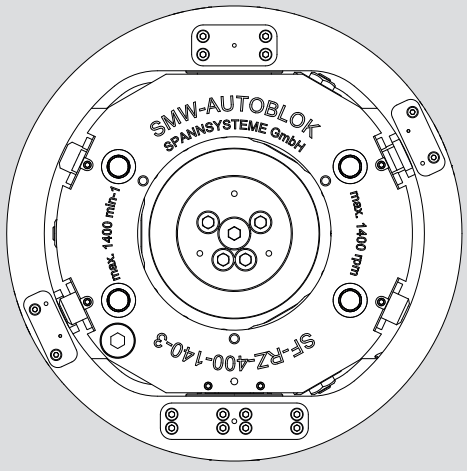

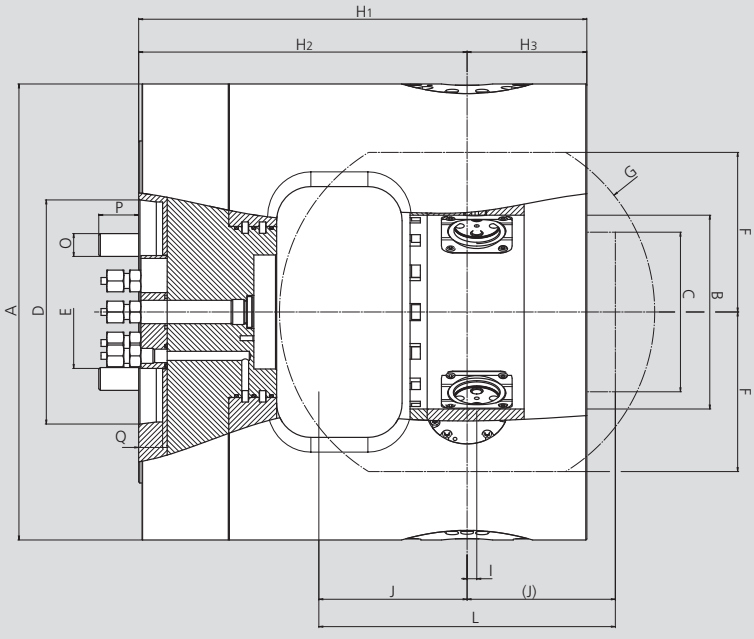

保留技术更改
如需要更详细信息，请索取客户图纸

SMW-AUTOBLOK 型号			SF-RZ 400	SF-RZ 600
Id. No.			**054394**	**054680**
卡盘外径	**A**		400	600
分度环内径	**B**		170	290
最大工件外径	**C**		140	205
主轴安装型式	**D**		A11	A15
连接盘外径	**E**		99	99
分度环高度	**F**		140	205
摆动分度环	**G**		329	459
	H_1		393	463
	H_2		288	358
分度轴	**H_3**		105	105
卡爪轴向分度轴	**I**		8.5	13.5
	K		130	165
工件最大长度	**L**		260	330
夹紧行程	**M**		5.7	7.5
安装螺钉	**O**		M20	M24
	P		35	40
	Q		21	23
最高转速		r.p.m.	1400	1200
最大压力			50	50
最大夹紧力			120	180
重量			225	565
转动惯量		$kg \cdot m^2$	6	31

SF-RAZ

键槽型

2 位环式液压分度卡盘

- 3 自定心卡爪和 3 补偿卡爪
- 大疏散口便于铁屑排出
- 全自动控制和分度
- 液压驱动

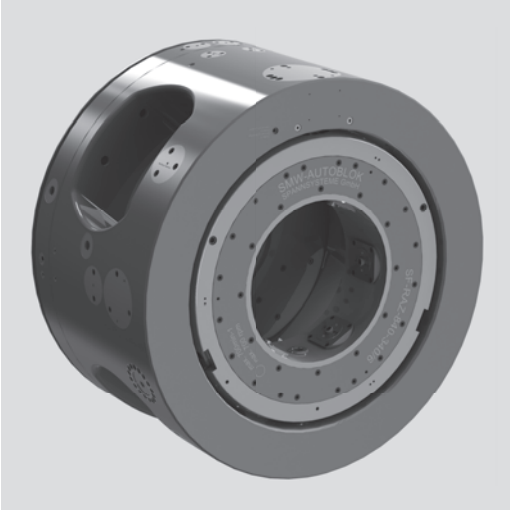

应用/客户利益

- 一次装夹加工管箍
- 2秒钟180°分度
- 6爪保证管箍完美圆度=完美螺纹
- 高-低压夹紧（粗加工-精加工）

技术特点

- 液压自动分度卡盘
- 通过接近开关进行功能控制
- 极其精准和刚性的分度机制
- 仅用于外夹持
- 中心自动润滑

标准配置

卡盘带安装螺钉

订货示例

SF-RAZ 950-3+3 A 20

附件

液压配油器及配线装置
配套软管

一次装夹加工管箍:

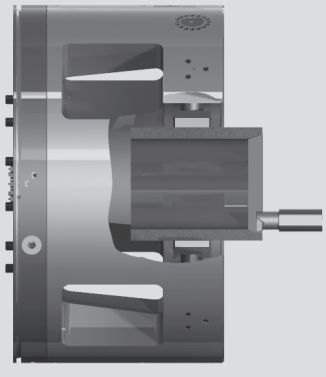

图 1
6个卡爪（3个定心爪和3个补偿爪）夹紧管箍的外圆，并在第一面进行加工

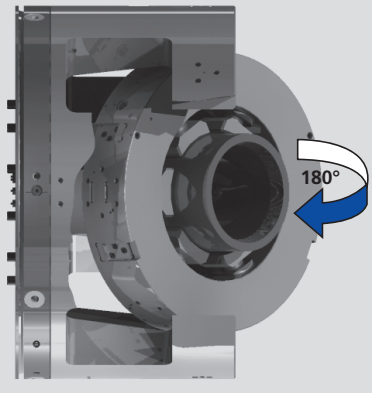

图 2
管箍在被夹持状态下分度180°

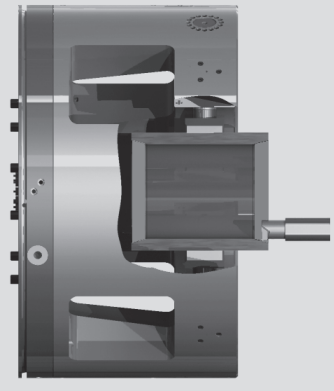

图 3
分度180°后开始第二面的加工

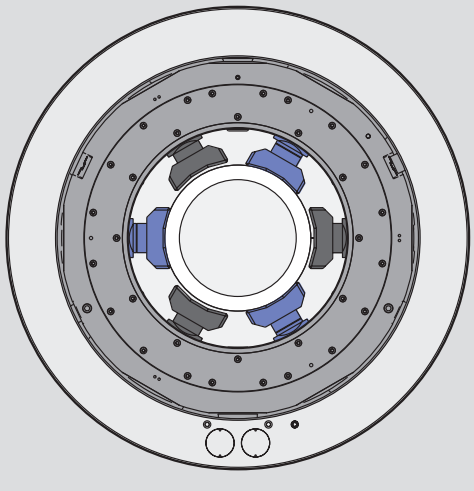

图 4
3个自定心爪定心和夹持管箍

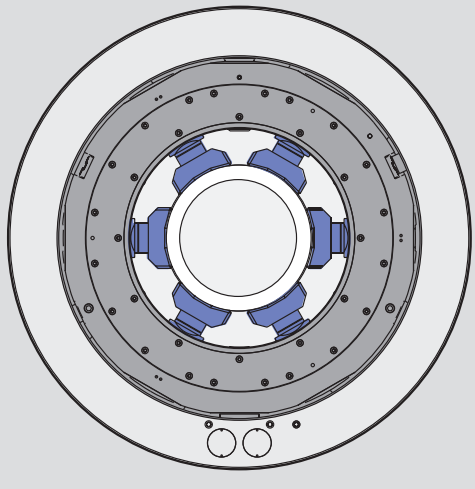

图 5
当管箍定心夹持好后，3个补偿爪夹紧管箍，并将总夹紧力分配到6个卡爪上=极小的变形/完美的圆度.

SF-RAZ

主要尺寸和技术参数

键槽型

数据表中无卡爪尺寸和径向端盖转换和调整尺寸
数据表中只有通用尺寸

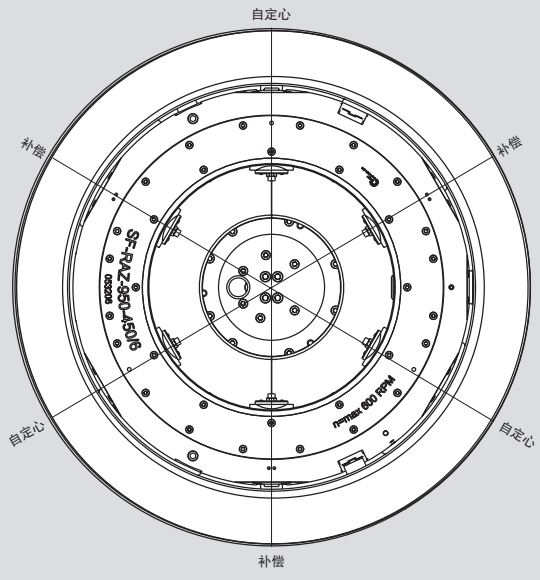

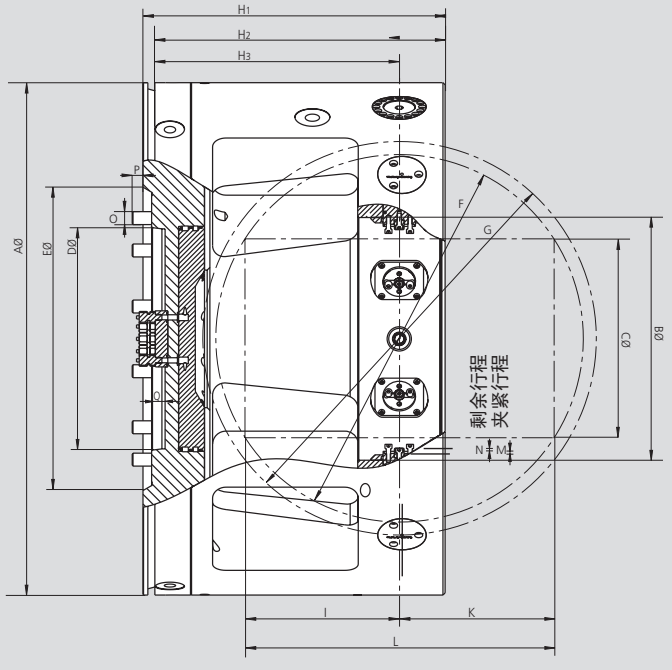

保留技术更改
如需要更详细信息，请索取客户图纸

SMW-AUTOBLOK 型号			SF-RAZ 750	SF-RAZ 840	SF-RAZ 950	SF-RAZ 1050
Id. No.			053090	053097	053206	053900
卡盘外径	A	mm	750	840	950	1050
分度环外径	B	mm	250	340	450	550
最大工件外径	C	mm	185	275	368	468
主轴安装型式	D		A15	A15	A20	A20
轴端凹坑直径	E	mm	435	435	562	562
最大回转工件	F	mm	480	570	680	780
摆动分度环	G	mm	526	618	728	828
	H1	mm	456	501	560	610
	H2	mm	440	485	544	594
	H3	mm	355	400	459	509
	I	mm	221.5	250	286	312
	K	mm	221.5	250	286	312
最大工件长度	L	mm	443	500	572	624
推荐的夹持行程	M	mm	5.5	5.5	5.5	5.5
推荐的剩余行程	N	mm	4.5	4.5	4.5	4.5
卡爪总行程	S	mm	10	10	10	10
安装螺钉	O	mm	M24	M24	M24	M24
	P	mm	37	37	36	36
最高转速		r.p.m.	800	700	600	530
最大压力		bar (psi)	70 (1015)	70 (1015)	70 (1015)	70 (1015)
最大夹紧力		kN (lbf)	250 (56202)	250 (56202)	250 (56202)	250 (56202)
重量		kg (lbs)	1018 (2244)	1200 (2646)	1650 (3638)	2155 (4751)

安装SF-RAZ液压配油器，和软管电动工具:
(所有这些附件必须单独订购)

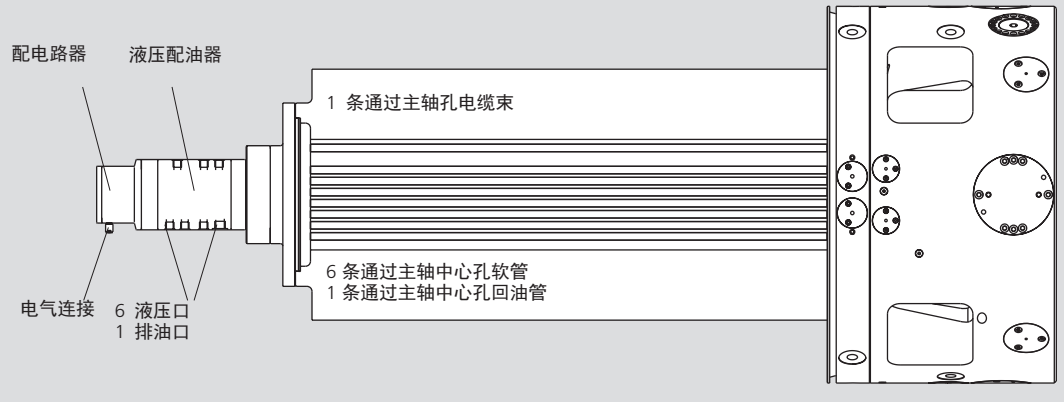

SF-RAZ2G

键槽型

2 位环式液压分度卡盘

- 3 自定心卡爪和 3 补偿卡爪
- 紧凑型设计
- 全自动控制和分度
- 液压驱动

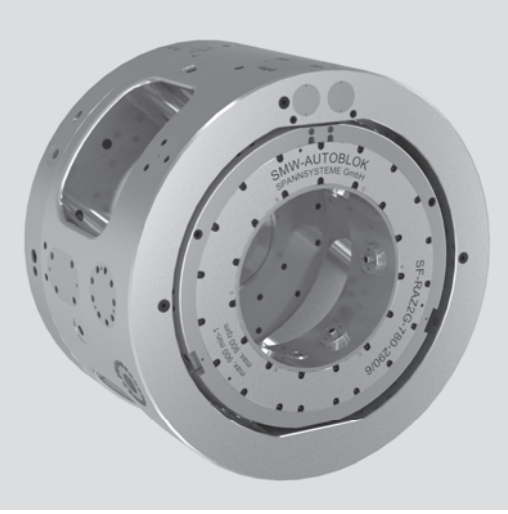

应用/客户利益

- 一次装夹加工管箍
- 2秒钟180°分度
- 6爪保证管箍完美圆度=完美螺纹
- 高-低压夹紧(粗加工-精加工)
- 可根据要求提供中心冷却

技术特点

- 更好的工件夹持圆度
- 在主轴上卡盘重量轻
- 极其精准和刚性的分度机制带锁紧系统
- 通过接近开关进行功能控制
- 仅用于外夹持
- 中心自动润滑

标准配置

卡盘带安装螺钉

订货示例

SF-RAZ2G 710

附件

液压配油器及配线装置
配套软管

一次装夹加工管箍:

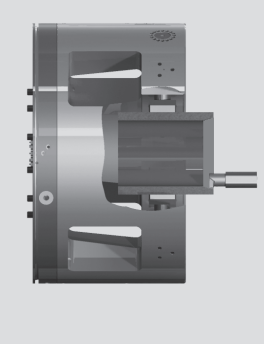

图 1
6个卡爪(3定心爪和3补偿爪)夹紧管箍的外圆，并在第一面进行加工

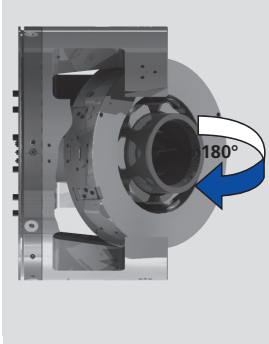

图 2
管箍在被夹持状态下分度180°

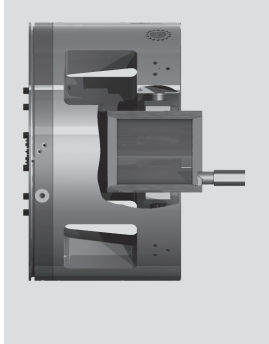

图 3
分度180°后开始第二面的加工

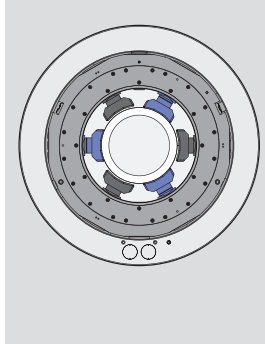

图 4
3个自定心爪定心和夹持管箍

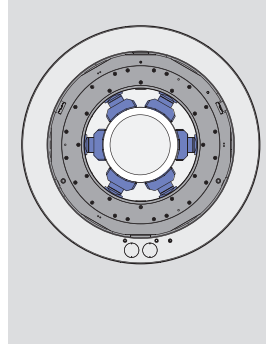

图 5
当管箍定心夹持好后，3个补偿爪夹紧管箍，并将总夹紧力分配到6个卡爪上=极小的变形/完美的圆度.

技术参数

SMW-AUTOBLOK 型号		SF-RAZ2G 710-220	SF-RAZ2G 780-290	SF-RAZ2G 880-390	SF-RAZ2G 1100-570
Id. No.		054720	055170	054819	on request*
卡爪数量		3+3	3+3	3+3	3+3
卡盘外径	mm	710	780	880	1.100
每个卡爪行程	mm	10	10	10	10
压力 最大	bar	70	70	70	70
夹紧力 50 bar	kN	175	175	175	175
夹持直径 最大	mm	220	290	390	570
转速 最大	r.p.m	1100	900	700	(*)
重量	kg	800	~ 1.015	~ 1.380	~ 2.155
联接尺寸 / 标注尺寸	inch	7 1/2"	9 5/8"	13 3/8"	20
壁厚 (计算)	mm	14.75	20	25	31

* 根据要求提供详细尺寸

SF-RAZ2G

主要尺寸和技术参数

键槽型

数据表中无卡爪尺寸和径向端盖转换和调整尺寸
数据表中只有通用尺寸

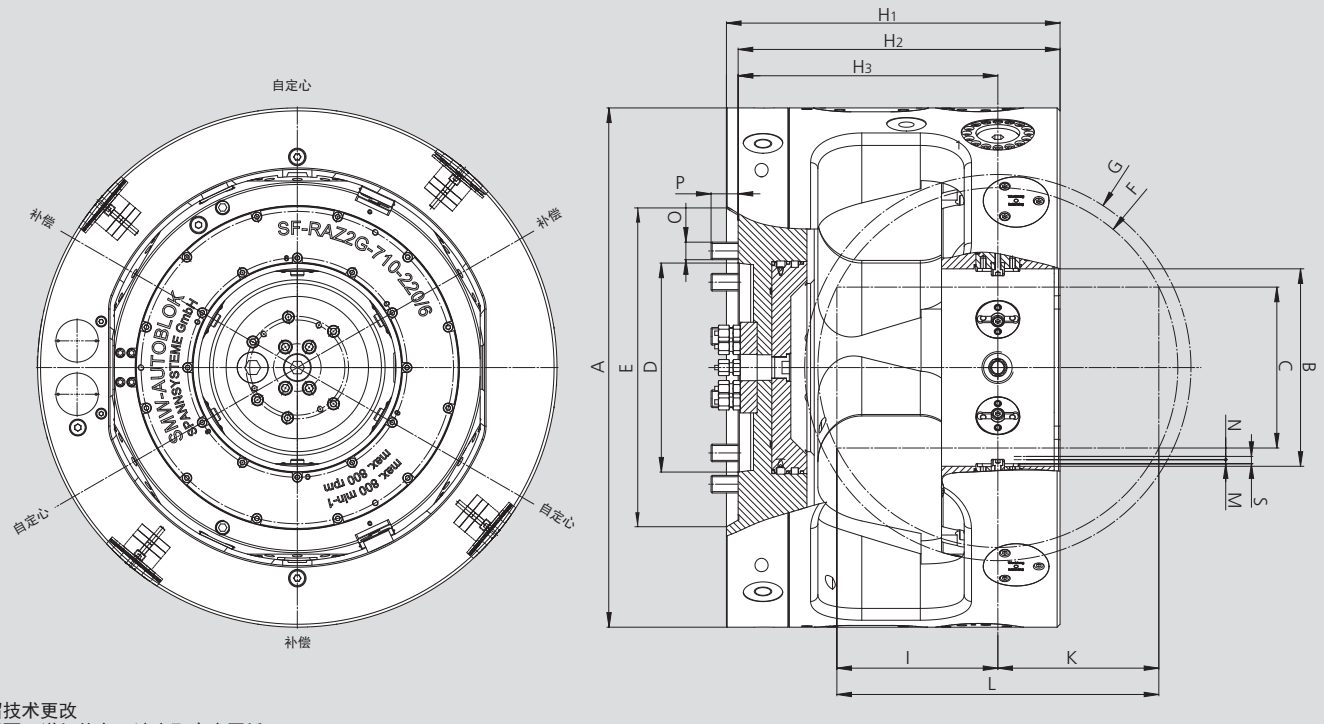

保留技术更改
如需要更详细信息，请索取客户图纸

SMW-AUTOBLOK 型号			SF-RAZ2G 710-220	SF-RAZ2G 780-290	SF-RAZ2G 880-390	SF-RAZ2G 1100-570
Id. No.			**054720**	**055170**	**054819**	**on request***
卡盘外径	**A**	mm	710	780	880	1100
分度环内径	**B**	mm	270	340	440	
最大工件外径	**C**	mm	220	290	390	570
主轴安装型式	**D**		A15	A15	A15	
主轴凹坑直径	**E**	mm	435	435	550	
最大回转直径	**F**	mm	492	550	650	
摆动分度环	**G**	mm	528	598	698	
	H1	mm	456	491	555	
	H2	mm	440	475	539	
	H3	mm	355	390	454	
	I	mm	220	233.7	260	
	K	mm	220	233.7	260	
最大工件长度	**L**	mm	440	467.4	520	
推荐的夹持行程	**M**	mm	5.5	5.5	5.5	
推荐的剩余行程	**N**	mm	4.5	4.5	4.5	
卡爪总行程	**S**	mm	10	10	10	
安装螺钉	**O**	mm	M24	M24	M24	
	P	mm	37	37	37	

* 根据要求提供详细尺寸

安装 SF-RAZ2G 液压配油器，和软管电动工具:
(所有这些附件必须单独订购)

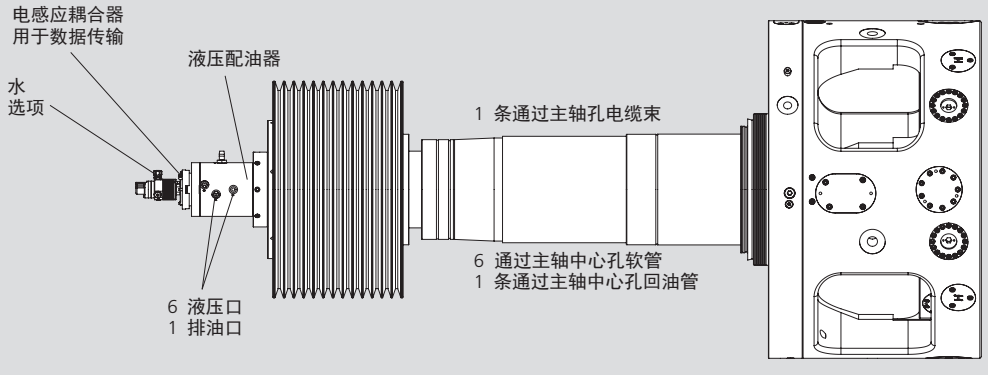

HYND-S

英制齿

液压前置式卡盘 Ø 180 - 400 mm

■ 主轴端面供油
■ 3 和 4 爪

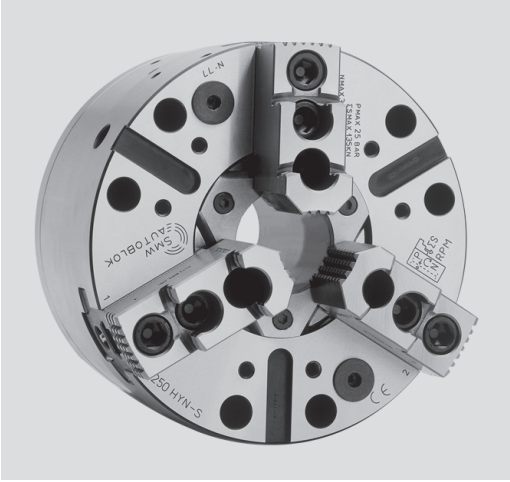

应用/客户利益

- 用于棒料/轴的加工
- 可以充分利用主轴通孔
- 用于转台和专用机械设备

HYND-S: 英制齿基爪（1/16"x 90°）

技术特点

- 大通孔动力卡盘，斜楔式设计
- 内置气缸，带安全阀
- 卡盘体通过表面淬火处理
- 专用安装直径可按要求订制

标准配置

3 或 4 爪卡盘
1 套T型块和螺钉
1 套软爪
安装螺钉

订货示例

3 爪卡盘 HYND-S 210-53-3 A06
或
4 爪卡盘 HYND-S 250-66-4 Z140

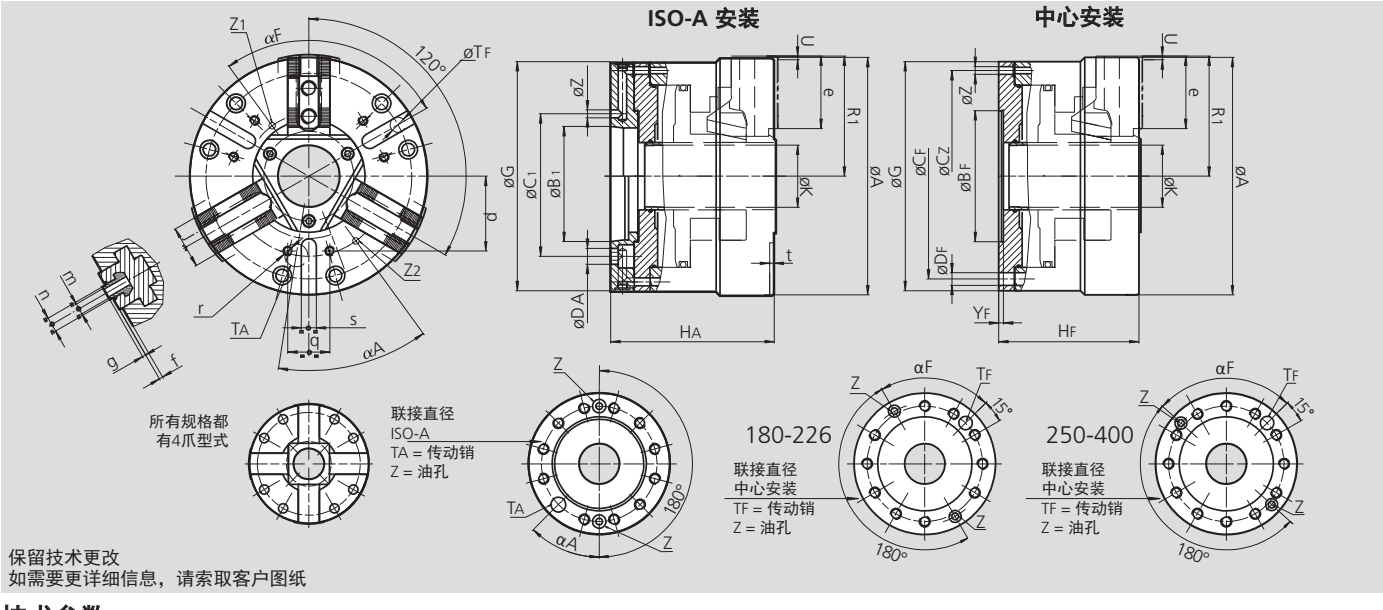

保留技术更改
如需要更详细信息，请索取客户图纸

技术参数

SMW-AUTOBLOK 型号		HYND-S 180	HYND-S 210	HYND-S 226	HYND-S 250	HYND-S 315	HYND-S 400
最大压力	bar (psi)	20 (290)	25 (363)	22 (319)	25 (363)	22 (319)	25 (363)
最大夹紧力	kN (lbf)	72 (16186)	115 (25853)	115 (25853)	135 (30349)	160 (35969)	210 (47210)
最高转速	r.p.m.	5000	4200	4200	3600	3100	2500
转动惯量	kg·m²	0.09	0.18	0.22	0.40	0.85	1.9
重量 (不含卡爪) (ISO-A)	kg (lbs)	20 (44)	31 (68)	34 (75)	48 (106)	70 (154)	145 (320)

尺寸

型号	A mm	G mm	K mm	R1 打开 mm	U 行程 mm (inch)	Z mm	e mm	f mm	g mm	j mm	m mm	n mm	p mm	q mm	r mm	s mm	t mm
HYND-S 180	180	180	53	90.5	3.5 (0.14")	7	49.5	5	2.5	30	M10	14	-	-	-	-	-
HYND-S 210	212	212	53	108	3.5 (0.14")	7	66	4	2.5	36	M12	17	80	28	M8	16	5
HYND-S 226	226	226	65	116	3.5 (0.14")	7	66	4	2.5	36	M12	17	90	36	M8	16	5
HYND-S 250	254	245	66	128.5	4.0 (0.16")	8.5	77.5	4	3.5	45	M16	21	80	45	M10	16	5
HYND-S 315	315	305	102	160.5	4.5 (0.18")	8.5	93	4	3.5	45	M16	21	100	60	M10	20	5
HYND-S 400	400	335	130	202	5.5 (0.22")	10	116	5	3.5	62	M16	21	135	80	M12	20	5

中心安装型式卡盘尺寸

型号	BF H6 mm	CF mm	CZ mm	DF mm	HF mm	YF mm	TF mm	αF deg.	重量 kg (lbs)
HYND-S 180	140	163	165	9	119	6	8	45°	17 (38)
HYND-S 210	110	190	190	11	126	5	12	75°	27 (60)
HYND-S 226	140	206	206	11	129	5	12	30°	30 (66)
HYND-S 250	140	220	226	13.5	150	5	16	96°	42 (93)
HYND-S 315	140	262	280	17	160	5	16	96°	60 (132)
HYND-S 400	200	280	235	17	190	5	20	65°	133 (293)

ISO-A型式安装的卡盘尺寸

型号	BA J4 mm	CA mm	DA mm	HA mm	αA deg.
HYND-S 180 A5	82.563	104.8	11.5	137	45°
HYND-S 180 A6	106.375	133.4	13.5	140	45°
HYND-S 210 A5	82.563	104.8	11.5	146	45°
HYND-S 210 A6	106.375	133.4	13.5	146	45°
HYND-S 226 A6	106.375	133.4	13.5	149	45°
HYND-S 250 A6	106.375	133.4	13.5	175	45°
HYND-S 250 A8	139.719	171.4	17	175	45°
HYND-S 315 A8	139.719	171.4	17	185	45°
HYND-S 315 A11	196.869	235	21	185	45°
HYND-S 400 A8	139.719	171.4	17	220	45°
HYND-S 400 A11	196.869	235	21	220	45°

液压前置式卡盘 Ø 500 - 800 mm

■ 主轴端面供油
■ 3 爪

HYDL-S

长行程
英制齿

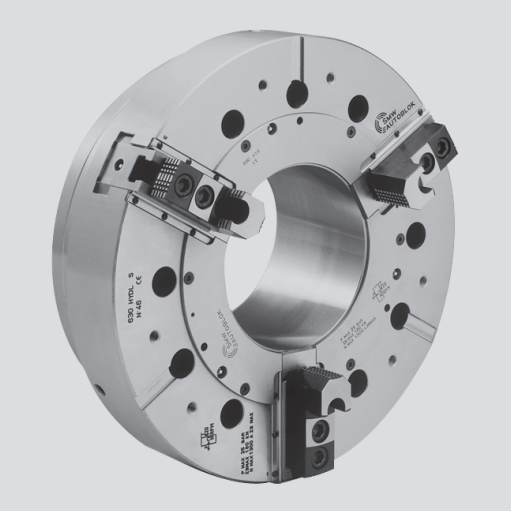

应用/客户利益

- 用于棒料/轴的加工
- 用于特殊的应用/特殊机床/旋转台
- 可以充分利用主轴通孔

HYDL-S: 长行程英制齿 3/32”x 90°

技术特点

- 大通孔动力卡盘，斜楔设计
- 内置气缸，带安全阀
- 卡盘体经过表面淬火处理
- 专用安装直径按要求定制

标准配置

3 爪卡盘
1 套T型块和螺钉
1 套卡爪
安装螺钉

订货示例

3 爪卡盘 HYDL-S 500 A11

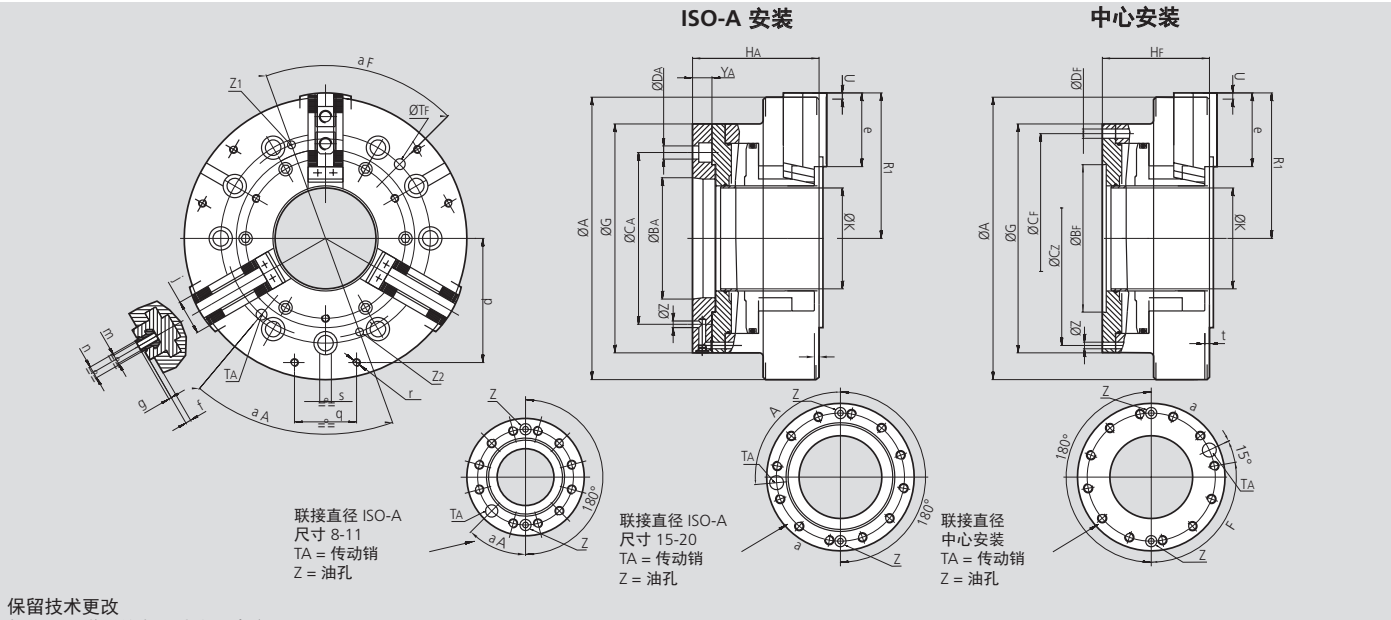

保留技术更改
如需要更详细信息，请索取客户图纸

技术参数

SMW-AUTOBLOK 型号		HYDL-S 500	HYDL-S 630	HYDL-S 800
卡爪径向行程	mm (inch)	11 (0.43”)	13.5 (0.53”)	13.5 (0.53”)
最大压力	bar (psi)	30 (435)	25 (363)	25 (363)
最大夹紧力	kN (lbf)	150 (33721)	250 (56202)	250 (56202)
最高转速	r.p.m.	1600	1300	1000
转动惯量	kg·m²	5.1	16	48
重量 (不含卡爪)	kg (lbs)	160 (353)	310 (683)	580 (1279)

HYDL-S型尺寸

型号	A mm	G mm	K mm	R1 打开 mm	U 行程 mm (inch)	e mm	f mm	g mm	j mm	m mm	n mm	Z mm
HYDL-S 500	500	400	180	256	11.0(0.43”)	116	9	3.5	62	M20	25.5	10
HYDL-S 630	630	540	250	323	13.5(0.53”)	140	9	3.5	62	M20	25.5	10
HYDL-S 800	800	540	250	405	13.5(0.53”)	165	9	3.5	75	M20	25.5	12

中心安装型式的卡盘尺寸

所有型号 规格	B_F H6 mm	C_F mm	C_Z mm	D_F mm	H_F mm	Y_F mm	T_F mm	α_F deg.
Ø 500	300	350	330.2	17	185	6	20	65°
Ø 630	380	463.6	463.6	27	210	6	24	65°
Ø 800	380	463.6	463.6	27	220	6	24	65°

ISO-A型式安装的卡盘尺寸

所有型号 规格	B_A J4 mm	C_A mm	D_A mm	H_A mm	α_A deg.	Z_A mm
Ø 500 A11	196.869	235	21	220	45°	10
Ø 500 A15	285.775	330.2	25	225	85°	12
Ø 630 A15	285.775	330.2	25	250	85°	12
Ø 630 A20	412.775	463.6	27	230	85°	12
Ø 800 A20	412.775	463.6	27	240	85°	12

自定心中心架用于车削和磨削

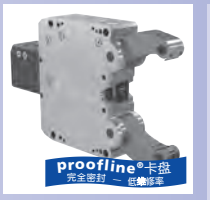

页 368

SLU-X®
自定心中心架
标准系列

- 机体全密封
- 通过接近开关监测中心架的打开
- 特殊规格按要求定制

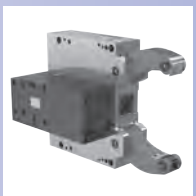

页 370

SLUB
自定心中心架
标准系列

侧置油缸，结构紧凑

- 通过接近开关监测中心架的打开/关闭
- 特殊规格按要求定制

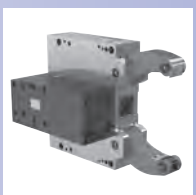

页 372

SLUB-A
自定心中心架
标准系列

侧置油缸，结构紧凑
上臂大张角，方便垂直上下料

- 通过接近开关监测中心架的打开/关闭
- 特殊规格按要求定制

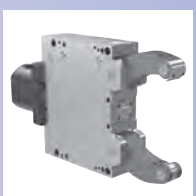

页 374

SLU
自定心中心架
基本系列

- 大夹持范围
- 通过接近开关监测中心架的打开/关闭
- 手臂经过硬化处理

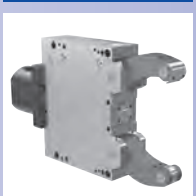

页 376

SLU-A
自定心中心架
基本系列

上臂张角，方便垂直上下料

- 大夹持范围
- 通过接近开关监测中心架的打开/关闭
- 手臂经过硬化处理

页 378

SR®
自定心中心架
高级系列

- 机体全密封
- 集成冷却/吹气
- 通过直径测量系统或通过接近开关监测中心架的打开
- 特殊规格按要求定制

页 380

SRA
自定心中心架
高级系列

上臂大张角，方便垂直上下料

- 机体全密封
- 集成冷却/吹气
- 通过直径测量系统或通过接近开关监测中心架的打开
- 特殊规格按要求定制

页 382

SR-CL
自定心中心架
高级系列 – 带微调

- 中心位置集成微调
- 机体密封
- 集成冷却/吹气
- 通过直径测量系统或通过接近开关监测中心架的打开

页 384

K
自定心中心架
高级系列

- 紧凑型设计
- 机体密封
- 集成冷却/吹气
- 通过直径测量系统或通过接近开关监测中心架的打开
- 特殊规格按要求定制

页 386

KA
自定心中心架
高级系列

- 紧凑型设计
- 机体密封
- 集成冷却/吹气
- 中心手臂双重导向承受重载
- 上下手臂偏心微调
- 特殊规格按要求定制

页 388

KLU / KLU-A
自定心中心架
高级系列

- 窄臂用于曲轴加工
- 机体密封
- 集成冷却/吹气
- 通过直径测量系统或通过接近开关监测中心架的打开
- 特殊规格按要求定制

页 390

RX
自定心中心架
高级系列

- 超紧凑型设计
- 专利双凸轮系统
- 机体密封
- 集成冷却/吹气
- 通过接近开关监控中心架的打开
- 特殊规格按要求定制

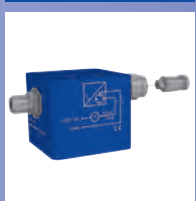

页 394

SCU
线性行程控制单元

- 用于SMW-AUTOBLOK中心架
- 对整个夹持行程进行线性监测
  – 避免与刀具产生碰撞
- 通过仅部分打开中心架节省时间
- 防护等级 IP 66，输出信号4-20 mA 或0-10 V, 电源 24 VDC
- **proofline®** = 完全密封 – 低维修率

页 396

SRG/ SRG-B
磨削中心架
带中心微调

- 磨削中心水平或垂直微调
- 中心架手臂可伸缩
- 压缩空气端口用于防尘和冷却
- 通过接近开关监测
- 适合随动磨削

SMW-AUTOBLOK
中心架的全球领导者

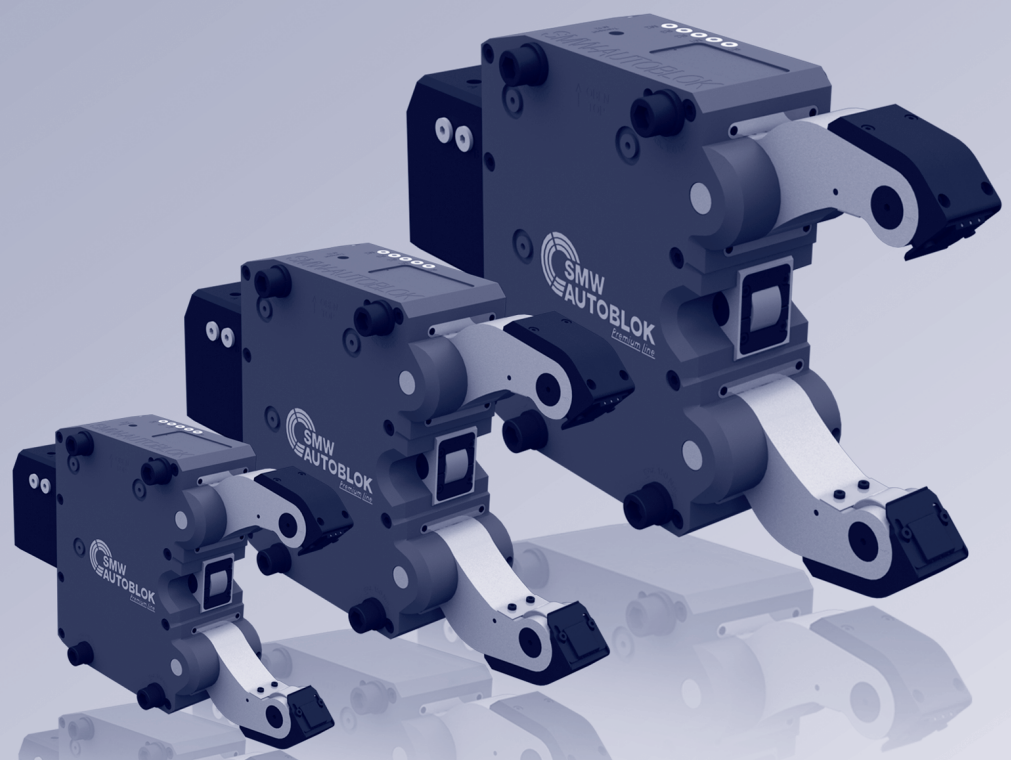

固定或跟刀式应用

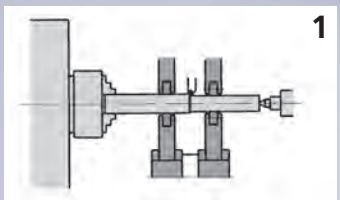

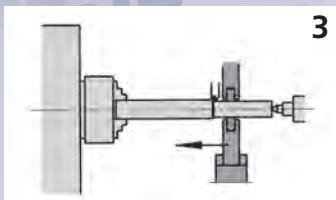

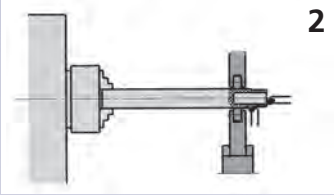

1. 双中心架固定式应用
2. 用于端部加工的中心架固定式应用
3. 中心架跟刀式应用

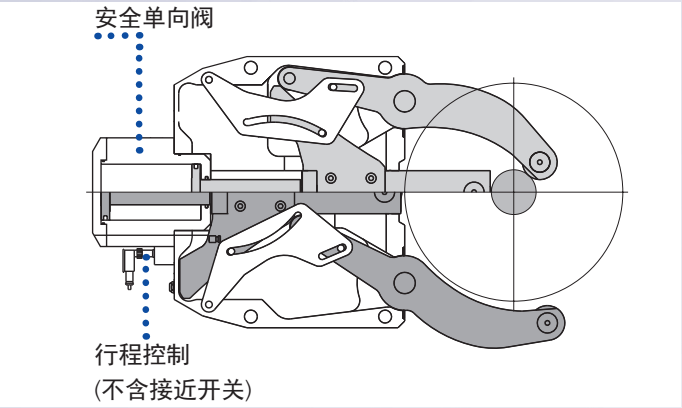

标记的为标准配置

中心架型号	标准系列		基本系列	高级系列					
	SLU-X	SLUB, SLUB-A	SLU, SLU-A	SR	SRA	SR-CL	K, KA	KLU, KLU-A	RX
中心架尺寸	1 - 5.1	3 - 6	1 - 6	2 - 6	2 - 6	4 - 6	3 - 7.1	215 - 540	5 - 6.1
机体密封	■			■	■	■	■	■	■
安全阀	■	■	■	■	■	■	■	■	■
行程控制（不含接近开关）	■	■	■	■	■	■	■	■	■
1套3片式铁屑防护器	■	■	■						
1套集成冷却液冲刷功能铁屑防护器				■	■	■	■	■	■
1套圆柱型滚轮	■	■	■	■	■	■	■	■	■
压缩空气接口	■	■	■	■	■	■	■	■	■
通过臂的防护冷却液冲刷接口				■	■	■	■	■	■
工具盒	■	■		■	■	■	■	■	■

SLU-X® • SR® • K • KLU • RX

SLU-X / SLU / SR / K / KLU / RX
大夹持范围

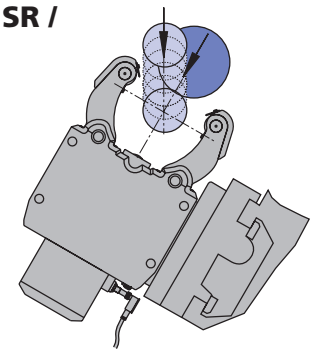

SLU-A / SRA / KLU-A / KA
大张角的上臂
用于立式自动装载

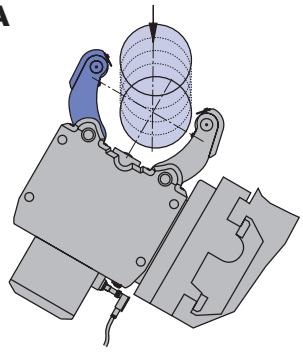

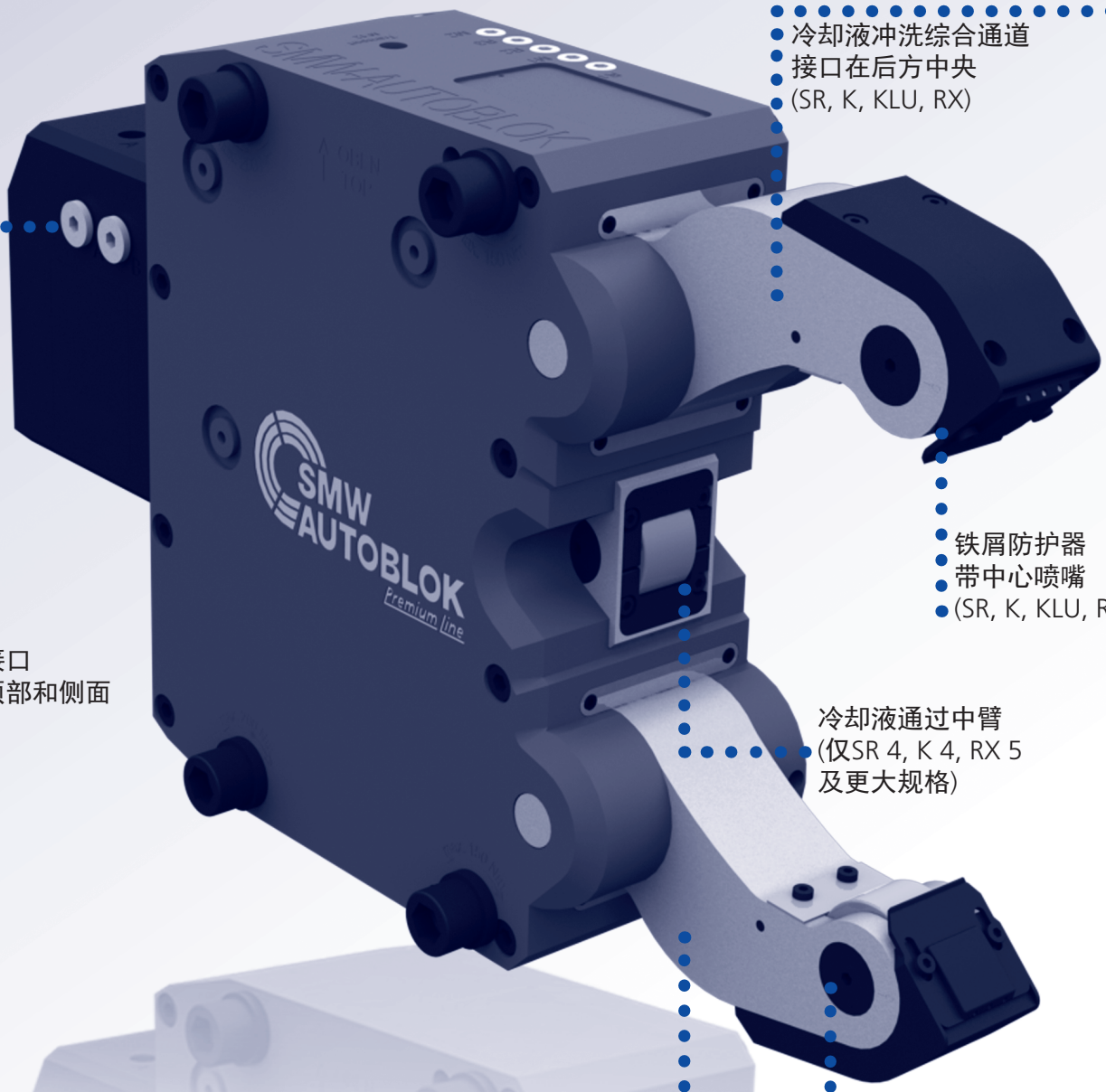

冷却液冲洗综合通道
接口在后方中央
(SR, K, KLU, RX)

铁屑防护器
带中心喷嘴
(SR, K, KLU, RX)

液压接口
位于顶部和侧面

冷却液通过中臂
(仅SR 4, K 4, RX 5
及更大规格)

手臂和中臂
硬化处理
(SLU-X, SR, K, KLU, RX)

更换滚轮简单方便
无松动部件

专利的中心架
手臂张开机构
无弹簧无磨损

手动润滑–选配 (M)（所有型号）

- 低润滑量，用于中等工作条件，小切削量
- 润滑脂通过润滑脂嘴和润滑脂枪润滑各个润滑点及滚子
- 润滑间隔根据工作条件来调整，正常条件下每4–8工作小时润滑一次
- 润滑脂：KPE 2R-20 DIN 51502

手动润滑 (M)

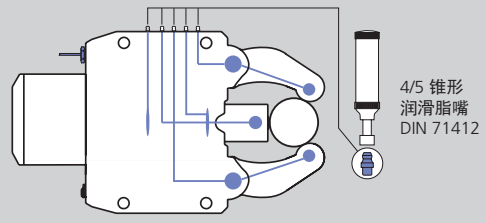

集中油润滑–选配 (Z)（所有型号）

- 用于恶劣工作条件下，大切削量
- 用于随动式的中心架应用
- 推荐使用我们带有定时器的完全分离的润滑单元
- 润滑间隔 5 - 20 分钟
- 最小/最大操作压力 10 - 45 bar
- 润滑油：粘度46 mm²/s (粘度等级ISO)

集中油润滑(Z)
润滑接口 G 1/8"

油润滑单元
Id. No. 088707

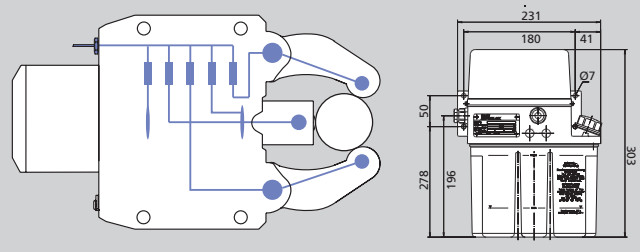

油气润滑–选配(OLD)（所有型号）

- 用于大切削量，粉尘或强力冷却的最恶劣条件下
- SMW-AUTOBLOK油气润滑单元内置定时器
- 本润滑单元以可调的间隔（1-4分钟）把油注入气管
- 持续的气流（最小3bar）把油输送到滚子上，以保证滚子的清洁
- 润滑油：粘度46 mm²/s (粘度等级 ISO)

油气润滑 (OLD)
润滑接口 G 1/8"

油气润滑单元
Id. No. 088708

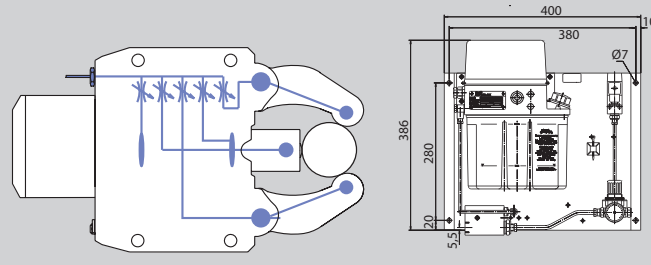

脂润滑–选配 (F)
(不含 SLU/SLU-A/SLUB/SLUB-A)

- 对于机床带有中央脂润滑
- 对应用程序和间隔请跟随机床制造商的指令
- 最小/最大操作压力 30 - 45 bar
- 润滑脂: NLGI class 0 or 1

脂润滑 (F)
润滑接口 G 1/8"

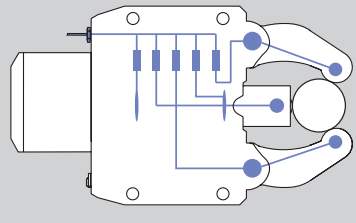

滚轮–选配（所有型号）

- SMW-AUTOBLOK 滚子（精度等级P05）是专为中心架设计的
- 特殊的密封保证了最高的精度和使用寿命
- 标准配置：圆柱型滚轮1套
- 选配：腰鼓型滚轮（用于跟刀式应用的中心架），合成材料滚轮，硬质合金滚轮

原装 SMW-AUTOBLOK 滚轮

圆柱型

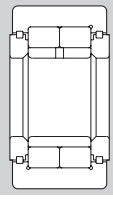

腰鼓型

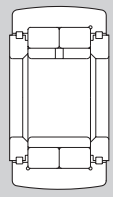

窄圆型

滚轮（所有型号）

- 滚轮（钢材料）（标准）：工件表面未硬化处理

提供可选材料:

- 合成材料滚轮：工件表面抛光和镀铬
- 硬质合金滚轮：工件表面硬化处理

滚轮 钢

滚轮 合成材料

滚轮 硬质合金

偏心微调

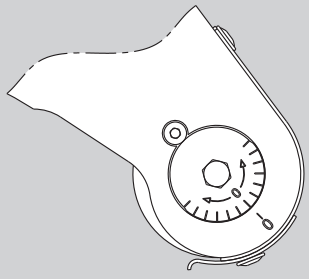

中心线微调装置–选配 (所有型号)

- 在中心架的两个手臂上的偏心滚轮销可以在中心线上快速微调
- 这样就避免了解锁和调节支架上的整个中心架的微调动作
- 仅用于调整打开的中心架!

冷却液/气体供给

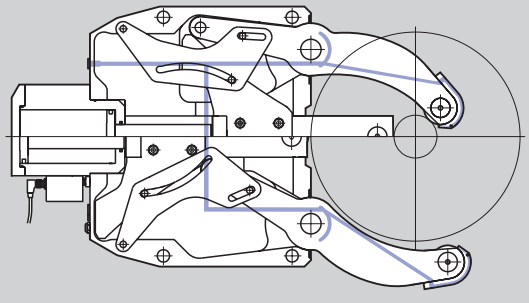

冷却液/气体供给 (仅SR/K/KLU/RX)

- 内置管道，中央连接冷却剂或空气接口连接到中心架臂上
- SR/K/KLU/RX中心架的基本配置
- 从尺寸SR-4 / K4和更大的尺寸冷却剂通过中心的手臂

冷却液/气体铁屑防护器

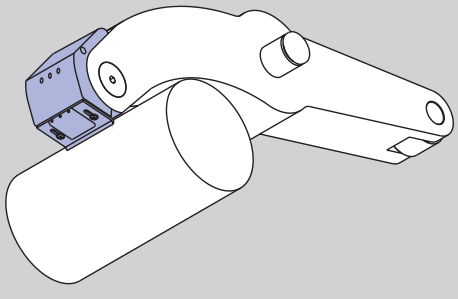

专利的冷却液/气体铁屑防护器带冲刷喷嘴 (仅SR/K/KLU/RX)

- 防止夹紧滚轴与铁屑接触
- 获得专利的双冲洗喷嘴可保持前方和后方的刮板清洁.

仅用于带冷却液/气体供给的中心架.

优点:

- 恒定的定心精度
- 切屑不会造成工件及滚轴的损伤
- 减少滚轴的磨损=更少成本

SCU
线性直径测量系统

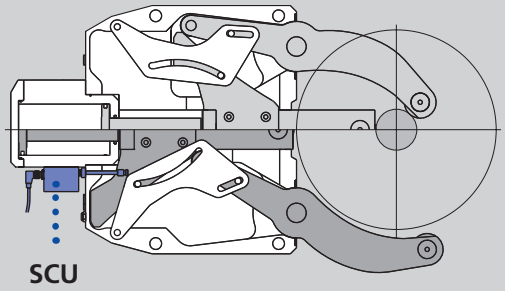

选配线性直径测量系统 SCU (不含 SLU/SLU-A/SLUB/SLUB-A)

- 夹持臂的位置可由线性直径测量系统SCU监测
- 避免与工件，转塔，装载装置等碰撞
- 由于可以控制手臂只张开到需要的位置，这样能缩. 短中心架工作循环时间
- SCU: 输入: 24 V 输出: 4 – 20 mA

带调整装置的中心架支架

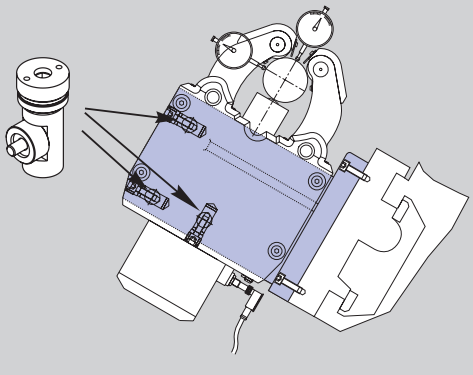

中心架支架

- 一个完美的中心架支架对于中心架的功能/精度极其重要
- 嵌入支架中的SMW-AUTOBLOK调整装置可快速简单的调节
- SMW-AUTOBLOK为所有的应用以一个整体解决方案提供合适的支架

SLU-X®

自定心中心架
标准系列

■机体密封
■行程控制端部位置打开（不含开关）

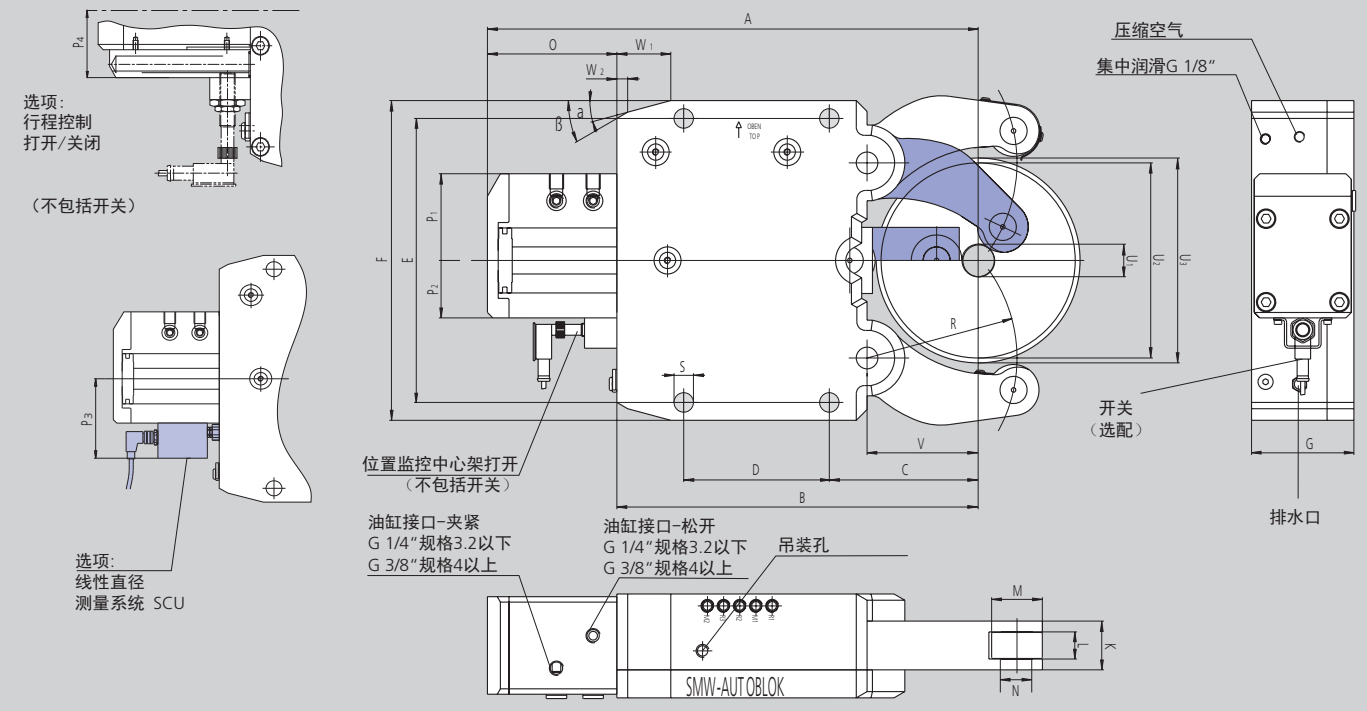

保留技术更改
如需要了解更多详细信息，请索取客户图纸.

SMW-AUTOBLOK 型号 尺寸		SLU-X 1	SLU-X 2	SLU-X 3	SLU-X 3.1	SLU-X 3.2	SLU-X 4	SLU-X 5	SLU-X 5.1
夹持范围（无铁屑防护器）	**U_1**	**6**	**8**	**12**	**20**	**50**	**30**	**45**	**85**
	U_2	**70**	**101**	**152**	**165**	**200**	**245**	**310**	**350**
最大轴向净直径	**U_3**	**75**	**106**	**164**	**172**	**202**	**253**	**320**	**352**
定心范围带3片式铁屑防护器	**U_1**	**8**	**12**	**14**	**20**	**50**	**30**	**45**	**85**
	U_2	**70**	**101**	**152**	**165**	**200**	**245**	**310**	**350**
	A	214.5	277	428	436	455	603	697	717
	B	149	195	312	320	335	448	510	530
	C	52	70	115	123	138	146	178	198
	D	66	85	135	135	135	240	270	270
	E	140	170	262	262	262	365	400	400
	F	160	195	295	295	295	405	440	440
	G	63	75	95	95	95	110	145	145
	K	28	35	45	45	45	60	75	75
滚轮宽度	L	15	19	25	25	25	25	29	29
滚轮直径	M	24	35	47	47	47	52	62	62
滚轮销直径	N	8	15	20	20	20	25	30	30
	O	65.5	82	116	116	120	155	187	187
	P_1	53	63	85	85	85	91	97	97
	P_2	29	40	53	53	53	61	63	63
	P_3	-	82	95	95	95	103	105	105
	P_4	40	61	74	74	74	82	84	84
	R	55	74	119	124	139	172	209	229
	S	11	14	18	18	18	23	23	23
	V	37	51	85	93	103	128	160	180
	W_1	20	30	50	50	50	58	62	62
	W_2	5	11.2	10	10	10	18.3	19.1	19.1
	α	15°	15°	15°	15°	15°	15°	18°	18°
	β	45°	30°	30°	30°	30°	40°	40°	40°
活塞面积*	cm^2	7	19.6	38.5	38.5	38.5	63.6	78.5	78.5
工作压力最小/最大	bar	6 / 70	8 / 70	8 / 80	8 / 80	8 / 80	8 / 70	8 / 80	8 / 80
最大夹紧力/滚轮	daN	165	450	1000	1000	1000	1500	2000	2000
整个夹持范围内的定位精度	mm	0.02	0.02	0.04	0.04	0.04	0.05	0.06	0.06
重复定位精度	mm	0.005	0.005	0.007	0.007	0.007	0.007	0.01	0.01
滚轮最大线速度	m/min	800	800	725	725	725	715	600	600
重量	kg	8	17	50	51	59	103	168	170

* 非标准油缸按照要求订货
保留技术更改！

SLU-X®

自定心中心架
标准系列

SLU-X 中心架带有行程控制，通过接近开关监测中心架的打开（不带接近开关）

中心架尺寸		1	2	3	3.1	3.2	4	5	5.1
SLU-X-M 手动润滑	Id. No.	127563	129001	129018	129196	129234	129141	129278	129291
SLU-X-Z 油润滑	Id. No.	127562	129000	129020	129195	129235	129140	129280	129292
SLU-X-OLD 油气润滑	Id. No.	127564	129002	129019	129197	129236	129142	129279	129293
SLU-X-F 脂润滑	Id. No.	129761	129762	129763	129764	129765	129766	129767	129768

SLU-X 中心架带有行程控制，通过接近开关监测中心架的打开/关闭（不带接近开关）

中心架尺寸		1	2	3	3.1	3.2	4	5	5.1
SLU-X-M 手动润滑	Id. No.	126155	222390	221912	223890	222400	根据要求	根据要求	根据要求
SLU-X-Z 油润滑	Id. No.	126154	221116	221151	221152	221153	221154	221155	221156
SLU-X-OLD 油气润滑	Id. No.	126156	根据要求	221913	根据要求	根据要求	根据要求	根据要求	根据要求
SLU-X-F 脂润滑	Id. No.	根据要求	根据要求	221914	225348	225349	根据要求	根据要求	根据要求

SLU-X 中心架，通过线性行程控制SCU实现行程控制，输出 4-20 mA

中心架尺寸		1	2	3	3.1	3.2	4	5	5.1
SLU-X-Z 油润滑	Id. No.	-	225830	225831	225832	225833	222513	222183	225834

SLU-X 中心架，通过线性行程控制SCU实现行程控制，输出 0-10 V

中心架尺寸		1	2	3	3.1	3.2	4	5	5.1
SLU-X-Z 油润滑	Id. No.	-	根据要求	根据要求	根据要求	根据要求	根据要求	根据要求	根据要求

型号 SLU-X

♦ 标记的易损件推荐作为库存备件

中心架尺寸		1	2	3	3.1	3.2	4	5	5.1
集中稀油润滑系统，容量2.7L 220 V *,**		088707	088707	088707	088707	088707	088707	088707	088707
集中油气润滑系统 容量2.7L 220 V *,**		088708	088708	088708	088708	088708	088708	088708	088708
转臂用偏心微调装置（每个中心架有2件）		–	127237	127240	127240	127240	128474	128584	128584
感应式限位开关		087926	087926	087926	087926	087926	087926	087926	087926
3片式铁屑防护器	♦	126171	026116	026117	026117	026117	026118	026119	026119
弹簧式铁屑防护器***	♦	根据要求	025760	025759	025759	025759	025758	025757	025757
脖颈式滚轮销***	♦	根据要求	225317	221112	221112	221112	204052	125824	125824
中臂用刮屑板（2片）	♦	200155	200154	198950	198950	198950	196199	196200	196200
滚轮 圆柱型	♦	023122	016952	016951	016951	016951	016953	018345	018345
滚轮 腰鼓型	♦	028738	017658	018433	018433	018433	018443	019545	019545
滚轮 合成材料 ****	♦	根据要求	029451	023443	023443	023443	023672	023650	023650
中臂用刮屑板（2件）适用于带合成材料滚轮的中间手臂	♦	-	204211	204212	204212	204212	204213	204215	204215
滚轮 硬质合金	♦	根据要求	129223	129225	129225	129225	220918	222038	222038
调整装置 1套=3个		-	-	200178	200178	200178	200179	200179	200179

* 订货时请注明工作电压
** 根据要求，可提供电压110 V
*** 弹簧式铁屑防护器只能与脖颈式滚轮销配合使用
**** 注意：减低夹紧力！请参阅标注着滚轮上的夹紧力值.

SLUB

自定心中心架
标准系列

侧置油缸结构紧凑

■ 通过接近开关监测中心架的打开/关闭
■ 特殊规格按要求定制

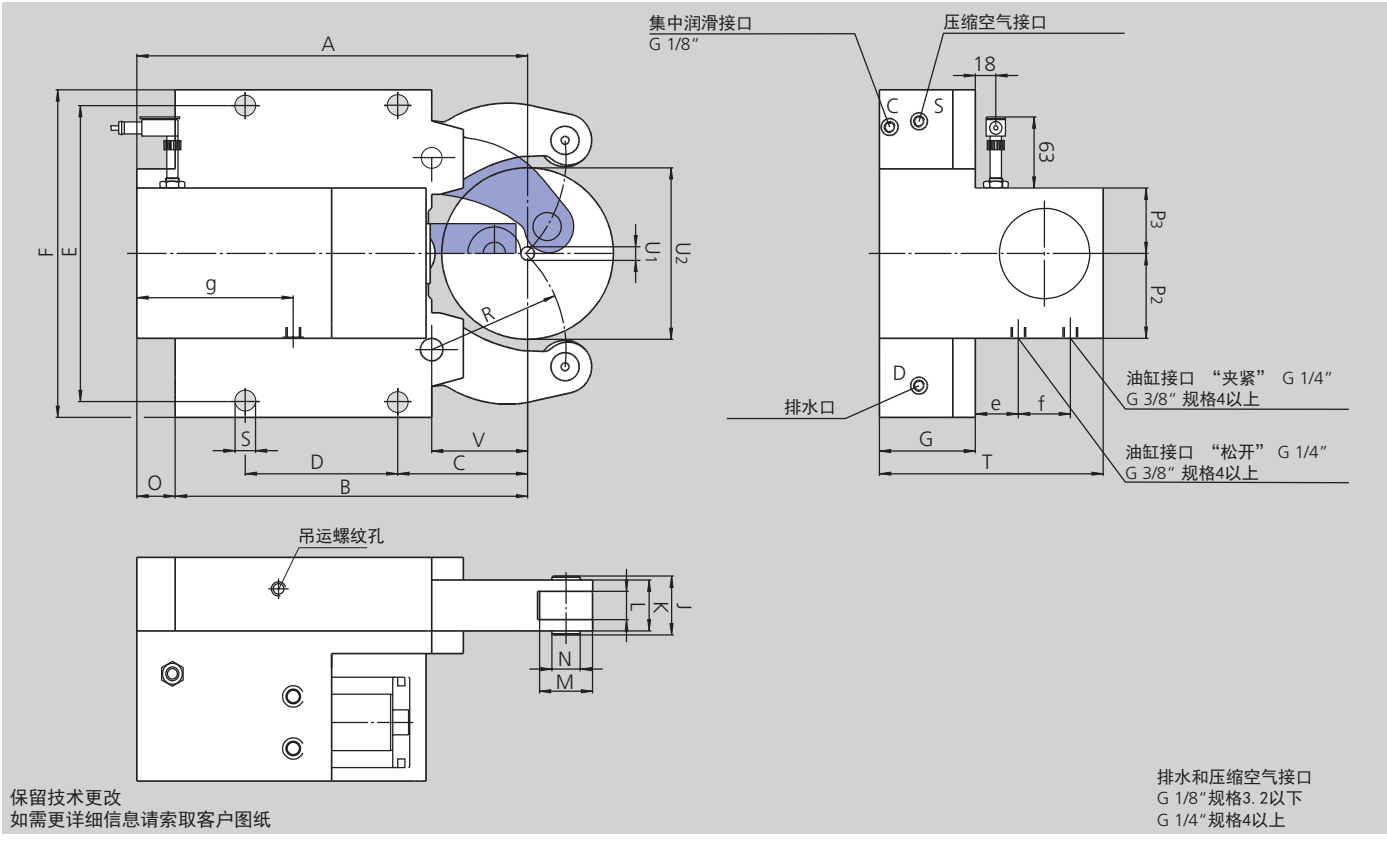

SMW-AUTOBLOK 型号 尺寸		SLUB 3	SLUB 3.1	SLUB 3.2	SLUB 4	SLUB 5	SLUB 5.1	SLUB 6
夹持范围(无铁屑防护器)	**U1**	**12**	**20**	**50**	**35**	**50**	**90**	**125**
	U2	**152**	**165**	**200**	**245**	**310**	**350**	**460**
夹持范围(带3片式铁屑防护器)	U1	14	20	50	35	50	90	125
	U2	152	165	200	245	310	350	460
	A	346	354	372.5	480	612.5	632.5	800
	B	312	320	335	448	510	530	709
	C	115	123	138	146	178	198	215
	D	135	135	135	240	270	270	330
	E	262	262	262	365	400	400	610 / 640
	F	290	290	290	400	440	440	680
	G	85	85	85	110	145	145	145
	J	52	52	52	67	83	83	83
	K	45	45	45	60	75	75	75
滚轮宽度	L	25	25	25	25	29	29	29
滚轮直径	M	47	47	47	52	62	62	80
转轴端直径	N	25	25	25	32	36	36	42
	O	34	34	37.5	32	102.5	102.5	91
	P2	75	75	75	68	85	85	100
	P3	58	58	58	68	85	85	85
	R	119	124	139	172	209	229	290
	S	18	18	18	23	23	23	27
	T	198	198	198	243.5	325	325	350
	V	85	93	103	128	160	180	175
	e	38	38	38	38.5	79.5	79.5	74.5
	f	46	46	46	66	66	66	96
	g	138.5	138.5	138.5	190	261	215	334.5
活塞面积*		50	50	50	78	78	78	132
使用压力 最小/最大		8 / 60	8 / 60	8 / 60	8 / 60	8 / 80	8 / 80	8 / 70
最大夹持力/滚轮		1000	1000	1000	1500	2000	2000	3000
整个夹持范围内定位精度		0.04	0.04	0.04	0.05	0.06	0.06	0.06
重复定位精度		0.007	0.007	0.007	0.007	0.01	0.01	0.01
滚轮最大线速度		725	725	725	715	600	600	560
重量		45	46	48	106	175	178	483

* 可以根据需求订制非标的油缸
保留技术更改!

SLUB 中心架带有行程控制，通过接近开关监测中心架的打开/关闭（不带接近开关）

中心架尺寸		3	3.1	3.2	4	5	5.1	6
SLUB-M 手动润滑	Id. No.	029865	029866	-	029867	029868	029909	029869
SLUB-Z 油润滑	Id. No.	029855	029856	123929	029857	029858	029908	029859
SLUB-OLD 油气润滑	Id. No.	029875	029876	-	029877	029878	029910	029879

型号 SLUB

♦ 标记的易损件推荐作为库存备用

中心架尺寸			3	3.1	3.2	4	5	5.1	6
集中稀油润滑系统 容量 2.7 L, 220 V *,**			088707	088707	088707	088707	088707	088707	088707
集中油气润滑系统 容量 2.7 L, 220 V *,**			088708	088708	088708	088708	088708	088708	088708
转臂用偏心微调装置 （每个中心架2件）			018437	018437	018437	018444	018450	018450	026595
感应式限位开关			087926	087926	087926	087926	087926	087926	087926
3片式铁屑防护器		♦	026117	026117	026117	026118	026119	026119	026597
中臂用刮屑板（2片）		♦	029797	029797	029797	029798	029799	029799	029800
滚轮 圆柱型		♦	016951	016951	016951	016953	018345	018345	026594
滚轮 腰鼓型		♦	018433	018433	018433	018443	019545	019545	121302
滚轮 合成材料 ***		♦	023443	023443	023443	023672	023650	023650	根据要求
中臂用刮屑板（2件） 适用于带合成材料滚轮的中间手臂		♦	029797	029797	029797	205400	029799	029799	-
滚轮 硬质合金		♦	129225	129225	129225	220918	222038	222038	根据要求
调整装置 1 套 = 3 片			200178	200178	200178	200179	200179	200179	200179

* 订货时请注明工作电压
** 根据要求，可提供电压110V
*** 注意：减低夹紧力！请参阅标注着滚轮上的夹紧力值.

SLUB-A

自定心中心架
标准系列

侧置油缸，结构紧凑
上臂大张角，方便垂直上下料

- 通过接近开关监测中心架的打开/关闭
- 特殊规格按要求定制

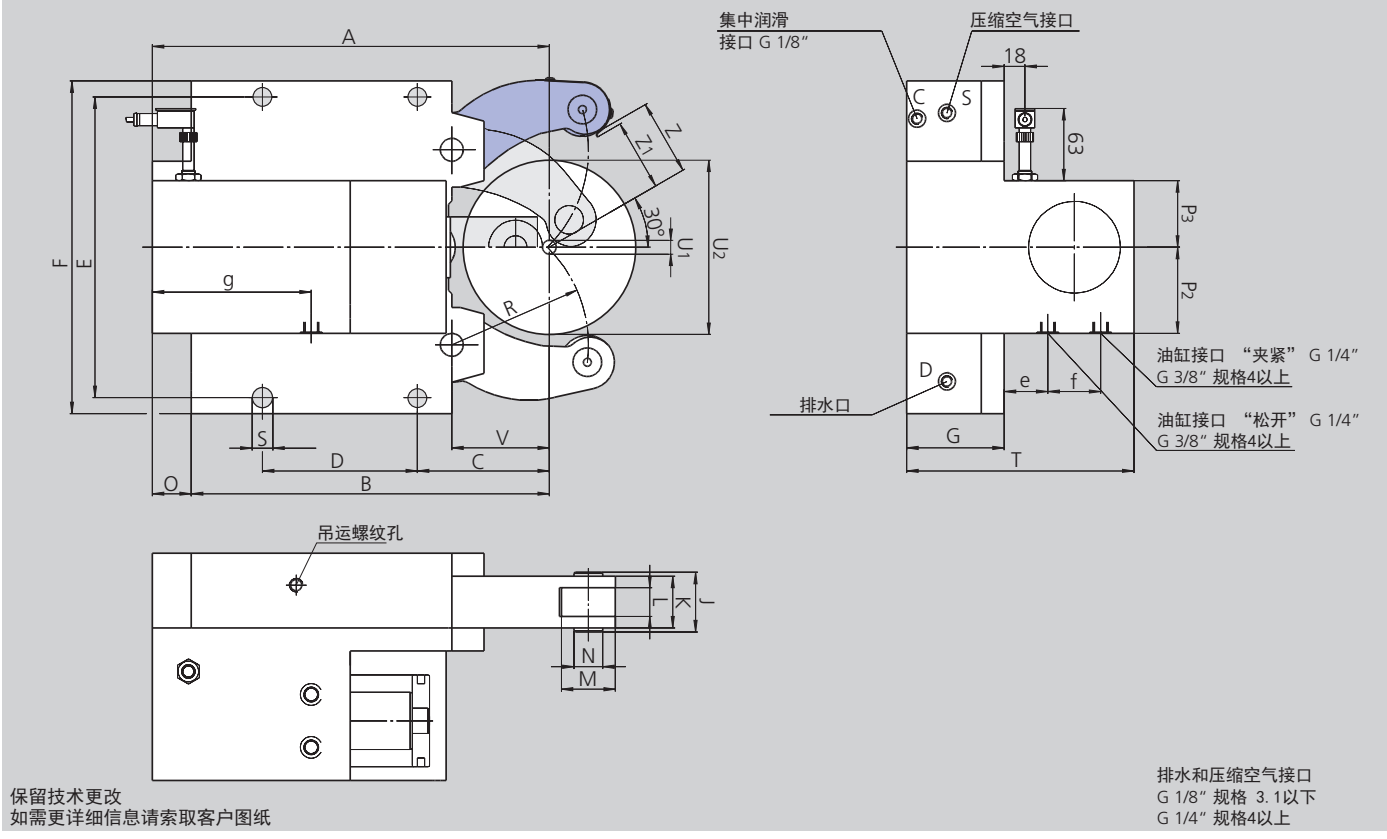

SMW-AUTOBLOK 型号 尺寸		SLUB-A 3	SLUB-A 3.1	SLUB-A 4	SLUB-A 5	SLUB-A 6
夹持范围（无铁屑防护器）	**U_1**	**12**	**22**	**35**	**50**	**160**
	U_2	**130**	**150**	**220**	**268**	**460****
夹持范围（带3片式铁屑防护器）	U_1	14	22	35	50	160
	U_2	130	150	220	268	460**
垂直上下料（无铁屑防护器）	**Z**	**66**	**76**	**111**	**135**	**230****
垂直上下料（带3片式铁屑防护器）	**Z_1**	**62**	**72**	**106.5**	**130**	**225****
	A	346	354	480	600.5	800
	B	312	320	448	510	709
	C	115	123	146	178	215
	D	135	135	240	270	330
	E	262	262	365	400	610 / 640
	F	290	290	400	440	680
	G	85	85	110	145	145
	J	52	52	67	83	83
	K	45	45	60	75	75
滚轮宽度	L	25	25	25	29	29
滚轮直径	M	47	47	52	62	80
转轴端直径	N	25	25	32	36	42
	O	34	34	32	90.5	91
	P_2	75	75	68	85	87
	P_3	58	58	85	85	104
	R	119	124	172	209	290
	S	18	18	23	23	27
	T	198	198	243.5	325	350
	V	85	93	128	160	175
	e	38	38	38.5	79.5	74.5
	f	46	46	66	66	96
	g	138.5	138.5	188	210	230
活塞面积*	cm^2	50	50	78	78	132
使用压力 最小/最大	bar	8 / 60	8 / 60	8 / 60	8 / 80	8 / 70
最大夹持力/滚轮	daN	1000	1000	1500	2000	3000
整个夹持范围内定位精度	mm	0.04	0.04	0.05	0.06	0.06
重复定位精度	mm	0.007	0.007	0.007	0.01	0.01
滚轮最大线速度	m/min	725	725	715	600	560
重量	kg	45	46	106	175	483

* 可以根据需求订制非标的油缸
** SLUA-B-6: 上下料直径 U2 = 460 只有在19°安装

SLUB-A

自定心中心架
标准系列

SLUB-A中心架带有行程控制，通过接近开关监测中心架的打开/关闭（不带接近开关）						
中心架尺寸		3	3.1	4	5	6
SLUB-A-M 手动润滑	Id. No.	029870	029871	029872	029873	029874
SLUB-A-Z 油润滑	Id. No.	029860	029861	029862	029863	029864
SLUB-A-OLD 油气润滑	Id. No.	029880	029881	029882	029883	029884

型号 SLUB-A

♦ 标记的易损件推荐作为库存备件

中心架尺寸		3	3.1	4	5	6
集中稀油润滑系统 容量 2.7 L, 220 V *,**		088707	088707	088707	088707	088707
集中油气润滑系统 容量 2.7 L, 220 V *,**		088708	088708	088708	088708	088708
转臂用偏心微调装置 （每个中心架2件）		018437	018437	018444	018450	026595
感应式限位开关		087926	087926	087926	087926	087926
3片式铁屑防护器	♦	026117	026117	026118	026119	026597
中臂用刮屑板（2片）	♦	029797	029797	029798	029799	029800
滚轮 圆柱型	♦	016951	016951	016953	018345	026594
滚轮 腰鼓型	♦	018433	018433	018443	019545	121302
滚轮 合成材料	♦	023443	023443	023672	023650	根据要求
中臂用刮屑板（2件） 适用于带合成材料滚轮的中间手臂	♦	029797	029797	205400	029799	-
滚轮 硬质合金	♦	129225	129225	220918	222038	根据要求
调整装置 1 套 = 3 个		200178	200178	200179	200179	200179

* 订货时请注明工作电压
** 根据要求，可提供电压110V
*** 注意：减低夹紧力！请参阅标注着滚筒上的夹紧力值.

SLU

自定心中心架
基本系列

- 大夹持范围
- 通过接近开关监测中心架的打开/关闭
- 手臂经过硬化

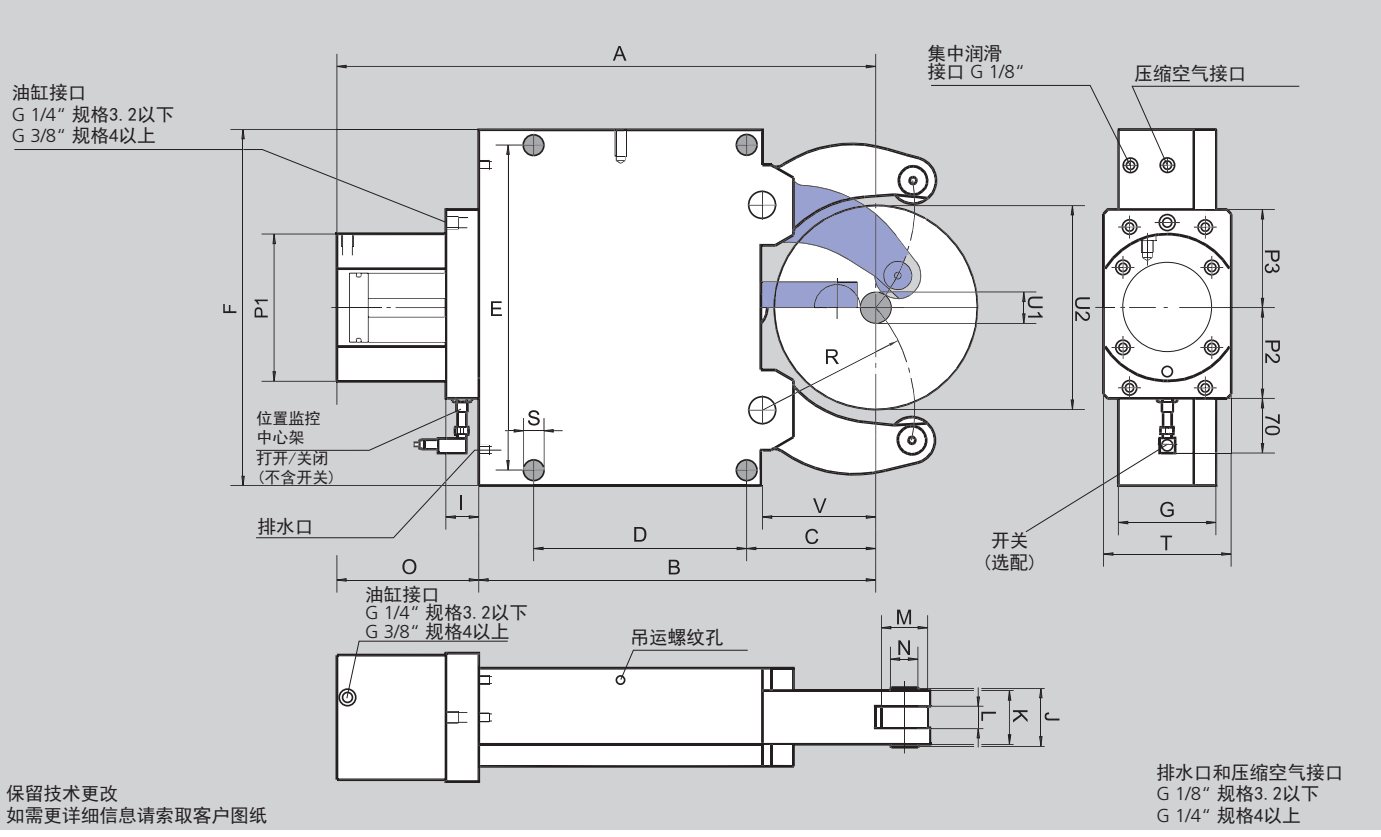

SMW-AUTOBLOK 型号 尺寸		SLU 1	SLU 2	SLU 3	SLU 3.1	SLU 3.2	SLU 4	SLU 5	SLU 5.1	SLU 6
夹持范围(无铁屑防护器)	U_1	4	8	12	20	50	30	45	85	125
	U_2	64	101	152	165	200	245	310	350	460
夹持范围(带3片式铁屑防护器)	U_1	8	12	14	20	50	30	45	85	125
	U_2	64	101	152	165	200	245	310	350	460
	A	207	279.5	429	437	455	608	697.5	717.5	944.5
	B	137	195	312	320	335	448	510	530	709
	C	51	70	115	123	138	146	178	198	215
	D	64	85	135	135	135	240	270	270	330
	E	118	170	262	262	262	365	400	400	610 / 640
	F	132	190	290	290	290	400	440	440	680
	G	55	70	85	85	85	110	145	145	145
	I	33	33	37	37	37	37	37	37	37
	J	26	42	52	52	52	67	83	83	83
	K	20	35	45	45	45	60	75	75	75
滚轮宽度	L	12	19	25	25	25	25	29	29	29
滚轮直径	M	19	35	47	47	47	52	62	62	80
转轴端直径	N	6	21	25	25	25	32	36	36	42
	O	70	84.5	117	117	120	160	187.5	187.5	235.5
	P_1	84	102	137	137	137	165	165	165	190
	P_2	66	72	90	90	90	102	102	102	115
	P_3	66	75	100	100	100	110	110	110	130
	R	50.5	74	119	124	139	172	209	229	290
	S	11	14	18	18	18	23	23	23	27
	T	70	70	100	100	100	144	144	144	158
	V	37	52	85	93	103	128	160	180	175
活塞面积	cm^2	7	19.6	50	50	50	78	78	78	132
使用压力 最小/最大	bar	6 / 50	8 / 70	8 / 60	8 / 60	8 / 60	8 / 60	8 / 80	8 / 80	8 / 70
最大夹持力/滚轮	daN	100	450	1000	1000	1000	1500	2000	2000	3000
整个夹持范围内定位精度	mm	0.02	0.02	0.04	0.04	0.04	0.05	0.06	0.06	0.06
重复定位精度	mm	0.005	0.005	0.007	0.007	0.007	0.007	0.01	0.01	0.01
滚轮最大线速度	m/min	800	800	725	725	725	715	600	600	560
重量	kg	6	14	39	40	43	92	152	155	420

SLU

自定心中心架
基本系列

SLU中心架（含1套 SMW-AUTOBLOK圆柱型滚轮）										
中心架尺寸		1	2	3	3.1	3.2	4	5	5.1	6
SLU-M 手动润滑	Id. No.	025804	025805	025806	025807	120689	122186	122416	122469	026586
SLU-Z 油润滑	Id. No.	025457	025402	025401	025406	120690	122185	122415	122468	026492
SLU-OLD 油气润滑	Id. No.	027649	027650	027651	027652	120691	122187	122417	122470	027655

型号 SLU

♦ 标记的易损件推荐作为库存备件

中心架尺寸		1	2	3	3.1	3.2	4	5	5.1	6
集中稀油润滑系统 容量 2.7 L, 220 V *,**		088707	088707	088707	088707	088707	088707	088707	088707	088707
转臂用偏心微调装置 （每个中心架2件） 手动/集中润滑		-	026120	018437	018437	018437	018444	018450	018450	026595
感应式限位开关		087926	087926	087926	087926	087926	087926	087926	087926	087926
3片式铁屑防护器	♦	026115	026116	026117	026117	026117	026118	026119	026119	026597
弹簧式铁屑防护器	♦	025781	025760	025759	025759	025759	025758	025757	025757	026596
中臂用刮屑板（2片）	♦	029795	029796	029797	029797	029797	029798	029799	029799	029800
滚轮 圆柱型	♦	017869	016952	016951	016951	016951	016953	018345	018345	026594
滚轮 腰鼓型	♦	016900	017658	018433	018433	018433	018443	019545	019545	121302
滚轮 合成材料 ***	♦	024409	029451	023443	023443	023443	023672	023650	023650	根据要求
中臂用刮屑板（2件） 适用于带合成材料滚轮的中间手臂	♦	029795	197520	029797	029797	029797	205400	029799	029799	-
滚轮 硬质合金	♦	128794	129223	129225	129225	129225	220918	222038	222038	根据要求
调整装置 1 套 = 3 个		-	-	200178	200178	200178	200179	200179	200179	200179

* 订货时请注明工作电压
** 根据要求，可提供电压110V
*** 注意：减低夹紧力！请参阅标注着滚轮上的夹紧力值.

SLU-A

自定心中心架
基本系列

- 上臂大张角
- 监测中心架位置的打开/关闭
- 手臂经过硬化

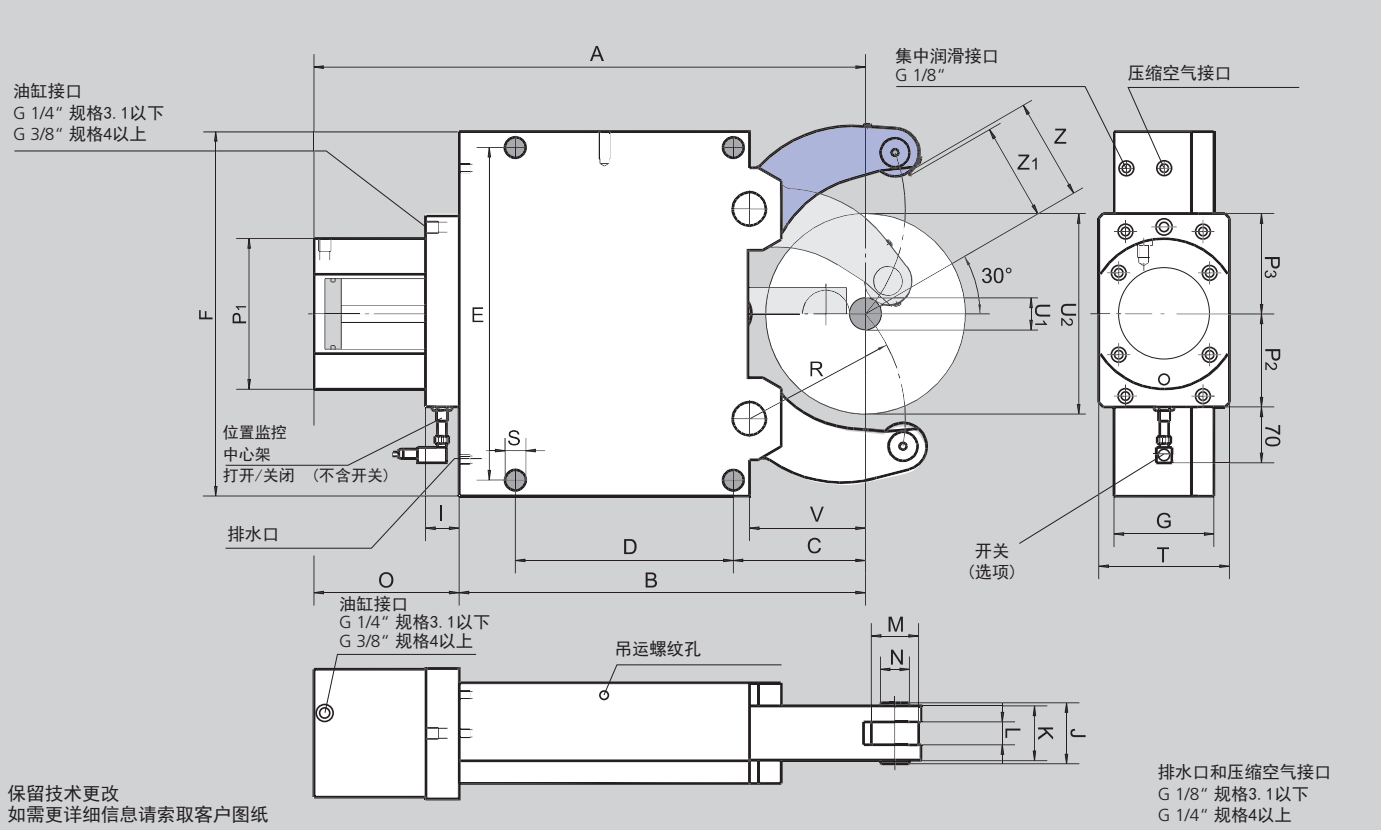

SMW-AUTOBLOK 型号 尺寸		SLU-A 1	SLU-A 2	SLU-A 3	SLU-A 3.1	SLU-A 4	SLU-A 5	SLU-A 6
夹持范围(无铁屑防护器)	U_1	4	8	12	22	30	45	160
	U_2	52	80	130	150	220	268	460 *
夹持范围(带3片式铁屑防护器)	U_1	8	12	14	22	30	50	160
	U_2	52	80	130	150	220	268	460
	Z	26.5	41	66	76	111	135	230 *
	Z_1	24	34	62	72	106.5	130	225 *
	A	207	279.5	429	437	608	697.5	944.5
	B	137	195	312	320	448	510	709
	C	51	70	115	123	146	178	215
	D	64	85	135	135	240	270	330
	E	118	170	262	262	365	400	610 / 640
	F	132	190	290	290	400	440	680
	G	55	70	85	85	110	145	145
	I	33	33	37	37	37	37	37
	J	26	42	52	52	67	83	83
	K	20	35	45	45	60	75	75
滚轮宽度	L	12	19	25	25	25	29	29
滚轮直径	M	19	35	47	47	52	62	80
转轴端直径	N	6	21	25	25	32	36	42
	O	70	84.5	117	117	160	187.5	235.5
	P_1	84	102	137	137	165	165	190
	P_2	66	72	90	90	102	102	115
	P_3	66	75	100	100	110	110	130
	R	50.5	74	119	124	172	209	290
	S	11	14	18	18	23	23	27
	T	70	70	100	100	144	144	158
	V	37	52	85	93	128	160	175
活塞面积	cm^2	7	19.6	50	50	78	78	132
使用压力 最大/最小	bar	6 / 50	8 / 70	8 / 60	8 / 60	8 / 60	8 / 80	8 / 70
最大夹持力/滚轮	daN	100	450	1000	1000	1500	2000	3000
整个夹持范围内定位精度	mm	0.02	0.02	0.04	0.04	0.05	0.06	0.06
重复定位精度	mm	0.005	0.005	0.007	0.007	0.007	0.01	0.01
滚轮最大线速度	m/min	800	800	725	725	715	600	560
重量	kg	6	14	39	40	92	152	420

* SLU-A 6: 上下料直径 U2=460 仅在 19° 安装

SLU-A

自定心中心架
基本系列

SLU-A中心架 (含1套SMW-AUTOBLOK圆柱型滚轮)								
中心架尺寸		1	2	3	3.1	4	5	6
SLU-A-M 手动润滑	Id. No.	024458	024459	024460	024461	122546	024463	026591
SLU-A-Z 油润滑	Id. No.	024482	024483	024673	024674	122545	024485	026593
SLU-A-OLD 油气润滑	Id. No.	027656	027657	027658	027659	122547	027661	027662

型号 SLU-A

♦ 标记的易损件推荐作为库存备件

中心架尺寸	1	2	3	3.1	4	5	6
集中稀油润滑系统 容量 2.7 L, 220 V *,**	088707	088707	088707	088707	088707	088707	088707
转臂用偏心微调装置 （每个中心架2件） 手动/集中润滑	-	026120	018437	018437	018444	018450	026595
感应式限位开关	087926	087926	087926	087926	087926	087926	087926
3片式铁屑防护器 ♦	026115	026116	026117	026117	026118	026119	026597
弹簧预载式铁屑防护器 ♦	025781	025760	025759	025759	025758	025757	026596
中臂用刮屑板（2片） ♦	029795	029796	029797	029797	029798	029799	029800
滚轮 圆柱型 ♦	017869	016952	016951	016951	016953	018345	026594
滚轮 腰鼓型 ♦	016900	017658	018433	018433	018443	019545	121302
滚轮 合成材料 *** ♦	024409	029451	023443	023443	023672	023650	根据要求
中臂用刮屑板（2件） 适用于带合成材料滚轮的中间手臂 ♦	029795	197520	029797	029797	205400	029799	-
滚轮 硬质合金 ♦	128794	129223	129225	129225	220918	222038	根据要求
调整装置 1 套 = 3 个	-	-	200178	200178	200179	200179	200179

* 订货时请注明工作电压
** 根据要求，可提供电压110V
*** 注意：减低夹紧力！请参阅标注着滚轮上的夹紧力值.

SR®

自定心中心架
高级系列

- 机体密封
- 集成冷却
- 铁屑防护带冷却喷嘴
- 行程控制单元或接近开关控制末端位置的打开

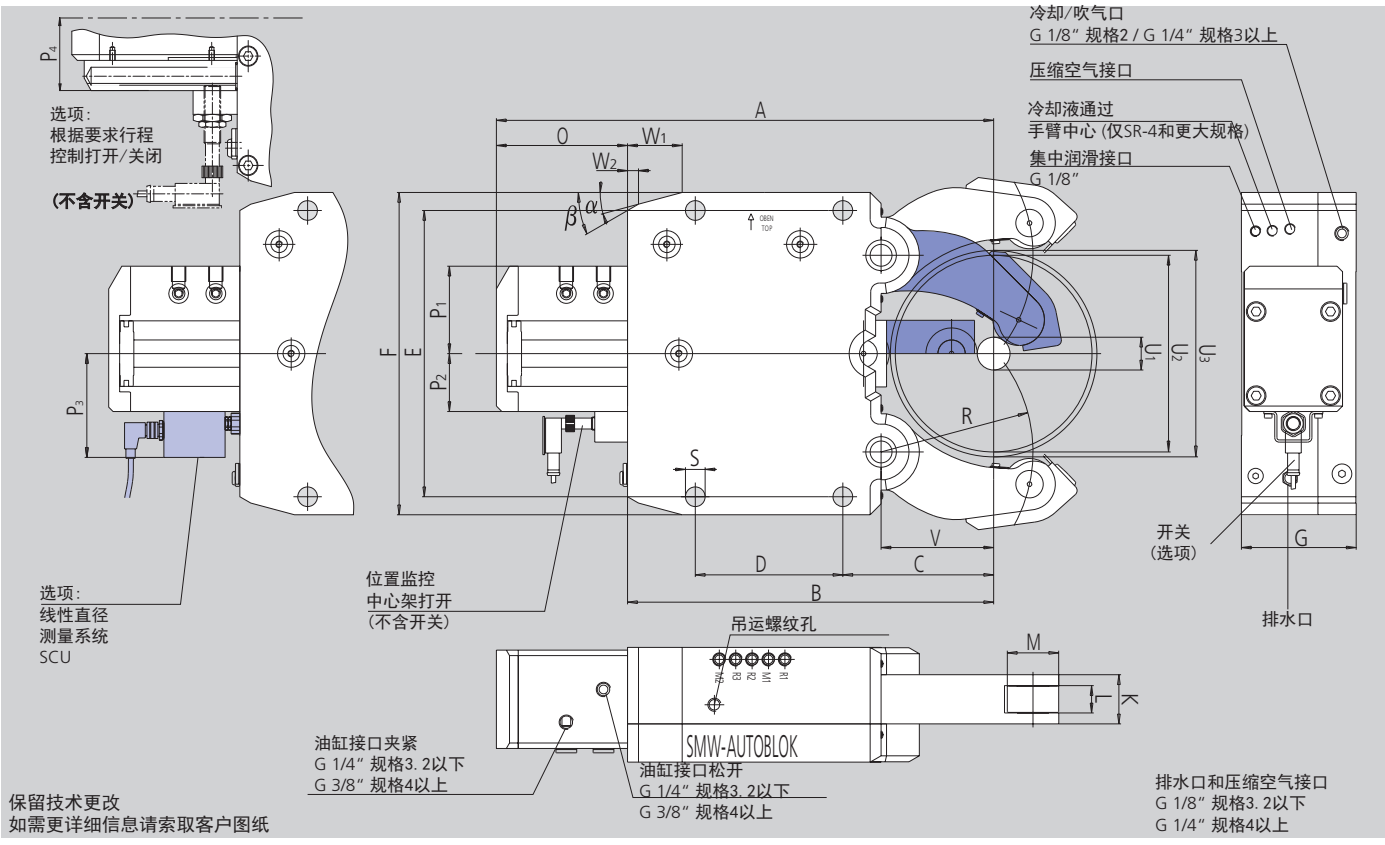

SMW-AUTOBLOK 型号 尺寸		SR 2	SR 3	SR 3.1	SR 3.2	SR 4	SR 5	SR 5.1	SR 6
夹持范围带铁屑防护	U1	20 (8*)	28 (12*)	25 (20*)	50	30	45	85	125
	U2	101 (92**)	152	165	200	245	310	350	460
最大轴向净直径	U3	106	162	172	202	253	320	352	466
	A	277	428	436	455	603	697	717	953.5
	B	195	312	320	335	448	510	530	715
	C	70	115	123	138	146	178	198	215
	D	85	135	135	135	240	270	270	330
	E	170	262	262	262	365	400	400	610 / 640
	F	195	295	295	295	405	440	440	680
	G	75	105	105	105	125	150	150	175
	K	35	45	45	45	60	75	75	85
滚轮宽度	L	19	25	25	25	25	29	29	32
滚轮直径	M	35	47	47	47	52	62	62	90
	O	82	116	116	120	155	187	187	238.5
	P1	63	85	85	85	91	97	97	122
	P2	40	53	53	53	61	63	63	88
	P3	82	95	95	95	103	105	105	130
	P4	61	74	74	74	82	84	84	109
	R	74	119	124	139	172	209	229	290
	S	14	18	18	18	23	23	23	27
	V	51	85	93	103	128	160	180	190
	W1	30	50	50	50	58	62	62	100
	W2	11.2	10	10	10	18.3	19.1	19.1	22
	α	15°	15°	15°	15°	15°	18°	18°	10°
	β	30°	30°	30°	30°	40°	40°	40°	50°
活塞面积***	cm²	19.6	38.5	38.5	38.5	63.6	78.5	78.5	176.7
使用压力 最小/最大	bar	8 / 70	8 / 80	8 / 80	8 / 80	8 / 70	8 / 80	8 / 80	8 / 75
最大夹持力/滚轮	daN	450	1000	1000	1000	1500	2000	2000	4500
整个夹持范围内的定位精度	mm	0.02	0.04	0.04	0.04	0.05	0.06	0.06	0.06
重复定位精度	mm	0.005	0.007	0.007	0.007	0.007	0.01	0.01	0.01
滚轮最大线速度	m/min	800	725	725	725	715	600	600	560
重量	kg	14	56	57	59	117	174	178	436

* 该中心架如不使用铁屑防护器可以改变夹持范围（详见说明书的第24页）
** 该中心架可轴向上料. 带铁屑防护器的径向上料直径是 Ø 92，不带铁屑防护器的径向上料直径是Ø 101
*** 非标准油缸按要求订货

SR 型中心架，通过接近开关实现行程控制（不含接近开关）***									
中心架尺寸		2	3	3.1	3.2	4	5	5.1	6
SR-M 手动润滑	Id. No.	128161	128167	128184	127511	127001	128001	128039	128426
SR-Z 集中稀油润滑	Id. No.	128160	128166	128185	127510	127000	128000	128038	128425
SR-OLD 集中油气润滑	Id. No.	128162	128168	128186	127512	127002	128002	128040	128427
SR-F 集中脂润滑	Id. No.	225568	根据要求	222282	根据要求	根据要求	根据要求	根据要求	根据要求

SR 型中心架，通过线性行程控制SCU实现行程控制，输出 4–20 mA									
中心架尺寸		2	3	3.1	3.2	4	5	5.1	6
SR-M 手动润滑	Id. No.	根据要求	128169	128187	126559	127017	128017	128046	128451
SR-Z 集中稀油润滑	Id. No.	220432	128170	128188	126560	127016	128016	128045	128450
SR-OLD 集中油气润滑	Id. No.	根据要求	128171	128189	126561	127018	128018	128047	128452
SR-F 集中脂润滑	Id. No.	根据要求	根据要求	根据要求	根据要求	根据要求	根据要求	根据要求	根据要求

SR 型中心架，通过线性行程控制SCU实现行程控制，输出 0-10 V									
中心架尺寸		2	3	3.1	3.2	4	5	5.1	6
SR-M 手动润滑	Id. No.	根据要求	128172	128190	126563	127022	128021	128049	128453
SR-Z 集中稀油润滑	Id. No.	220434	128173	128191	126564	127021	128020	128048	128454
SR-OLD 集中油气润滑	Id. No.	根据要求	128174	128192	126565	127023	128022	128050	128455
SR-F 集中脂润滑	Id. No.	根据要求	根据要求	根据要求	根据要求	根据要求	根据要求	根据要求	根据要求

型号 SR

♦ 标记的易损件推荐作为库存备用

中心架尺寸		2	3	3.1	3.2	4	5	5.1	6
集中稀油润滑系统 容量 2.7 L, 220 V *,**		088707	088707	088707	088707	088707	088707	088707	088707
集中油气润滑系统 容量 2.7 L, 220 V *,**		088708	088708	088708	088708	088708	088708	088708	088708
转臂用偏心微调装置 （每个中心架2件） 手动/集中润滑		127237	127240	127240	127240	128474	128584	128584	128585
感应式限位开关		087926	087926	087926	087926	087926	087926	087926	087926
液/气铁屑防护器带刮板		128106	124024	124024	124024	125797	125816	125816	128442
油/气铁屑防护器刮板	♦	128108	124026	124026	124026	126904	126888	126888	128444
3片式铁屑防护器	♦	026116	026117	026117	-	-	-	-	-
中臂用刮屑板	♦	200154	198950	198950	198950	200151	200152	200152	200153
滚轮 圆柱型	♦	016952	016951	016951	016951	016953	018345	018345	028971
滚轮 腰鼓型	♦	017658	018433	018433	018433	018443	019545	019545	129825
滚轮 合成材料 ****	♦	029451	023443	023443	023443	023672	023650	023650	根据要求
中臂用刮屑板（2件） 适用于带合成材料滚轮的中间手臂	♦	204211	204212	204212	204212	204214	204216	204216	-
滚轮 硬质合金	♦	129223	129225	129225	129225	220918	222038	222038	根据要求
调整装置 1 套 = 3 个		-	200178	200178	200178	200179	200179	200179	200179

* 订货时请注明工作电压
** 根据要求，可提供电压110V
*** 根据要求行程控制打开/关闭
**** 注意：减低夹紧力！请参阅标注着滚轮上的夹紧力值.

SRA

自定心中心架
高级系列

上臂大张角，方便垂直上下料

- 机体密封
- 集成冷却
- 铁屑防护带冷却喷嘴
- 行程控制单元或接近开关控制末端位置的打开

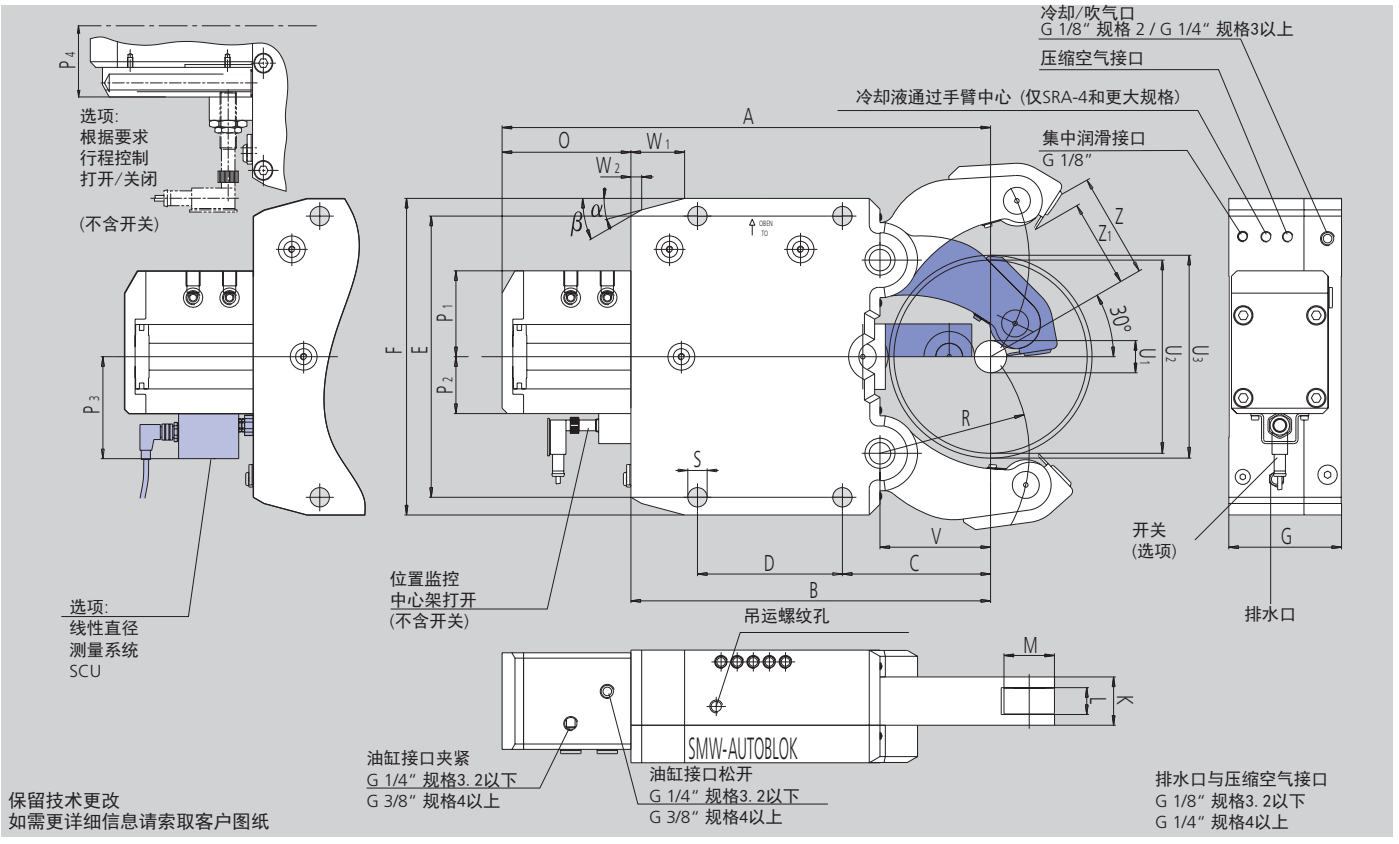

SMW-AUTOBLOK 型号 尺寸		SRA 2	SRA 3	SRA 3.1	SRA 4	SRA 5	SRA 6
夹持范围带铁屑防护	U_1	20 (8*)	28 (12*)	25 (22*)	30	45	175
	U_2	80	130	150	220	268	460
最大轴向净直径	U_3	99	162	168	253	295	466
垂直上下料带铁屑防护	Z1	35	58	68	103	121	215**
垂直上下料不带铁屑防护	Z	41	66	76	111	135	231
	A	277	428	436	603	697	953.5
	B	195	312	320	448	510	715
	C	70	115	123	146	178	215
	D	85	135	135	240	270	330
	E	170	262	262	365	400	680
	F	195	295	295	405	440	610 / 640
	G	75	105	105	125	150	175
	K	35	45	45	60	75	85
	L	19	25	25	25	29	32
滚轮宽度	M	35	47	47	52	62	90
滚轮直径	O	82	116	116	155	187	238.5
	P_1	63	85	85	91	97	122
	P_2	40	53	53	61	63	88
	P_3	82	95	95	103	105	130
	P_4	61	74	74	82	84	109
	R	74	119	124	172	209	290
	S	14	18	18	23	23	27
	V	51	85	93	128	160	190
	W_1	30	50	50	58	62	100
	W_2	11.2	10	10	18.3	19.1	22
	α	15°	15°	15°	15°	18°	10°
	β	30°	30°	30°	40°	40°	50°
活塞面积***	cm²	19.6	38.5	38.5	63.6	78.5	176.7
使用压力 最大/最小	bar	70	80	80	70	80	75
最大夹持力/滚轮	daN	450	1000	1000	1500	2000	4500
整个夹持范围内的定位精度	mm	0.02	0.04	0.04	0.05	0.06	0.06
重复定位精度	mm	0.005	0.007	0.007	0.007	0.01	0.01
滚轮最大线速度	m/min	800	725	725	715	600	560
重量	kg	14	56	57	117	174	436

* 该中心架如不使用铁屑防护器可以改变夹持范围（详见说明书第24页）
** SRA-6: 上下料直径 仅在 19° 安装时
*** 非标准油缸按要求订货

SRA

自定心中心架
高级系列

SRA 型中心架，通过接近开关实现行程控制（不含接近开关)***							
中心架尺寸		2	3	3.1	4	5	6
SRA-M 手动润滑	Id. No.	128163	128175	128193	127025	128025	128457
SRA-Z 集中稀油润滑	Id. No.	128164	128176	128194	127024	128024	128456
SRA-OLD 集中油气润滑	Id. No.	128165	128177	128195	127026	128026	128458
SRA-F 集中脂润滑	Id. No.	根据要求	根据要求	根据要求	根据要求	根据要求	根据要求

SRA 型中心架，通过线性行程控制SCU实现行程控制，输出 4–20 mA							
中心架尺寸		2	3	3.1	4	5	6
SRA-M 手动润滑	Id. No.	根据要求	128178	128196	127031	128031	128467
SRA-Z 集中稀油润滑	Id. No.	根据要求	128179	128197	127030	128030	128468
SRA-OLD 集中油气润滑	Id. No.	根据要求	128180	128198	127032	128032	128469
SRA-F 集中脂润滑	Id. No.	根据要求	根据要求	根据要求	根据要求	根据要求	根据要求

SRA 型中心架，通过线性行程控制SCU实现行程控制，输出 0-10 V							
中心架尺寸		2	3	3.1	4	5	6
SRA-M 手动润滑	Id. No.	根据要求	128181	128199	127034	128035	128471
SRA-Z 集中稀油润滑	Id. No.	根据要求	128182	128200	127033	128034	128470
SRA-OLD 集中油气润滑	Id. No.	根据要求	128183	128201	127035	128036	128472
SRA-F 集中脂润滑	Id. No.	根据要求	根据要求	根据要求	根据要求	根据要求	根据要求

型号 SRA

♦ 标记的易损件推荐作为库存备件

中心架尺寸		2	3	3.1	4	5	6
集中稀油润滑系统 容量 2.7 L, 220 V *,**		088707	088707	088707	088707	088707	088707
集中油气润滑系统 容量 2.7 L, 220 V *,**		088708	088708	088708	088708	088708	088708
转臂用偏心微调装置 （每个中心架2件） 手动/集中润滑		127237	127240	127240	128474	128584	128585
感应式限位开关		087926	087926	087926	087926	087926	087926
液/气铁屑防护器带刮板		128106	124024	124024	125797	125816	128442
油/气铁屑防护器刮板	♦	128108	124026	124026	126904	126888	128444
3片式铁屑防护器	♦	026116	026117	026117	-	-	-
中臂用刮屑板（2片）	♦	200154	198950	198950	200151	200152	200153
滚轮 圆柱型	♦	016952	016951	016951	016953	018345	028971
滚轮 腰鼓型	♦	017658	018433	018433	018443	019545	129825
滚轮 合成材料 ****	♦	029451	023443	023443	023672	023650	根据要求
中臂用刮屑板（2件） 适用于带合成材料滚轮的中间手臂	♦	204211	204212	204212	204214	204216	-
滚轮 硬质合金	♦	129223	129225	129225	220918	222038	根据要求
调整装置 1 套 = 3 片		-	200178	200178	200179	200179	200179

* 订货时请注明工作电压
** 根据要求，可提供电压110V
*** 根据要求行程控制打开/关闭
**** 注意：减低夹紧力！请参阅标注着滚轮上的夹紧力值.

SR-CL

自定心中心架
高级系列 – 带微调

- 夹持工件时带微调
- 机体密封
- 集成冷却
- 铁屑防护带冷却喷嘴

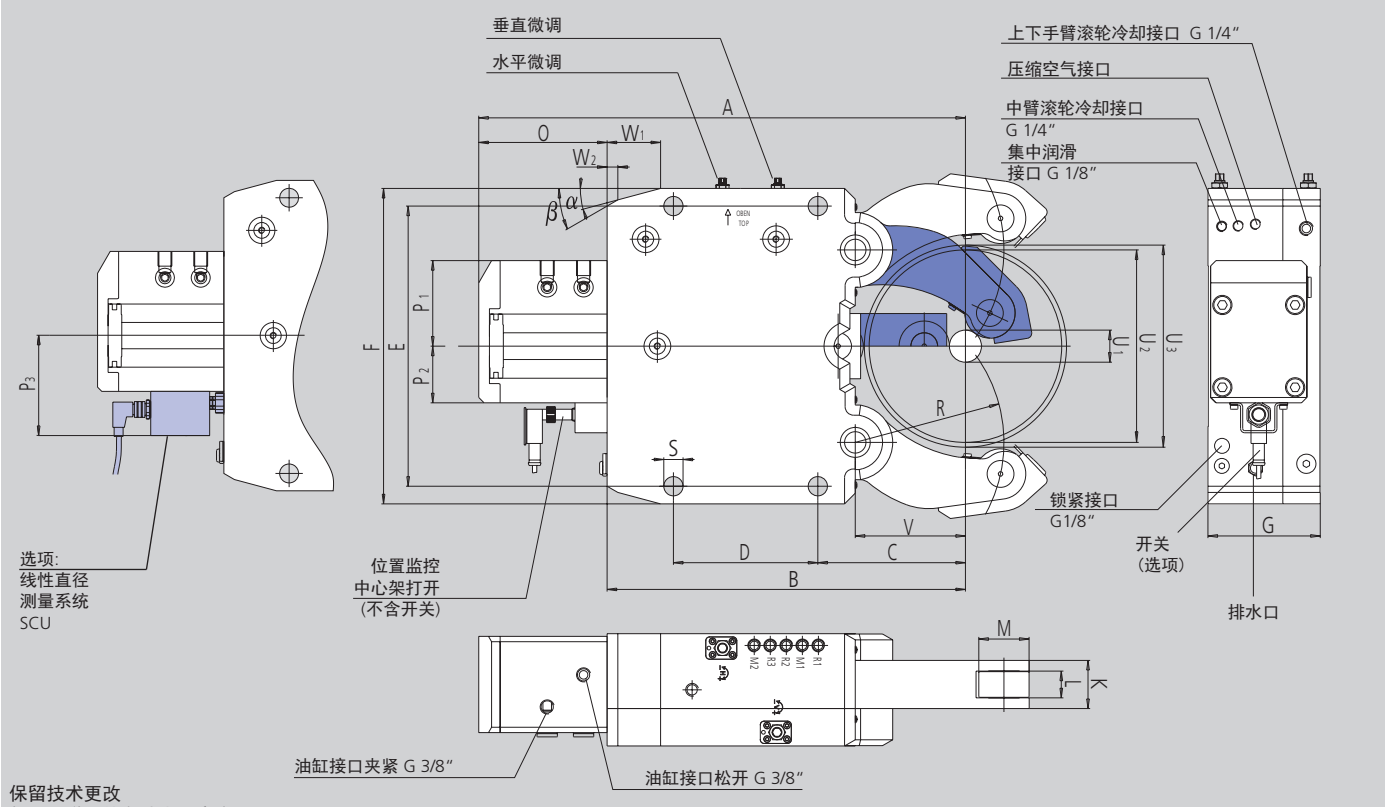

保留技术更改
如需更详细信息请索取客户图纸

排水口和压缩空气接口 G 1/4"

SMW-AUTOBLOK 型号 尺寸		SR-CL 4	SR-CL 5	SR-CL 5.1	SR-CL 6
Id. No.		**222070**	**222071**	**222072**	**222073**
夹持范围带铁屑防护	U_1	30	45	85	125
	U_2	245	310	350	460
最大轴向净直径	U_3	253	320	352	466
水平调整范围	**mm**	± 0.3	± 0.4	± 0.4	± 0.5
垂直调整范围	**mm**	± 0.3	± 0.4	± 0.4	± 0.5
	A	603	697	717	953.5
	B	448	510	530	715
	C	146	178	198	215
	D	240	270	270	330
	E	365	400	400	610
	F	405	440	440	680
	G	130	160	160	180
	K	60	75	75	85
滚轮宽度	L	25	29	29	32
滚轮直径	M	52	62	62	90
	O	155	187	187	238.5
	P_1	91	97	97	122
	P_2	61	63	63	88
	P_3	103	105	105	130
	R	172	209	229	290
	S	23	23	23	27
	V	128	160	180	190
	W_1	58	62	62	22
	W_2	18.3	19.1	19.1	100
	α	15°	18°	18°	10°
	β	40°	40°	40°	50°
活塞面积	cm^2	63.6	78.5	78.5	176.7
使用压力 最小/最大	bar	8/70	8/80	8/80	8/75
最大夹持力/滚轮	daN	1500	2000	2000	4500
整个夹持范围内的定位精度	mm	0.05	0.06	0.06	0.06
重复定位精度	mm	0.007	0.01	0.01	0.01
滚轮最大线速度	m/min	715	600	600	560
重量	kg	121	178	182	441

SR-CL

自定心中心架
高级系列–带微调

SR-CL 型中心架，通过接近开关实现行程控制 (不含接近开关)					
中心架尺寸		4	5	5.1	6
SR-CL-M 手动润滑	Id. No.	根据要求	根据要求	根据要求	根据要求
SR-CL-Z 集中稀油润滑	Id. No.	222070	222071	222072	222073
SR-CL-OLD 集中油气润滑	Id. No.	根据要求	根据要求	根据要求	根据要求
SR-CL-F 集中脂润滑	Id. No.	根据要求	根据要求	根据要求	根据要求

SR-CL 型中心架，通过线性行程控制SCU实现行程控制，输出 4-20 mA					
中心架尺寸		4	5	5.1	6
SR-CL-M 手动润滑	Id. No.	根据要求	根据要求	根据要求	根据要求
SR-CL-Z 集中稀油润滑	Id. No.	根据要求	根据要求	根据要求	根据要求
SR-CL-OLD 集中油气润滑	Id. No.	根据要求	根据要求	根据要求	根据要求
SR-CL-F 集中脂润滑	Id. No.	根据要求	根据要求	根据要求	根据要求

SR-CL 型中心架，通过线性行程控制SCU实现行程控制，输出 0-10 V					
中心架尺寸		4	5	5.1	6
SR-CL-M 手动润滑	Id. No.	根据要求	根据要求	根据要求	根据要求
SR-CL-Z 集中稀油润滑	Id. No.	根据要求	根据要求	根据要求	根据要求
SR-CL-OLD 集中油气润滑	Id. No.	根据要求	根据要求	根据要求	根据要求
SR-CL-F 集中脂润滑	Id. No.	根据要求	根据要求	根据要求	根据要求

型号 SR-CL

♦ 标记的易损件推荐作为库存备件

中心架尺寸		4	5	5.1	6
集中稀油润滑系统 容量 2.7 L, 220 V *,**		088707	088707	088707	088707
集中油气润滑系统 容量 2.7 L, 220 V *,**		088708	088708	088708	088708
感应式限位开关		087926	087926	087926	087926
液/气铁屑防护器带刮板		222594	222596	222596	221976
油/气铁屑防护器刮板	♦	222595	222597	222597	221699
中臂用刮屑板（2件）	♦	200151	200152	200152	200153
滚轮 圆柱型	♦	016953	018345	018345	028971
滚轮 腰鼓型	♦	018443	019545	019545	129825
滚轮 合成材料 ***	♦	023672	023650	023650	根据要求
中臂用刮屑板（2件） 适用于带合成材料滚轮的中间手臂	♦	204214	204216	204216	-
滚轮 硬质合金	♦	220918	222038	222038	根据要求
调整装置 1 套 = 3 个		200179	200179	200179	200179

* 订货时请注明工作电压
** 根据要求，可提供电压110V
*** 注意：减低夹紧力！请参阅标注着滚轮上的夹紧力值.

K

自定心中心架
高级系列

紧凑型设计

- 机体密封
- 集成冷却
- 行程控制单元或接近开关

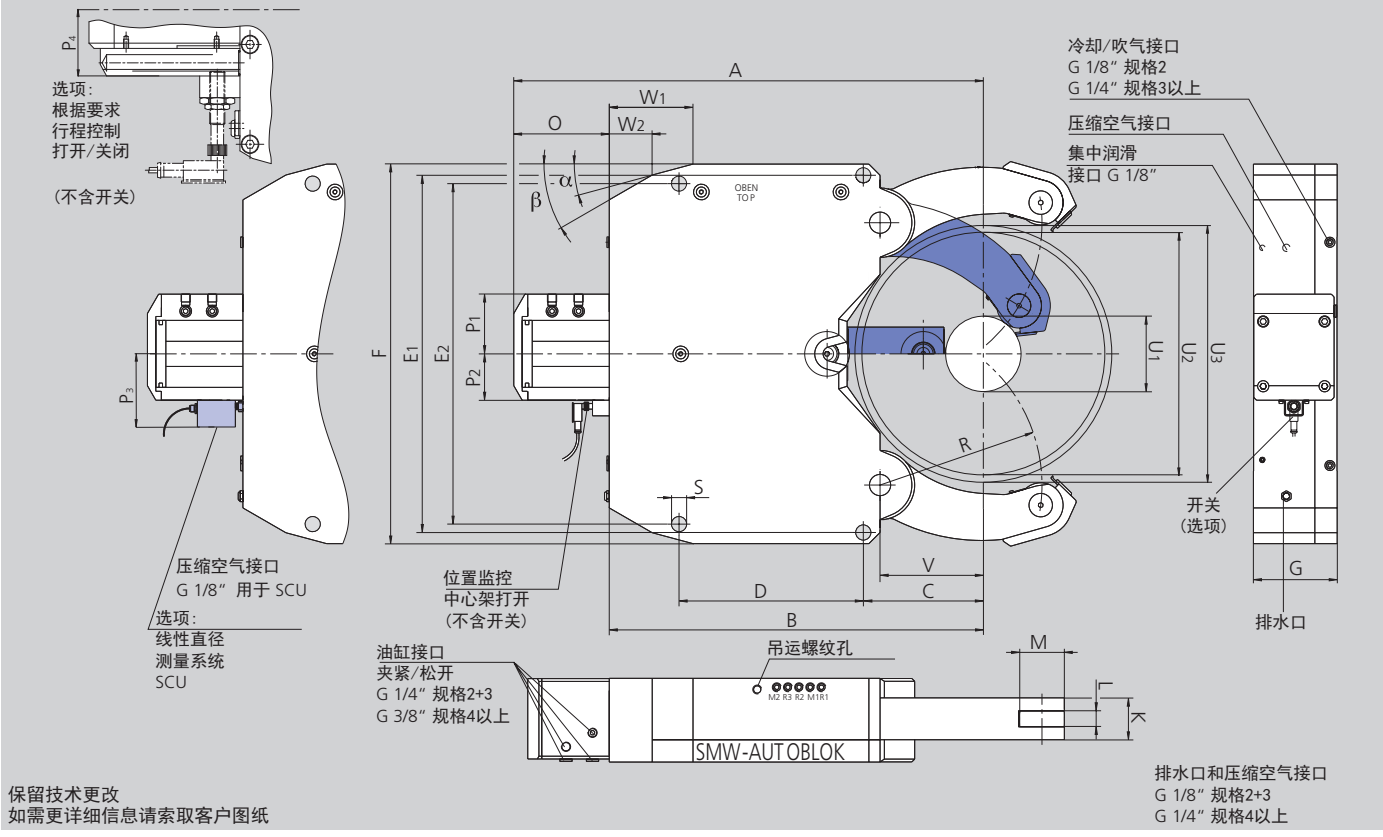

SMW-AUTOBLOK 型号 尺寸		K 2	K 3	K 4	K 4.1	K 5	K 5.1	K 6	K 6.1
定心范围带铁屑防护	U1	25	65	52	90	80	100	135	215
	U2	180	235	280	330	390	410	460	510
最大轴向净直径	U3	188	242	285	331	404	424	464	512
	A	400	443	582	612	753	763	816	815.5
	B	305	355	460	490	607	617	670	680
	C	120	150	168	198	230	240	215	245
	D	120	140	180	180	240	240	330	300
	E1	270	312	360	360	445	445	640	640
	E2	270	312	360	360	445	445	610	610
	F	295	345	400	400	485	485	680	680
	G	75	105	125	125	150	150	150	150
	K	35	45	60	60	75	75	75	75
滚轮宽度	L	19	25	25	25	29	29	29	29
滚轮直径	M	35	47	52	52	62	62	80	80
	O	95	88	122	122	146	146	146	135.5
	P1	63	92	91	91	97	97	107	107
	P2	40	62	67	67	73	73	83	83
	P3	82	104	109	109	115	115	125	125
	P4	-	-	91	91	97	97	107	107
	R	124	155	200	228	265	275	290	310
	S	14	18	23	23	23	23	27	27
	V	90	115	140	170	195	205	185	215
	W1	50	50	110	110	130	130	150	155
	α	10	15°	15°	15°	15°	15°	15°	20°
	W2	26.1	10	59.8	59.8	50.6	50.6	77	87.1
	β	35°	30°	30°	30°	30°	30°	30°	30°
活塞面积*	cm²	19.6	38.5	63	63	78	78	113	113
使用压力 最小/最大	bar	8 / 70	8 / 80	8 / 70	8 / 70	8 / 80	8 / 80	8 / 80	8 / 80
最大夹持力/滚轮	daN	450	1000	1500	1500	2000	2000	3000	3000
整个夹持范围内的定位精度	mm	0.03	0.05	0.06	0.06	0.07	0.07	0.07	0.07
重复定位精度	mm	0.005	0.007	0.007	0.007	0.01	0.01	0.01	0.01
滚轮最大线速度	m/min	800	725	715	715	600	600	560	560
重量	kg	52	64	114	116	209	209	335	330

* 非标准油缸按要求订货

K 型中心架，通过接近开关实现行程控制（不含接近开关）***									
中心架尺寸		2	3	4	4.1	5	5.1	6	6.1
K-M 手动润滑	Id. No.	223566	127251	129901	129121	127485	127559	127491	127497
K-Z 集中稀油润滑	Id. No.	223565	127252	129900	129120	127484	127558	127490	127496
K-OLD 集中油气润滑	Id. No.	223567	127253	129902	129122	127486	127560	127492	127498
K-F 集中脂润滑	Id. No.	223568	220200	129903	129400	221815	221100	223494	223495

K 型中心架，通过线性行程控制SCU实现行程控制，输出4-20mA									
中心架尺寸		2	3	4	4.1	5	5.1	6	6.1
K-M 手动润滑	Id. No.	根据要求	127266	221401	221409	124981	124984	124987	124990
K-Z 集中稀油润滑	Id. No.	根据要求	127265	221400	221408	124980	124983	124986	124989
K-OLD 集中油气润滑	Id. No.	根据要求	127267	221402	221410	124982	124985	124988	124991
K-F 集中脂润滑	Id. No.	根据要求	根据要求	221403	221411	根据要求	根据要求	根据要求	根据要求

K 型中心架，通过线性行程控制SCU实现行程控制，输出0-10 V									
中心架尺寸		2	3	4	4.1	5	5.1	6	6.1
K-M 手动润滑	Id. No.	根据要求	127269	221405	221413	125120	125123	125126	125129
K-Z 集中稀油润滑	Id. No.	根据要求	127268	221404	221412	125119	125122	125125	125128
K-OLD 集中油气润滑	Id. No.	根据要求	127270	221406	221414	125121	125124	125127	125130
K-F 集中脂润滑	Id. No.	根据要求	根据要求	221407	221415	根据要求	根据要求	根据要求	根据要求

型号 K

♦ 标记的易损件推荐作为库存备件

中心架尺寸		2	3	4	4.1	5	5.1	6	6.1
集中稀油润滑系统 容量 2.7 L, 220 V *,**		088707	088707	088707	088707	088707	088707	088707	088707
集中油气润滑系统 容量 2.7 L, 220 V *,**		088708	088708	088708	088708	088708	088708	088708	088708
转臂用偏心微调装置 （每个中心架2件） 手动/集中润滑		127237	127240	128474	128474	125612	125612	124894	124894
限位式感应开关		087926	087926	087926	087926	087926	087926	087926	087926
液/气铁屑防护器带刮板		128106	124024	125797	125797	125816	125816	125837	125837
油/气铁屑防护器刮板	♦	128108	124026	126904	126904	126888	126888	126694	126694
中臂用刮屑板	♦	200154	198950	200151	200151	200152	200152	203268	203268
滚轮 圆柱型	♦	016952	016951	016953	016953	018345	018345	026594	026594
滚轮 腰鼓型	♦	017658	018433	018443	018443	019545	019545	121302	121302
滚轮 合成材料 ****	♦	029451	023443	023672	023672	023650	023650	根据要求	根据要求
中臂用刮屑板（2件） 适用于带合成材料滚轮的中间手臂	♦	204211	204212	204214	204214	204216	204216	-	-
滚轮 硬质合金	♦	129223	129225	220918	220918	222038	222038	根据要求	根据要求
调整装置 1 套 = 3 个		200178	200178	200179	200179	200179	200179	200179	200179

* 订货时请注明工作电压
** 根据要求，可提供电压110V
*** 根据要求行程控制打开/关闭
**** 注意：减低夹紧力！请参阅标注着滚轮上的夹紧力值.

KA

自定心中心架
高级系列

上臂大张角，方便垂直上下料

- 紧凑型设计，机体密封
- 集中冷却
- 中心手臂双重导向承受重载
- 上下手臂偏心微调

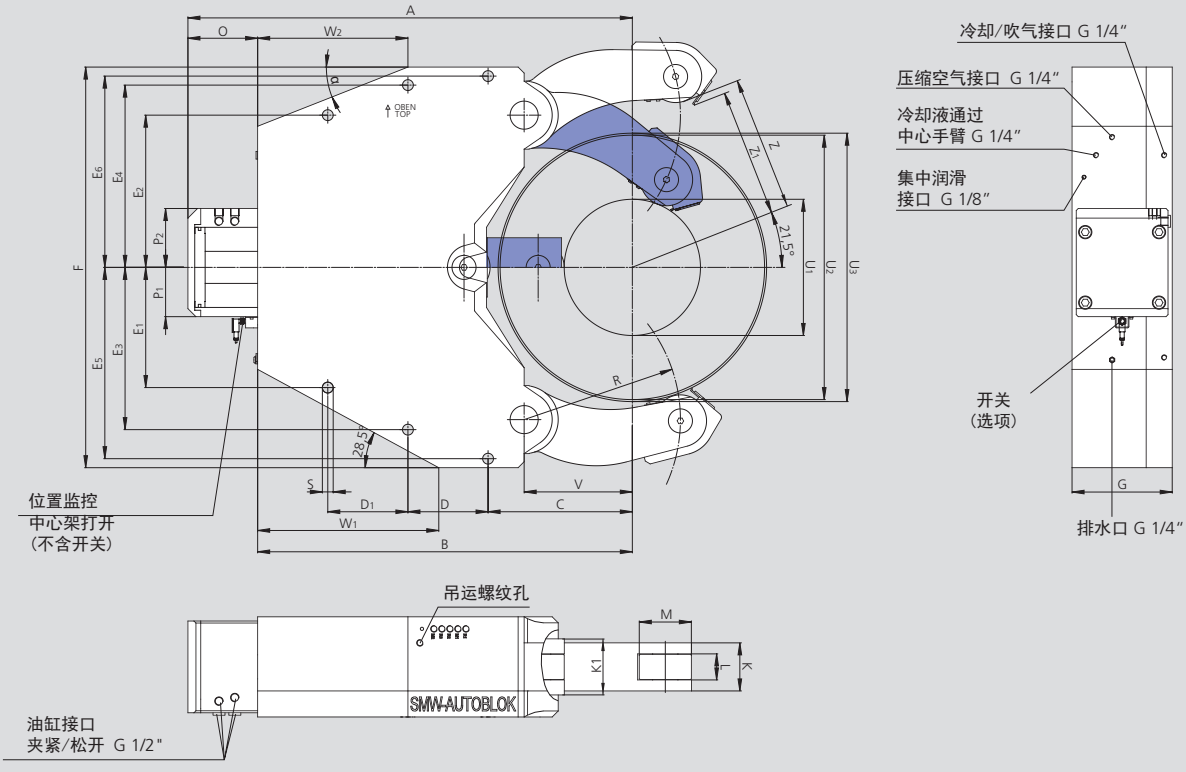

保留技术更改
如需更详细信息请索取客户图纸

SMW-AUTOBLOK 型号		KA 7	KA 7.1
定心范围带铁屑防护	U_1	340	650
	U_2	660	910
最大轴向净直径	U_3	670	916
垂直上下料不带铁屑防护	Z	347.6	472
垂直上下料带铁屑防护	Z1	330.7	456
	A	1109	1165
	B	935	1015
	C	360	450
	D	210	220
	D_1	210	220
	E_1	300	240
	E_2	380	320
	E_3	405	365
	E_4	455	415
	E_5	477.5	477.5
	E_6	477.5	477.5
	F	1000	1000
	G	250	250
上下手臂宽度	K	120	120
中心手臂宽度	K_1	140	140
滚轮宽度	L	65	65
滚轮直径	M	130	130
	O	174	150
	P_1	123	123
	P_2	147	147
	R	390	530
	S	27	27
	V	270	390
	W_1	452	522
	W_2	375	485
	α	21.5°	22°
活塞面积	cm^2	314	314
最大使用压力	bar	80	80
最大夹持力/滚轮	daN	8500	8500
整个夹持范围内的定位精度	mm	0.08	0.08
重复定位精度	mm	0.03	0.03
滚轮最大线速度	m/min	560	560
重量	kg	975	896

KA 型中心架，通过接近开关实现行程控制 (不含接近开关)***			
中心架尺寸		KA 7	KA 7.1
KA-M 手动润滑	Id. No.	222901	222951
KA-Z 集中稀油润滑	Id. No.	222900	222950
KA-OLD 集中油气润滑	Id. No.	222902	222952
KA-F 集中脂润滑	Id. No.	222903	222953

型号 KA

♦ 标记的易损件推荐作为库存备件

中心架尺寸		KA 7	KA 7.1
集中稀油润滑系统 容量 2.7 L, 220 V *,**		088707	088707
集中油气润滑系统 容量 2.7 L, 220 V *,**		088708	088708
感应式限位开关		087926	087926
液/气铁屑防护器带刮板		222944	222944
油/气铁屑防护器刮板	♦	222994	222994
中臂用刮屑板	♦	202358	202358
滚轮 圆柱型	♦	028525	028525
调整装置 1 套 = 3 个		205696	205696

* 订货时请注明工作电压
** 根据要求，可提供电压110V
*** 根据要求行程控制打开/关闭

KLU / KLU-A

自定心中心架
高级系列

窄臂用于曲轴加工

- 机体密封
- 集成冷却
- 行程控制单元或接近开关

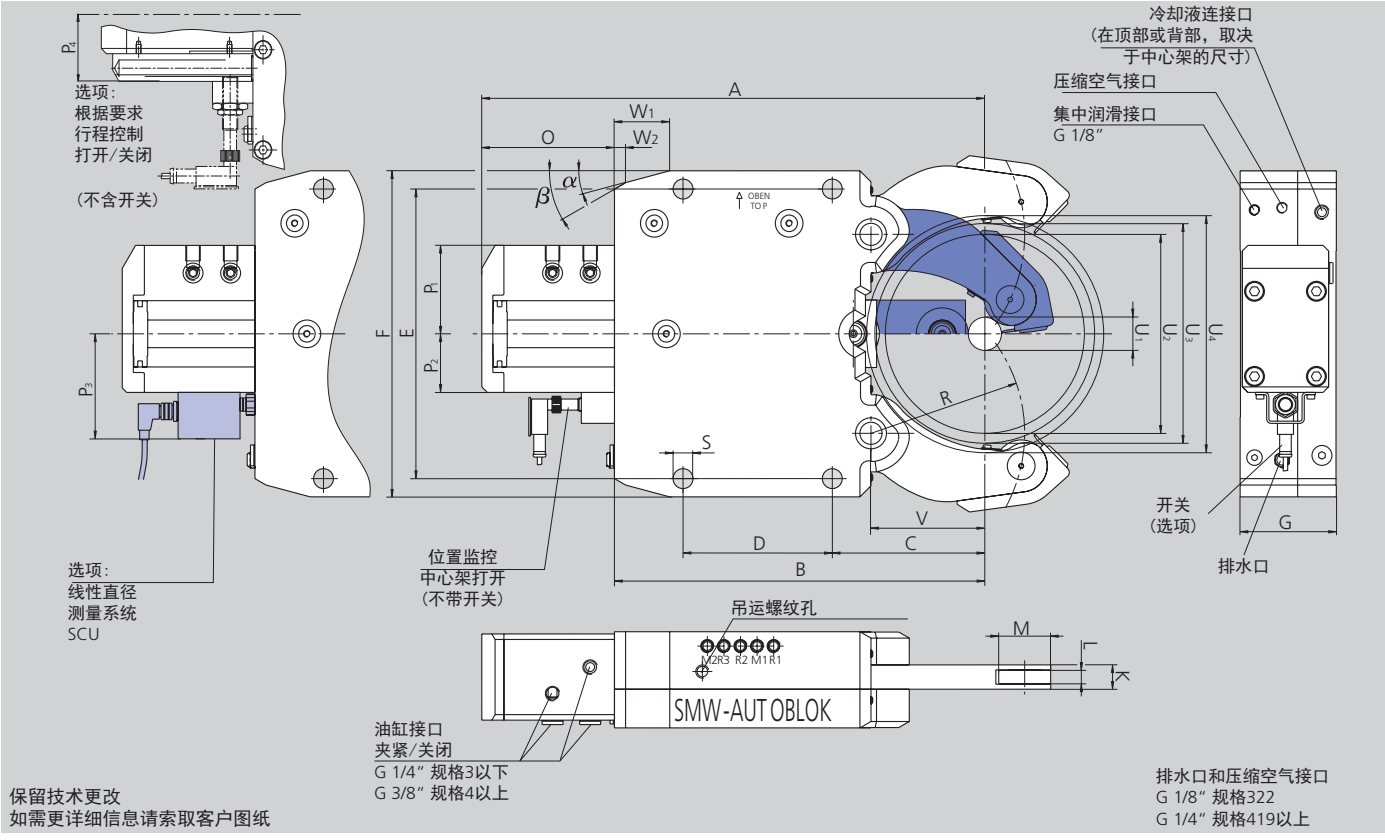

SMW-AUTOBLOK 型号 尺寸		KLU 215	KLU 218	KLU 222	KLU 318	KLU 322	KLU 419	KLU 422	KLU 429	KLU-A 530	KLU-A 540
定心范围带铁屑防护	U_1	20 (12*)	20 (12*)	20 (12*)	30	30	30	30	30	70	70
	U_2	101(92**)	101(92**)	101(92**)	180	180	245	245	245	293	293
最大轴向净直径	U_3	106	106	106	189	189	253	253	253	330	330
最大干涉直径	U_4	116	116	116	215	215	282	282	282	370	370
	A	275	275	275	455	455	602	602	602	703	703
	B	195	195	195	335	335	448	448	448	530	530
	C	70	70	70	138	138	146	146	146	198	198
	D	85	85	85	135	135	240	240	240	270	270
	E	170	170	170	262	262	365	365	365	400	400
	F	195	195	195	295	295	405	405	405	440	440
	G	59	62	66	83	87	89	92	99	105	115
	K	15	18	22	18	22	19	22	29	30	40
滚轮宽度	L	8	10	13	10	13	10	13	16	16	20
滚轮直径	M	35	35	35	47	47	52	52	52	62	62
	O	80	80	80	120	120	154	154	154	173	173
	P_1	58	58	58	80	80	80	80	80	88	88
	P_2	40	40	40	53	53	53	53	53	59	59
	P_3	-	-	-	95	95	95	95	95	101	101
	P_4	61	61	61	74	74	74	74	74	80	80
	R	74	74	74	139	139	172	172	172	229	229
	S	14	14	14	18	18	23	23	23	23	23
	V	51	51	51	103	103	128	128	128	180	180
	W_1	30	30	30	50	50	58	58	58	62	62
	W_2	11.2	11.2	11.2	10	10	18.3	18.3	18.3	19	19
	α	15°	15°	15°	15°	15°	15°	15°	15°	18°	18°
	β	30°	30°	30°	30°	30°	40°	40°	40°	40°	40°
活塞面积***	cm²	12.5	12.5	12.5	28.3	28.3	28.3	28.3	28.3	50.2	50.2
使用压力 最小/最大	bar	8 / 50	8 / 65	8 / 80	8 / 60	8 / 75	8 / 70	8 / 80	8 / 80	8 / 70	8 / 80
最大夹持力/滚轮	daN	210	270	335	565	700	660	750	750	1170	1340
整个夹持范围内的定位精度	mm	0.03	0.03	0.03	0.05	0.05	0.06	0.06	0.06	0.07	0.07
重复定位精度	mm	0.007	0.007	0.007	0.007	0.007	0.01	0.01	0.01	0.01	0.01
滚轮最大线速度	m/min	750	750	750	715	715	700	700	700	700	700
重量	kg	14	15	16	33	36	70	74	85	100	125

* 该中心架如不使用铁屑防护器可以改变夹持范围（详见说明书第24页）
** 该中心架可轴向上料. 带铁屑防护器的径向上料直径是 Ø 92，不带铁屑防护器的径向上料直径是Ø 101
*** 非标准油缸按要求订货

KLU / KLU-A

自定心中心架
高级系列

KLU 型中心架，通过接近开关实现行程控制 (不含接近开关)***

中心架尺寸		215	218	222	318	322	419	422	429	530	540
KLU-Z 集中油润滑	Id. No.	128280	128282	128284	127528	127530	127534	127536	127538	127542	127544
KLU-OLD 集中油气润滑	Id. No.	128281	128283	128285	127529	127531	127535	127537	127539	127543	127545
KLU-F 集中油脂润滑	Id. No.	根据要求	根据要求	根据要求	根据要求	根据要求	根据要求	根据要求	根据要求	根据要求	根据要求

KLU 型中心架，通过线性行程控制SCU实现行程控制，输出 4-20 mA

中心架尺寸		215	218	222	318	322	419	422	429	530	540
KLU-Z 集中油润滑	Id. No.	-	-	-	125637	125655	125365	125398	125421	125988	126050
KLU-OLD 集中油气润滑	Id. No.	-	-	-	125638	125656	125366	125399	125422	125989	126051
KLU-F 集中油脂润滑	Id. No.	-	-	-	根据要求	根据要求	226246	根据要求	根据要求	根据要求	根据要求

KLU 型中心架，通过线性行程控制SCU实现行程控制，输出 0-10 V

中心架尺寸		215	218	222	318	322	419	422	429	530	540
KLU-Z 集中油润滑	Id. No.	-	-	-	125640	125657	125369	125400	125423	125992	126052
KLU-OLD 集中油气润滑	Id. No.	-	-	-	125641	125658	125370	125401	125424	125993	126053
KLU-F 集中油脂润滑	Id. No.	-	-	-	根据要求	根据要求	根据要求	根据要求	根据要求	根据要求	根据要求

型号 KLU

♦ 标记的易损件推荐作为库存备件

中心架尺寸		215	218	222	318	322	419	422	429	530	540
集中稀油润滑系统 容量 2.7 l, 220 V *,**		088707	088707	088707	088707	088707	088707	088707	088707	088707	088707
集中油气润滑系统 容量 2.7 L, 220 V *,**		088708	088708	088708	088708	088708	088708	088708	088708	088708	088708
感应式限位开关		087926	087926	087926	087926	087926	087926	087926	087926	087926	087926
液/气铁屑防护器带刮板		128270	128273	128276	125633	125652	125360	125394	125417	127036	126046
油/气铁屑防护器刮板	♦	128272	128275	128278	126905	126906	126907	126906	126908	126909	126910
3片式铁屑防护器	♦	125906	126055	126058	-	-	-	-	-	-	-
中臂用刮屑板	♦	197995	197996	197997	197998	197999	198000	198001	198002	198003	198004
滚轮 圆柱型	♦	122794	020062	020759	017861	002411	017676	084766	019541	125964	019612
调整装置 1 套 = 3 个		-	-	-	200178	200178	200179	200179	200179	200179	200179

* 订货时请注明工作电压
** 根据要求，可提供电压110V
*** 根据要求行程控制打开/关闭

SMW-AUTOBLOK
超紧凑中心架
型号 RX

双曲线系统

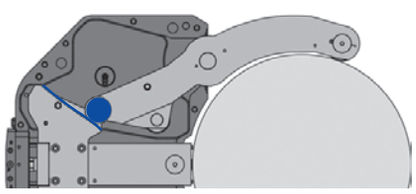

凸轮 1 驱动 滚轮 1.
他们覆盖了夹紧行程的第一个 50%.

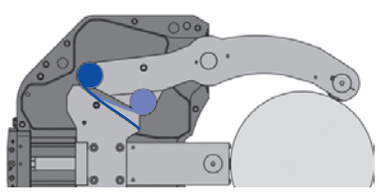

凸轮 2 和 滚轮 2 在 凸轮 1 和 凸轮 2之间的过度区域转换.

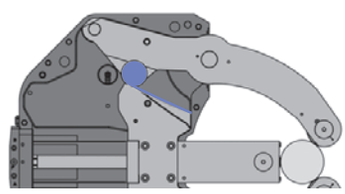

凸轮 2 驱动 滚轮 2.
他们覆盖了夹紧行程的第二个50%.

标记的为标准配置

中心架型号	高级系列 RX
中心架尺寸	**3 - 6.1**
机体密封	■
安全阀(集成在增压器内)	■
行程控制(不含接近开关)	■
1 套铁屑防护器带集成冷却液冲刷功能*	■
1 套圆柱型滚轮	■
压缩空气接口	■
通过手臂的防护冷却液冲刷接口，含铁屑防护	■
工具盒	■

*RX3中心架, 集成冷却液冲刷功能可选

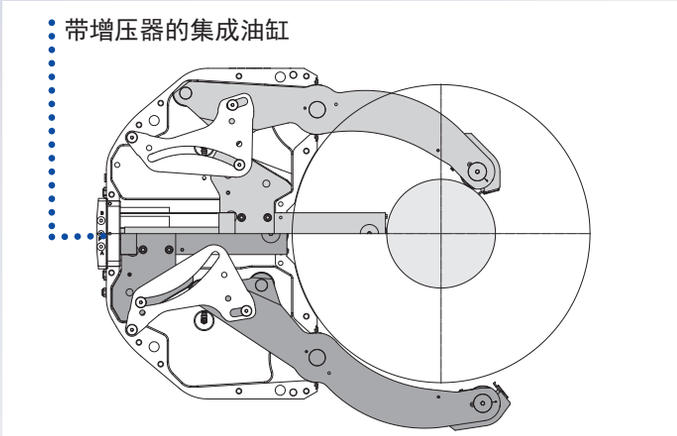

尺寸对比

SR 6
夹持范围
125 - 460 mm

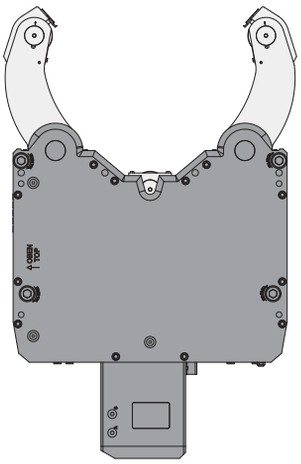

K 6.1
夹持范围
215 - 510 mm

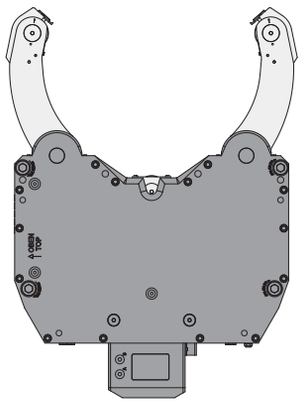

RX 6
夹持范围
100 - 520 mm

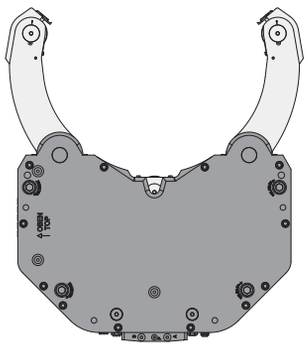

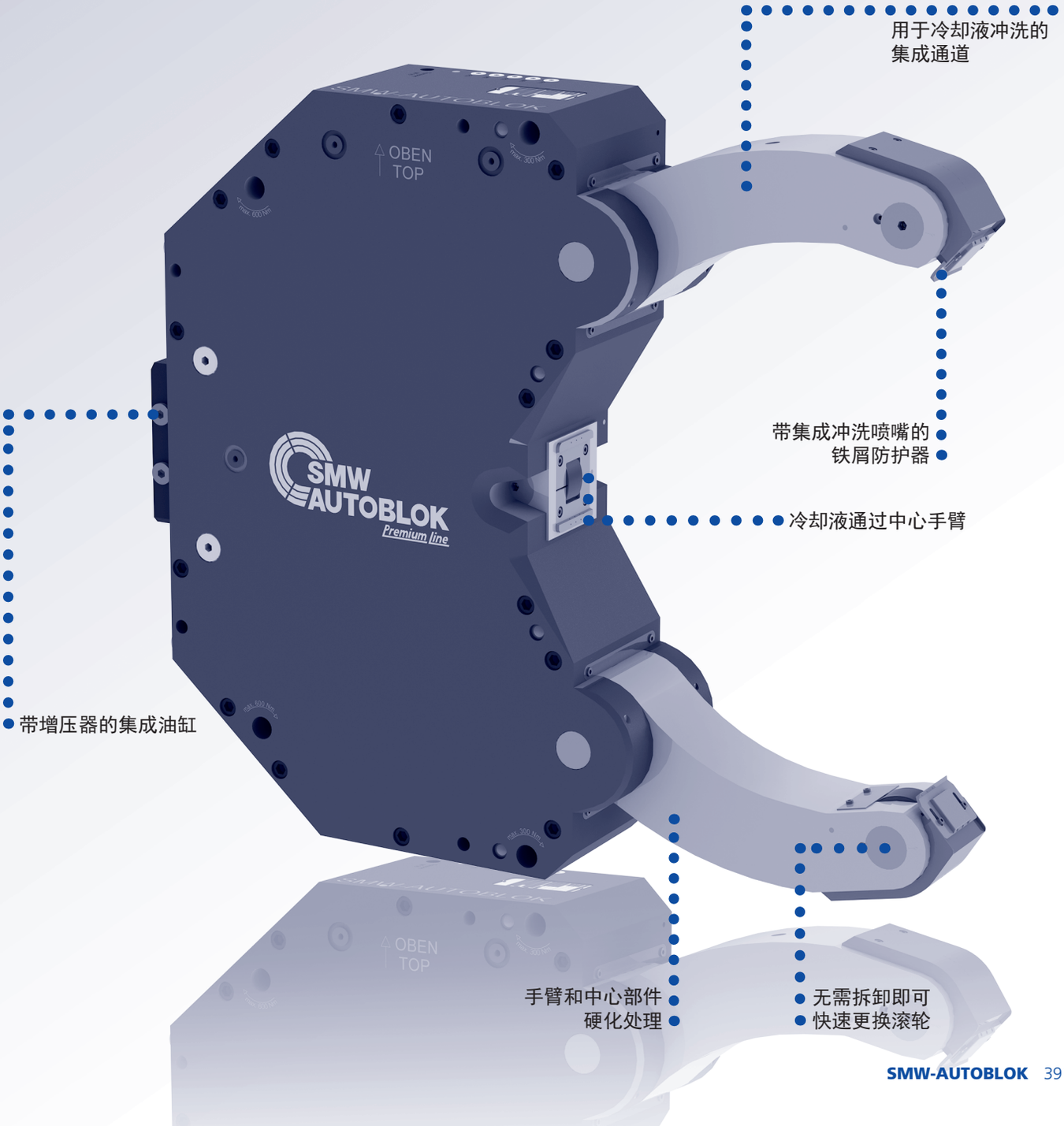

RX

自定心中心架
高级系列

超紧凑型中心架

- 集成油缸
- 机体密封
- 带冷却喷嘴的铁屑防护
- 通过接近开关进行行程控制

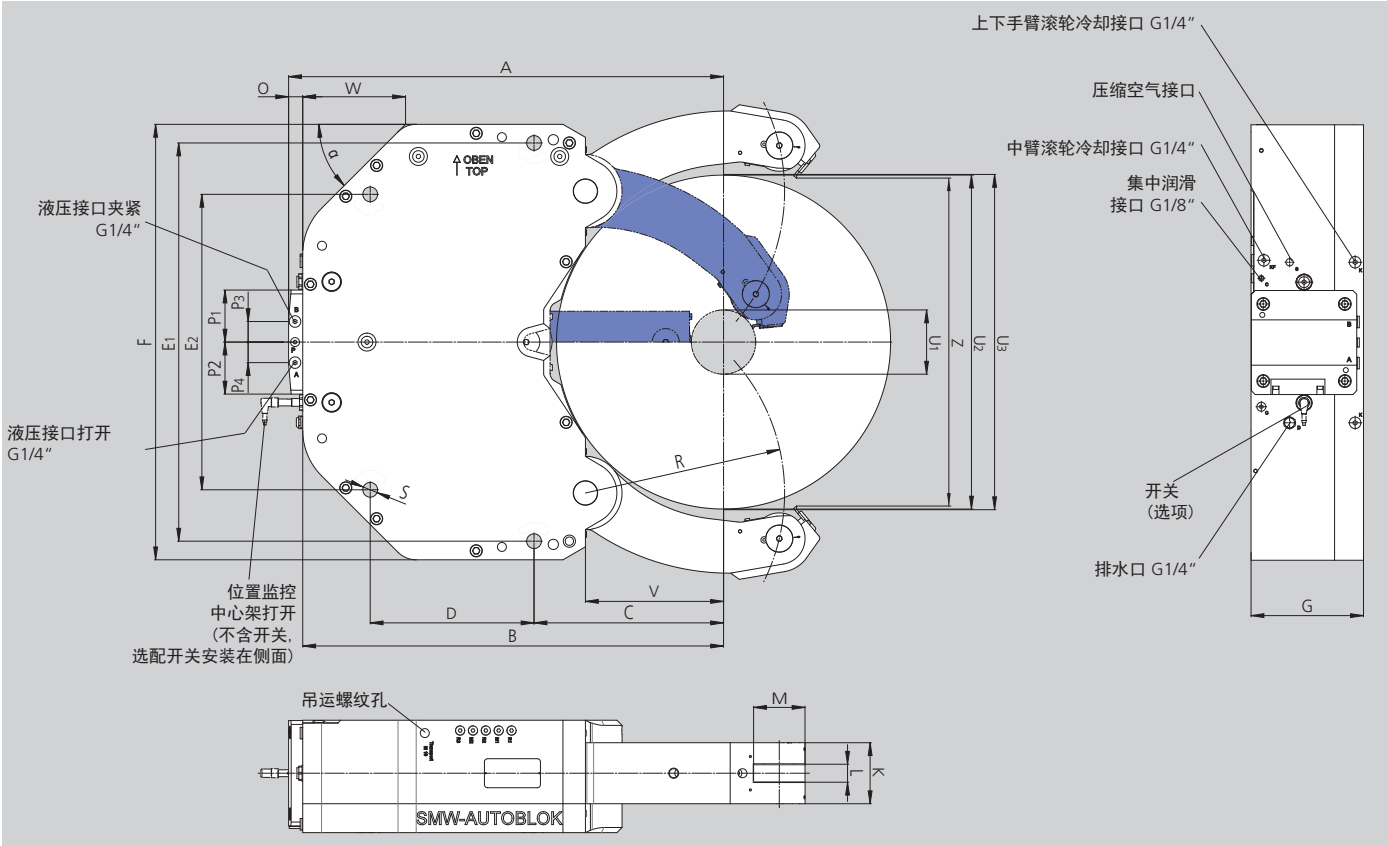

保留技术更改
如需更详细信息请索取客户图纸

SMW-AUTOBLOK 型号 尺寸		RX 3	RX 4	RX 5	RX 6	RX 6.1
夹持范围带铁屑防护	U1	20	35	75	100	250
最大夹持直径*	U2	270	340	430	520	685
最大轴向净直径	U3	275	345	432	522	687
	A	430	504	599	677	792
	B	408	482	577	655	770
	C	140	170	225	295	370
	D	170	220	235	255	290
	E1	400	460	490	620	720
	E2	340	360	360	460	520
	F	440	500	530	678	760
	G	150	155	165	175	175
	K	75	80	85	95	95
滚轮宽度	L	25	25	29	29	29
滚轮直径	M	47	52	62	80	80
	O	22	22	22	22	22
	P1	81	81	81	81	81
	P2	81	81	81	81	81
	P3	30	30	30	30	30
	P4	30	30	30	30	30
	R	164	210	270	310	395
	S	18	23	23	23	23
	V	118	148	200	215	285
	W	108	121	175	160	197 / 45.6
有冷却液冲洗/无冷却液冲洗	Z	270 / 279	332.8	432	510.6	682
	α	45°	45°	38°	45°	40° / 60°
活塞面积	cm²	12.56	12.56	12.56	19.63	19.63
使用压力 最小/最大,"夹紧"**	bar	10 / 60	10 / 50	10 / 65	10 / 60	10 / 60
使用压力 最小/最大,"打开"**	bar	20 / 60	20 / 50	20 / 65	20 / 60	20 / 60
最大夹持力/滚轮	daN	1000	1500	2000	3000	3000
整个夹持范围内的定位精度	mm	0.08	0.1	0.1	0.1	0.1
重复定位精度	mm	0.007	0.01	0.01	0.01	0.01
滚轮最大线速度	m/min	725	715	600	560	560
重量	kg	120	152	190	295	325

* 该中心架可轴向上下料. 在不使用铁屑保护器时，也可径向上下料
** 240Bar缸内压力，由增压器产生（增压率1:4 RX3）。375Bar/485Bar/450Bar缸内压力，由增压器产生（增压率1:7.5 RX4-6.1）.
最小工作压力与“中心架打开”功能相关。如果工作压力小于规定的最小工作压力，中心架将关闭。需要安装单独的压力调节器用于控制中心架的开和关。

RX

自定心中心架
高级系列

RX 型中心架，通过接近开关实现行程控制 (不含接近开关)							
中心架尺寸		3	3 (含冲洗)	4	5	6	6.1
RX-M 手动润滑	Id. No.	根据要求	根据要求	根据要求	226501	226975	根据要求
RX-Z 集中稀油润滑	Id. No.	224670	224690	224700	224200	224140	224220
RX-OLD 集中油气润滑	Id. No.	根据要求	根据要求	根据要求	根据要求	根据要求	根据要求
RX-F 集中脂润滑	Id. No.	根据要求	根据要求	根据要求	根据要求	226900	根据要求

RX 型中心架， 通过线性行程控制SCU-A实现行程控制，输出 4-20 mA							
中心架尺寸		3	3 (含冲洗)	4	5	6	6.1
RX-M 手动润滑	Id. No.	根据要求	根据要求	根据要求	根据要求	根据要求	根据要求
RX-Z 集中稀油润滑	Id. No.	根据要求	根据要求	根据要求	根据要求	根据要求	根据要求
RX-OLD 集中油气润滑	Id. No.	根据要求	根据要求	根据要求	根据要求	根据要求	根据要求
RX-F 集中脂润滑	Id. No.	根据要求	根据要求	根据要求	根据要求	根据要求	根据要求

RX 型中心架， 通过线性行程控制SCU-V实现行程控制，输出 0-10V							
中心架尺寸		3	3 (含冲洗)	4	5	6	6.1
RX-M 手动润滑	Id. No.	根据要求	根据要求	根据要求	根据要求	根据要求	根据要求
RX-Z 集中稀油润滑	Id. No.	根据要求	根据要求	根据要求	225925	根据要求	根据要求
RX-OLD 集中油气润滑	Id. No.	根据要求	根据要求	根据要求	根据要求	根据要求	根据要求
RX-F 集中脂润滑	Id. No.	根据要求	根据要求	根据要求	根据要求	根据要求	根据要求

型号 RX

♦ 标记的易损件推荐作为库存备件

中心架尺寸		3	3 (含冲洗)	4	5	6	6.1
集中稀油润滑系统 容量 2.7 L, 220 V *,**		088707	088707	088707	088707	088707	088707
集中油气润滑系统 容量 2.7 L, 220 V *,**		088708	088708	088708	088708	088708	088708
转臂用偏心微调装置 （每个中心架2件） 手动/集中润滑		224665	224665	224694	224193	224196	224196
限位式感应开关		087926	087926	087926	087926	087926	087926
3 片式铁屑防护器	♦	026117	-	-	-	-	-
液/气铁屑防护器带刮板		-	224697	125797	125816	125837	125837
油/气铁屑防护器刮板	♦	-	124026	126904	126888	126694	126694
中臂用刮屑板	♦	198950	198950	200151	200152	203268	203268
滚轮 圆柱型	♦	016951	016951	016953	018345	026594	026594
滚轮 腰鼓型	♦	018433	018433	018443	019545	121302	121302
滚轮 合成材料 ***	♦	023443	023443	023672	023650	根据要求	根据要求
中臂用刮屑板（2件） 适用于带合成材料滚轮的中间手臂	♦	204212	204212	204214	204216	-	-
滚轮 硬质合金	♦	129225	129225	220918	222038	根据要求	根据要求
调整装置 1 套 = 3 个		200178	200178	200179	200179	200179	200179

* 订货时请注明工作电压
** 根据要求，可提供电压110V
*** 注意：减低夹紧力！请参阅标注着滚轮上的夹紧力值

SCU

线性行程控制单元，用于中心架

■完全密封，防护等级 IP 66
■输出信号4-20 mA 或 0-10 V

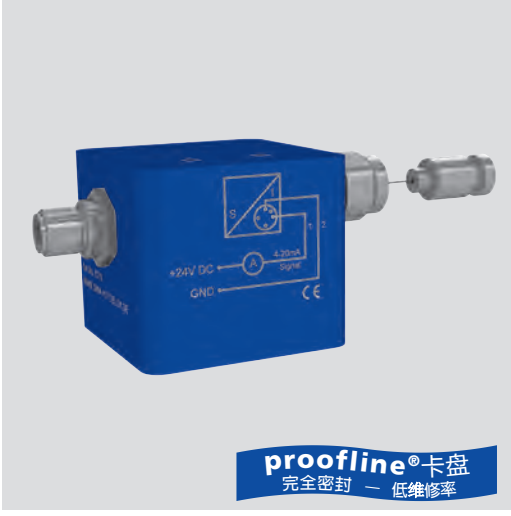

应用/客户利益

- 用于 SMW-AUTOBLOK 中心架
- 对整个夹持行程进行线性监测，可避免与刀具产生碰撞，这是附加的安全功能
- 通过控制中心架张开适量行程，减少中心架空夹时间（使用相应的液压动力单元）

技术特点

- 防护等级IP 66
- 输出信号4-20 mA or 0-10 V
- 电源 24 VDC
- **proofline®** = 完全密封 – 低维修率

附件

传感器电缆线见 LPS 4.0
（堵头 M12 x 1 4-销）见综合样本 313页

安装和位置

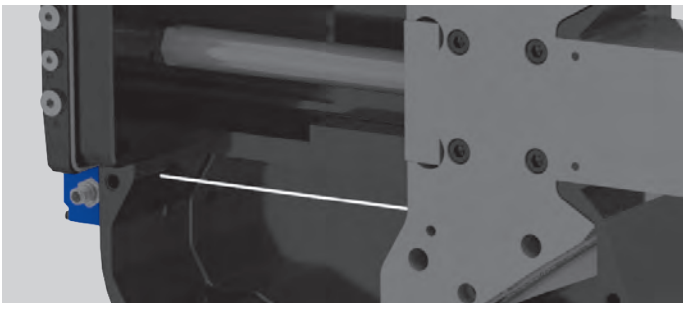

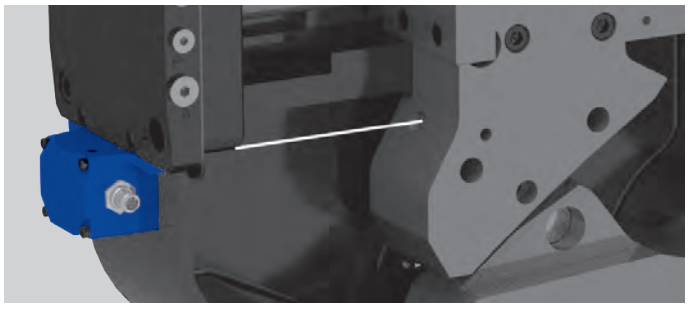

技术参数，用于 **RX** 中心架
SCU, 输出信号 **4-20 mA: Id. No. 224244**
SCU, 输出信号 **0-10 V: Id. No. 225924**

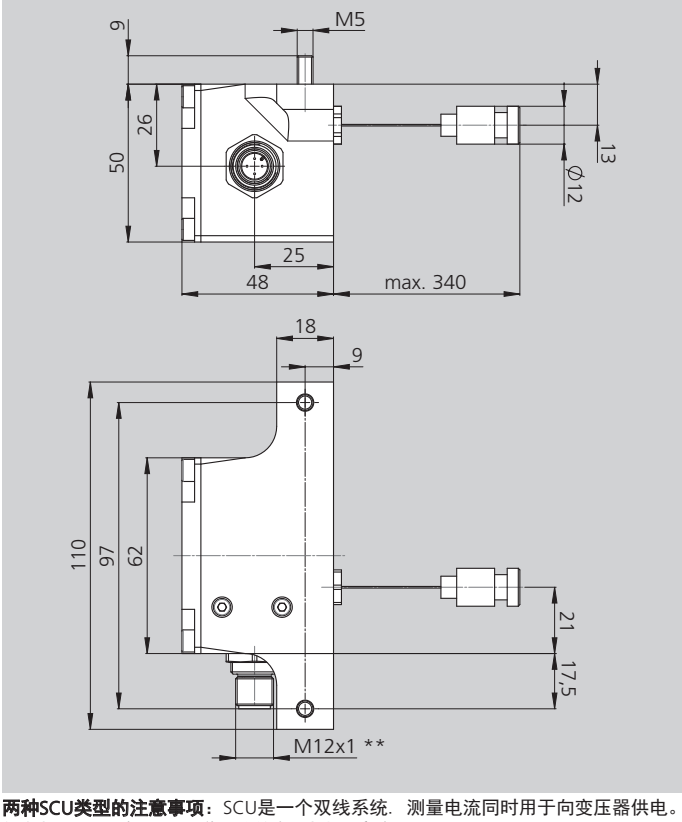

技术参数，用于其 他型号的中心架
SCU, 输出信号 **4-20 mA: Id. No. 225440**
SCU, 输出信号 **0-10 V: Id. No. 226122**

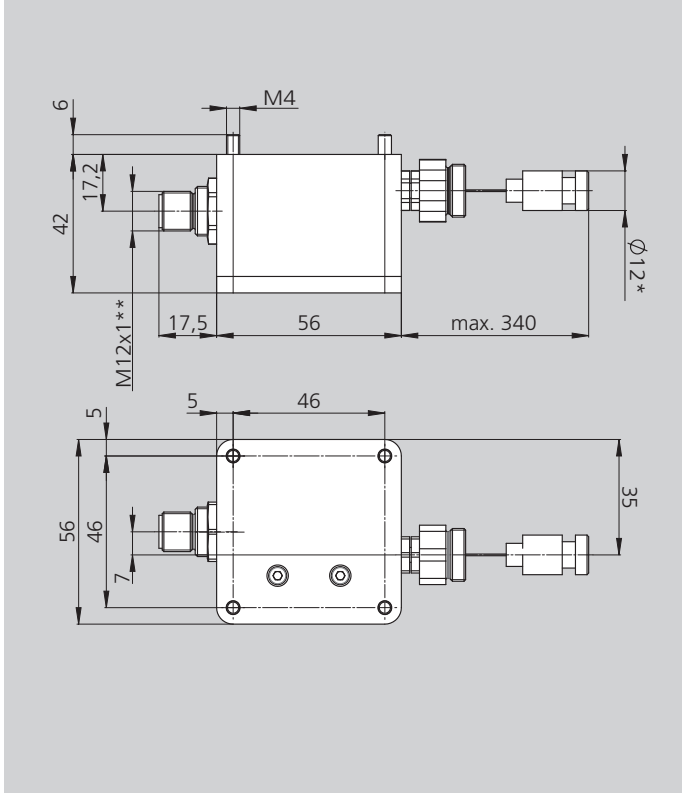

两种SCU类型的注意事项：SCU是一个双线系统. 测量电流同时用于向变压器供电。
保留技术更改. 如需要更详细的信息，请索取客户图纸.
* 用于安装中心架型号 KLU：Ø 8 mm
** 连接头 4-销

线性行程控制单元用于中心架

SCU

- 完全密封，防护等级 IP 66
- 输出信号 4-20 mA 或 0-10 V

线性行程控制单元 SCU

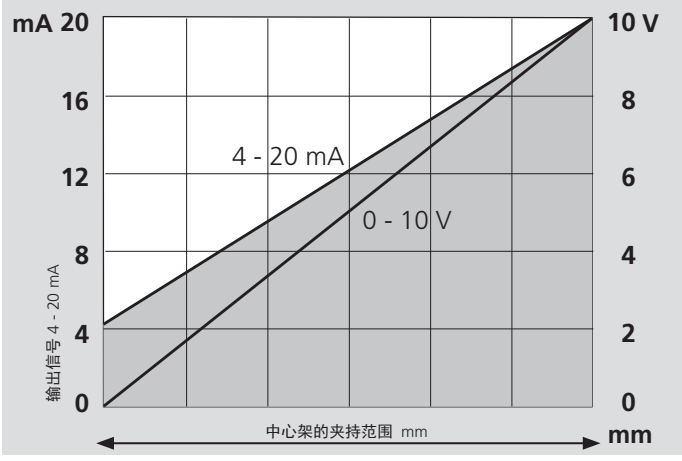

线性行程控制单元 SCU 提供一个线性输出信号，最小 4 mA，最大 20 mA，线性输出信号取决于中心架的夹持范围
线性行程控制单元允许监测中心架的任何位置，从而保证中心架手臂更安全.

- 通过控制中心架张开适量行程，减少中心架空夹时间减（使用相应的液压动力单元）
- 通过监测机床输出信号来防止中心架产生碰撞

输出信号取决于中心架的夹持范围

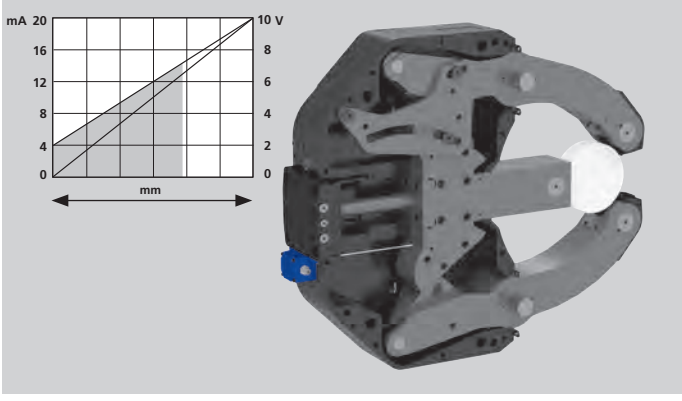

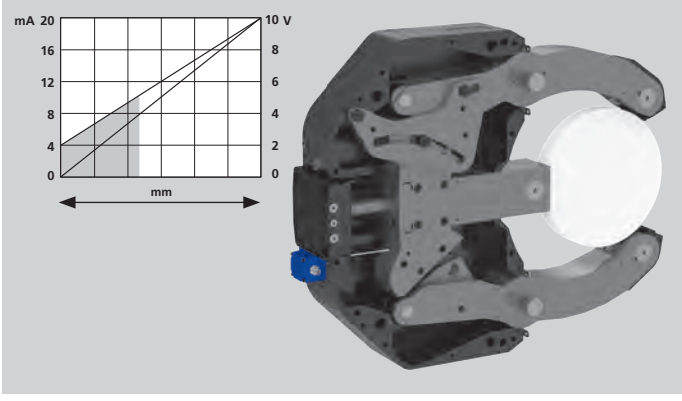

通过控制中心架张开适量行程，减少中心架空夹时间

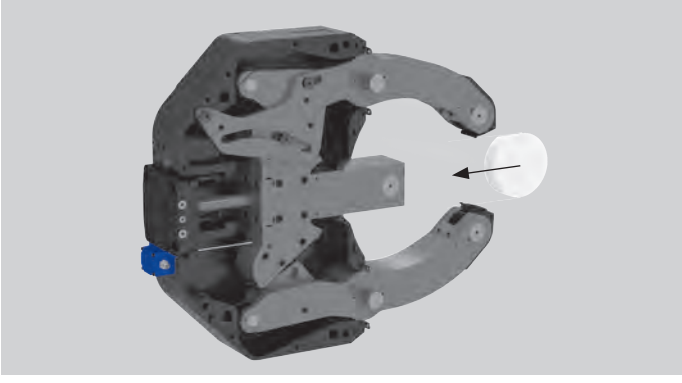

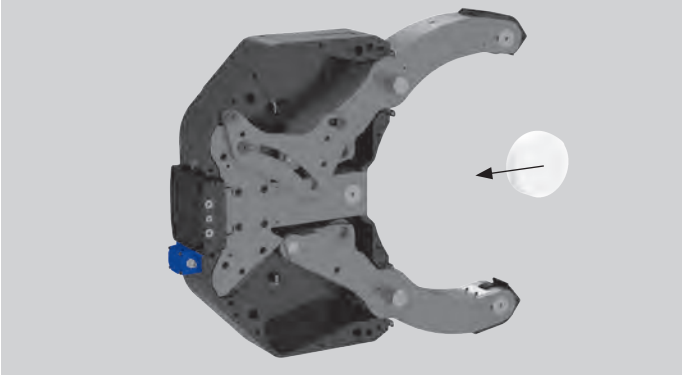

通过监测输出信号来防止中心架产生碰撞

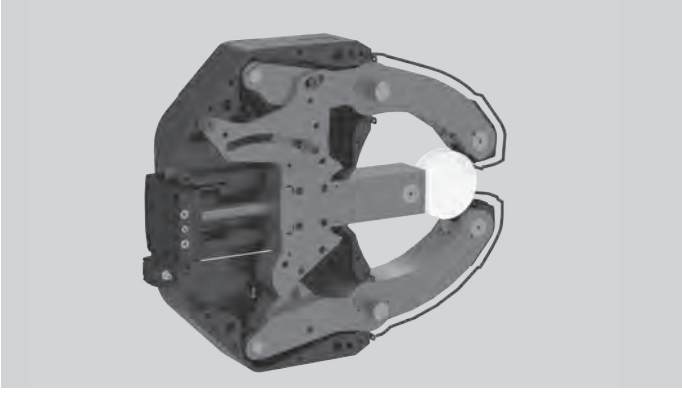

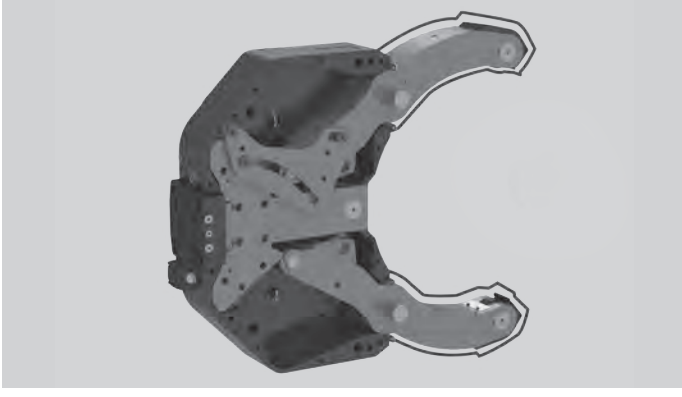

SRG / SRG-B

磨削中心架

磨削中心架

■ 中心微调
■ 中心架手臂可伸缩

应用/客户利益

- 在磨床上支承轴类工件
- 尤其适合曲轴和凸轮轴加工
- 通过微调可将中心架快速调整到磨削中心
- 适合随动磨削
- 可伸缩的中心架手臂可以自动上下料
- 为了加工安全可以监视中心架的最终位置

标准配置

磨削中心架本体 SRG

(针对中间块，夹紧套和平板套的平板保持器不在供货范围内。请参考下面针对配置的概述)

技术细节

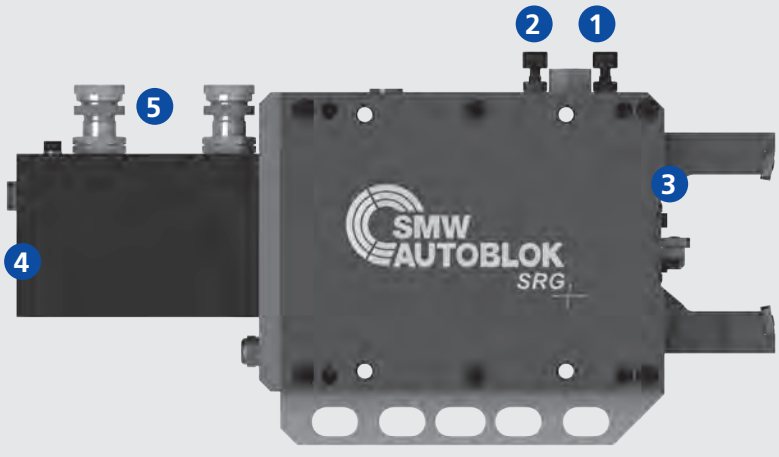

1. 磨削中心水平微调
2. 磨削中心垂直微调
3. 中心架手臂可伸缩
4. 压缩空气接口避免灰尘和冷却液
5. 通过接近开关对末端位置进行监控（不含开关）

配置概述

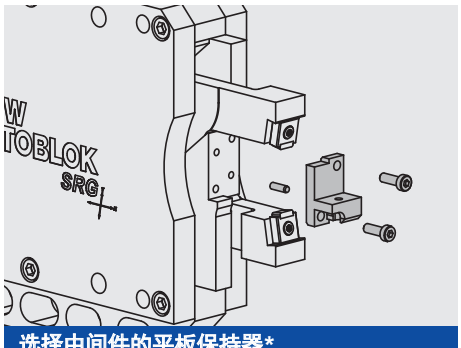

选择中间件的平板保持器*
(SRG 1, 1S, 2)

□含平板保持器中间件
(含安装材料)
□可提供3种版本:
0 度, ± 5 度, ± 7 度
□可旋转180度

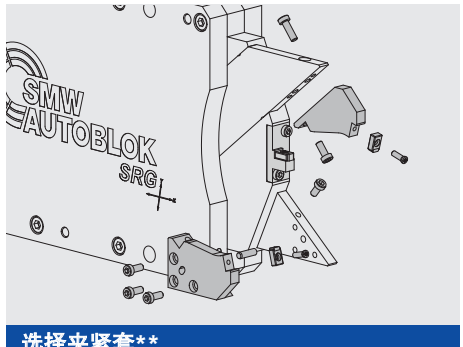

选择夹紧套**
(SRG 2F, 3F, 4F, 5F, 5.1FS | SRG-B 4F, 5F)

□包含2个针对夹紧臂的套和一个针对中间件的平板保持器
(含安装材料)
□通过不同的夹紧套来涵盖不同的夹紧范围

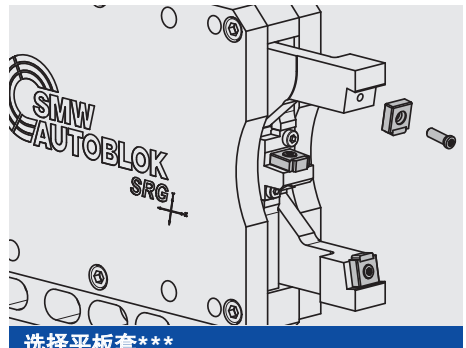

选择平板套***

□包含带3个安装螺栓的3个平板
□如图所示中心架的标准夹紧范围
□特殊的夹紧套可提供-5mm的夹紧范围

* 包含针对带有安装材料的中间件的平板保持器
** 包含针对带安装材料中间件的平板保持器和夹紧臂的套
*** 包含3个平板和3个安装螺栓

夹紧范围概述

型号	夹紧范围 mm	页
SRG 0.8	3 - 18	399
SRG 1	20 - 35	400
SRG 1 S	20 - 35	401
SRG 2	30 - 60	402
SRG 2 F		403
I Kit	12 - 28	
II Kit	28 - 44	
III Kit	44 - 60	
SRG 3 F		404
I Kit	10 - 30	
II Kit	30 - 50	
III Kit	50 - 70	
IV Kit	70 - 90	
SRG 4 F SRG 4.1 FS SRG-B 4 F		405-407
I Kit	22 - 35	
II Kit	35 - 48	
III Kit	48 - 61	
IV Kit	61 - 74	
V Kit	74 - 87	
VI Kit	87 - 100	
SRG 5 F SRG-B 5 F		408-409
I Kit	48 - 70	
II Kit	70 - 92	
III Kit	92 - 114	
IV Kit	114 - 136	
SRG 5.1 FS		410
I Kit	96 - 102	
II Kit	102 - 108	
III Kit	108 - 114	
IV Kit	114 - 120	
V Kit	120 - 126	

0 10 20 30 40 50 60 70 80 90 100 110 120 130 140

SRG / SRG-B

磨削中心架

订货一览

SMW-AUTOBLOK 类型 中心架本体		SRG 0.8 223250	SRG 1 221175	SRG 1 S 223060	SRG 2 221871
夹紧范围	mm	3-18	20-35	20-35	30-60
平板保持器 0 度 *	Id.No.	-	203977	205191	203985
平板保持器 ± 5 度 *	Id.No.	-	203978	205196	203986
平板保持器 ± 7 *	Id.No.	-	203979	205197	203987
平板套标准	Id.No.	205439	203976	204161	203976
平板套特殊 ***	Id.No.	-	203939	-	203939
工作压力	bar	20-50	15-30	20-50	15-30
随动磨削		Yes	Yes	Yes	Yes
计量元件套件	Id.No.	224379 (0.03 cm³)	224360 (0.01 cm³)	224379	224360

SMW-AUTOBLOK 类型 中心架本体		SRG 2 F 222260			SRG 3 F 224450				SRG 4 F 221930				SRG-B 4 F 223140	
夹紧范围	mm	12-60****			10-90****				22-100					
夹紧套		I	II	III	I	II	III	IV	I	II	III	IV	V	VI
夹紧范围	mm	12-28	28-44	44-60	10-30	30-50	50-70	70-90	22-35	35-48	48-61	61-74	74-87	87-100
夹紧套 0 度 **	Id.No.	204383	204382	204381	224298	224297	224296	224295	205000	205001	205002	205003	205004	205005
夹紧套 +2 度 **	Id.No.	-	-	-	-	-	-	-	205006	205007	205008	205009	205010	205011
夹紧套 +3 度 **	Id.No.	-	-	-	-	-	-	-	-	-	-	-	-	-
夹紧套 +5 度 **	Id.No.	206349	206348	206347	224302	224301	224300	224299	224453	224454	224455	224456	224457	224458
夹紧套 +7 度 **	Id.No.	206346	206345	206344	224306	224305	224304	224303	224459	224460	224461	224462	224463	224464
平板套标准	Id.No.	203976			203976				204161					
平板套特殊 ***	Id.No.	203939			203939				-					
工作压力	bar	15-30			10-30				7-25					
随动磨削		Yes			Yes				Yes					
计量元件套件	Id.No.	224360			224360				-				-	

SMW-AUTOBLOK 类型 中心架本体		SRG 4.1 FS 222410						SRG 5 F 223774		SRG-B 5 F 222530		SRG 5.1 FS 222665				
夹紧范围	mm	22-100						48-136				96-126				
夹紧套		I	II	III	IV	V	VI	I	II	III	IV	I	II	III	IV	V
夹紧范围	mm	22-35	35-48	48-61	61-74	74-87	87-100	48-70	70-92	92-114	114-136	96-102	102-108	108-114	114-120	120-126
夹紧套 0 度 **	Id.No.							-	-	-	-	-	-	-	-	-
夹紧套 +2 度 **	Id.No.	204719	204720	204721	204722	204723	204724	205018	205019	205020	205021	-	-	-	-	-
夹紧套 +3 度 **	Id.No.							-	-	-	-	205200	205201	205202	205203	205204
夹紧套 +5 度 **	Id.No.											-	-	-	-	-
夹紧套 +7 度 **	Id.No.											-	-	-	-	-
平板套标准	Id.No.	205228						204161				204161				
平板套特殊 ***	Id.No.							-				-				
工作压力	bar							10-30				7-25				
随动磨削		Yes						Yes				Yes				

* 包含针对带有安装材料的中间件的平板保持器
** 包含针对带安装材料中间件的平板保持器和夹紧臂的巢
*** 夹紧范围–5mm
**** 针对中间件的平板保持器设置角度
SRG-B 侧置油缸

中间件平板位置/设置角度

平板位置=0度

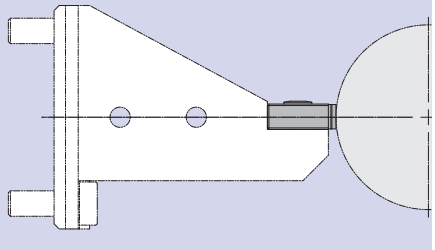

平板位置=（–）度

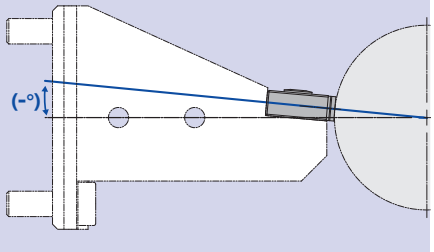

平板位置=（+）度

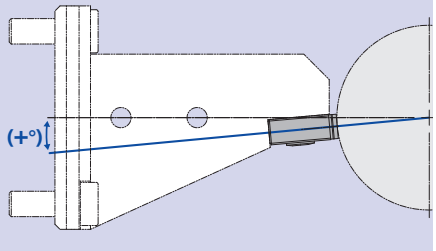

SRG 0.8

尺寸和技术参数

磨削中心架

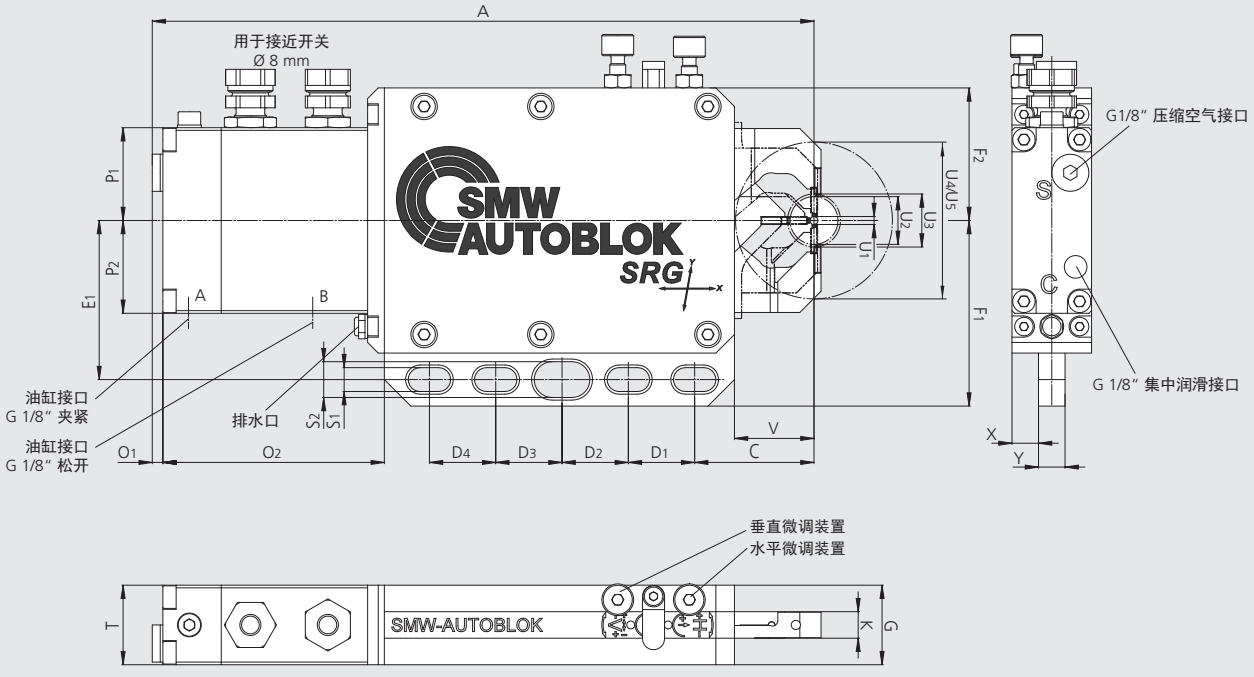

保留技术更改.
欲知详情，请联系我们客服.

SMW-AUTOBLOK 型号 Id.No.			mm SRG 0.8 223250
最小夹持直径	U1	mm	3
最大夹持直径	U2	mm	18
最大上料直径（垂直，中心架打开）	U3	mm	58
最大轴向净直径（中心架打开）	U4	mm	58
最大回转直径	U5	mm	58
水平调整范围		mm	±0.05
垂直调整范围		mm	±0.05
	A	mm	249.5
	C	mm	45
	D1	mm	25
	D2	mm	25
	D3	mm	25
	D4	mm	25
	E1	mm	60
	F1	mm	70
	F2	mm	50
	G	mm	30
	K	mm	10
	O1	mm	4
	O2	mm	83.5
	P1	mm	35
	P2	mm	35
	S1	mm	9 (4x)
	S2	mm	13.46 (1x)
	T	mm	30
	V	mm	30
	X	mm	10
	Y	mm	10
油缸行程		mm	43
活塞面积		cm²	3.14
最大使用压力		bar	50
工作压力		bar	20-50
重复定位精度		mm	±0.001
体积		kg	4.3

SRG 1

磨削中心架

尺寸和技术参数

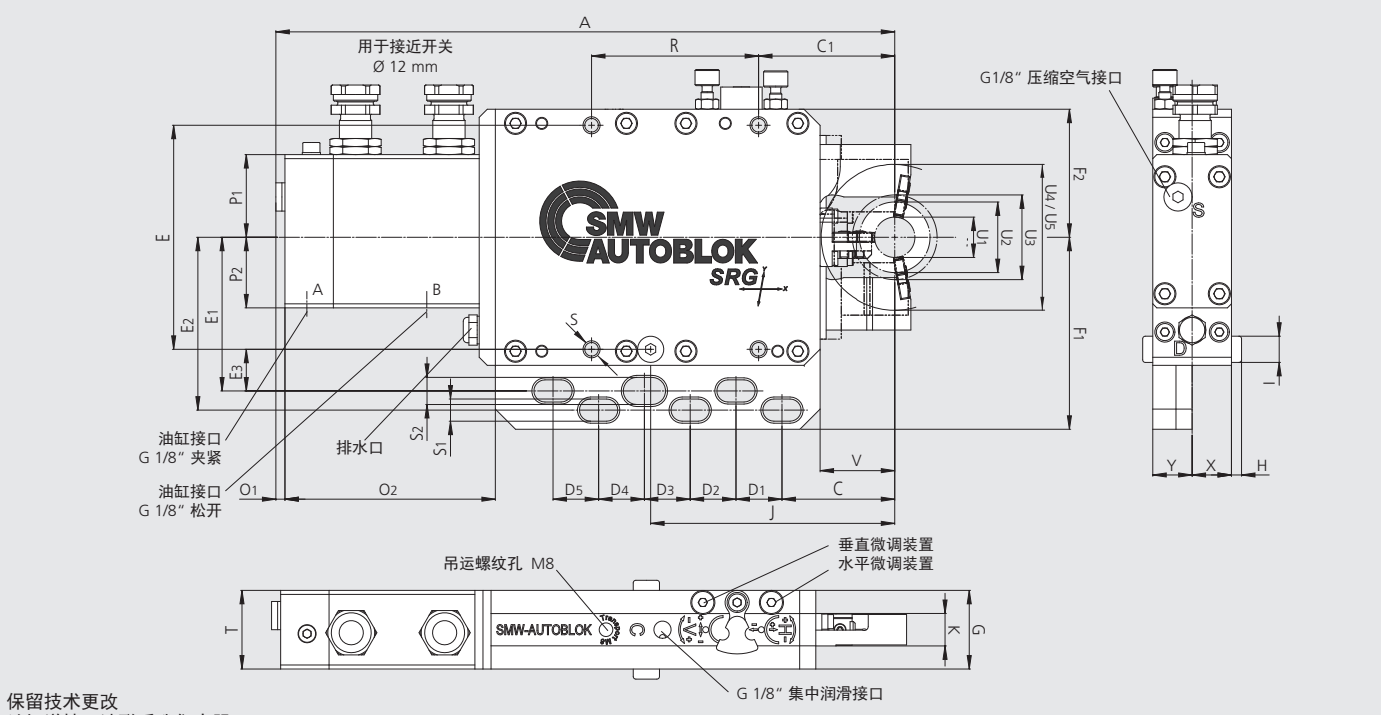

保留技术更改
欲知详情，请联系我们客服.

SMW-AUTOBLOK 型号 Id. No.			SRG 1 221175
最小夹持直径	U1	mm	20
最大夹持直径	U2	mm	35
最大上料直径（垂直, 中心架打开）	U3	mm	72
最大轴向净直径（中心架打开）	U4	mm	72
最大回转直径	U5	mm	72
水平调整范围		mm	±0.20
垂直调整范围		mm	±0.10
	A	mm	306.8
	C	mm	55.9
	C1	mm	67.5
	D1	mm	22.8
	D2	mm	22.7
	D3	mm	22.7
	D4	mm	22.7
	D5	mm	22.6
	E	mm	111.1
	E1	mm	76.2
	E2	mm	85.7
	E3	mm	20.65
	F1	mm	95.2
	F2	mm	63.5
	G	mm	39
	H	mm	5
	I	mm	13
	J	mm	121
	K	mm	16.1
	O1	mm	4.5
	O2	mm	104.3
	P1	mm	41
	P2	mm	35
	R	mm	82.8
	S	mm	M8 (4x)
	S1	mm	11 (5x)
	S2	mm	13.46 (1x)
	T	mm	39
	V	mm	37
	X	mm	19.5
	Y	mm	19.5
油缸行程		mm	73.4
活塞面积		cm²	7.07
最大使用压力		bar	45
工作压力		bar	15-30
重复定位精度		mm	±0.001
重量		kg	8.5

SRG 1 S

尺寸和技术参数

磨削中心架

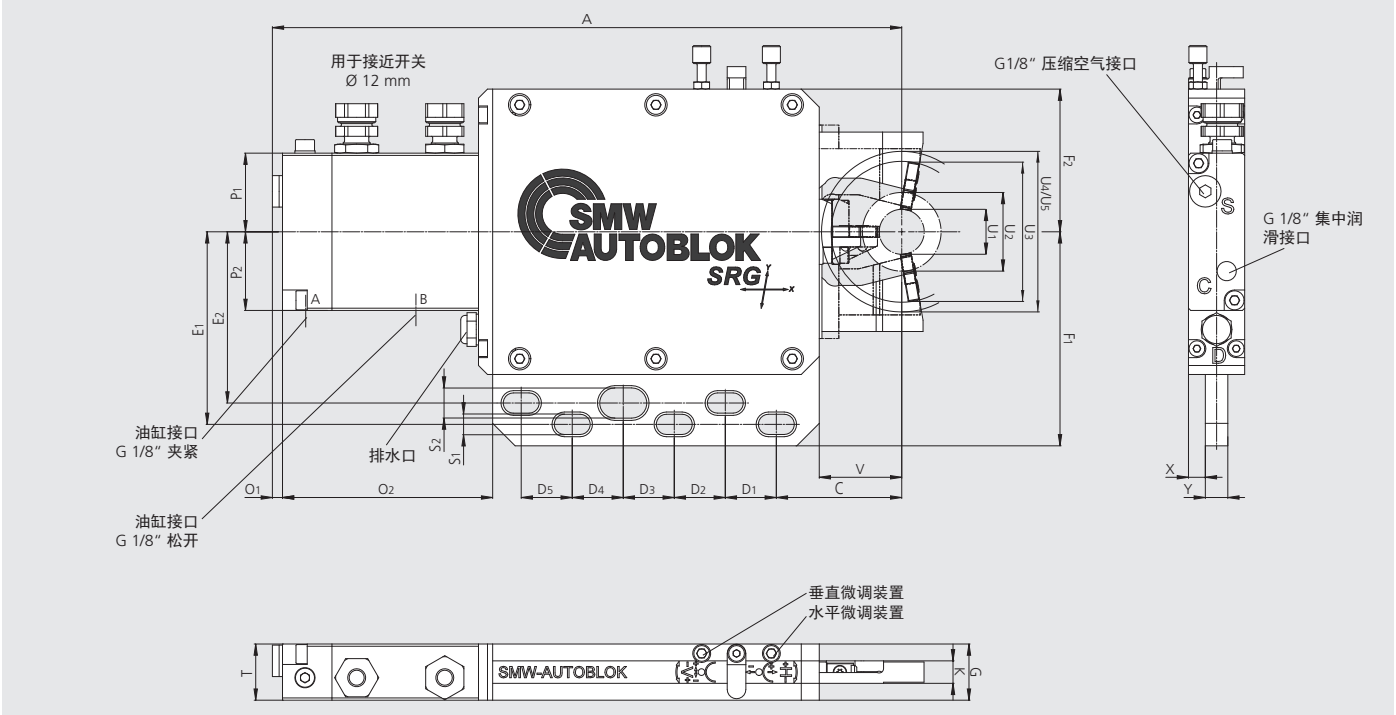

保留技术更改
欲知详情，请联系我们客服.

SMW-AUTOBLOK 型号 Id.No.			SRG 1 S 223060
最小夹持直径	U1	mm	20
最大夹持直径	U2	mm	35
最大上料直径（垂直，中心架打开）	U3	mm	62
最大轴向净直径（中心架打开）	U4	mm	72
最大回转直径	U5	mm	72
水平调整范围		mm	±0.20
垂直调整范围		mm	±0.10
	A	mm	280
	C	mm	55.8
	D1	mm	22.7
	D2	mm	22.7
	D3	mm	22.7
	D4	mm	22.7
	D5	mm	22.7
	E1	mm	85.7
	E2	mm	76.2
	F1	mm	95.25
	F2	mm	63.5
	G	mm	25
	K	mm	10
	O1	mm	4.5
	O2	mm	93.5
	P1	mm	35
	P2	mm	35
	S1	mm	9 (5x)
	S2	mm	13.46 (1x)
	T	mm	25
	V	mm	36.7
	X	mm	7.5
	Y	mm	10
油缸行程		mm	53
活塞面积		cm²	2.01
最大使用压力		bar	50
工作压力		bar	20-50
重复定位精度		mm	±0.001
重量		kg	4.8

SRG 2

磨削中心架

尺寸和技术参数

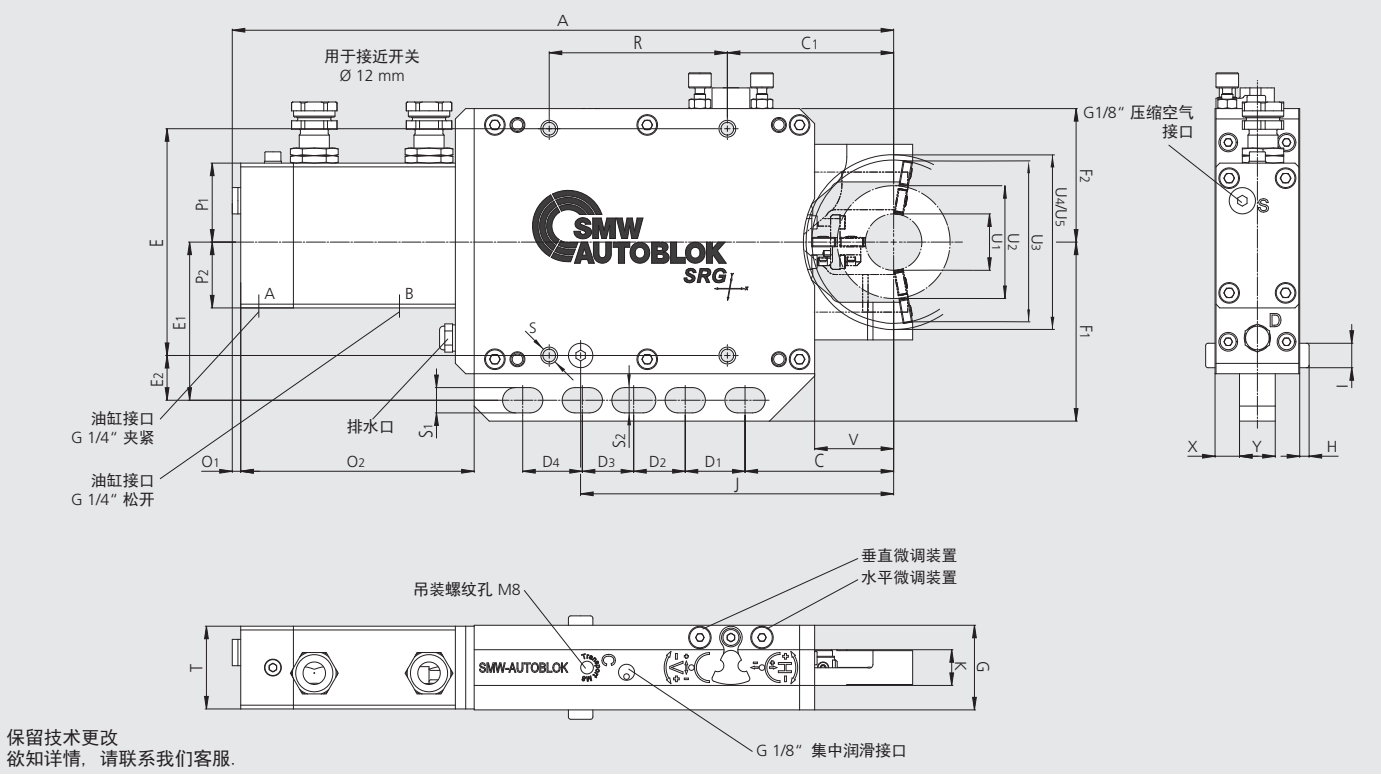

保留技术更改
欲知详情，请联系我们客服.

SMW-AUTOBLOK 型号 Id. No.			SRG 2 221871
最小夹持直径	U1	mm	30
最大夹持直径	U2	mm	60
最大上料直径（垂直，中心架打开）	U3	mm	82
最大轴向净直径（中心架打开）	U4	mm	95
最大回转直径	U5	mm	95
水平调整范围		mm	±0.20
垂直调整范围		mm	±0.14
	A	mm	351.6
	C	mm	79
	C1	mm	88.4
	D1	mm	31.8
	D2	mm	27.4
	D3	mm	27.3
	D4	mm	31.7
	E	mm	120.6
	E1	mm	84.1
	E2	mm	23.8
	F1		95.2
	F2	mm	71
	G	mm	45
	H	mm	5
	I	mm	13
	J	mm	166.4
	K	mm	19
	O1	mm	4.5
	O2	mm	124.1
	P1	mm	42
	P2	mm	35
	R	mm	94.7
	S	mm	M8 (4x)
	S1	mm	12.5 (4x)
	S2	mm	13.46 (1x)
	T	mm	44
	V	mm	42
	X	mm	13
	Y	mm	19
油缸行程		mm	73.4
活塞面积		cm²	7.07
最大使用压力		bar	45
工作压力		bar	15-30
重复定位精度		mm	±0.001
重量		kg	11.8

SRG 2 F

磨削中心架

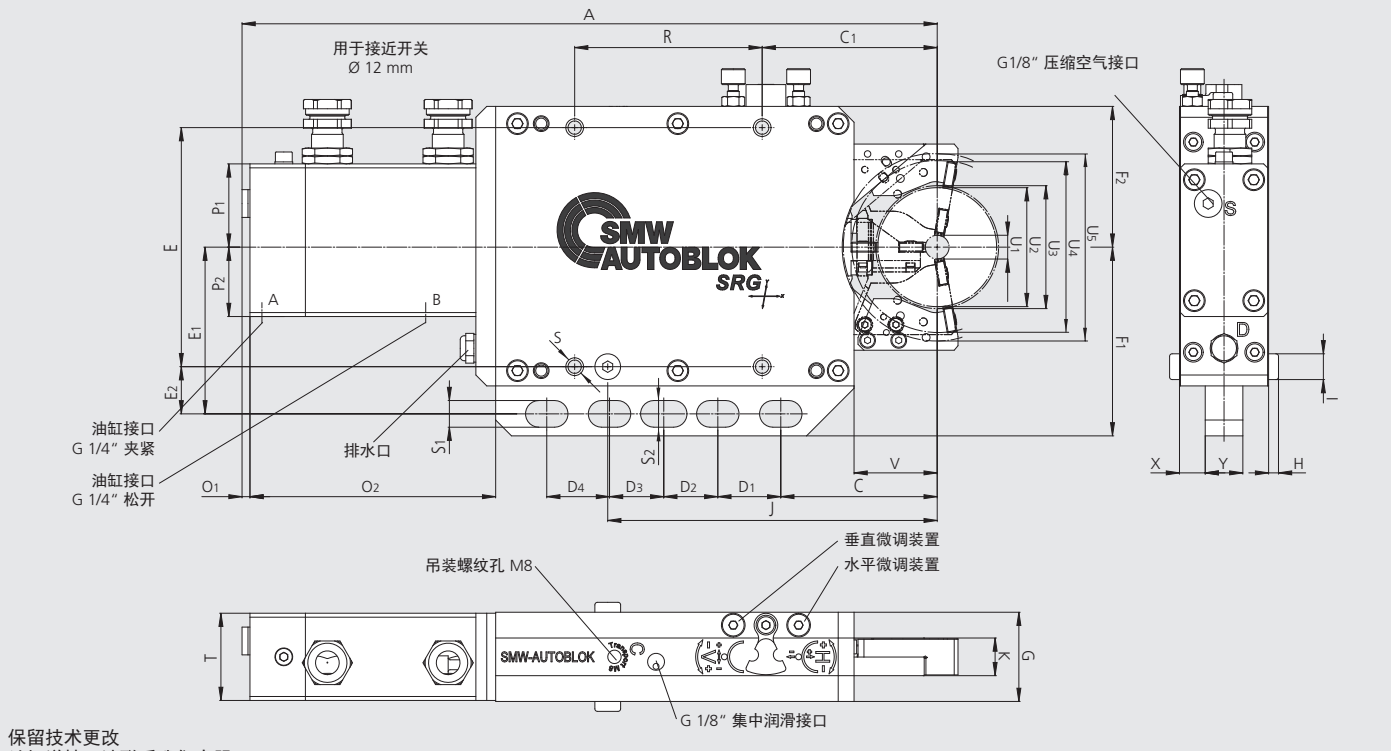

保留技术更改
欲知详情，请联系我们客服.

SMW-AUTOBLOK 型号 Id. No.			SRG 2 F 222260		
夹持套件			I	II	III
最小夹持直径	U1	mm	12	28	44
最大夹持直径	U2	mm	28	44	60
最大上料直径（垂直，中心架打开）	U3	mm	82	82	82
最大轴向净直径（中心架打开）	U4	mm	94	94	94
最大回转直径	U5	mm	94		
水平调整范围		mm	±0.20		
垂直调整范围		mm	±0.14		
	A	mm	351.1		
	C	mm	79		
	C1	mm	88.4		
	D1	mm	31.8		
	D2	mm	27.3		
	D3	mm	27.4		
	D4	mm	31.7		
	E	mm	120.6		
	E1	mm	84.1		
	E2	mm	23.8		
	F1	mm	95.2		
	F2	mm	71		
	G	mm	45		
	H	mm	5		
	I	mm	13		
	J	mm	166.4		
	K	mm	19		
	O1	mm	4.5		
	O2	mm	124.1		
	P1	mm	42		
	P2	mm	35		
	R	mm	94.7		
	S	mm	M8 (4x)		
	S1	mm	12.5 (4x)		
	S2	mm	13.46 (1x)		
	T	mm	44		
	V	mm	42		
	X	mm	13		
	Y	mm	19		
油缸行程		mm	66.4		
活塞面积		cm²	7.07		
最大使用压力		bar	45		
工作压力		bar	15-30		
重复定位精度		mm	±0.001		
重量		kg	11.2		

SRG 3 F

磨削中心架

尺寸和技术参数

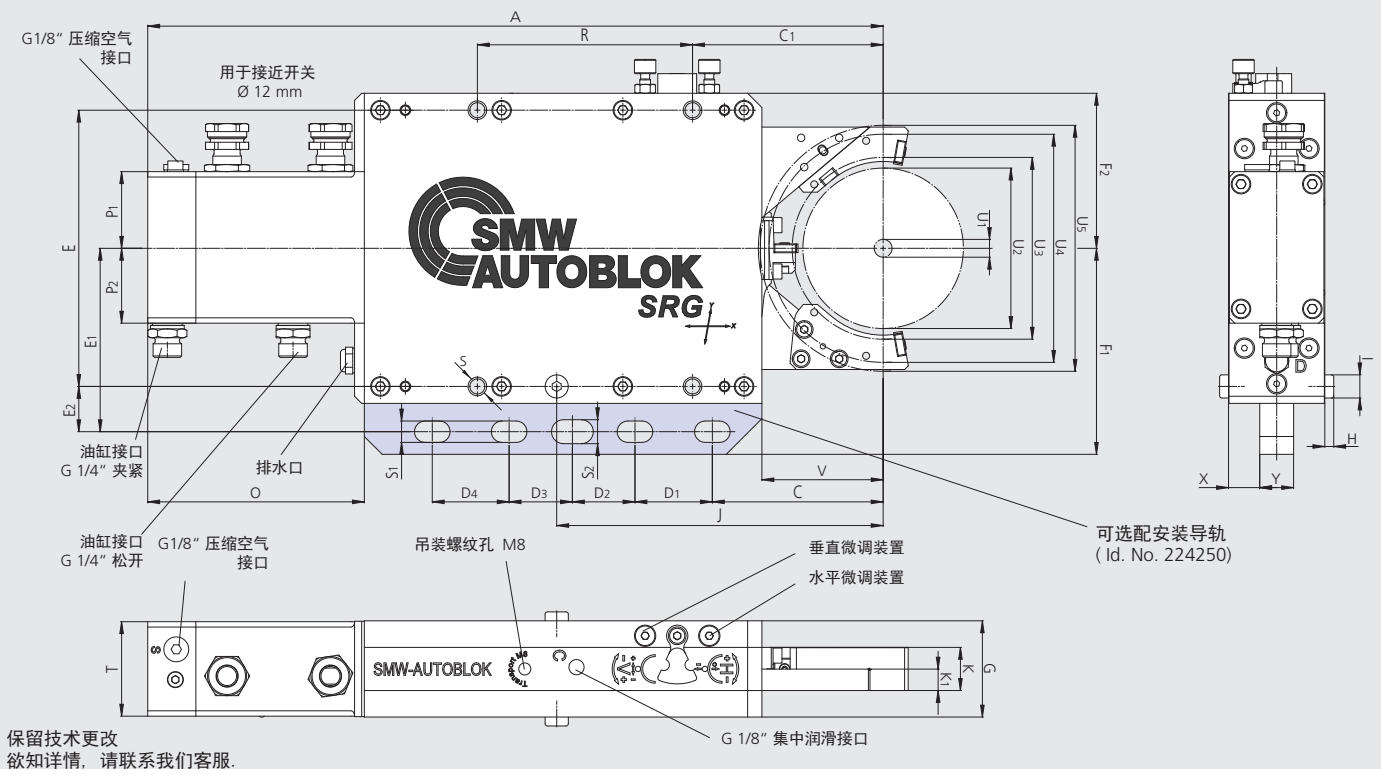

保留技术更改
欲知详情，请联系我们客服.

SMW-AUTOBLOK 型号 Id. No.			SRG 3 F 224450			
夹持套件			**I**	**II**	**III**	**IV**
最小夹持直径	U1	mm	10	30	50	70
最大夹持直径	U2	mm	30	50	70	90
最大上料直径（垂直，中心架打开）	U3	mm	111	110	106	102
最大轴向净直径（中心架打开）	U4	mm	125	129	135	138
最大回转直径	U5	mm	138			
水平调整范围		mm	±0.20			
垂直调整范围		mm	±0.15			
	A	mm	412.5			
	C	mm	95.8			
	C1	mm	106.9			
	D1	mm	43.4			
	D2	mm	35.1			
	D3	mm	35.5			
	D4	mm	43.1			
	E	mm	155			
	E1	mm	102.9			
	E2	mm	25.4			
	F1	mm	115.6			
	F2	mm	87			
	G	mm	54			
	H	mm	5			
	I	mm	13			
	J	mm	183.1			
	K	mm	24			
	K1	mm	12			
	O	mm	121.5			
	P1	mm	43			
	P2	mm	42			
	R	mm	120.7			
	S	mm	M10 (4x)			
	S1	mm	13.46			
	S2	mm	13.46			
	T	mm	53			
	V	mm	68			
	X	mm	17.5			
	Y	mm	19			
油缸行程		mm	79.8			
活塞面积		cm²	12.56			
最大使用压力		bar	45			
工作压力		bar	10-30			
重复定位精度		mm	±0.001			
重量		kg	19.1			

SRG 4 F

尺寸和技术参数

磨削中心架

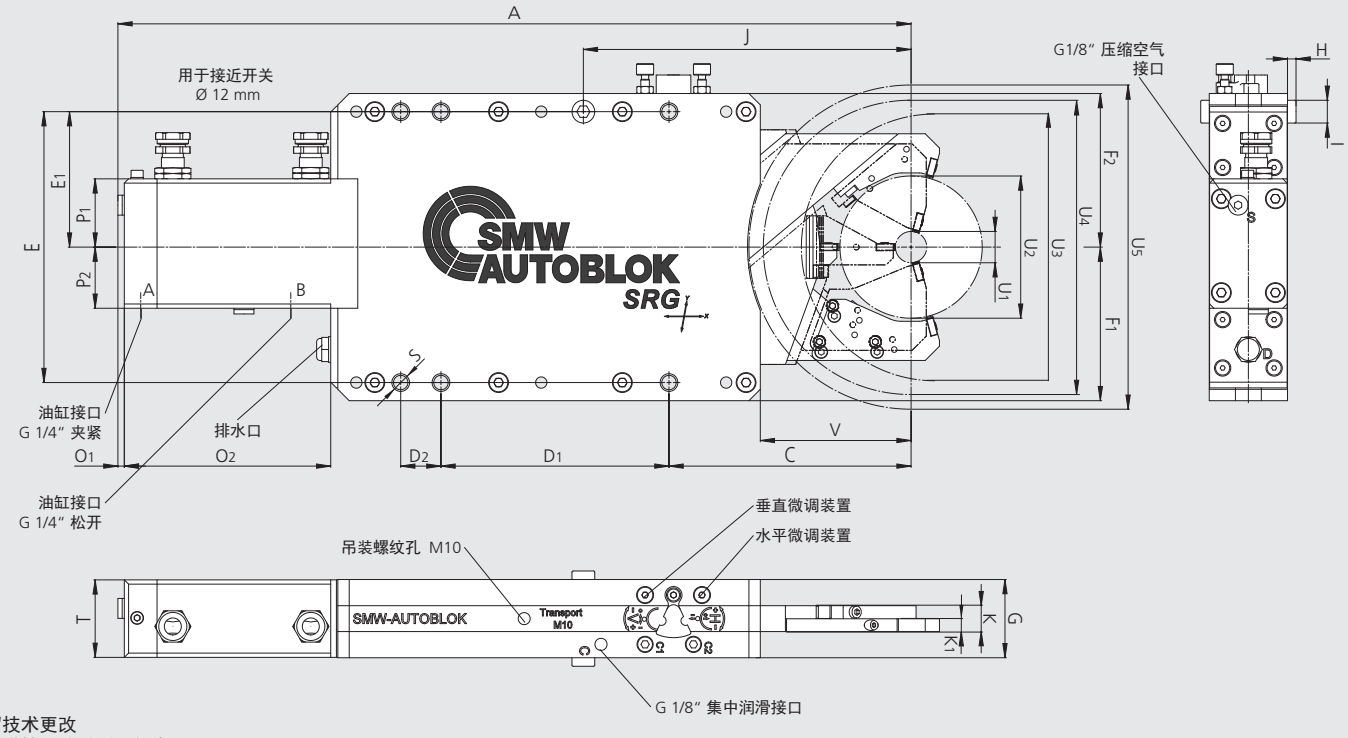

保留技术更改
欲知详情，请联系我们客服.

SMW-AUTOBLOK 型号 Id.No.			SRG 4 F 221930					
夹持套件			I	II	III	IV	V	VI
最小夹持直径	U1	mm	22	35	48	61	74	87
最大夹持直径	U2	mm	35	48	61	74	87	100
最大上料直径（垂直，中心架打开）	U3	mm	206	204	200	196	194	190
最大轴向净直径（中心架打开）	U4	mm	218	219	219	220	222	224
最大回转直径	U5	mm	228					
水平调整范围		mm	±0.20					
垂直调整范围		mm	±0.14					
	A	mm	557.6					
	C	mm	170.2					
	D1	mm	160.3					
	D2	mm	28.3					
	E	mm	190.5					
	E1	mm	95.25					
	F1	mm	108					
	F2	mm	108					
	G	mm	55					
	H	mm	6					
	I	mm	16					
	J	mm	230.4					
	K	mm	18.2					
	K1	mm	9					
	O1	mm	4.5					
	O2	mm	145.1					
	P1	mm	48					
	P2	mm	43					
	S	mm	M12 (6x)					
	T	mm	54.5					
	V	mm	106					
油缸行程		mm	127.2					
活塞面积		cm²	12.56					
最大使用压力		bar	30					
工作压力		bar	7-25					
重复定位精度		mm	±0.001					
重量		kg	30					

SRG 4.1 FS

磨削中心架

尺寸和技术参数

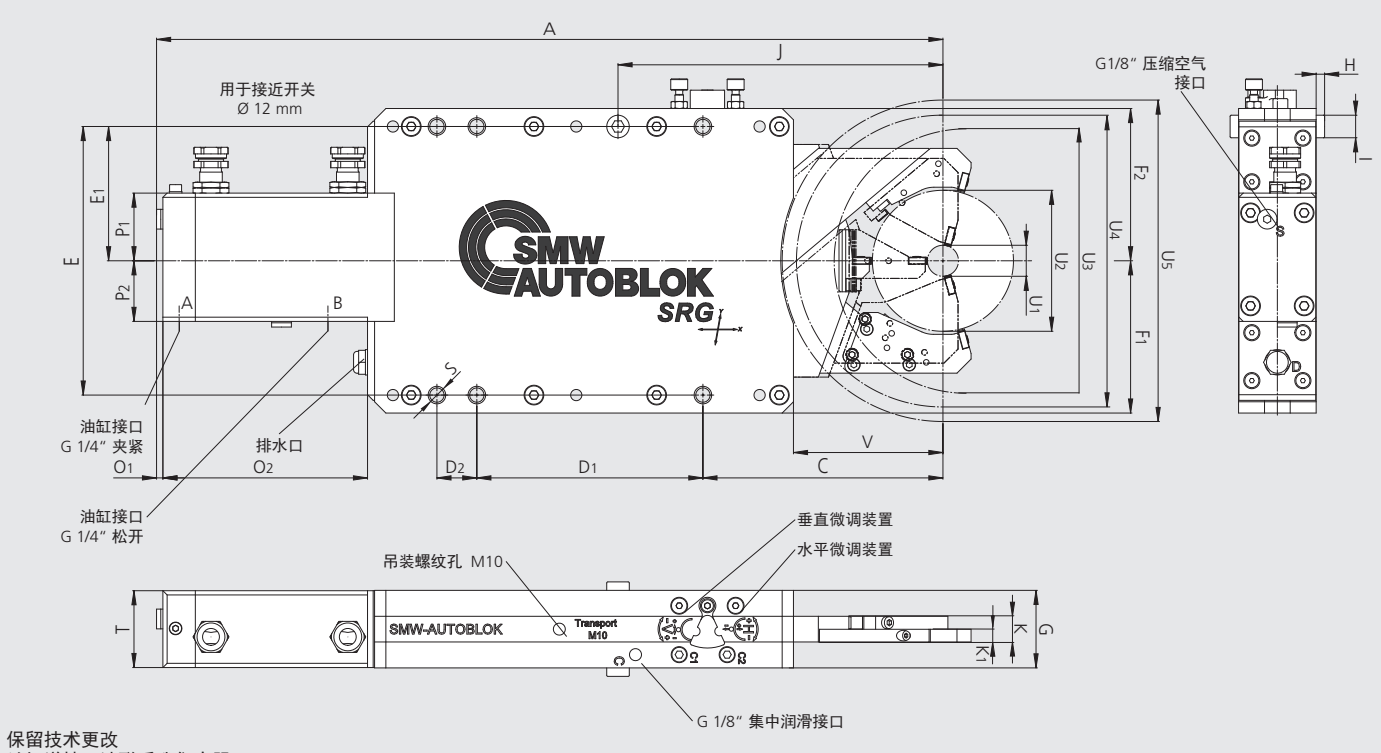

保留技术更改
欲知详情，请联系我们客服.

SMW-AUTOBLOK 型号 Id.No.			SRG 4.1 FS 222410					
夹持套件			I	II	III	IV	V	VI
最小夹持直径	U1	mm	22	35	48	61	74	87
最大夹持直径	U2	mm	35	48	61	74	87	100
最大上料直径（垂直，中心架打开）	U3	mm	206	201	197	195	190	189
最大轴向净直径（中心架打开）	U4	mm	216	216	217	218	220	223
最大回转直径	U5	mm	250					
水平调整范围		mm	±0.22					
垂直调整范围		mm	±0.175					
	A	mm	565.5					
	C	mm	161.7					
	D1	mm	170.8					
	E	mm	190.5					
	E1	mm	95.25					
	F1	mm	108					
	F2	mm	108					
	G	mm	50.3					
	H	mm	6					
	I	mm	16					
	J	mm	230.8					
	K	mm	15.3					
	K1	mm	7.4					
	O1	mm	4.5					
	O2	mm	135					
	P1	mm	47					
	P2	mm	43					
	S	mm	M12 (6x)					
	T	mm	49.3					
	V	mm	114					
活塞面积		cm²	12.56					
最大使用压力		bar	35					
工作压力		bar	8-28					
重复定位精度		mm	±0.001					
重量		kg	26.5					

SRG-B 4 F

尺寸和技术参数

磨削中心架

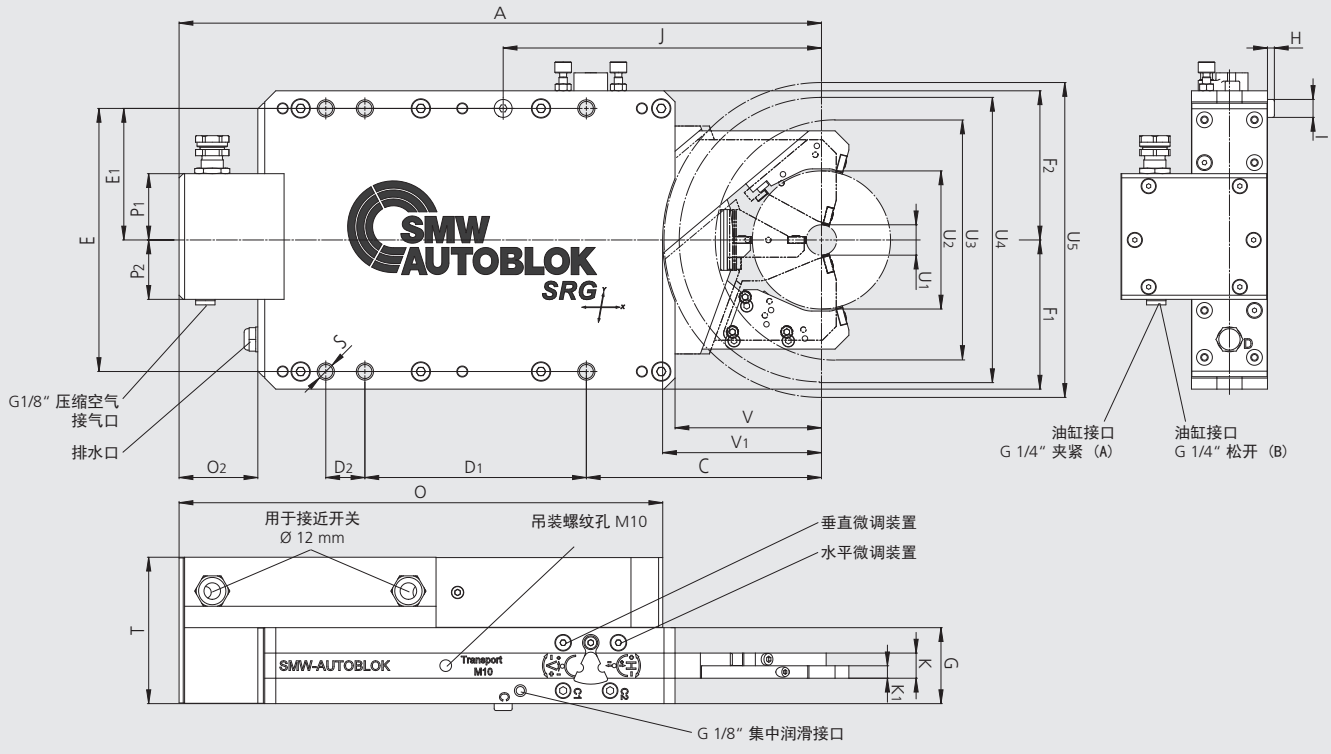

保留技术更改.
欲知详情，请联系我们客服.

SMW-AUTOBLOK 型号 Id.No.			SRG-B 4 F 223140					
夹持套件			I	II	III	IV	V	VI
最小夹持直径	U1	mm	22	35	48	61	74	87
最大夹持直径	U2	mm	35	48	61	74	87	100
最大上料直径（垂直，中心架打开）	U3	mm	206	204	200	196	194	190
最大轴向净直径（中心架打开）	U4	mm	218	218	218	220	222	224
最大回转直径	U5	mm	228					
水平调整范围		mm	±0.20					
垂直调整范围		mm	±0.14					
	A	mm	465					
	C	mm	170.2					
	D1	mm	160.3					
	D2	mm	28.3					
	E	mm	190.5					
	E1	mm	95.25					
	F1	mm	108					
	F2	mm	108					
	G	mm	55					
	H	mm	5					
	I	mm	13					
	J	mm	230.4					
	K	mm	18.2					
	K1	mm	9					
	O	mm	350.1					
	O2	mm	57					
	P1	mm	48					
	P2	mm	43					
	S	mm	M12 (6x)					
	T	mm	106					
	V	mm	106					
	V1	mm	115					
油缸行程		mm	127.2					
活塞面积		cm²	10.02					
最大使用压力		bar	35					
工作压力		bar	10-30					
重复定位精度		mm	±0.001					
重量		kg	37.8					

SRG 5 F

磨削中心架

尺寸和技术参数

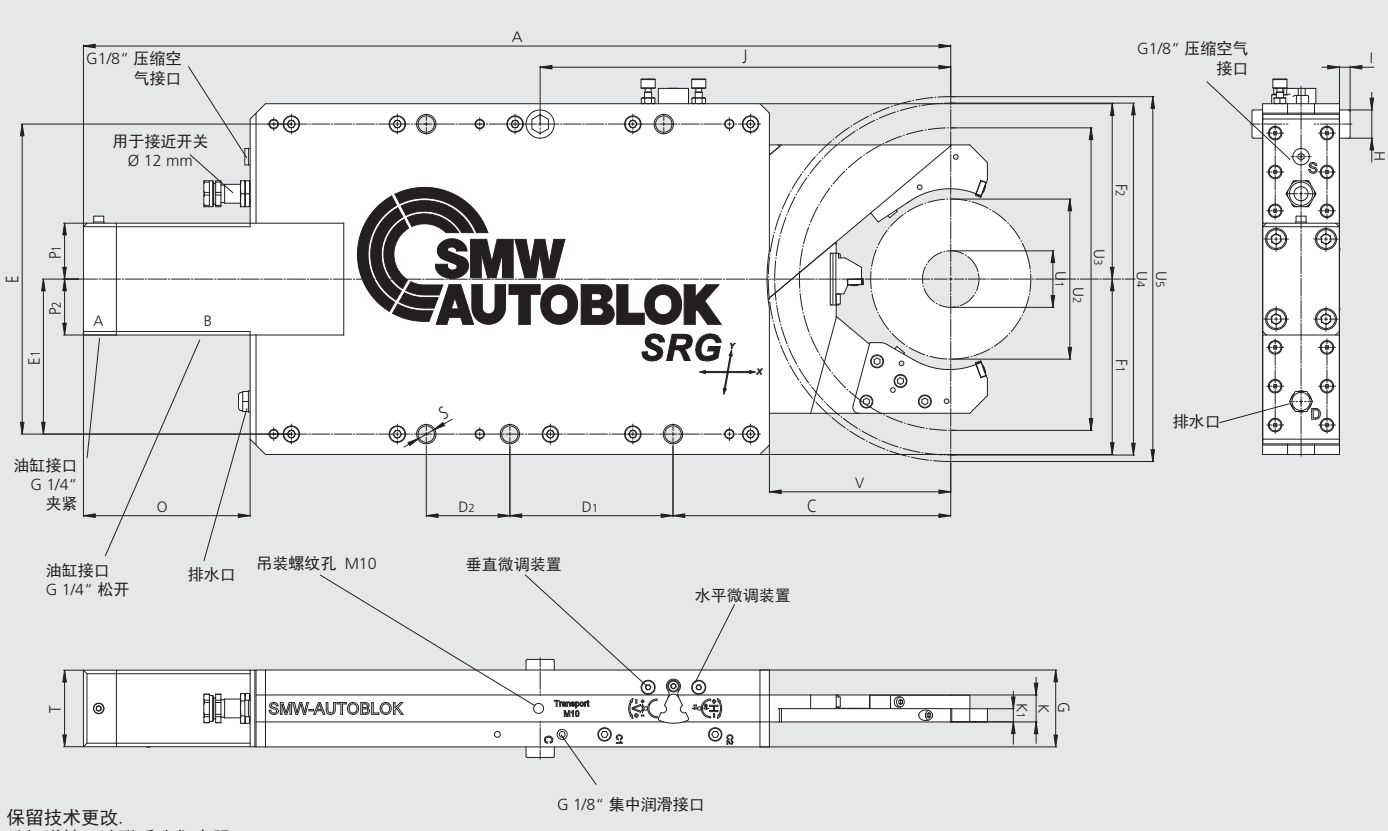

保留技术更改.
欲知详情，请联系我们客服.

SMW-AUTOBLOK 型号 Id.No.			SRG 5 F 223774			
夹持套件			I	II	III	IV
最小夹持直径	U1	mm	48	70	92	114
最大夹持直径	U2	mm	70	92	114	136
最大上料直径（垂直，中心架打开）	U3	mm	273	267	263	257
最大轴向净直径（中心架打开）	U4	mm	298	298	298	299
最大回转直径	U5	mm	310			
水平调整范围		mm	±0.20			
垂直调整范围		mm	±0.14			
	A	mm	736.6			
	C	mm	235.9			
	D1	mm	138.5			
	D2	mm	71			
	E	mm	263.4			
	E1	mm	131.7			
	F1	mm	149			
	F2	mm	149			
	G	mm	65.3			
	H	mm	24			
	I	mm	9			
	J	mm	348.7			
	K	mm	22.9			
	K1	mm	11.3			
	O	mm	141.6			
	P1	mm	47.5			
	P2	mm	47.5			
	S	mm	14			
	T	mm	65			
	V	mm	154			
油缸行程		mm	179			
活塞面积		cm²	19.63			
最大使用压力		bar	30			
工作压力		bar	7-25			
重复定位精度		mm	±0.002			
重量		kg	62.6			

SRG-B 5 F

尺寸和技术参数

磨削中心架

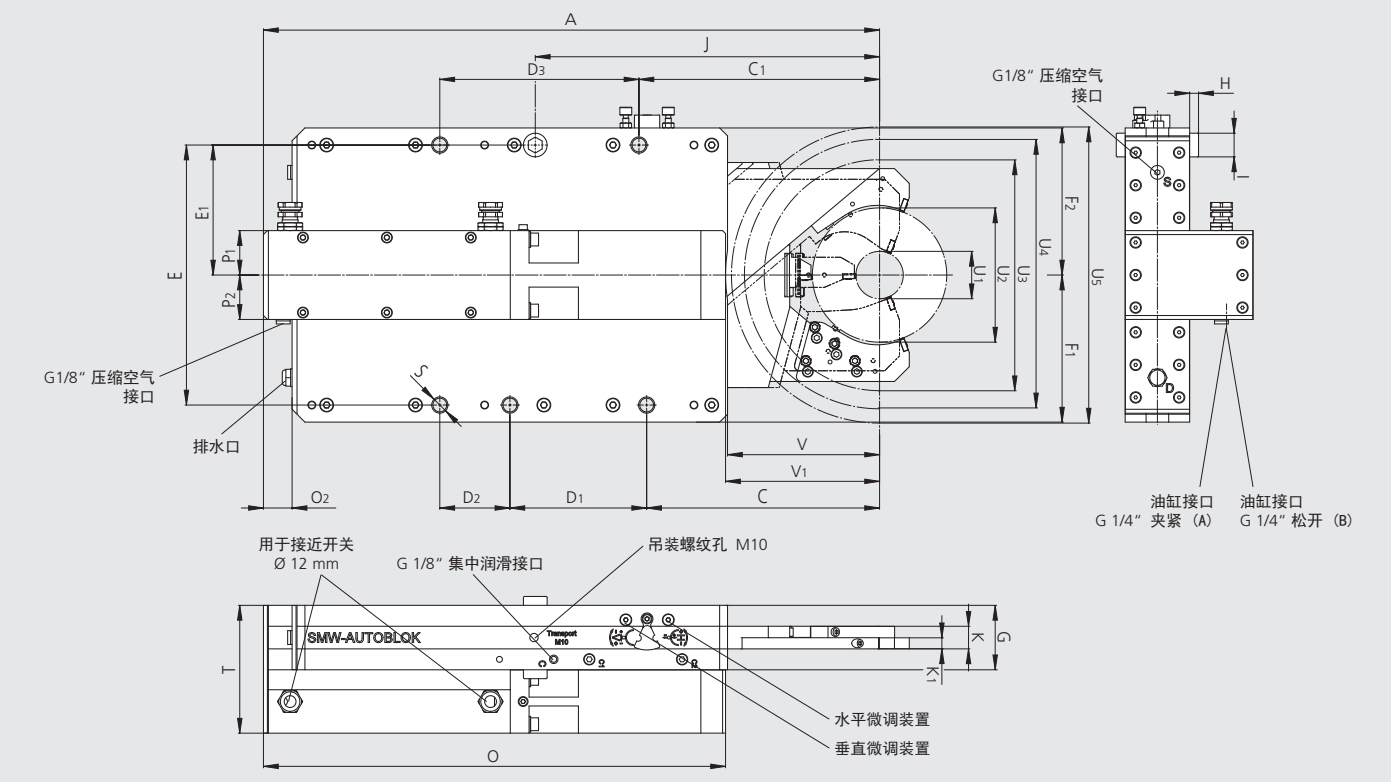

保留技术更改.
欲知详情，请联系我们客服.

SMW-AUTOBLOK 型号 Id.No.			SRG-B 5 F 222530			
夹持套件			I	II	III	IV
最小夹持直径	U1	mm	48	70	92	114
最大夹持直径	U2	mm	70	92	114	136
最大上料直径（垂直，中心架打开）	U3	mm	273	267	263	257
最大轴向净直径（中心架打开）	U4	mm	298	298	298	299
最大回转直径	U5	mm	310			
水平调整范围		mm	± 0.20			
垂直调整范围		mm	± 0.14			
	A	mm	624			
	C	mm	235.9			
	C1	mm	243.7			
	D1	mm	138.5			
	D2	mm	71			
	D3	mm	201.7			
	E	mm	263.4			
	E1	mm	131.7			
	F1	mm	149			
	F2	mm	149			
	G	mm	65.3			
	H	mm	9			
	I	mm	24			
	J	mm	348.7			
	K	mm	22.9			
	K1	mm	11.1			
	O	mm	468			
	O2	mm	29			
	P1	mm	45			
	P2	mm	45			
	S	mm	M16 (5x)			
	T	mm	129.5			
	V	mm	154			
	V1	mm	156			
油缸行程		mm	179			
活塞面积		cm²	16.49			
最大使用压力		bar	35			
工作压力		bar	10-30			
重复定位精度		mm	±0.002			
重量		kg	76.4			

SRG 5.1 FS

磨削中心架

尺寸和技术参数

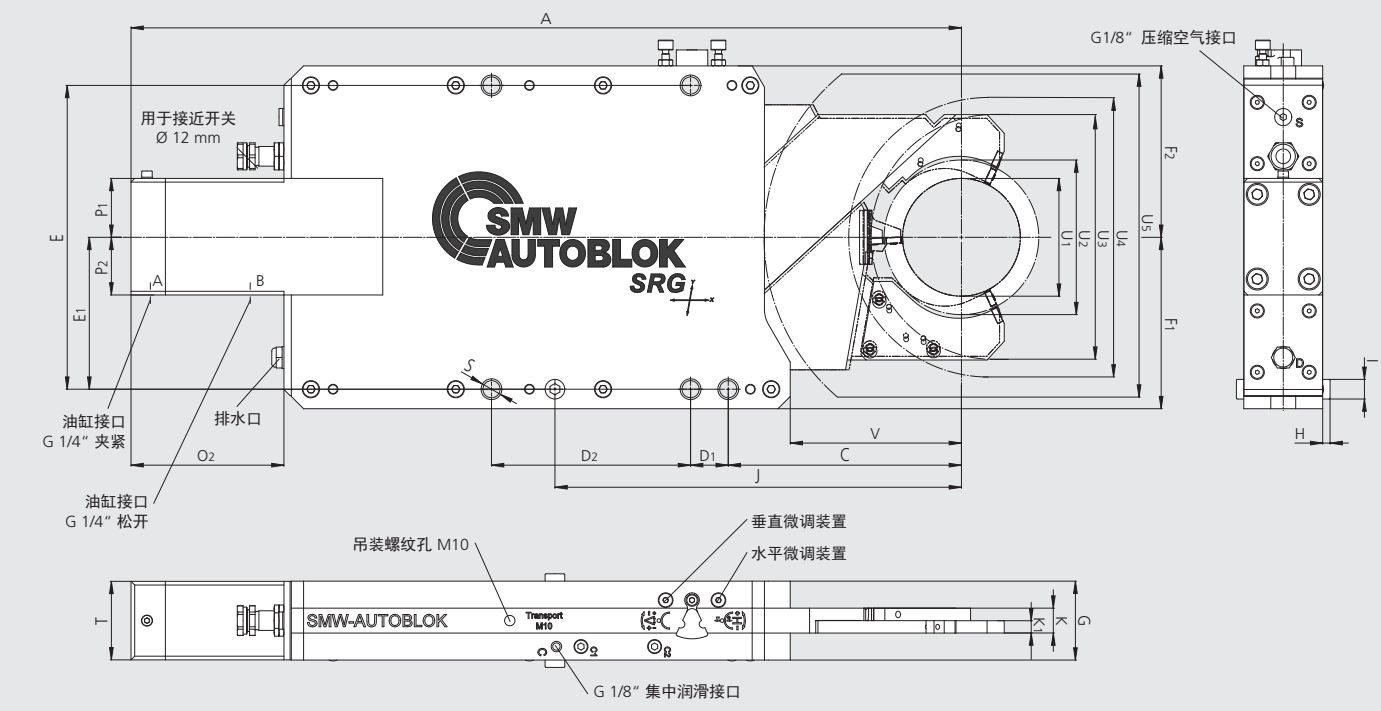

保留技术更改
欲知详情，请联系我们客服.

SMW-AUTOBLOK 型号 Id.No.			SRG 5.1 FS 222665				
夹持套件			I	II	III	IV	V
最小夹持直径	U1	mm	96	102	108	114	120
最大夹持直径	U2	mm	102	108	114	120	126
最大上料直径（垂直，中心架打开）	U3	mm	236	234	232	229	228
最大轴向净直径（中心架打开）	U4	mm	272	272	272	272	272
最大回转直径	U5	mm	320				
水平调整范围		mm	±0.22				
垂直调整范围		mm	±0.17				
	A	mm	676.6				
	C	mm	190				
	D1	mm	30.7				
	D2	mm	162.2				
	E	mm	247.6				
	E1	mm	123.8				
	F1	mm	139.7				
	F2	mm	139.7				
	G	mm	64.3				
	H	mm	6				
	I	mm	16				
	J	mm	331.2				
	K	mm	20.25				
	K1	mm	10				
	O2	mm	124.6				
	P1	mm	48				
	P2	mm	47				
	S	mm	17 (5x)				
	T	mm	64				
	V	mm	139.5				
油缸行程		mm	167.1				
活塞面积		cm²	19.63				
最大使用压力		bar	23				
工作压力		bar	8-18.5				
重复定位精度		mm	±0.002				
重量		kg	54.8				

不同类型的机床所用中心架及其应用

在机床上大夹持范围… / 中心架特点	… 中心架不受安装空间的限制 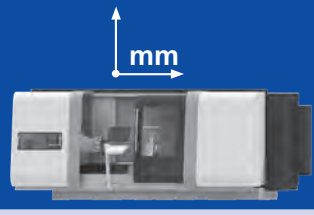	… 中心架的安装空间有限 	… 中心架的安装空间非常有限 
车削 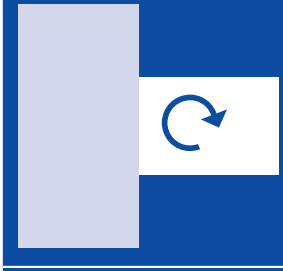	■ SLU-X ■ SLU	□ SLU-X ■ SLUB □ SLU ■ K □ RX	□ SLUB □ K ■ RX
车削和铣削 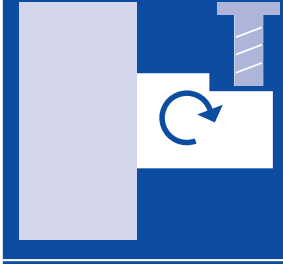	□ SLU-X □ SLU ■ SR | SR-CL	□ SLU-X □ SLUB □ SR | SR-CL ■ K □ RX	□ SLUB □ K ■ RX
凸轮和曲轴 	■ KLU	□ KLU	
重载型 	■ SR | SR-CL □ K □ KA	□ SR | SR-CL □ K ■ KA	
磨削 	■ SRG □ SRG-B	□ SRG ■ SRG-B	□ SRG-B

SLU-X® SLU-B	SLUA®-X SLUA®-B	SR®/-CL SRA	KLU/-A K	我们的其他项目: ■ 专用中心架 ■ 转塔式中心架 ■ 曲轴加工用中心架 ■ 磨削用中心架

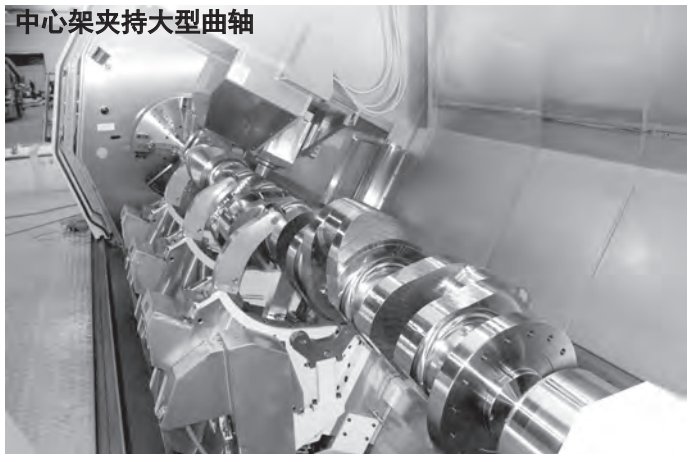
中心架夹持大型曲轴

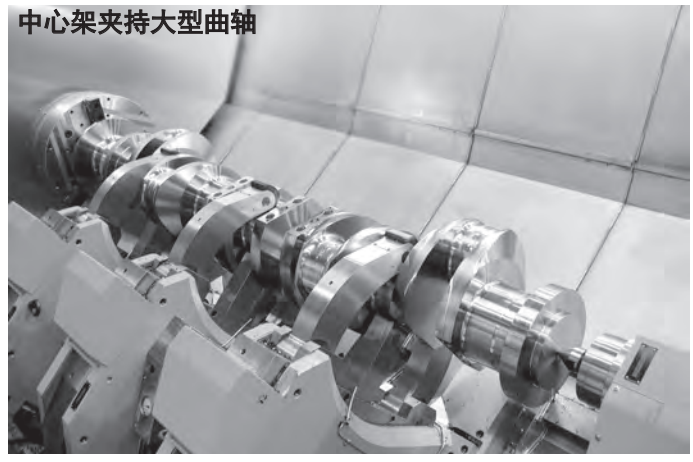
中心架夹持大型曲轴

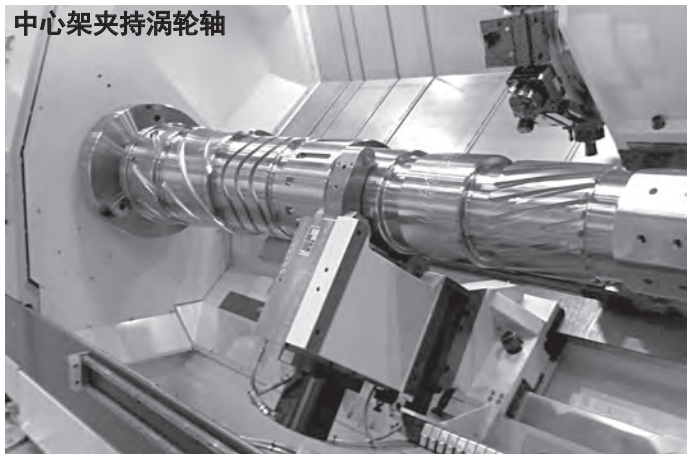
中心架夹持涡轮轴

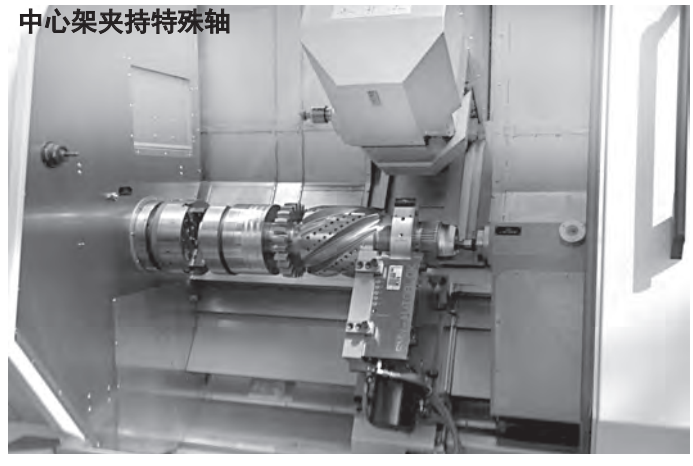
中心架夹持特殊轴

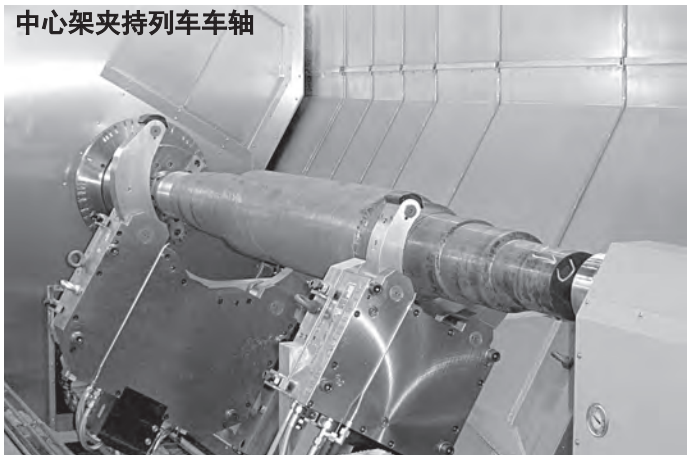
中心架夹持列车车轴


金刚石衬垫中心架用于
输入轴硬车削/磨削加工

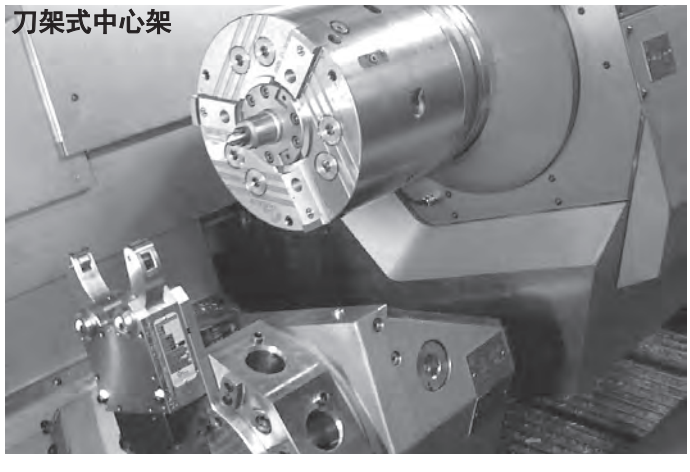
刀架式中心架

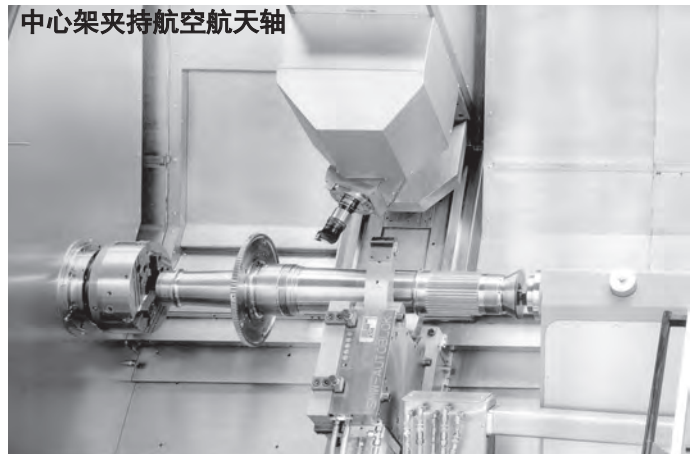
中心架夹持航空航天轴

气动/液压固定卡盘

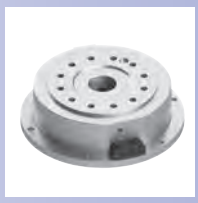

页 414

USC
带行程控制

固定气缸
Ø 140 - 260 mm

- 固定气缸单元
- 带行程控制
- 能够装备不同型号的卡盘

页 416

US-CL
2 爪
长行程卡盘

US-A
3 爪长行程或
标准行程卡盘

液压固定夹持单元
Ø 80 - 315 mm

- 静态油缸和卡盘单元
- 中实卡盘型号 CL/AN/AL

页 418

US-大直径
气动静态油缸
2 或 3 或 4 爪

气动静态油缸和卡盘单元
Ø 400 - 800 mm

- 标准或长行程取决于卡盘型号
- 2/3/4 爪取决于卡盘型号和直径
- 密封卡盘或非密封卡盘取决于卡盘型号

页 420

HB-D
英制齿
2 或 3 爪

HB-C
键槽型
3 爪

内置油缸固定卡盘
Ø 130 - 315 mm

- 内置液压缸
- 2 和 3 爪

页 422

PB-D
英制齿
2 或 3 爪

PB-C
键槽型
3 爪

内置气缸固定卡盘
Ø 130 - 315 mm

- 内置气缸
- 2 和 3 爪

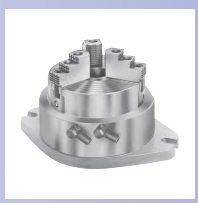

页 424

STP
英制齿
3 爪

内置气缸固定卡盘
Ø 125 - 280 mm

- 内置气缸
- 带通孔

页 426

M2-PB
多联固定夹具
2 个卡盘

加工中心用气动多联固定夹具
Ø 130 - 315 mm

- 内置气缸
- 2 和 3 爪

页 428

PBI-D
英制齿
2 或 3 爪

PBI-C
键槽型
3 爪

分度台用气动回转固定卡盘
Ø 165 - 315 mm

- 用于提供空气 (仅用于低速运转)
- 内置油缸
- 2 和 3 爪

USC

固定气缸

固定气缸 + 卡盘单元 Ø 140 - 260 mm

■ 能够装备不同型号的卡盘
■ 带行程控制

应用/客户利益

- 用于立式或者卧式加工中心的夹持组件

技术特点

- 标准气缸可以装备各种各样的卡盘:
  - 根据卡盘的型号和直径有 2/3/4 爪版本
  - 密封或不密封的卡盘
  - 能够用齿型 & 键槽型的基爪
  - 根据卡盘的型号和直径有普通或者长行程
- 需要压缩空气
- 选配 SAB 安全阀用于托盘交换期间保持压力

注意: 夹持组合单元由固定气缸 + 联接组件
+ 选定的卡盘组成
卡盘细节, 请参考卡盘选型的技术参数。

标准配置

固定气缸
必须添加联接组件,
请见下页列表

订货示例

请见下方列表内的产品描述与订货号

附件

安全阀 SAB1 Id. No. 27581610 用于 USC 140/170
安全阀 SAB2 Id. No. 27581620 用于 USC 210/260
安装支架

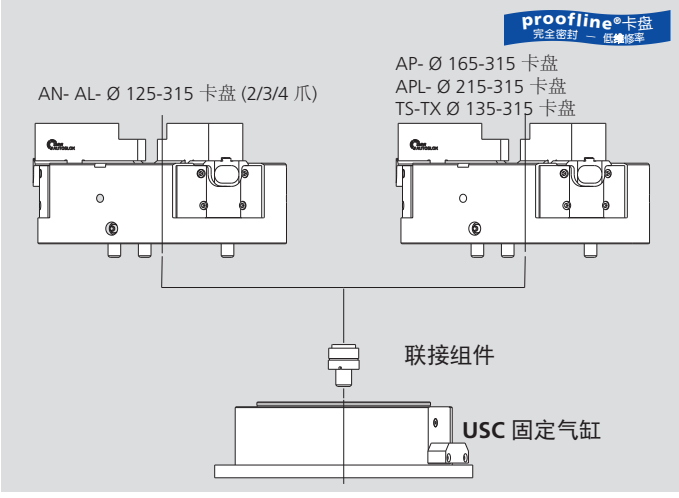

- **USC-AN** = 气缸配 AN 型–(标准行程) 2/3/4 爪卡盘。
  卡盘最大至 Ø 315 mm
- **USC-AL** = 气缸配 AL 型–(长行程) 2/3/4 爪卡盘。
  卡盘最大至 Ø 315 mm
- **USC-TS** = 气缸配 TS 型 2/3 爪卡盘。
  卡盘从 Ø 135 至 315 mm
- **USC-TX** = 气缸配 TX 型 2/3 爪卡盘。
  卡盘从 Ø 170 至 315 mm
- **USC-AP** = 气缸配 AP 型–(标准行程) 3 爪卡盘。
  卡盘最大至 Ø 315 mm
- **USC-APL** = 气缸配 APL 型–(长行程) 3 爪卡盘。
  卡盘从 Ø 170 至 315 mm

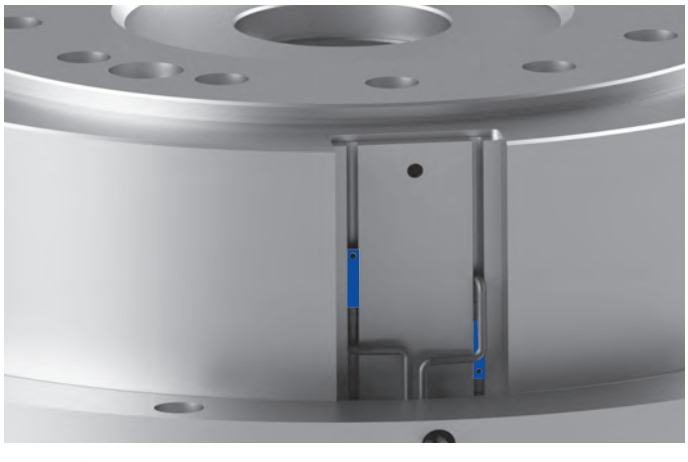

行程控制
行程控制系统的组成由两颗内建的磁铁与两个外部传感器 (Id.-Nr. 71834910) 读取气缸活塞的轴向位置从而确定卡盘的卡爪位置。
行程控制系统给出下列信号: „卡盘完全打开“, „卡盘完全关闭“ 或者 „工件夹紧“ 位置。

技术参数

SMW-AUTOBLOK 型号 订货号 Id. No.		USC 140 97501407	USC 170 97501702	USC 210 97502106	USC 260 97502601
活塞面积-卡盘 (打开)	cm²	133	189	269	434
活塞面积-卡盘 (关闭)	cm²	126	176	249	409
最大工作压力	bar	7	7	7	7
活塞行程	mm	17	22	26	31
6 bar 时的推力	kN	8	11	16	26
6 bar 时的拉力	kN	7.5	10.5	15	24.5
气缸单元重量	kg	3.3	5	7	12.5

固定气缸 + 卡盘单元 Ø 140 - 260 mm

■ 能够装备不同型号的卡盘
■ 带行程控制

USC

固定气缸

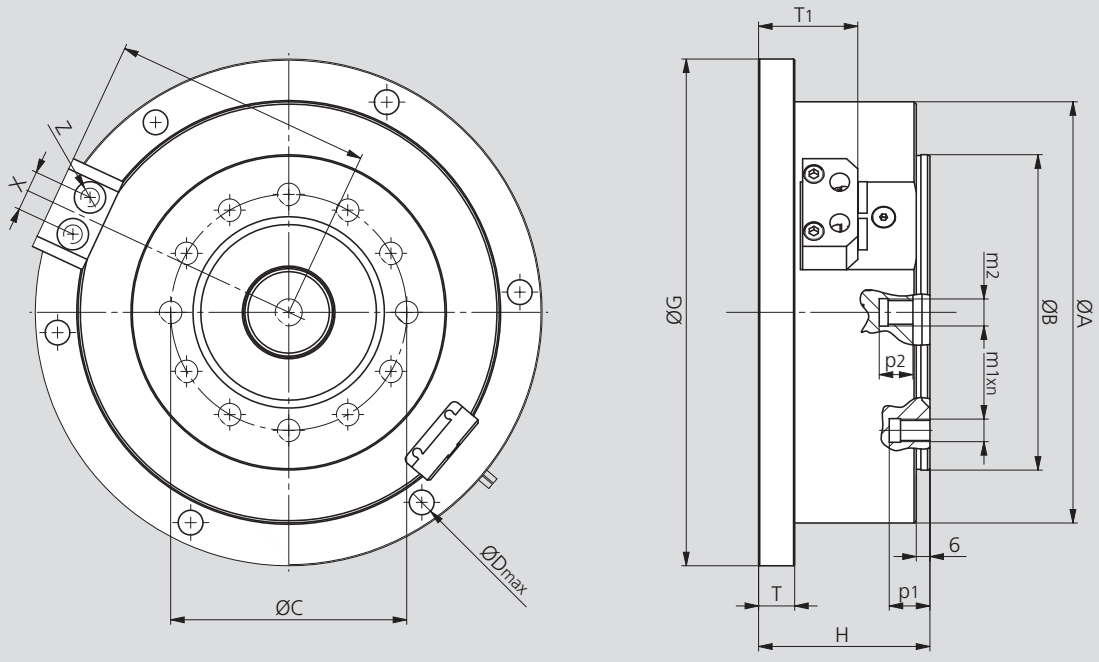

保留技术更改
如需要更详细信息，请索取客户图纸

SMW-AUTOBLOK 型号 Id. No.		USC 140 97501407	USC 170 97501702	USC 210 97502106	USC 260 97502601
A	mm	162	187	217	275
B	mm	115	140	170	220
C	mm	82.6	104.8	133.4	171.4
D	mm	11	11	11	13
G	mm	200	225	255	327
H	mm	61.5	76	83	95
Q	mm	98	110.5	129.5	158.5
T	mm	16	16	16	16
T1	mm	38.5	40,5	43.5	43.5
X	mm	18	18	22	22
Z	mm	1/8"	1/8"	1/4"	1/4"
m1	mm	M10	M10	M12	M16
m2	mm	M10	M12	M16	M20
n	mm	12x	12x	12x	12x
p1	mm	14	18	19	23
p2	mm	18	15	21	25

订货一览 联接组件

规格	125 AN-AL	135 TS	165 AN-AL	170 AP	170 TS/TX	210 AN-AL	210 TS-TX	215 AP-APL	250 AN-AL	250 TS-TX	260 AP-APL	315 AN-AL	315 TS-TX	315 AP-APL
USC 140	75511410	75511470	-	-	-	-	-	-	-	-	-	-	-	-
USC 170	-	-	75511760	75511760	75511770	-	-	-	-	-	-	-	-	-
USC 210	-	-	-	-	-	75512110	75512170	75512160	-	-	-	-	-	-
USC 260	-	-	-	-	-	-	-	-	75512610	75512670	75512660	75512620	75512670	75512660

- 如果气缸需要用于驱动一个 AN/AL 卡盘(用2/3/4爪和各种型号卡爪)，卡盘则需另外单独购买。
- 如果气缸需要用于驱动一个 AP/APL 卡盘(仅 3 爪和各种型号卡爪)，卡盘则需另外单独购买。
- 如果气缸需要用于驱动一个 TS/TX 卡盘(仅 3 爪和各种型号卡爪)，卡盘则需另外单独购买。
- 有关卡盘的技术信息，请查看具体的目录页。(更多信息请参考车削综合样本)
- 对于卡盘 p/ns, 请参阅我们的价目表或要求离您最近 smw-autoblok公司报价。

US-CL

2 爪长行程卡盘

US-A

3 爪长行程或
标准行程卡盘

固定油缸+卡盘单元 Ø 80 - 315 mm

■ 固定油缸 + 卡盘单元
■ 中实卡盘型号 CL/AN/AL

应用/客户利益

- 夹持单元适用于特殊用途的机床和传送线
- 也可用于工件的抓取

技术特点

- 固定液压缸 + 卡盘单元组成的模块化油缸和标准的2或3爪卡盘
- 夹紧时油缸需要持续供油
- 卡盘的资料请查看所选卡盘的技术参数

备注: 订货时请注明油管接口的位置
(侧面或后面)

标准配置

标准卡盘及油缸和连接部件

订货示例

US 125-CLC -后面进油
或
US 250-AND-侧面进油，卡盘旋转90°

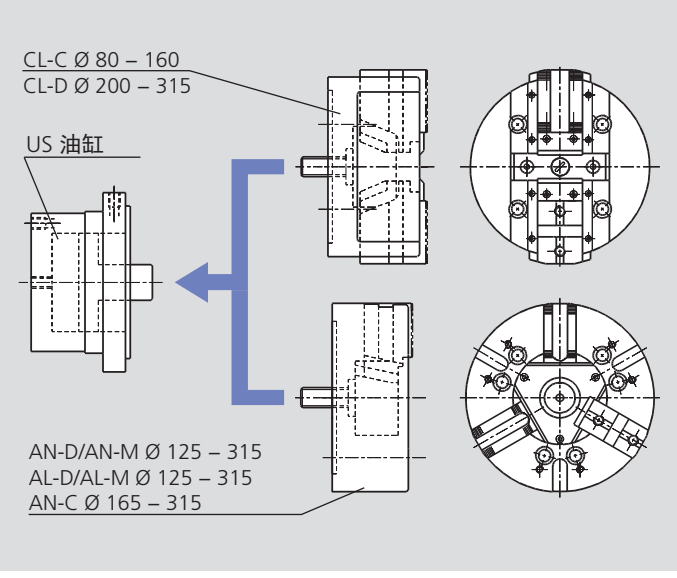

- **US-CL-C** = 油缸配 CL-C 型2爪卡盘
  (长行程/键槽型) 卡盘直径 Ø 80 - 160 mm.
- **US-CL-D** = 油缸配 CL-D 型2爪卡盘
  (长行程/英制齿) 卡盘直径 Ø 200 - 315 mm.
- **US-AN-D** = 油缸配 AN-D 型3爪卡盘
  (标准行程/英制齿) 卡盘直径 Ø 125 - 315 mm.
- **US-AN-M** = 油缸配 AN-M 型3爪卡盘
  (标准行程/公制齿) 卡盘直径 Ø 125 - 315 mm.
- **US-AL-D** = 油缸配 AL-D 型3爪卡盘
  (长行程/英制齿) 卡盘直径 Ø 125 - 315 mm.
- **US-AL-M** = 油缸配 AL-M 型3爪卡盘
  (长行程/公制齿) 卡盘直径 Ø 125 - 315 mm.
- **US-AN-C** = 油缸配 AN-C 型3爪卡盘
  (标准行程/键槽型) 卡盘直径 Ø 165 - 315 mm.
- **特殊单元** = 按要求订制:US油缸和其它型号卡盘的组合,
  例如AN-RM型快换爪卡盘和固定油缸的组合

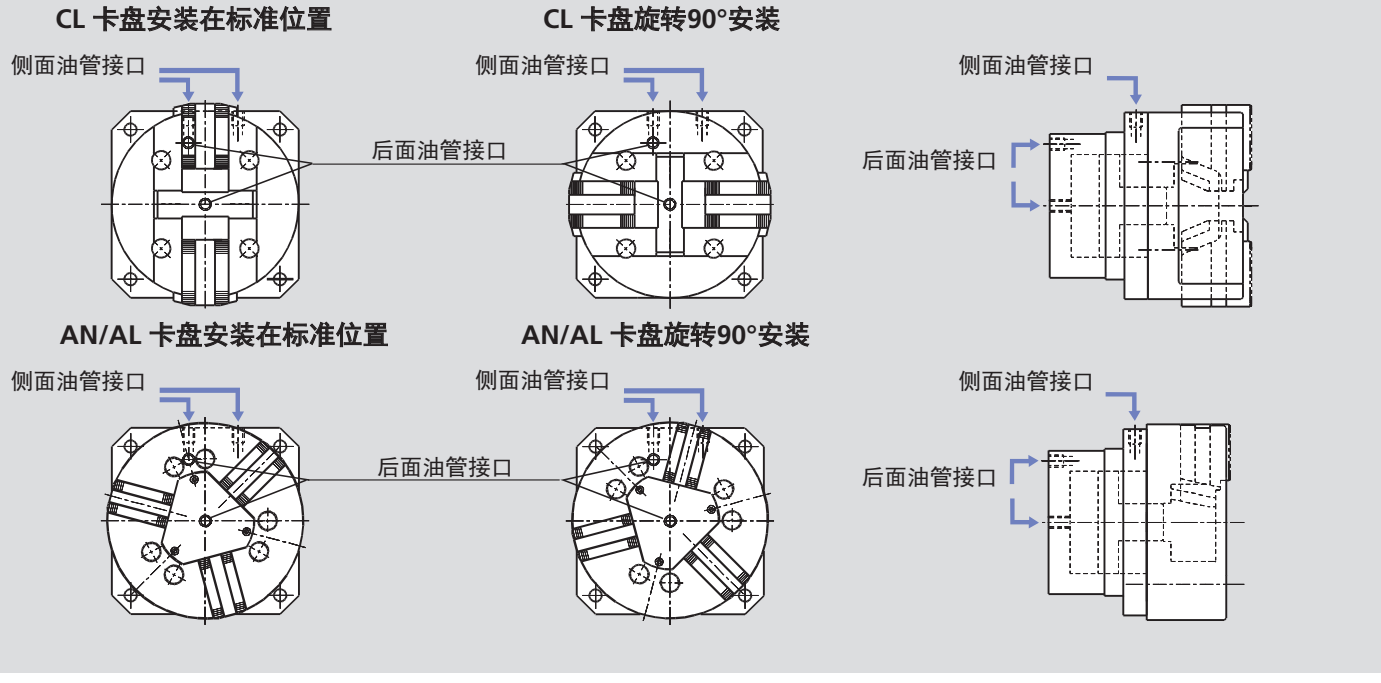

- 如果卡盘安装在标准位置存在干涉，可以旋转90° 安装。
  如果需要旋转安装，请在订单上注明。
- 为了使夹紧单元容易安装，油管接口可以选择放置在油缸的侧面或后面。订货时，请在订单上注明需要的型式。

固定油缸+卡盘单元 Ø 80 - 315 mm

■ 固定油缸+卡盘单元
■ 中实卡盘型号 CL/AN/AL

US-CL
2爪长行程卡盘

US-A
3爪长行程或
标准行程卡盘

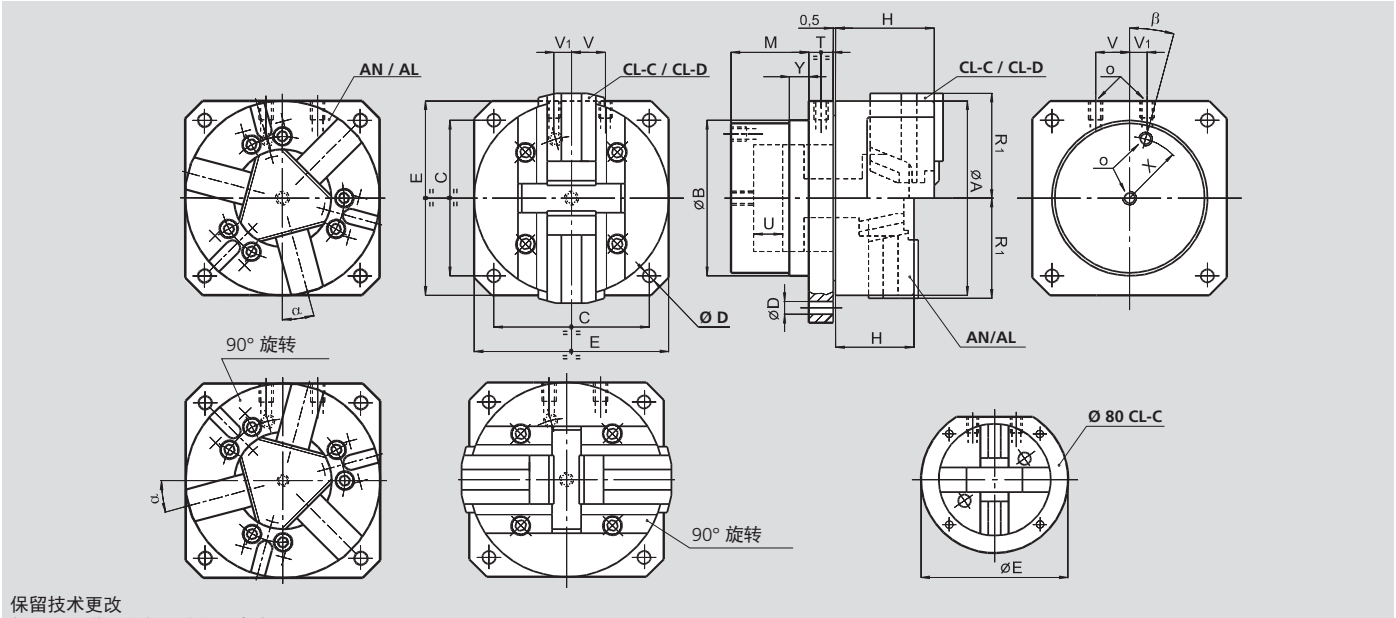

保留技术更改
如需要更详细信息，请索取客户图纸

US 驱动油缸尺寸

SMW-AUTOBLOK 油缸			US 80	US 100	US 125	US 160 US 165	US 200	US 250	US 315
Id. No. CL			77755008	77755010	77755013	77755016	77755120	77755025	77755031
Id. No. AL/AN			77755008	77755010	77755113	77755016	77755120	77755025	77755031
	B h7	mm	70	84	106	128	158	185	185
	C	mm	66	84	104	130	160	200	250
	D	mm	7	9	11	11	13.5	17	17
	E	mm	105	100	130	160	200	250	315
	M	mm	45	52	60	70	80	90	90
油管接口	**O**	inch	1/8 BSP	1/8 BSP	1/4 BSP	1/4 BSP	3/8 BSP	3/8 BSP	3/8 BSP
	T	mm	16	16	20	20	25	25	25
	U	mm	11	14	20	25	30	35	35
	V	mm	15	18	12	28	35	41	41
	V1	mm	15	18	12	15	18	15	15
	X	mm	27	33	43	52	63	75	75
	Y	mm	10	10	10	20	20	20	20
	β	deg.	30°	30°	15°	15°	0°	0°	0°
活塞面积		cm^2	16	25	42	68	112	166	166

CL-C 和 CL-D 型卡盘的夹紧单元 (其他的资料见84页)

SMW-AUTOBLOK 型号			US 80-CL-C	US 100-CL-C	US 125-CL-C	US 160-CL-C	US 200-CL-D	US 250-CL-D	US 315-CL-D
	A	mm	80	100	125	160	200	250	315
	H	mm	45	54	76	92	103	109	114
卡盘张开	**R1**	mm	40	50	68	87	108	132	166
最大压力		bar	38	36	36	37	32	30	36
最大夹紧力		kN	9	14	24	40	55	78	95

AN-D/AN-M/AN-C 型卡盘的夹紧单元 (其他的资料见42和46页)

SMW-AUTOBLOK 型号			US 125-AN-D US 125-AN-M	US 165-AN-D US 165-AN-M US 165-AN-C	US 210-AN-D US 210-AN-M US 210-AN-C	US 250-AN-D US 250-AN-M US 250-AN-C	US 315-AN-D US 315-AN-M US 315-AN-C
	A	mm	127	165	210	254	315
	H	mm	57	71	85	95	105
卡盘张开	**R1**	mm	64	83	105	128	158
	α	deg.	0°	15°	15°	15°	15°
最大压力		bar	47	36	31	28	36
最大夹紧力		kN	56	70	105	140	180

AL-D/AL-M 型卡盘的夹紧单元 (其他的资料见44页)

SMW-AUTOBLOK 型号			US 125-AL-D US 125-AL-M	US 165-AL-D US 165-AL-M	US 210-AL-D US 210-AL-M	US 250-AL-D US 250-AL-M	US 315-AL-D US 315-AL-M
	A	mm	127	165	210	254	315
	H	mm	57	71	85	95	105
卡盘张开	**R1**	mm	67	86	109	133	164
	α		0°	15°	15°	15°	15°
最大压力		bar	60	44	45	39	45
最大夹紧力		kN	45	54	90	120	135

US-大直径

固定气缸用于
2 或 3 或 4 爪

固定气缸+卡盘单元 Ø 400 - 800 mm

- 选配齿形 或 键槽型卡爪
- 选配密封式非密封卡盘
- 选配 2/3/4 爪 根据卡盘尺寸和型号
- 选配长行程或标准行程 根据卡盘尺寸和型号

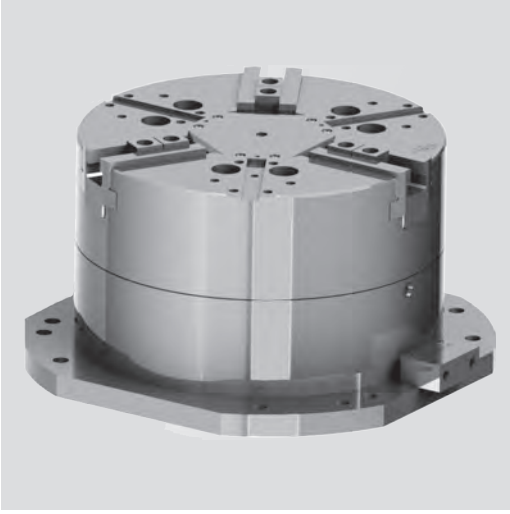

应用/客户利益

- 用于立式或卧式加工中心上的大型部件

技术特点

- 标准气缸可配置不同型号的卡盘:
  - 2/3/4 爪取决于卡盘型号和直径
  - 可提供带齿或键槽型基爪的密封或非密封卡盘
  - 标准行程或长行程取决于卡盘的型号和直径
- 需要持续的空气压力
- 可选SAB气控单向阀来保持传输过程中的压力

备注: 夹紧单元由标准气缸 + 联接部件
(仅用于 AP 和 APL 卡盘) + 卡盘组成
卡盘的资料，请看所选卡盘的技术资料

标准配置

带联接部件的气缸
用于 IN/IL 卡盘
对于 AP 和 APL 卡盘必须
添加特定的连接件

订货示例

见样本419页

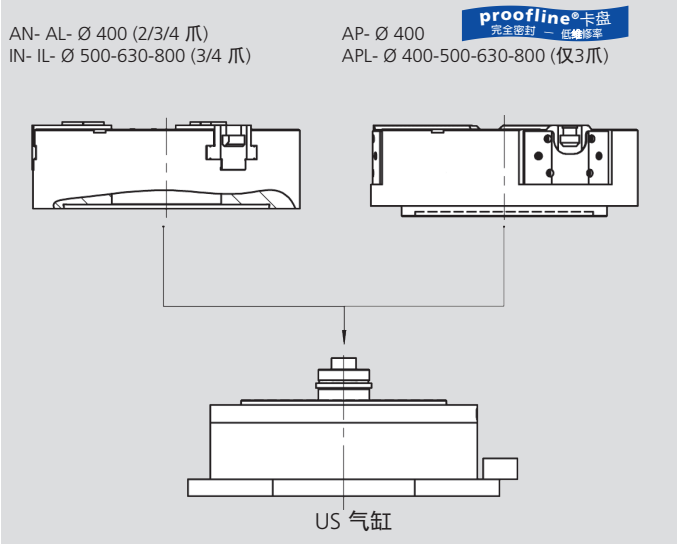

- **US-AN** = 气缸配 3 爪型卡盘 AN-
  (标准行程) 卡盘直径 Ø 400 mm
- **US-AL** = 气缸配 3 爪型卡盘 AL-
  (长行程) 卡盘直径 Ø 400 mm
- **US-IN** = 气缸配 3 爪型卡盘 IN-
  (标准行程) 卡盘直径 Ø 500 - 800 mm
- **US-IL** = 气缸配 3 爪型卡盘 IL-
  (长行程) 卡盘直径 Ø 500 - 800 mm
- **US-AP** = 气缸配 3 爪型卡盘 AP-
  (标准行程) 卡盘直径 Ø 400 mm
- **US-APL** = 气缸配 3 爪型卡盘 APL-
  (长行程) 卡盘直径 Ø 400 - 800 mm

技术参数

SMW-AUTOBLOK 型号		US-400 AN / AL	US-400 AP / APL	US-500 APL	US-630 APL	US-800 APL	US-500 IN / IL	US-630 IN / IL	US-800 IN / IL
活塞面积-卡盘 (打开)	cm²	800	800	1256	1256	1256	1256	1256	1256
活塞面积-卡盘 (闭合)	cm²	760	760	1211	1211	1211	1211	1211	1211
最大工作压力	bar	7	7	7	7	7	7	7	7
气缸单元重量	kg	118	118	175	175	175	175	175	175
夹紧力- 6 bar "N"	kN	135	125	-	-	-	175	175	175
夹紧力- 6 bar "L"	kN	80	80	130	130	130	130	130	130

固定气缸+卡盘单元 Ø 400 - 800 mm

- 选配齿形 或 键槽型
- 选配密封式非密封卡盘
- 选配 2/3/4 爪 根据卡盘尺寸和型号
- 选配长行程或标准行程 根据卡盘尺寸和型号

US-大直径

固定气缸用于
2 或 3 或 4 爪

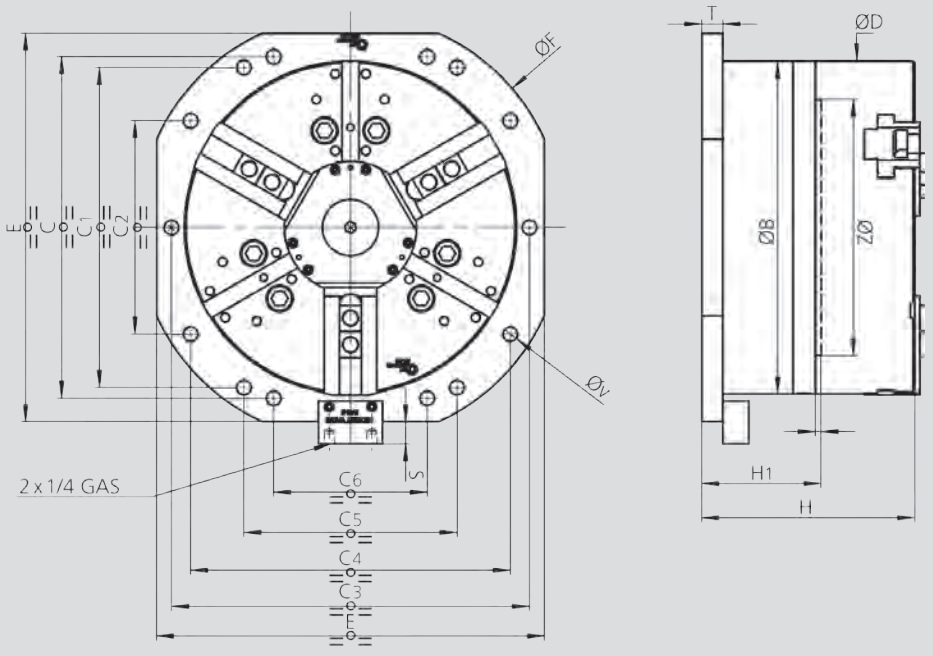

保留技术更改
如需要更详细信息，请索取客户图纸

SMW-AUTOBLOK 型号			US-400 AN/AL	US-400 AP/APL	US-500 APL	US-630 APL	US-800 APL	US-500 IN/IL	US-630 IN/IL	US-800 IN/IL
气缸外径	**B**	mm	390	390	475	475	475	475	475	475
	C	mm	400	400	-	-	-	-	-	-
	C1	mm	375	375	300	300	300	300	300	300
	C2	mm	250	250	-	-	-	-	-	-
	C3	mm	-	-	500	500	500	500	500	500
	C4	mm	375	375	400	400	400	400	400	400
	C5	mm	250	250	-	-	-	-	-	-
	C6	mm	180	180	-	-	-	-	-	-
卡盘直径	**D**	mm	390	390	500	630	800	510	630	800
	E	mm	455	455	525	525	525	525	525	525
	E1	mm								
	ØF	mm	500	500	538	538	538	538	538	538
	H	mm	250	273	300	310	330	270	290	290
	H1	mm	140	140	146	146	146	146	146	146
	I	mm	7	7	7	7	7	7	7	7
	T	mm	25	25	25	25	25	25	25	25
	ØV	mm	17	17	17	17	17	17	17	17
	ØZ h7	mm	300	300	380	380	380	380	380	380

订货一览

SMW-AUTOBLOK 规格	400	500	630	800
A: 气缸 Id. No. (所有直径)	97504004	97506302	97506302	97506302
B: 组件 Id. No. (仅用于 „AP" & „APL" 卡盘)	97634004	97635002	97636302	97646302

- 如果气缸必须驱动IN/IL或AN/AL卡盘(带2/3/4爪和各种卡爪型号)， 只有在A线上的p/n必须采购
  卡盘必须单独购买
- 如果气缸必须驱动 AP/APL 卡盘(仅3爪和各种卡爪型号), A线和B线上的p/n都必须采购
  卡盘必须单独购买
- 有关卡盘的技术信息，请查看具体的目录页。(更多信息请参考车削综合样本)
- 对于卡盘 p/ns, 请参阅我们的价目表或要求离您最近 smw-autoblok公司报价。

卡爪目录

询问或下载:
www.smw-autoblok.de

HB-D

英制齿
2 或 3 爪

HB-C

键槽型
3 爪

内置油缸固定卡盘Ø 130 - 315 mm

■ 内置液压缸
■ 2 和 3 爪

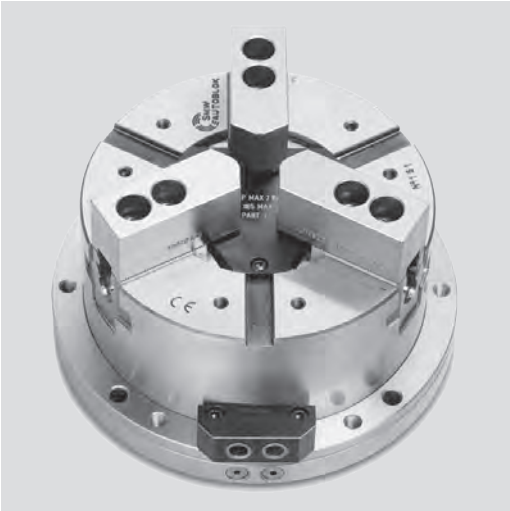

应用/客户利益

• 自定心固定卡盘用于铣床，加工中心或专用机床上

HB-D: 英制齿基爪 (1/16″ x 90°)
HB-C: 键槽型基爪 (美国标准)
HB-M: 公制齿基爪 (1.5 mm x 60°) **根据要求尺寸从 Ø 165开始**

技术特点

• 独立的单元由一内置油缸的2/3爪卡盘组成
• 设计紧凑
• 表面淬火的卡盘体保证了更高的精度和更长的使用寿命

标准配置

固定卡盘
1 套T型块和螺钉
(HB-C 除外)
1 套软爪
(HB-C 除外)

订货示例

3 爪固定卡盘 HB-C 250
或
2 爪固定卡盘 HBL-D2 165

技术参数

SMW-AUTOBLOK 型号		HB-D 130	HB-D 165 HB-C 165	HB-D 210 HB-C 210	HB-D 250 HB-C 250	HB-D 315 HB-C 315
卡爪径向行程	mm	3	3.2	4	4.6	5.5
卡爪径向行程 HBL-D2 (2爪)*	mm	5.6	6	7.5	8.8	10.5
活塞面积	cm^2	63	79	114	167	203
最大工作压力	bar	30	30	30	30	30
夹紧力- 25 bar	kN	50	55	85	125	150
夹紧力- 25 bar HBL-D2 (2爪)*	kN	28	35	52	75	90
重量(不含卡爪)	kg	9.5	18	30	44	69

* 2爪固定卡盘只有齿形基爪（英制或公制）和长行程的型号

卡爪目录

询问或下载:
www.smw-autoblok.de

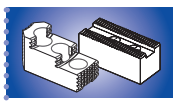

SMW-AUTOBLOK
440

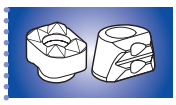

SMW-AUTOBLOK
444

内置油缸固定卡盘 Ø 130 - 315 mm

■内置液压缸
■2 和 3 爪

HB-D
英制齿
2 或 3 爪

HB-C
键槽型
3 爪

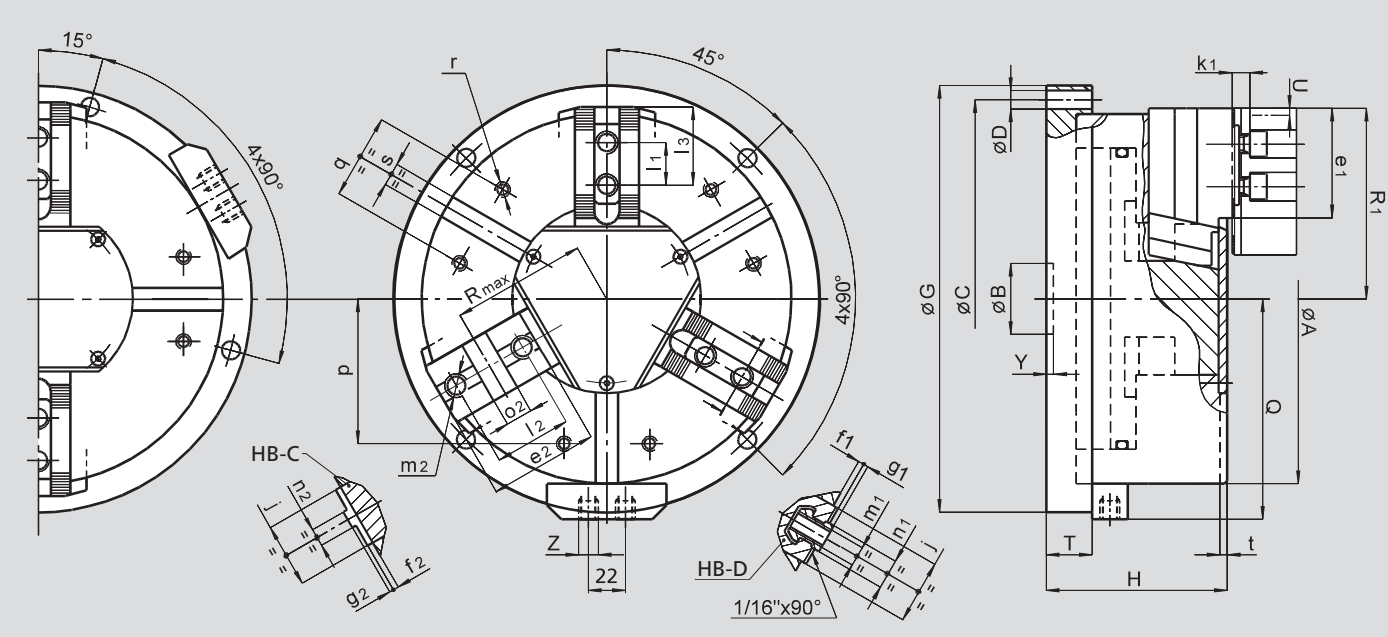

保留技术更改
如需要更详细信息，请索取客户图纸

公共尺寸

SMW-AUTOBLOK 型号			HB-D 130	HB-D 165 HB-C 165	HB-D 210 HB-C 210	HB-D 250 HB-C 250	HB-D 315 HB-C 315
	A	mm	135	170	215	260	315
	B	mm	30	30	35	50	50
安装孔位置	**C**	mm	155	190	235	280	340
安装孔直径	**D**	mm	9	11	11	13	13
	G	mm	175	210	255	300	360
	H	mm	89	100	117	127	141
	Q	mm	92.5	110	133	155	183
	T	mm	25	27	30	32	32
卡爪径向行程 (3爪)	**U**	mm	3	3.2	4	4.6	5.5
卡爪径向行程 HBL-D2 (2爪)	**U**	mm	5.6	6	7.5	8.8	10.5
	Y	mm	5	5	5	5	5
液压接口	**Z**	inch	R1/4"	R1/4"	R1/4"	R1/4"	R1/4"
	j	mm	26	30	36	45	45
	k1	mm	10	10	11	12	12
	p	mm	52	65	80	102	120
	q	mm	30	36	45	60	60
	r	mm	M6	M8	M8	M10	M10
	s H12	mm	12	16	16	16	16
	t	mm	3.5	5	5	5	5

HB-D 和 HBL-D2 型夹具尺寸

SMW-AUTOBLOK 型号			HB-D 130	HB-D 165	HB-D 210	HB-D 250	HB-D 315
	e1	mm	45	48	60	77	99
	f1	mm	3	4	3	4	4
	g1	mm	2.5	2.5	2.5	3.5	3.5
	l1	mm	16	16.5	23	30	30
T型块位置 最小/最大	**l3**	mm	23 / 30	24 / 40	33 / 50	43 / 62	43 / 84
	m1	mm	M8	M10	M12	M16	M16
	n1 h8	mm	12	14	17	21	21
卡盘张开 (3爪)	**R1**	mm	71	89	110	134	162
卡盘张开 HBL-D2 (2爪)	**R1**	mm	74	92	114	138.5	168

HB-C 型夹具尺寸 (仅适用于3爪卡盘)

SMW-AUTOBLOK 型号			HB-C 165	HB-C 210	HB-C 250	HB-C 315
	e2	mm	54	71	77	99
	f2	mm	4	4	4	4
	g2	mm	3	3	3	3
	l2	mm	38	44.4	54	63.5
	m2	mm	M10	M12	M16	M16
	n2 h8	mm	7.94	7.94	12.70	12.70
	o2H7	mm	12.68	12.68	19.03	19.03
卡盘张开	**R1**	mm	89	110	134	162
卡盘张开	**Rmax**	mm	62	77	94	109

PB-D

英制齿
2 或 3 爪

PB-C

键槽型
3 爪

内置气缸固定卡盘 Ø 130 - 315 mm

■ 内置气缸
■ 2 和 3 爪

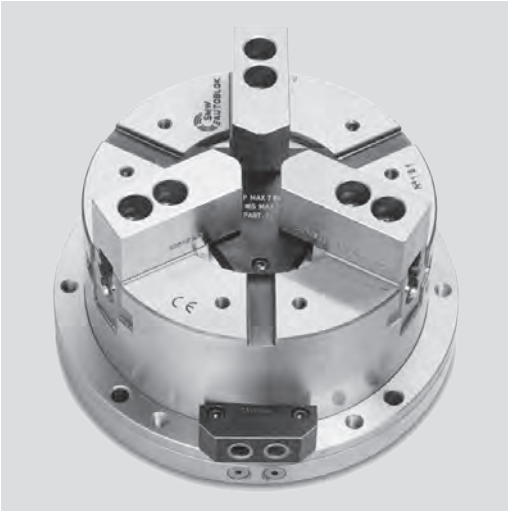

应用/客户利益

- 自定心固定卡盘用于铣床，加工中心或专用机床上

PB-D: 英制齿基爪 (1/16″ x 90°)
PB-C: 键槽型基爪 (美国标准)
PB-M: 公制齿基爪 (1.5 mm x 60°) **根据要求**

技术特点

- 独立的单元由一内置气缸的**2/3**爪卡盘组成
- 设计紧凑
- 表面淬火处理的卡盘体保证了更高的精度和更长的使用寿命

注意! 工作空气必须经过过滤和油雾处理，以防损坏密封件

标准配置

夹紧单元
1 套软爪
(PB-C 除外)

订货示例

3 爪固定卡盘 PB-C 250
或
2 爪固定卡盘 PBL-D2 165

技术参数

SMW-AUTOBLOK 型号		PB-D 130	PB-D 165 PB-C 165	PB-D 210 PB-C 210	PB-D 250 PB-C 250	PB-D 315 PB-C 315
卡爪径向行程	mm	3.2	3.6	4.4	5	6.3
卡爪径向行程 PBL-D2 (2爪)*	mm	6	6.8	8.4	9.7	12
活塞面积	cm^2	82	143	236	358	548
最大工作压力	bar	7	7	7	7	7
夹紧力- 6 bar	kN	14	24	42	64	98
夹紧力- 6 bar PBL-D2 (2爪)*	kN	9	16	26	39	60
重量 (不含卡爪)	kg	9	17	28	42	63

* 2 爪固定卡盘只有齿形基爪（英制或公制）和长行程的型号

PB-D 和 PB-C卡盘选配

安全单元可以在气缸内部维持一个恒定的压力，即使系统压力跌落或消失时也可保持稳定的夹紧。

SAB
双止回阀(气控单向阀)安全单元
Id. No. 27581620

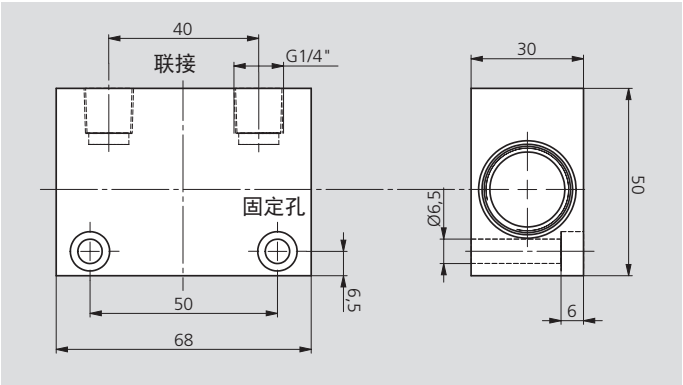

卡爪目录

询问或下载:
www.smw-autoblok.de

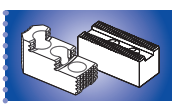

SMW-AUTOBLOK
440

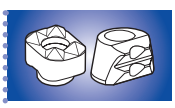

SMW-AUTOBLOK
444

内置气缸固定卡盘 Ø 130 - 315 mm

■内置气缸
■2 和 3 爪

PB-D

英制齿
2 和 3 爪

PB-C

键槽型
3 爪

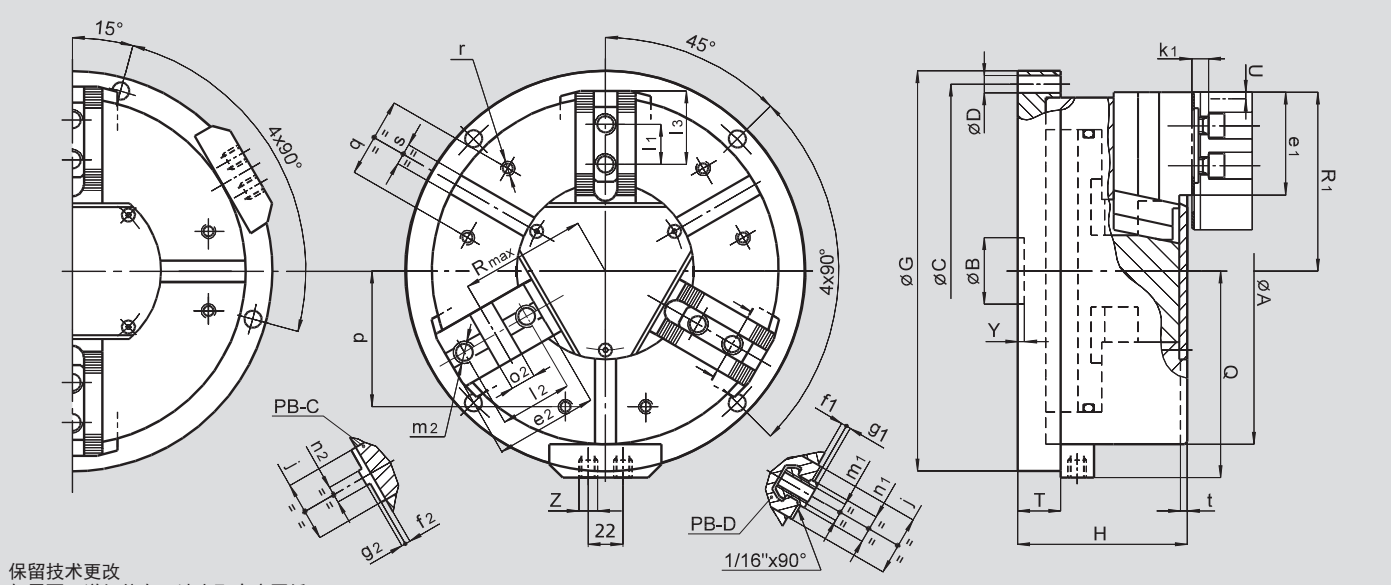

保留技术更改
如需要更详细信息，请索取客户图纸

公共尺寸

SMW-AUTOBLOK 型号			PB-D 130	PB-D 165 PB-C 165	PB-D 210 PB-C 210	PB-D 250 PB-C 250	PB-D 315 PB-C 315
	A	mm	135	170	215	260	315
	B	mm	30	30	35	50	50
安装孔位置	**C**	mm	155	190	235	280	340
安装孔直径	**D**	mm	9	11	11	13	13
	G	mm	175	210	255	300	360
	H	mm	89	100	117	127	141
	Q	mm	93	110	133	155	183
	T	mm	25	27	30	32	32
卡爪径向行程 (3爪)	**U**	mm	3.2	3.6	4.4	5	6.3
卡爪径向行程 PBL-D2 (2爪)	**U**	mm	6	6.8	8.4	9.7	12
	Y	mm	5	5	5	5	5
气动接口	**Z**	inch	R1/4"	R1/4"	R1/4"	R1/4"	R1/4"
	j	mm	26	30	36	45	45
	k1	mm	10	10	11	12	12
	p	mm	52	65	80	102	120
	q	mm	30	36	45	60	60
	r	mm	M6	M8	M8	M10	M10
	s H12	mm	12	16	16	16	16
	t	mm	5	5	5	5	5

PB-D 和 PBL-D2 型夹具尺寸

SMW-AUTOBLOK 型号			PB-D 130	PB-D 165	PB-D 210	PB-D 250	PB-D 315
	e1	mm	37	48	60	77	99
	f1	mm	3	4	3	4	4
	g1	mm	2.5	2.5	2.5	3.5	3.5
	l1	mm	16	16.5	23	30	30
T型块位置 最小/最大	**l3**	mm	23 / 30	24 / 40	33 / 50	43 / 62	43 / 84
	m1	mm	M8	M10	M12	M16	M16
	n1 h8	mm	12	14	17	21	21
卡盘张开 (3爪)	**R1**	mm	71	89	110	134	162
卡盘张开 PBL-D2 (2爪)	**R1**	mm	74	92	114	138.5	168

PB-C 型夹具尺寸 (仅适用于3爪卡盘)

SMW-AUTOBLOK 型号			PB-C 130	PB-C 165	PB-C 210	PB-C 250	PB-C 315
	e2	mm	-	54	71	77	99
	f2	mm	-	4	4	4	4
	g2	mm	-	3	3	3	3
	l2	mm	-	38	44.4	54	63.5
	m2	mm	-	M10	M12	M16	M16
	n2 h8	mm	-	7.94	7.94	12.70	12.70
	o2 H7	mm	-	12.68	12.68	19.03	19.03
卡盘张开	**R1**	mm	-	89	110	134	162
卡盘张开	**Rmax**	mm	-	62	77	94	109

STP

英制齿
3 爪

内置气缸固定卡盘 Ø 125 - 280 mm

■ 内置气缸
■ 带通孔

应用/客户利益

- 自定心固定卡盘用于铣床，加工中心或专用机床上
- 外形紧凑-大通孔
- 安装方便

技术特点

- 独立的单元由一内置气缸的3爪卡盘组成
- 工作压力：2 - 10 bar

注意! 工作空气必须经过过滤和油雾处理，以防损坏密封件

标准配置

固定卡盘
1 套T型块和螺钉
1 套软爪
2 弯头G1/4"
(G1/8" 在 STP 125)

订货示例

3 爪固定卡盘 STP 280

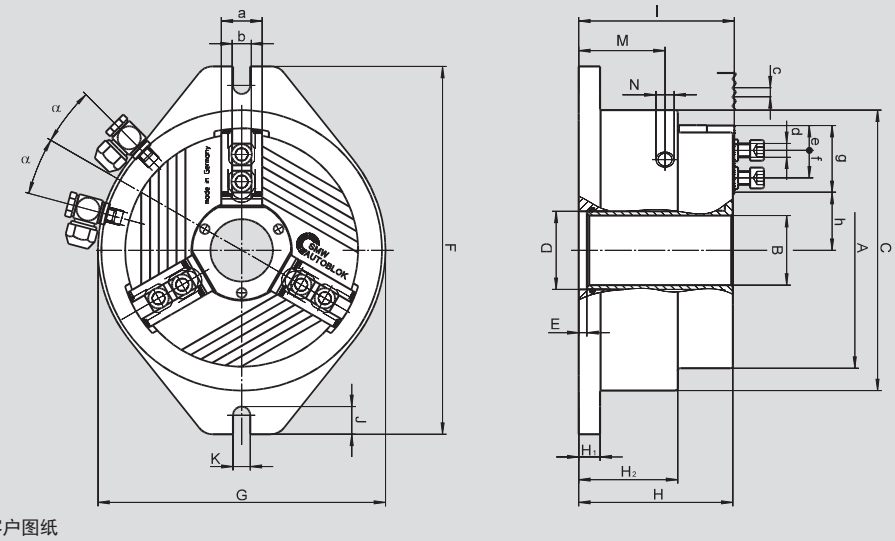

保留技术更改
如需要更详细信息，请索取客户图纸

技术参数

SMW-AUTOBLOK 型号 Id. No.		STP 125 013904	STP 160 013905	STP 240 053273	STP 280 052810
A	mm	136	171	240	284
B	mm	26	38	78	92
C	mm	156	201	250	316
D H6	mm	34	46	86	102
E	mm	8	7.5	7	6
F	mm	220	275	320	400
G	mm	160	206	250	316
H	mm	102.5	130	134	155.5
H1	mm	14.5	19	18.5	23.5
H2	mm	66	83	86	97.5
I	mm	104	132	135.5	157
J	mm	22	24	24	30
K	mm	13	15	15	18
M	mm	57	72	75	86
气动接口 **N**	inch	G 1/8"	G 1/4"	G 1/4"	G 1/4"
a	mm	25	30	36	44
b f7	mm	12	14	17	21
齿 **c**	inch	1/16" x 90°	1/16" x 90°	1/16" x 90°	1/16" x 90°
螺钉 ISO 4762 12.9 **d**	mm	M8 x 30	M10 x 35	M12 x 35	M16 x 40
最小 **e**	mm	4	6	8	12
T型块间距 最小/最大 **f**	mm	17/25	17/31	22/41.5	25/51
齿长 **g**	mm	40	50	59	75
最小/最大 **h**	mm	25.9 / 28.9	24.9 / 37	57.7 / 61.9	70 / 65
α	deg.	15	15	15	7.5

卡爪径向行程	mm	3	4.1	4.2	5
工作压力 最小/最大	bar	2 / 10	2 / 10	2 / 10	2 / 10
活塞面积	cm³	129	206	290	532
夹紧力– 6 bar	kN	20	35	60	95
空气消耗量-压力 6 bar	l	1	2.4	5.5	6.6
重量 (不含卡爪)	kg	19	21	40	56

■ 顶爪
■ T型块

STP

英制齿
3 爪

MHB-D
可反转硬爪

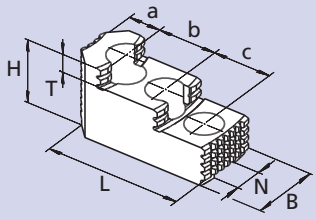

卡盘型号	STP 125	STP 160	STP 240	STP 280
卡爪型号	MHB-D 125	MHB-D 160	MHB-D 200	MHB-D 251
卡爪 Id. No. (套)	12081306	12081636	12082036	12083036
B	30	34	40	5
H	34	39	45	56
L	58	65	82	105
T	8.5	10	10.5	13.5
N	12	14	17	21
齿	1/16" x 90°	1/16" x 90°	1/16" x 90°	1/16" x 90°
a	13	18	19	26
b	16	16	23	30
c	16	16	23	30
kg/套	0.6	0.9	1.7	2.85

AWB-D
软爪

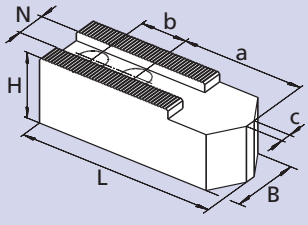

卡盘型号	STP 125	STP 160	STP 240	STP 280
卡爪型号	AWB-D 125	AWB-D 165	AWB-D 200	AWB-D 250
卡爪 Id. No. (套)	12071300*	035954	081616	081618
B	30	40	40	50
H	30	40	40	50
L	60	80	90	120
N	12	14	17	21
齿	1/16" x 90°	1/16" x 90°	1/16" x 90°	1/16" x 90°
a	29	43	53	70
b	16	22	22	28
kg/套	0.9	2.0	2.7	5.1

* Id. No是1件的号码，1 套 = 6 件

NST
T型块

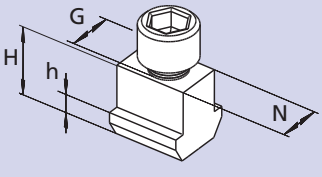

卡盘型号	STP 125	STP 160	STP 240	STP 280
T型块型号	NST 12	NST 14	NST 17-4	NST 21-5
T型块 Id. No.	089810*	013863*	013864*	033429*
N	12	14	17	21
H	21.5	26.5	26.5	30
h	7.5	9.5	9.5	11
G	M8	M10	M12	M16
螺钉 ISO 4762 12.9	M8 x 30	M10 x 35	M12 x 35	M16 x 40
拧紧力矩	30	50	70	150

* Id. No是1件的号码，1 套 = 6 件

卡爪目录

询问或下载:
www.smw-autoblok.de

11

M2-PB

多联固定夹具
带2套卡盘

加工中心用气动多联固定夹具
Ø 130 - 315 mm

■ 2 或 3 爪 (PB-D/PB-M)
■ 3 爪 (PB-C)

应用/客户利益

• 多联自定心卡盘固定夹具用于在铣床或加工中心上一次夹持加工多个工件

M2-PB: 带2套PB-D，PB-C或PB-M卡盘的多联固定夹具

技术特点

• 基本型需要独立的回路单独地驱动每个卡盘
第一选项：每个卡盘配一个SAB气控单向阀安全单元
第二选项：单个的单向阀同步操纵所用卡盘，托盘安放好后用接头连接回路为夹具加压
第三选项：每一个卡盘配一个弹簧夹持单元（内卡或外夹），用来在托盘传送过程中夹住工件

标准配置

多联卡盘夹具
1 套软爪和
1 套T型块带螺钉
(PB-C 除外)

订货示例

多联卡盘夹具 M2-PBC 250
(3爪)

技术参数

SMW-AUTOBLOK 型号		M2-PB 130	M2-PB 165	M2-PB 210	M2-PB 250	M2-PB 315
卡盘径向卡爪行程	mm	3.2	3.6	4.4	5	6.3
卡盘径向卡爪行程 PBL-D2 (2爪)*	mm	6	6.8	8.4	9.7	12
活塞面积	cm^2	82	143	236	358	548
最大工作压力	bar	7	7	7	7	7
卡盘夹紧力- 6 bar	kN	14	24	42	64	98
卡盘夹紧力- 6 bar PBL-D2 (2爪)*	kN	9	16	26	39	60
重量 (不含卡爪)	kg	29.5	49	83	121	172

* 2爪固定卡盘只有齿形基爪（英制或公制）和长行程的型号

M2-PB固定夹具选配
安全单元可以在气缸内部维持一个恒定的压力，即使系统压力跌落或消失时也可保持稳定的夹紧力

SAB
双止回阀(气控单向阀)安全单元
Id. No. 27581620

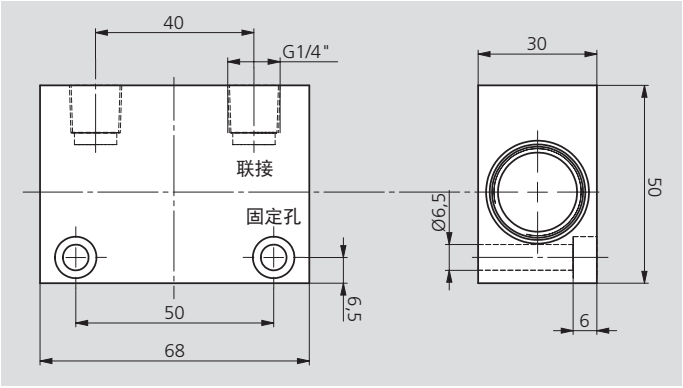

卡爪目录

询问或下载：
www.smw-autoblok.de

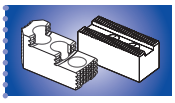

SMW-AUTOBLOK 440

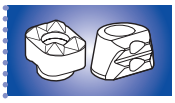

SMW-AUTOBLOK 444

加工中心用气动多联固定夹具
Ø 130 - 315 mm

■ 2 或 3 爪 (PB-D/PB-M)
■ 3 爪 (PB-C)

M2-PB

多联固定夹具
带2套卡盘

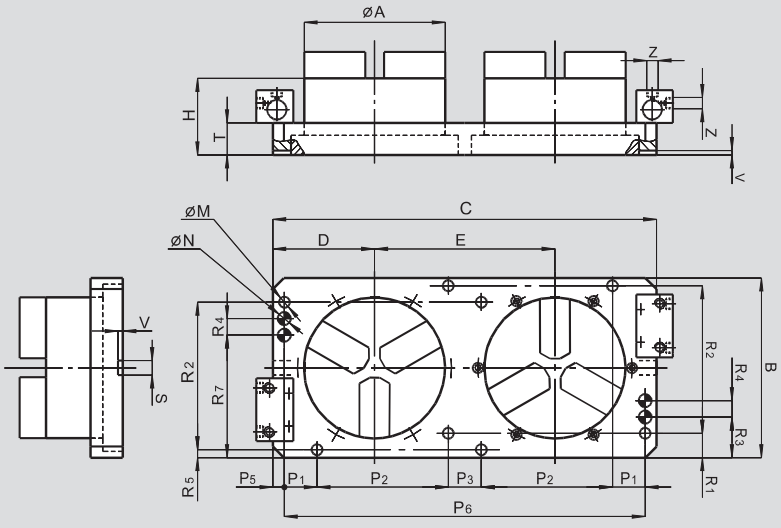

保留技术更改
如需要更详细信息，请索取客户图纸

M2-PB 尺寸

SMW-AUTOBLOK 型号			M2-PB 130	M2-PB 165	M2-PB 210	M2-PB 250	M2-PB 315
卡盘直径	**A**	mm	135	170	215	260	315
	B	mm	198	224	274	324	374
	C	mm	400	460	585	660	780
	D	mm	107.5	131	155	175	205
	E	mm	185	223	275	310	370
	H	mm	89	100	117	127	141
安装孔直径	**M**	mm	17	17	17	17	17
定位销孔	**N** H8	mm	20	20	20	20	20
	P1	mm	-	50	50	50	50
	P2	mm	150	150	200	250	300
	P3	mm	50	50	50	-	-
	P5	mm	25	17.5	17.5	30	40
	P6	mm	350	460	550	600	700
	R1	mm	24	37	37	37	37
	R2	mm	150	175	225	275	325
	R3	mm	24	62	62	62	62
	R4	mm	-	25	25	25	25
	R5	mm	24	12	12	12	12
	R7	mm	174	137	187	237	287
	S	mm	14	18	18	18	18
	T	mm	39	44	49	54	54
	V	mm	6	6	6	6	6
气动接口	**Z**	inch	R1/4"	R1/4"	R1/4"	R1/4"	R1/4"

PBI-D

英制齿
2 或 3 爪

PBI-C

键槽型
3 爪

回转台用气动固定卡盘
Ø 165 - 315 mm

■ 内置气缸
■ 2 和 3 爪

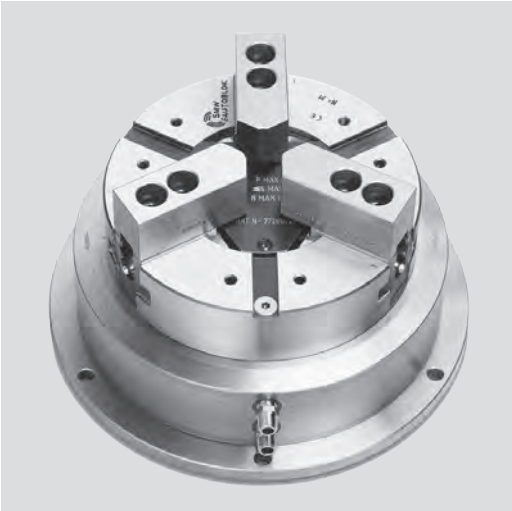

应用/客户利益

- 带配气环的自定心气动固定卡盘是设计用于回转分度台，并不是为持续旋转的车床而设计。

PBI-D: 英制齿基爪 (1/16" x 90°)
PBI-C: 键槽型基爪
PBI-M: 公制齿基爪 (1.5 mm x 60°) **根据要求**

技术特点

- 独立的单元由一内置气缸的2/3爪卡盘组成
- 减小了在机床上的总体尺寸，高夹紧力和高精度
- 表面淬火处理的卡盘体保证了更高的精度和更长的使用寿命

注意！ 由于固定配气环与旋转中心体之间的摩擦，分度台必须提供一个比下表所示更高的旋转扭矩

标准配置

夹紧单元
1 套软爪
(PBI-C 除外)
1 套T型块带螺钉
(PBI-C 除外)

订货示例

3 爪卡盘 PBI-C 250
或
2 爪卡盘 PBI-D 165

技术参数

SMW-AUTOBLOK 型号		PBI-D 165 PBI-C 165	PBI-D 210 PBI-C 210	PBI-D 250 PBI-C 250	PBI-D 315 PBI-C 315
卡爪径向行程	mm	3.6	4.4	5	6.3
卡爪径向行程 PBIL-D2 (2爪)*	mm	6.8	8.4	9.7	12
活塞面积	cm²	143	236	358	548
最大工作压力	bar	7	7	7	7
夹紧力- 6 bar	kN	24	42	64	98
夹紧力- 6 bar PBIL-D2 (2爪)*	kN	16	26	39	60
扭矩 Md	Nm	40	60	85	120
重量 (不含卡爪)	kg	23	38	56	82

* 2爪固定卡盘只有齿形基爪（英制或公制）和长行程的型号

卡爪目录

询问或下载:
www.smw-autoblok.de

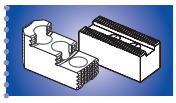

SMW-AUTOBLOK
440

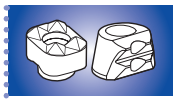

SMW-AUTOBLOK
444

回转台用气动固定卡盘
Ø 165 - 315 mm

■内置气缸
■2 和 3 爪

PBI-D
英制齿
2 或 3 爪

PBI-C
键槽型
3 爪

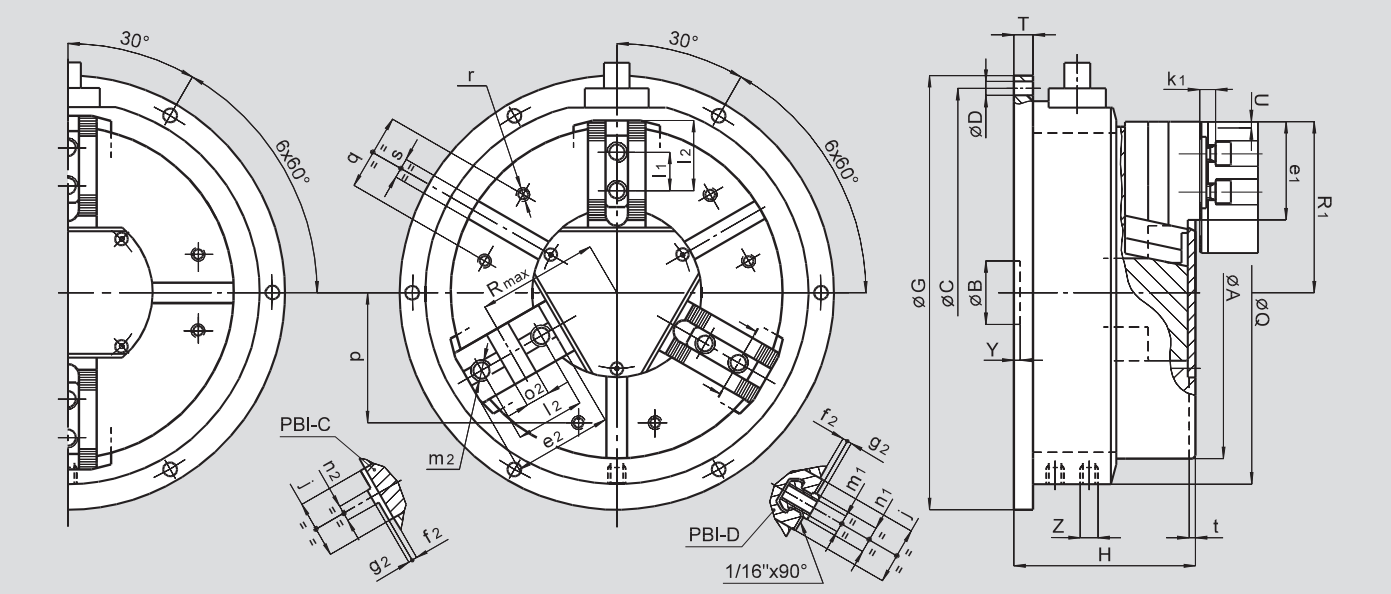

保留技术更改
如需要更详细信息，请索取客户图纸

公共尺寸

SMW-AUTOBLOK 型号			PBI-D 165 PBI-C 165	PBI-D 210 PBI-C 210	PBI-D 250 PBI-C 250	PBI-D 315 PBI-C 315
	A	mm	170	215	260	315
	B	mm	30	35	50	50
安装孔位置	**C**	mm	225	280	320	390
安装孔直径	**D**	mm	9	11	11	13
	G	mm	240	300	340	415
	H	mm	114	132	140	145
	Q	mm	210	260	300	365
	T	mm	10	12	14	14
卡爪径向行程 (3爪)	**U**	mm	3.6	4.4	5	6.3
卡爪径向行程 PBIL-D2 (2爪)	**U**	mm	6.8	8.4	9.7	12
	Y	mm	5	5	5	5
气动接口	**Z**	inch	R1/4"	R1/4"	R1/4"	R1/4"
	j	mm	30	36	45	45
	k1	mm	10	11	12	12
	p	mm	65	80	102	120
	q	mm	36	45	60	60
	r	mm	M8	M8	M10	M10
	s H12	mm	16	16	16	16
	t	mm	5	5	5	5

PBI-D 和 PBIL-D2 型夹具尺寸

SMW-AUTOBLOK 型号			PBI-D 165	PBI-D 210	PBI-D 250	PBI-D 315
	e1	mm	48	60	77	99
	f1	mm	4	3	4	4
	g1	mm	2.5	2.5	3.5	3.5
	l1	mm	16.5	23	30	30
T型块位置 最小/最大	**l3**	mm	24 / 40	33 / 50	43 / 62	43 / 84
	m1	mm	M10	M12	M16	M16
	n1 h8	mm	14	17	21	21
卡盘张开 (3爪)	**R1**	mm	89	110	134	162
卡盘张开 PBIL-D2 (2爪)	**R1**	mm	92	114	138.5	168

PBI-C 型夹具尺寸 (仅用于3爪卡盘)

SMW-AUTOBLOK 型号			PBI-C 165	PBI-C 210	PBI-C 250	PBI-C 315
	e2	mm	54	71	77	99
	f2	mm	4	4	4	4
	g2	mm	3	3	3	3
	l2	mm	38	44.4	54	63.5
	m2	mm	M10	M12	M16	M16
	n2 h8	mm	7.94	7.94	12.70	12.70
	o2 H7	mm	12.68	12.68	19.03	19.03
卡盘张开	**R1**	mm	89	110	134	162
卡盘张开	**Rmax**	mm	62	77	94	109

卡盘快换系统 ■ 卡盘联接盘 ■ 卡爪 ， T型块，卡块
卡块 ■ 夹紧力测试仪 ■ 润滑脂 ■ 附件

页 432

CCS

卡盘快换系统

手动卡盘更换器

- 高重复定位精度和转换精度
- 在一次驱动中自动连接卡盘
- 大通孔
- 锁紧状态由光学控制

页 438

卡盘联接盘

DIN 55026/ISO-A 702/1

短锥型主轴轴端安装联接盘

- 直接和间接安装
- 减小和增大安装

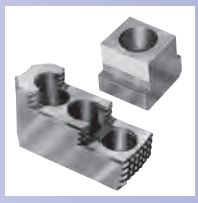

页 440

卡爪, T型块

- 硬爪
- 软爪
- T型块

卡爪目录

询问或下载:
www.smw-autoblok.de

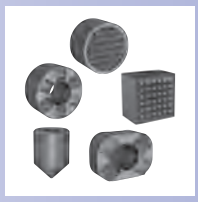

页 444

卡块 UGE, FGH + HDS
卡块 MGH

- 卡块, 特种钢淬火
- 卡块, 硬质合金
- 卡头

Jaw Finder

free application
to search for jaws
very quick and easy

www.smw-autoblok.de

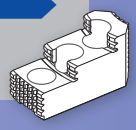

页 447

精密嵌入卡块
G14 + G25 - G15 + G30

- 高精度卡块
- G14 轻载后拉型
  G25 重载后拉型
- G15 轻载型高扭矩
  G30 重载型高扭矩

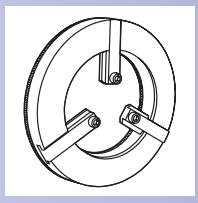

页 450

ADVL
轻载型

ADVS
重载型

镗孔夹具

- 在卡盘上自车卡爪

页 451

自车环 ADS

- 用于卡盘上自车软爪

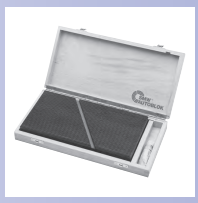

页 451

修理清洁板 RPS

用于修理和清洁卡爪的齿

- 每个板带有2种不同的齿
  (上面和下面)

页 452

夹紧力测量仪
GFT®-X 4.0

多功能平板带应用APPS

- 无线手持带可充电电池
- 动态或静态夹紧力测量
- 转速测量
- 可与计算机连接，并配有显示软件

页 455

润滑脂 K05®

- 用于手动和动力卡盘

润滑脂 K67®

- proofline® 系列全密封卡盘专用润滑脂

润滑脂枪

- 对于卡盘的安全操作和维修非常重要

CCS

卡盘快换系统

手动卡盘快换系统

- 高重复定位精度和转换精度
- 在一次驱动中自动连接卡盘
- 大通孔
- 锁定状态由光学控制

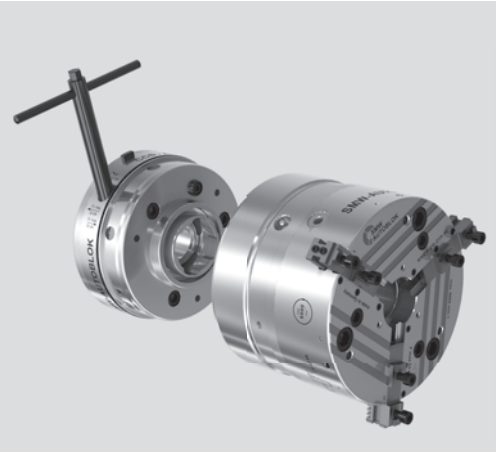

典型应用:
CCS 与 KNCS-2G 卡盘

应用/客户利益

- 在CNC机床上可快速更换夹具
- 减少停机时间并获得高的更换精度
- 可以适应任何主轴和任何卡盘

技术特点

- 高重复定位精度和转换精度
- 在一次驱动中自动连接卡盘
- 大通孔
- 锁定状态由光学控制
- 防止污染
- 打开CCS时，自动"推开"连接盘

标准配置

卡盘快换系统
联轴器套筒
键
未车卡口式拉杆接头

订货示例

CCS-A06-A06, Id. No. 054600
或
CCS-Z170-A06, Id. No. 055015

订货一览表

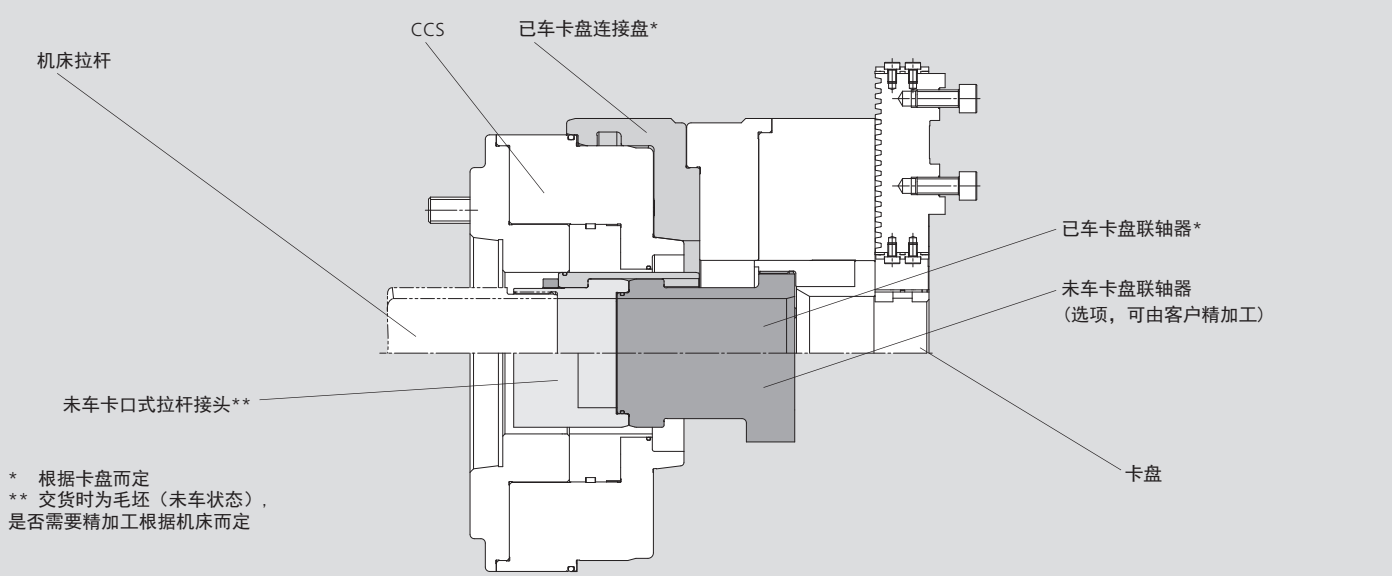

保留技术更改
如需要更详细信息，请索取客户图纸

典型应用:
CCS 与 KNCS-2G 卡盘

SMW-AUTOBLOK 型号 安装型式		CCS A06-A06	CCS Z170-A06	CCS A08-A08	CCS Z220-A08	CCS A11-A11	CCS Z300-A11
卡盘快换系统 CCS HSP (中空)	Id. No.	054600	055015	054840	055016	054960	055017
卡盘快换系统 CCS VSP (中实)	Id. No.	055010	055018	055011	055019	055012	055020
卡盘连接盘 Z140	Id. No.	根据要求		根据要求		根据要求	
卡盘连接盘 Z170	Id. No.	054622		055086		根据要求	
卡盘连接盘 Z220	Id. No.	055022		054864		055154	
卡盘连接盘 Z300	Id. No.	-		055023		054984	
卡盘连接盘 Z380	Id. No.	-		-		055024	
未车卡盘联轴器	Id. No.	054616		054861		054981	
已车卡盘联轴器 KNCS-N-210-Z170	Id. No.	054621		-		-	
已车卡盘联轴器 KNCS-N-260-Z170	Id. No.	055082		-		-	
已车卡盘联轴器 KNCS-N-260-Z220	Id. No.	055160		054877		-	
已车卡盘联轴器 KNCS-N-325-Z220	Id. No.	-		054863		-	
已车卡盘联轴器 KNCS-N-325-Z300	Id. No.	-		055162		054983	
已车卡盘联轴器 KNCS-N-400-Z300	Id. No.	-		-		055165	
已车卡盘联轴器 KNCS-N-400-Z380	Id. No.	-		-		055166	
已车卡盘联轴器 KNCS-N-500-Z300	Id. No.	-		-		055167	
已车卡盘联轴器 KNCS-N-500-Z380	Id. No.	-		-		055168	
已车卡盘联轴器 BH-D-210	Id. No.	054882		-		-	
已车卡盘联轴器 BH-D-250	Id. No.	-		054879		-	

安装在带有中空拉杆的机床上

⚠ **所描述的设计仅用于带螺纹O.D. 的拉杆！**
对于拉杆的螺纹尺寸 I.D. 请联系 SMW-AUTOBLOK!

⚠ **检查主轴和拉杆 (由客户检查):**
为了检查现有拉杆的尺寸, 油缸必须完全处于前端位置
(油缸需要完全停止)!

用螺丝将拉杆与油缸固定，以防止旋转
检查可用性尺寸:
所有的表面必须保持清洁并且无毛刺.
在不同位置和相对位置需要进行多次测量.
如果拉杆尺寸在尺寸范围内（参见下表），那么现有拉杆可以使用.
如果拉杆尺寸不在尺寸范围内（参见下表），必须重新制作一根拉杆使用!

短锥型主轴安装型式

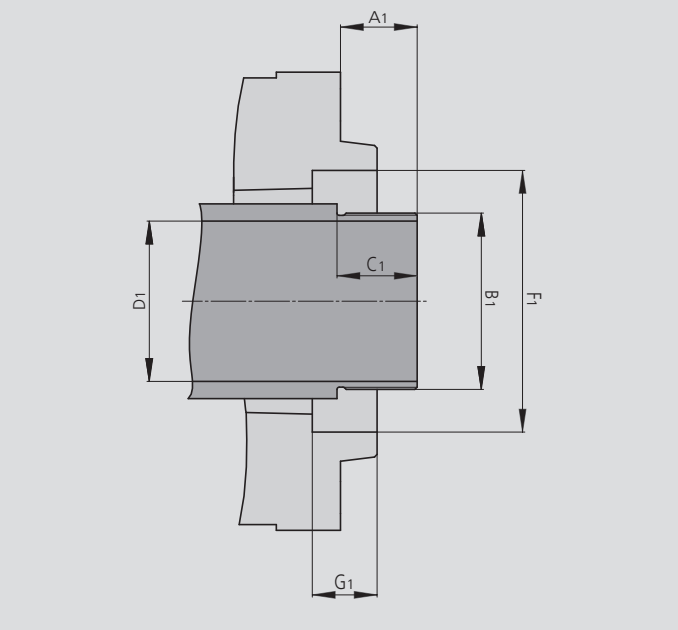

圆柱型主轴安装型式

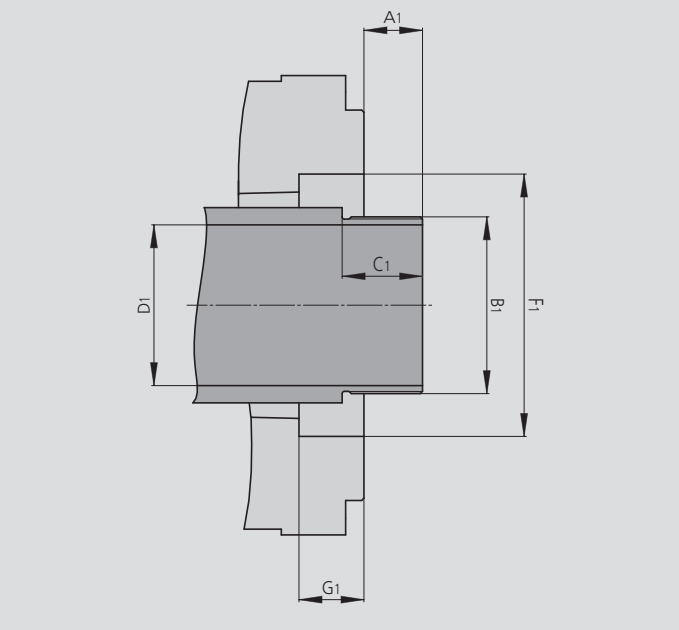

短锥型主轴安装型式

检查尺寸 A-A	CCS A06-A06	CCS A08-A08	CCS A11-A11
A1 min. / max.	25 / 50.5	25 / 53	28 / 69
B1 max.	M56 x 1.5	M77 x 1.5	M100 x 1.5
C1 min.	18	20	22
D1 max. (Ø)	50	70	92
F1 min. (Ø)	70	90	115
G1 min. (深度)	8	10	10

圆柱型主轴安装型式

检查尺寸 Z-A	CCS Z170-A06	CCS Z220-A08	CCS Z300-A11
A1 min. / max.	19 / 44.5	19 / 47	22 / 63
B1 max.	M56 x 1.5	M77 x 1.5	M100 x 1.5
C1 min.	18	20	22
D1 max. (Ø)	50	70	92
F1 min. (Ø)	70	90	-
G1 min. (深度)	8	10	-

CCS

中空卡盘快换系统 (型号 HSP)

手动卡盘快换系统 (CCS-HSP)

- 高重复定位精度和转换精度
- 在一次驱动中自动连接卡盘
- 大通孔
- 锁定状态由光学控制

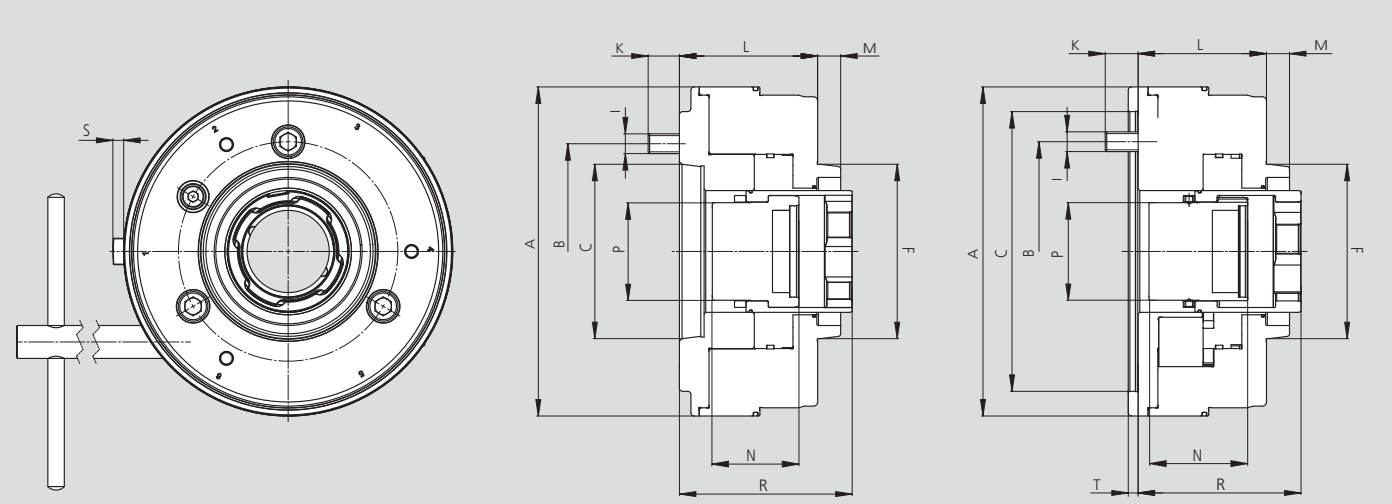

保留技术更改
如需要更详细信息，请索取客户图纸

SMW-AUTOBLOK 型号 中空 (HSP)*		CCS-A06-A06	CCS-Z170-A06	CCS-A08-A08	CCS-Z220-A08	CCS-A11-A11	CCS-Z300-A11
安装型式	**尺寸**	**A06**	**Z170**	**A08**	**Z220**	**A11**	**Z300**
	A	200	200	250	250	300	315
	B	133.4	133.4	171.4	171.4	235	235
主轴端安装型式	C	A06	Z170	A08	Z220	A11	Z300
卡盘端安装型式	F	A06	A06	A08	A08	A11	A11
	I	M12	M12	M16	M16	M20	M20
	K	19	20	22.5	23.5	30.5	31.5
	L	84	78	87.5	81.5	100.5	94.5
	M	14	14	16	16	18	18
	N	65	65	70	70	85	85
	P	59.3	59.3	79.3	79.3	105.3	105.3
最大 / 最小	R	105 / 79.5	99 / 73.5	111 / 83	105 / 77	127 / 85	121 / 79
最大轴向行程 CCS		25.5	25.5	28	28	42	42
指示滑块行程 / 锁定状态由光学控制	S	~ 6.5	~ 6.5	~ 6.5	~ 6.5	~ 6.8	~ 6.8
	T	-	6	-	6	-	6
转动惯量	kg·m²	0.084	0.085	0.217	0.223	0.581	0.585
重量（不含连接盘和卡盘）	kg	15.9	16.0	26.2	26.5	45.1	45.9
允许最大通孔尺寸 Ø	mm	50	50	70	70	92	92
最大卡盘尺寸 **	Ø	260	260	325	325	500	500
扳手扭矩 Md – CCS	Nm	22	22	40	40	55	55
最高转速	r.p.m.	6300	6300	5000	5000	4700	4700

** 以上数值请参考 SMW-AUTOBLOK 标准卡盘. 对于其他的卡盘和特殊的应用必要时请咨询SMW-AUTOBLOK!
这同样适用于特殊加工工艺或夹紧重型工件或长工件时!

外夹技术参数 (拉)							
驱动力 F max. (油缸轴向力)	kN	53	53	95	95	120	120

内撑技术参数(推)							
驱动力 F max. (油缸轴向力)	kN	35	35	60	60	80	80

* **类型描述**中的**代码**具有以下含义:

短锥型卡盘安装型式
短锥型主轴安装型式
SMW-AUTOBLOK 型号

CCS-A06-A06

SMW-AUTOBLOK 型号
中心主轴安装型式
短锥型卡盘安装型式

CCS-Z170-A06

手动卡盘快换系统（CCS-VSP）

■ 高重复定位精度和转换精度
■ 在一次驱动中自动连接卡盘
■ 锁定状态由光学控制

CCS

中实卡盘快换系统 (型号 VSP)

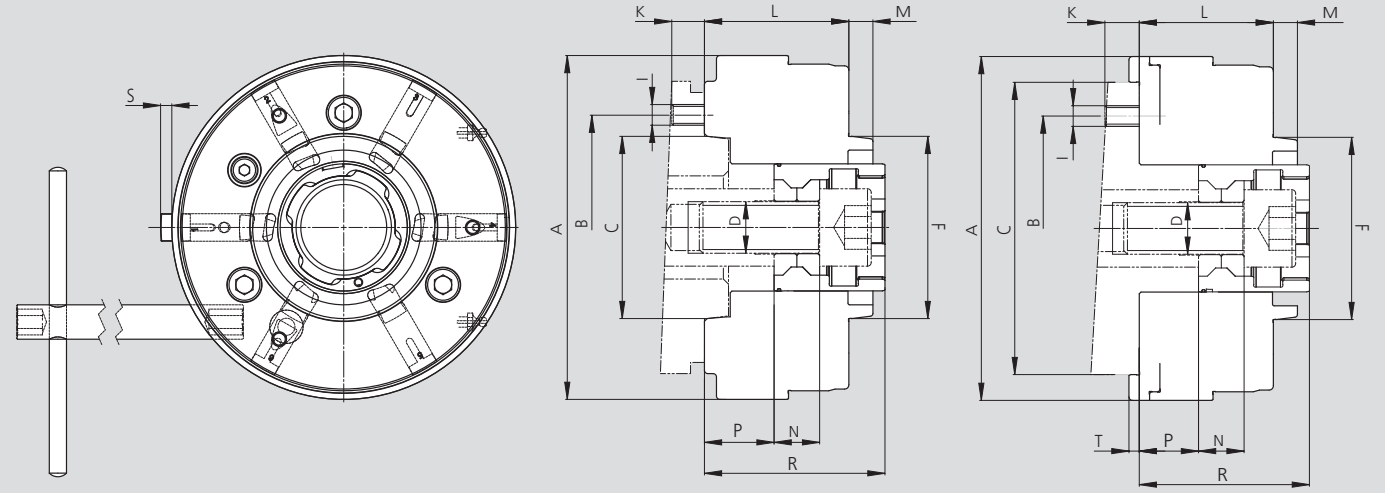

保留技术更改
如需要更详细信息，请索取客户图纸

SMW-AUTOBLOK 型号 中实 (VSP) *		CCS-A06-A06	CCS-Z170-A06	CCS-A08-A08	CCS-Z220-A08	CCS-A11-A11	CCS-Z300-A11
安装型式	**尺寸**	**A06**	**Z170**	**A08**	**Z220**	**A11**	**Z300**
	A	200	200	250	250	300	315
	B	133.4	133.4	171.4	171.4	235	235
主轴端安装型式	C	A06	Z170	A08	Z220	A11	Z300
拉杆接头最大螺纹	D	M30	M30	M36	M36	M42	M42
卡盘端安装型式	F	A06	A06	A08	A08	A11	A11
	I	M12	M12	M16	M16	M20	M20
	K	19	20	22.5	23.5	30.5	31.5
	L	84	78	87.5	81.5	100.5	94.5
	M	14	14	16	16	18	18
	N	26.5	26.5	24.35	24.35	24.35	24.35
最大 (拉杆接头)	P	40.5	34.5	45	39	61	55
最大 / 最小	R	105 / 79.5	99 / 73.5	111 / 83	105 / 77	127 / 85	121 / 79
最大轴向行程 CCS		25.5	25.5	28	28	42	42
指示滑块行程 / 锁定状态由光学控制	S	~ 6.5	~ 6.5	~ 6.5	~ 6.5	~ 6.8	~ 6.8
	T	-	6	-	6	-	6
转动惯量	kg·m²	0.085	0.086	0.240	0.260	0.600	0.620
重量（不含连接盘和卡盘）	kg	17.1	17.3	28.3	28.6	48.9	49.8
最大卡盘尺寸 **	Ø	260	260	400	400	500	500
扳手扭矩 Md – CCS	Nm	22	22	40	40	55	55
最高转速	r.p.m.	6300	6300	5000	5000	4700	4700

** 以上数值请参考 SMW-AUTOBLOK 标准卡盘.
对于其他的卡盘和特殊的应用必要时请咨询SMW-AUTOBLOK!

外夹技术参数 (拉)							
驱动力 F max. (油缸轴向力)	kN	53	53	95	95	120	120

内撑技术参数(推)							
驱动力 F max. (油缸轴向力)	kN	35	35	60	60	80	80

* **类型描述**中的**代码**具有以下含义:

短锥型卡盘安装型式
短锥型主轴安装型式
SMW-AUTOBLOK 型号

CCS-A06-A06

SMW-AUTOBLOK 型号
中心主轴安装型式
短锥型卡盘安装型式

CCS-Z170-A06

精加工卡盘连接盘技术参数

尺寸为:
054622
054864
054984

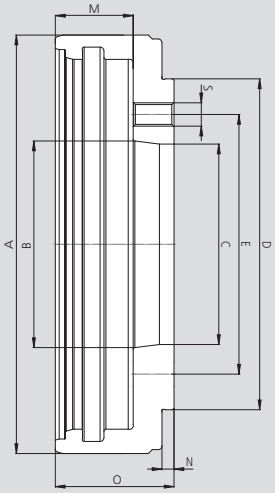

尺寸为:
055022
055023
055024

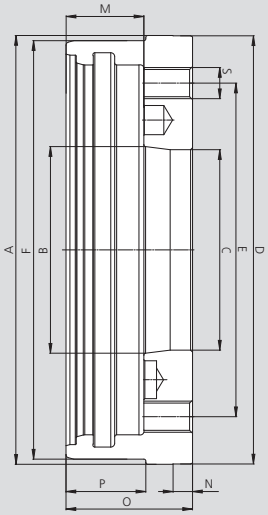

保留技术更改
如需要更详细信息，请索取客户图纸

SMW-AUTOBLOK 型号	CCS-A06-A06 CCS-Z170-A06	CCS-A06-A06 CCS-Z170-A06	CCS-A08-A08 CCS-Z220-A08	CCS-A08-A08 CCS-Z220-A08	CCS-A11-A11 CCS-Z300-A11	CCS-A11-A11 CCS-Z300-A11
卡盘连接盘型号 *	A06-Z170	A06-Z220	A08-Z220	A08-Z300	A11-Z300	A11-Z380
Id. No.	054622	055022	054864	055023	054984	055024
A Ø	215	220.3	280	300.3	340	380.3
B Ø	106.375 (A06)	106.375 (A06)	139.719 (A08)	139.719 (A08)	196.869 (A11)	196.869 (A11)
C Ø	103	103	136	136	193	193
D Ø	170	220	220	300	300	380
E Ø	133.4	171.4	171.4	235	235	235
F Ø	-	215	-	280	-	340
M	40	40	40.75	40.75	43	43
N	6.2	10	6.2	12.5	8.2	15
O	61	65	68.25	71.75	75	97
P	-	41	-	42	-	44
S (螺纹)	M12	M16	M16	M20	M20	M24
S (分度 / 数量)	15° / 22	15° / 24	15° / 19	15° / 24	15° / 22	15° / 24

* **卡盘连接盘型号描述**中的**代码**具有以下含义:

短锥型安装型式CCS

卡盘中心安装型式

A06-Z170

未加工卡盘联轴器技术参数

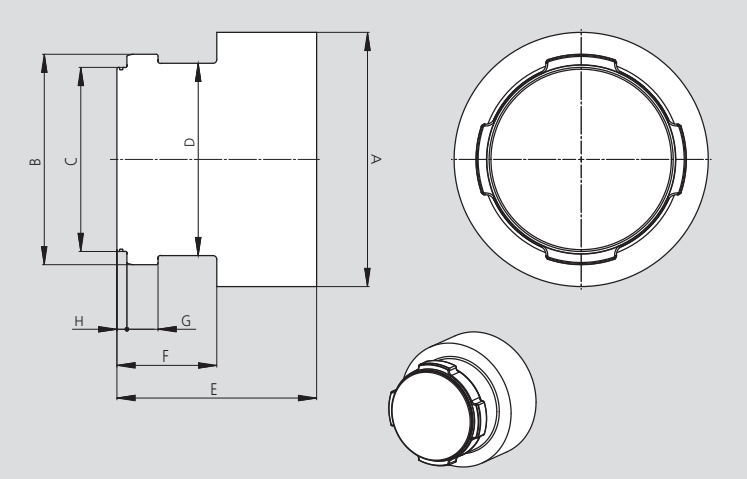

保留技术更改
如需要更详细信息，请索取客户图纸

SMW-AUTOBLOK 型号	CCS-A06-A06 CCS-Z170-A06	CCS-A08-A08 CCS-Z220-A08	CCS-A11-A11 CCS-Z300-A11
未加工卡盘联轴器	054616	054861	054981
A Ø	103	135	186
B Ø	67.9	88.9	115.9
C Ø	55.4	75.4	101.4
D Ø	60	80	105.9
E	94	105	144
F	39.5	45	55
G	16	17.15	17.15
H	5.5	5.5	5.5

精加工卡盘联轴器技术参数

CCS + KNCS-N尺寸

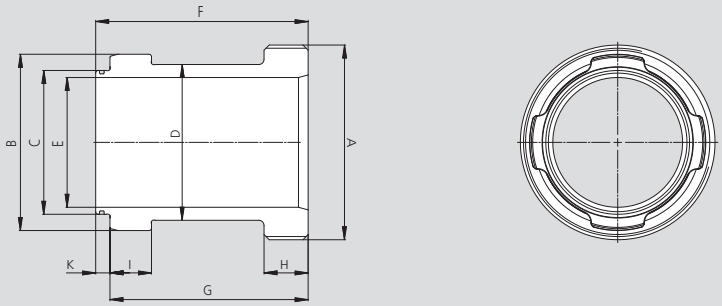

CCS + BH-D尺寸

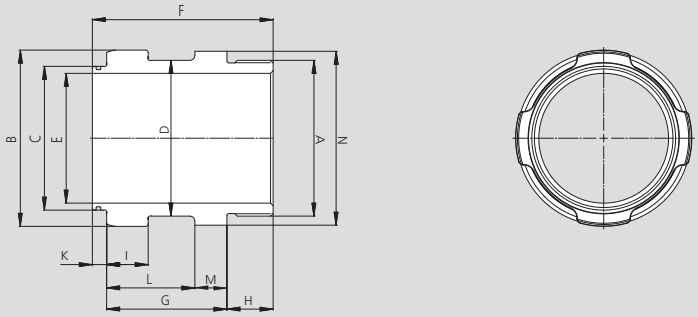

保留技术更改
如需要更详细信息，请索取客户图纸

SMW-AUTOBLOK 型号	CCS-A06-A06 CCS-Z170-A06	CCS-A06-A06 CCS-Z170-A06	CCS-A06-A06 CCS-Z170-A06		CCS-A08-A08 CCS-Z220-A08	CCS-A08-A08 CCS-Z220-A08	CCS-A08-A08 CCS-Z220-A08		CCS-A11-A11 CCS-Z300-A11	CCS-A11-A11 CCS-Z300-A11		CCS-A11-A11 CCS-Z300-A11	
卡盘型号	KNCS-N-210	BH-D-210	KNCS-N-260		BH-D-250	KNCS-N-260	KNCS-N-325		KNCS-N-325	KNCS-N-400		KNCS-N-500	
安装型式	Z170	Z170	Z170	Z220	Z220	Z220	Z220	Z300	Z300	Z300	Z380	Z300	Z380
卡盘联轴器	054621	054882	055082	055160	054879	054877	054863	055162	054983	055165	055166	055167	055168
A Ø	M75 x 2.0	M60 x 1.5	M102 x 2.0		M72 x 1.5	M102 x 2.0	M132 x 2.0		M132 x 2.0	M160 x 2.0		M185 x 2.0	
B Ø	67.9	67.9	67.9		88.9	88.9	88.9		115.9	115.9		115.9	
C Ø	55.4	55.4	55.4		75.4	75.4	75.4		101.4	101.4		101.4	
D Ø	60	60	60		80	80	80		105.9	105.9		105.9	
E Ø	50	50	50		66	70	70		92	92		92	
F	81.35	69.35	88.1	92.1	83	96	97.85	101.25	99.6	103.2	125.2	116.2	138.2
G	75.85	48.85	82.6	86.6	60.5	90.5	92.35	95.75	94.1	97.7	119.7	110.7	132.7
H	16.5	15	22.5		17	22.5	24.5		24.5	24.5		27.5	
I	16	16	16		17.15	17.15	17.15		17.15	17.15		17.15	
K	5.5	5.5	5.5		5.5	5.5	5.5		5.5	5.5		5.5	
L	-	34	-		40.5	-	-		-	-		-	
M	-	14.85	-		20	-	-		-	-		-	
N Ø	-	88	-		120	-	-		-	-		-	

卡盘联接盘

DIN 55026 / ISO-A 702/1

短锥型主轴轴端安装联接盘

■ 直接和间接安装
■ 减小和增大安装

应用/客户利益

- 短锥型主轴轴端的卡盘安装联接盘 (DIN 55026/ISO-A 702/1)
- 使卡盘易于安装于机床的主轴上

Flange FF 1 = 直接安装
Flange FF 2 = 减小安装
Flange FF 3 = 增大安装

技术参数

- 法兰表面淬火处理 (最大到 Ø 220)
- 精磨短锥和所有基准尺寸

标准配置

间接安装联接盘安装到
主轴轴端的安装螺钉

订货示例

直接安装联接盘 FF 1 A6 Id. No. 24162000
或
减小安装联接盘 FF 2 A5 Id. No. 24152000

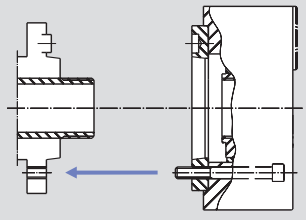

■ **联接盘 FF 1 - 直接安装**
联接盘安装在卡盘上.
卡盘直接安装到主轴轴端上.

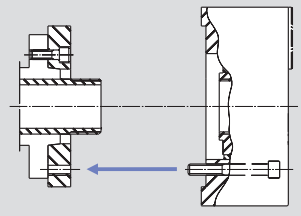

■ **联接盘 FF 2 - 减小安装**
当主轴轴端比卡盘的标准规格小时使用.
联接盘预先安装到主轴上.

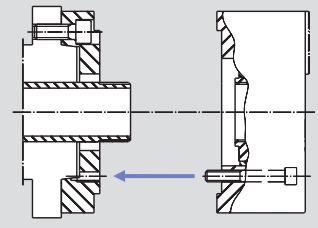

■ **联接盘 FF 3 - 增大安装**
当主轴轴端比卡盘的标准规格大时使用.
联接盘预先安装到主轴上.

SMW-AUTOBLOK 卡盘与机床主轴联接非常容易

	卡盘型号											联接盘 FF 1		联接盘 FF 2				联接盘 FF 3			
卡盘 Ø	AN-, AL-, FRC (1) AP-, NT-, FRS(1)	APL-, NTL-	IN-, IL-, IR-, PTF	2CL-, RAN	BH-, BP-, BB-,	GSA	BH-FC, TPT-	KNCS-, HFK-N	TSF-, TSR-, TX-, TE-	TSB-, TSB-CP	IEP-	主轴轴端	联接盘 Id. No.	主轴轴端	联接盘 Id. No.	主轴轴端	联接盘 Id. No.	主轴轴端	联接盘 Id. No.	主轴轴端	联接盘 Id. No.
125	●											A4	24141300	-	-	-	-	A5	24151310	A6	24161310
130 / 135					●				●												
140 Z120								●				A5	075421	-	-	-	-	-	-	-	-
140 Z130					●							A5	24151400	A4	24141400	-	-	A6	24161410	-	-
160 / 165	●			●	●		●					A5	24151600 24151700*	A4	24141600	-	-	A6	24161610	A8	24181710
170 Z140	●							●	●												
170 Z160									●			A6	24161720	A5	24151720	-	-	A8	24181720	-	-
175					●																
200				●								A6	24162000 24162500*	A5	24152000	-	-	A8	24182010	-	-
210 / 215	●				●		●	●	●												
220 / 225					●			●		●											
260 Z170								●													
250	●			●	●		●		●			A8	24182500 24182510*	A6	24162530	A5	24152500	A11	24112510	-	-
260 Z220	●				●	●		●	●	●											
315 Z220	●			●				●	●												
320 Z280						●			●			A11	24113500	A6	24163500						
315 / 320					●		●	●	●			A11	24113100 24113110*	A8	24183100 24184000*	A6	24163100	A15	24123110	-	-
330 Z300										●											
400 Z300	●				●		●	●	●		●										
450 Z300	●				●		●	●	●												
500 Z300								●													
400 Z380								●				A15	24125000 24127100*	A11	24115000	A8	24185000	A20	24175000	-	-
480 Z380						●															
500 Z380	●	●	●		●		●	●			●										
630 Z380	●	●	●				●	●			●										
800 Z380			●																		
630 / 800	●	●			●						●	A20	24178000	A15	24126100	A11	24116100	-	-	-	-
1000 Z520		●	●								●										
1250 Z520			●																		
1400 Z720			●																		
1600 Z720			●									-	-	A20	24179400	-	-	-	-	-	-
1800 Z720			●																		
2000 Z720			●																		

* **建议:** 这种法兰盘比标准型号的厚，只有在必要之时使用!
注 (1): 285 FRC/FRS 同 250 AN-, 365 FRC/FRS 同 400 AN-

短锥型主轴轴端安装联接盘

■ 直接和间接安装
■ 减小和增大安装

卡盘联接盘

DIN 55026 / ISO-A 702/1

型号 FF 1
ISO-A 直接安装

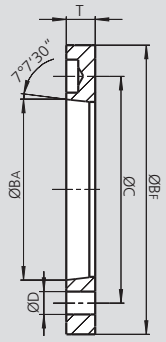

型号 FF 2
ISO-A 减小安装

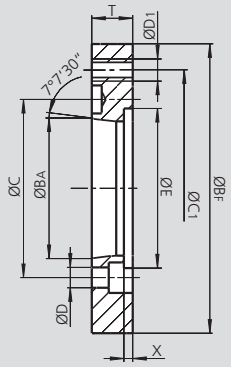

型号 FF 3
ISO-A 增大安装

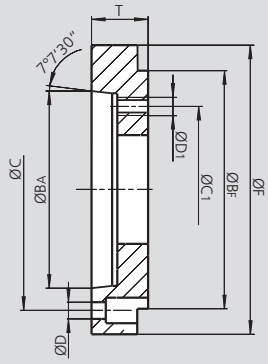

保留技术更改

联接盘型号 FF 1

联接盘 Id. No.	主轴轴端	BF	BA	C	D	T	重量 kg
24141300	A4	115	63.513	82.6	11.5	13	0.6
075421	A5	120	82.563	104.8	10.5	16	0.7
24151400	A5	130	82.563	104.8	11.5	15	0.75
24151600	A5	140	82.563	104.8	11.5	15	1
24151700*	A5	140	82.563	104.8	11.5	24	1.5
24161720	A6	160	106.375	133.4	13.5	17	1.2
24162000	A6	170	106.375	133.4	13.5	17	1.5
24162500*	A6	170	106.375	133.4	13.5	24	2.2
24182500	A8	220	139.719	171.4	17	19	2.7
24182510*	A8	220	139.719	171.4	17	27	4
24183050	A8	280	139.719	171.4	17	19	6.5
24113100	A11	300	196.869	235	21	21	5.5
24113110*	A11	300	196.869	235	21	30	8
24113500	A11	280	196.869	235	21	21	4
24125000	A15	380	285.775	330.2	25	23	8
24127100*	A15	380	285.775	330.2	25	33	11.5
24178000	A20	520	412.775	463.6	27	25	14.5

* **建议:** 这种联接盘比标准型号的厚，只在必要时使用!

联接盘型号 FF 2

联接盘 Id. No.	主轴轴端	BF	BA	C	D	C1	D1	E	X	T	重量 kg
24141400	A4	130	63.513	82.6	11.5	104.8	M10	-	-	20	1.2
24141600	A4	140	63.513	82.6	11.5	104.8	M10	-	-	20	1.6
24151720	A5	160	82.563	104.8	11.5	133.4	M12	-	-	24	2.2
24152000	A5	170	82.563	104.8	11.5	133.4	M12	-	-	24	2.7
24152500	A5	220	82.563	104.8	11.5	171.4	M16	-	-	24	5.5
24162530	A6	220	106.375	133.4	13.5	171.4	M16	-	-	24	5
24163100	A6	300	106.375	133.4	13.5	235	M20	155	10	30	11
24163500	A6	280	106.375	133.4	13.5	235	M20	-	-	30	9
24183100	A8	300	139.719	171.4	17	235	M20	-	-	30	11.5
24184000*	A8	300	139.719	171.4	17	235	M20	155	10	40	15.5
24185000	A8	380	139.719	171.4	17	330.2	M24	197	10	40	24
24115000	A11	380	196.869	235	21	330.2	M24	197	10	40	21
24116100	A11	520	196.869	235	21	463.6	M24	267	12	45	54
24126100	A15	520	285.775	330.2	25	463.6	M24	-	-	40	40
24179400	A20	720	412.775	463.6	27	647.6	M30	-	-	50	93

* **建议:** 这种联接盘比标准型号的厚，只在必要时使用!

联接盘型号 FF 3

联接盘 Id. No.	主轴轴端	BF	BA	C	D	C1	D1	F	T	重量 kg
24151310	A5	115	82.563	104.8	11.5	82.6	M10	127	30	1.7
24161310	A6	115	106.375	133.4	13.5	82.6	M10	165	35	3.5
24161410	A6	130	106.375	133.4	13.5	104.8	M10	165	35	3.4
24161610	A6	140	106.375	133.4	13.5	104.8	M10	165	35	3.3
24181710	A8	140	139.719	171.4	17	104.8	M10	210	35	5.2
24181720	A8	160	139.719	171.4	17	133.4	M12	210	40	5.8
24182010	A8	170	139.719	171.4	17	133.4	M12	210	40	6.2
24112510	A11	220	196.869	235	21	171.4	M16	280	45	11.8
24123110	A15	300	285.775	330.2	25	235	M20	380	50	22
24175000	A20	380	412.777	463.6	27	330.2	M24	520	58	55

硬爪, 软爪, T型块

■ 英制齿
■ 公制齿
■ 键槽型

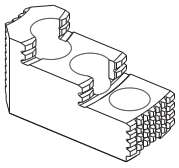
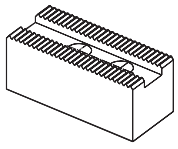
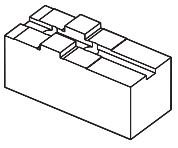
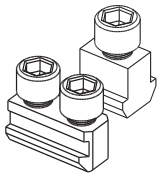

卡爪目录

询问或下载:
www.smw-autoblok.de

卡爪搜索

快捷简单的搜索卡爪的免费应用

www.smw-autoblok.de

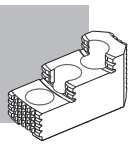

选择正确的卡爪安装到你的SMW-AUTOBLOK卡盘上非常容易

	卡盘系列														硬爪		软爪	T型块	
	卡盘 Ø	AN-, AL-,	AP-, NT-	APL-, NTL-	IEP-*	IN-, IL-	CL-	BH-	BH-FC	BB-	BP-	RAN	PB-, PBI-, HB-	HYN-, HYL-	每套3件硬爪 Id. No. / 套	每套4件硬爪 Id. No. / 套	软爪 Id. No. / 件	T型块型式	T型块 Id. No. / 件 (见442页)
英制齿 "D"	125	●													12081306	12081308	12071300	3	12061200
	130							●					●		12081306	12081308	12071300	2	12061300
	140									●									
	165 / 170	●	●					●	●				●		12081636	12081638	12071680	3	73061650
	175 / 180									●				●					
	200						●								-	-	12072500	1	12062500
	210 / 215	●	●					●	●	●			●	●	12082036	12082038	12072130	3	73062150
	220 / 226										●			●					
	260		●	●							●				12082626	-	12072620	3	18062632
	250	●						●	●	●			●	●	12083036	12083038	12072500	3	73063050
	250						●								-	-	90072500	1	12065020
	315						●												
	315-320	●	●	●				●	●	●	●		●	●	12083036	12083038	12073000	3	73063050
	400				●										12083036	-	12073000	3	73063050
	400 / 450	●						●	●					●	12084546	12084548	12074040	1	12065020
	400		●	●											12084546	-	12074040	3	73065030
	500			●											12084546	-	12075050	3	73065030
	500							●	●						12084546	-	12075050	1	12065020
	500-550													●	12084546	12084548	12075050	1	12065082
	630													●					
	500					●									12086346	12086348	12075040	1	12065002
	630					●													
	500				●										12084546	-	12075050	3	73065030
	630-800			●	●										12084546	-	12075050	3	73065030
	630								●						12084546	-	12075050	3	12065020
	630							●							12086346	12086348	12075140	1	12065020
	800							●											
	800					●								●	12086346	12086348	12075040	1	12065002
	1000			●											12084546	-	12075050	3	73065030
公制齿 "M"	125	●													12081307	12081309	12071301	3	12061200
	130							●					●		12081307	12081309	12071301	2	12061300
	140									●									
	165 / 170	●	●					●	●				●		12081627	12081629	12071621	4	73061602
	175									●									
	210 / 215 / 220	●	●					●		●	●		●		12082127	12082129	12072121	4	73062101
	250	●						●		●			●		12082627	12082629	12072621	4	73062501
	260		●	●							●				12082627	12082629	12072621	4	18062633
	315 / 320	●	●	●				●		●	●		●		12083037	12083039	12073001	3	73063050
	400		●	●											12084527	-	12074021	2	12064520
	400 / 450	●						●							12084527	12084529	12074021	1	12064020
键槽型 "C"	80						●								-	-	90040800	-	-
	100						●								-	-	90041000	-	-
	125						●								-	-	90041300	-	-
	160						●								-	-	90041600	-	-
	160 / 220										●	●			-	-	12041660	-	-
	165 / 170	●	●										●		-	-	12041660	-	-
	200											●			-	-	12042060	-	-
	210 / 215	●	●										●		-	-	12042060	-	-
	250 / 260	●	●	●								●	●		-	-	12042560	-	-
	260										●				-		12042060		
	320										●				-	-	12042560	-	-
	315 / 400	●	●	●	●							●	●		-	-	12043060	-	-
	400 / 500	●	●	●								●			-	-	12044050	-	-
	500				●	●									-	-	12045050	-	-
	630				●	●													
	630-800			●											-	-	12044050	-	-
	800				●	●									-	-	12045050	-	-
	1000			●											-	-	12044050	-	-

* 用于 IEP 卡盘的卡爪使用 2 套硬爪（1套=3个）

硬爪, 软爪

■ 英制齿
■ 公制齿
■ 键槽型

MHB-D

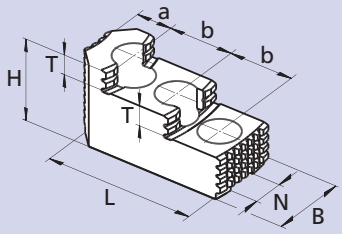

英制齿硬爪 “D” MHB-D

■ 如果需要较高的同轴度，卡爪必须安装到卡盘上夹紧以后磨削

Id. No.*	齿 英制	B	H	L	N	T	a	b	重量 kg/卡爪
12081306	1/16”x 90°	30	34	58	12	8.5	13	16	0.2
12081636	1/16”x 90°	34	39	65	14	10	18	16.5	0.3
12082036	1/16”x 90°	40	45	82	17	10.5	19	23	0.57
12082626	1/16”x 90°	45	56	100	17	15.5	23	30	0.85
12083036	1/16”x 90°	45	56	105	21	13.5	26	30	0.95
12084506	1/16”x 90°	60	75	140	21	19	38	38	2.6
12084546	3/32”x 90°	60	75	140	25.5	19	38	38	2.5
12086346	3/32”x 90°	74	74	145	25.5	32	46	38	3

* 数量每套3件，对于每套4件的卡爪，最后一位数字是8而不是6

WBSA-D

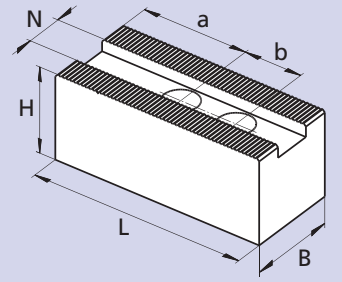

英制齿软爪 “D” WBSA-D

Id. No.	齿 英制	B	H	L	N	a	b	重量 kg/卡爪
12071300	1/16”x 90°	30	30	60	12	29	16	0.3
12071680	1/16”x 90°	30	35	70	14	38	16.5	0.42
12072130	1/16”x 90°	35	40	90	17	47	23	0.85
12072620	1/16”x 90°	45	45	110	17	60	30	1.23
12072500	1/16”x 90°	45	45	110	21	60	30	1.25
90072500	1/16”x 90°	60	60	120	25.5	64	34	2.6
12073000	1/16”x 90°	50	50	125	21	73	30	1.85
12074030	1/16”x 90°	60	60	140	21	81	34	3.2
12074040	3/32”x 90°	60	60	140	25.5	75	38	3.2
12075050	3/32”x 90°	60	60	170	25.5	105	38	3.6
12075040	3/32”x 90°	75	75	160	25.5	97	38	5.5
12075140	3/32”x 90°	60	60	205	25.5	104	38	4.5

MHB-M

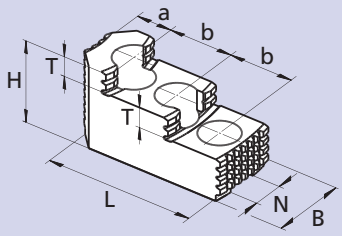

公制齿硬爪 “M” MHB-M

■ 如果需要较高的同轴度，卡爪必须安装到卡盘上夹紧以后磨削

Id. No.	齿 mm	B	H	L	N	T	a	b	重量 kg/卡爪
12081307	1.5 x 60°	30	34	58	12	8.5	13	16	0.2
12081627	1.5 x 60°	34	39	67	12	10	14	20	0.31
12082127	1.5 x 60°	40	45	86	14	10.5	19	25	0.60
12082627	1.5 x 60°	45	56	100	16	15.5	23	30	0.85
12083037	1.5 x 60°	45	56	105	21	13.5	26	30	0.95
12084527	1.5 x 60°	60	75	140	22	19	38	38	2.5

* 数量每套3件，对于每套4件的卡爪，最后一位数字是9而不是7

WBSA-M

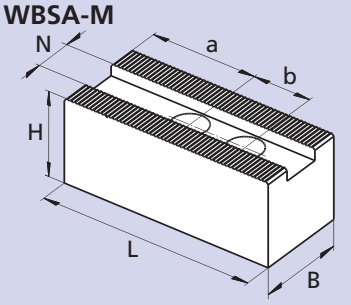

公制齿软爪 “M” WBSA-M

Id. No.	齿 mm	B	H	L	N	a	b	重量 kg/卡爪
12071301	1.5 x 60°	30	30	60	12	29	16	0.3
12071621	1.5 x 60°	30	35	70	12	34	20	0.42
12072121	1.5 x 60°	35	40	90	14	47	25	0.85
12072621	1.5 x 60°	45	45	110	16	60	30	1.3
12073001	1.5 x 60°	50	50	125	21	73	30	1.85
12074021	1.5 x 60°	60	60	140	22	75	38	3.2
12074031	1.5 x 60°	60	60	140	21	81	34	3.2
12074041	1.5 x 60°	60	60	140	25.5	75	38	3.2

WAKA

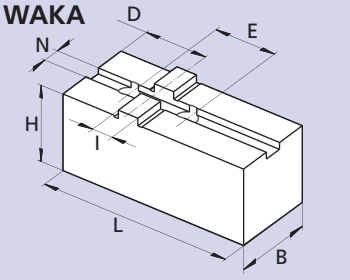

键槽型软爪 “C” WAKA

■ 美国标准键槽型

Id. No.	B	H	L	N	D	E	I	重量 kg/卡爪
12041660*	30	32	80	7.94	30	38.1	12.68	0.58
12042060*	35	37	100	7.94	35	44.4	12.68	0.92
12042560*	45	42	120	12.70	42	54	19.03	1.25
12043060*	50	47	140	12.70	50	63.5	19.03	2.15
12044050	60	55	165	12.70	60	76.2	19.03	3.6
12045050	75	70	165	12.70	60	76.2	19.03	5.5

* 尖头卡爪.

■ 键槽型

WBK

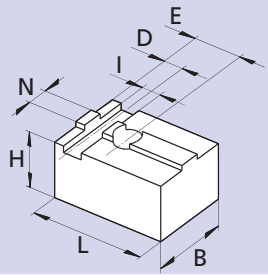

键槽型软爪 “C” WBK

■ DIN 标准键槽
■ 用于 CL-C 卡盘

Id. No.	B	H	L	N	D	E	I	重量 kg/卡爪
90040800	30	28	38	8	8	14	8	0.18
90041000	30	28	48	8	8	20	8	0.23
90041300	35	32	57	14	27	27	16	0.40
90041600	40	37	75	18	34	34	18	0.72

NST

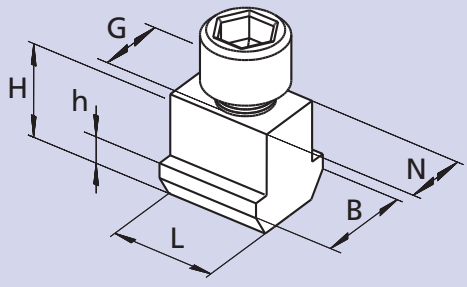

单T型块 NST

■ 型式 1 (见440页)

Id. No.	B	H	L	N	G	h
12063000	29	25	24	21	M16	11
12064020	35	34.5	30	22*	M20	15
12065020	35	34	30	25.5	M20	15
12065082	36	34	30	25.5**	M20	15
12065002	40	40	32	25.5**	M20	15.5

* 卡爪导向槽宽 22 mm，基爪导向宽 25.5 mm
** 卡爪导向槽宽 25.5 mm，基爪导向宽 28 mm

NSTE

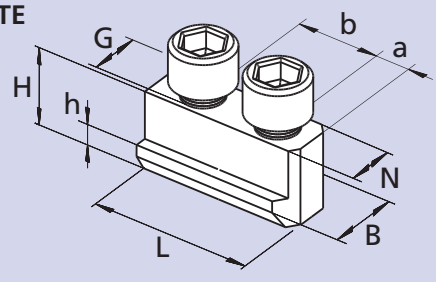

双T型块 NSTE

■ 型式 2 (见440页)

Id. No.	B	H	L	N	G	a	b	h
12061300	17	15	30	12	M8	7	16	6.5
73064030	31	33	60	21	M16	13	34	14.5
12064520	31	33	70	22	M20	16	38	14.5

NSTE

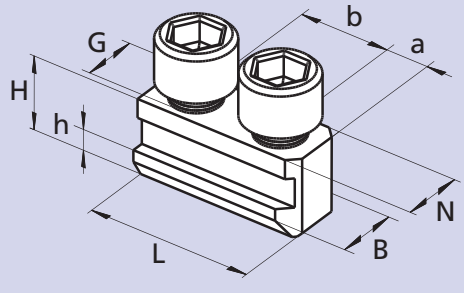

双T型块 NSTE

■ 型式 3 (见440页)

Id. No.	B	H	L	N	G	a	b	h
12061200	15	15	32	12	M8	6.5	16	6.5
73061650	17	18.5	32	14	M10	8	16.5	6.5
73062150	19	20.5	43	17	M12	10	23	7.5
18062632	19	20.5	50	17	M12	10	30	7.5
73063050	25	26.5	56	21	M16	13	30	10
73065030	31	33	70	25.5	M20	16	38	14.5

NSTE-M

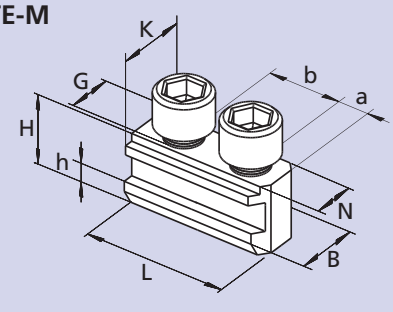

双T型块 NSTE-M

■ 型式 4 (见440页)
■ 用于使用 Kitagawa 卡爪的公制齿基爪

Id. No.	B	H	L	N	K	G	a	b	h
73061602	17	18.5	36	12	14	M10	8	20	6.5
73062101	19	20.5	45	14	17	M12	10	25	7.5
18062633	19	20.5	50	16	17	M12	10	30	7.5
73062501	25	26.5	56	16	21	M12	13	30	10

标准阶梯硬爪的夹持范围

■标准卡盘 Ø 125 - 800 mm

2 阶卡爪

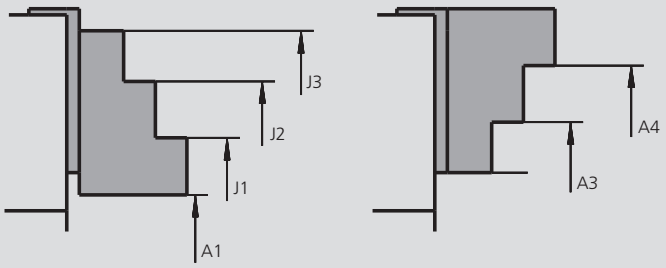

1 阶卡爪*

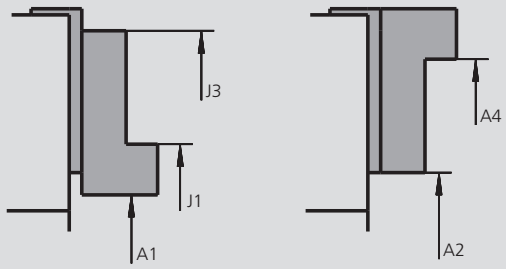

卡盘直径	卡盘型号	卡爪 Id. No. 齿 "D"	卡爪 Id. No. 齿 "M"	A1	A2	A3	A4	J1	J2	J3
125	AN-, AL-	12081306	12081307	10-54	-	54-92	90-120	56-100	90-135	125-170
165-170	AN-, AL-, AP-, NT-	12081636	12081627	14-80	-	62-125	110-155	65-125	115-175	145-210
210-215	AN-, AL-, AP-, NT-	12082036	12082127	20-100	-	72-150	150-200	75-150	145-230	190-265
250	AN-, AL-	12083036	12082627	20-115	-	105-205	190-235	80-165	155-250	230-325
260	AP-, NT-	12082626	12082627	20-130	-	105-215	180-245	80-180	155-260	220-330
315	AN-, AL-, AP-, NT-	12083036	12083037	30-170	-	120-265	205-300	95-225	165-310	240-380
400	AN-, AL-	12084546	12084527	52-205	-	180-330	280-370	140-285	240-385	330-480
400	AP-, NT-	12084546	12084527	35-200	-	165-325	260-370	125-280	220-380	315-480
500	IN-D, IL-D	12086346*	-	80-320	125-365	-	320-475	180-420	-	370-610
630	IN-D, IL-D	12086346*	-	80-440	125-485	-	320-600	180-540	-	370-730
800	IN-D, IL-D	12086346*	-	80-610	125-655	-	320-760	180-710	-	370-900
500	APLD	12084546	-	60-310	-	185-440	285-470	145-390	245-490	340-590
630	APLD	12084546	-	60-440	-	185-570	285-600	145-520	245-620	340-720
800	APLD	12084546	-	60-610	-	185-740	285-760	145-690	245-790	340-890
500	IEPD	12084546	-	85-320	-	210-450	310-480	170-400	270-500	370-600
630	IEPD	12084546	-	85-440	-	210-570	310-600	170-520	270-620	370-720
800	IEPD	12084546	-	85-610	-	210-740	310-760	170-690	270-790	370-890
130	BH-, BH-	12081306	12081307	10-58	-	55-97	90-120	58-105	90-140	125-175
140	BB-, BB-	12081306	12081307	16-65	-	55-105	90-130	65-110	98-148	132-182
165	BH-, BH-FC, RC-	12081636	12081627	12-80	-	62-125	110-155	62-125	105-170	145-210
175	BB-D, BB-M	12081636	12081627	25-92	-	74-138	120-165	74-138	118-185	155-220
180	HYND-S	12081636	12081627	27-95	-	77-140	125-170	77-140	120-185	160-225
210	BH-, BH-FC, RC-, HYND-S	12082036	12082127	14-100	-	65-150	140-200	65-150	135-230	180-265
210	BB-D, BB-M	12082036	12082127	25-100	-	80-150	155-200	80-150	150-230	195-265
226	HYND-S	12082036	12082127	24-110	-	75-160	150-215	75-160	145-240	190-275
250	BH-D, BHD-FC, RC-, HYND-S	12083036	12083037	20-115	-	105-205	190-235	80-165	155-250	230-325
250	BH-M, BHM-FC	12082626	12082627	20-115	-	105-205	190-235	80-165	155-250	230-325
250	BB-D, BB-M	12083036	12083037	25-115	-	115-205	200-235	85-165	165-250	240-325
305	RC-D, RC-M	12083036	12083037	25-160	-	120-250	205-290	85-215	165-300	240-370
315	BH-, BH-FC, HYND-S	12083036	12083037	40-170	-	135-265	220-300	100-225	180-310	250-380
315	BB-D, BB-M	12083036	12083037	75-170	-	165-265	250-300	130-225	210-310	320-415
400	RC-	12084006	12084007	90-250	-	195-355	285-380	155-315	240-400	330-490
400	BH-, BH-FC, HYND-S	12084546	12084527	52-205	-	180-330	280-370	140-285	240-385	330-480
450	BH	12084546	12084527	52-265	-	180-390	280-430	140-345	240-445	330-540
500	BH	12084546	-	115-325	-	240-450	340-480	200-410	300-510	395-610
500	BH-FC	12084546	-	90-320	-	220-445	320-480	175-400	275-500	370-600
500	HYDL-S	12084546	-	150-320	-	275-445	375-480	230-400	330-500	430-600
550	HYDL-S	12084546	-	200-370	-	330-500	430-535	285-455	385-555	485-655
630	BH	12086346	-	195-420	240-465	-	440-600	295-520	-	490-715
630	BH-FC	12084546	-	135-440	-	260-565	360-600	220-520	315-620	415-720
630	HYDL-S	12084546	-	230-450	-	360-575	460-600	315-530	415-630	515-730
800	BH	12086346	-	195-590	240-635	-	440-760	295-690	-	490-880
800	HYDL-S	12086346	-	245-595	295-640	-	490-760	345-695	-	540-890

* **注**：AN指的是AND、ANM；AL指的是ALD、ALM； AP指的是APD、APM；NT指的是NTD、NTM；
BH指的是BHD，BHM；BH-FC指的是BHD-FC、BHM-FC；RC指的是RCD，RCM.

卡爪目录

询问或下载:
www.smw-autoblok.de

经济的解决方案:
带可更换卡块的粗车爪

- 采用SMW-AUTOBLOK标准卡爪制造
- 经济，因为只需要快速的更换磨损了的卡块
- 与标准粗车卡爪相比，延长了使用寿命

特点:

- 安全夹持用标准或高抗拉强度制造的毛坯/锻件/铸件
- 提高了夹紧力，可以承受更重切削载荷
- 磨损的卡块更换速度快

UGE 10

Id. No. 081845F, 淬火钢

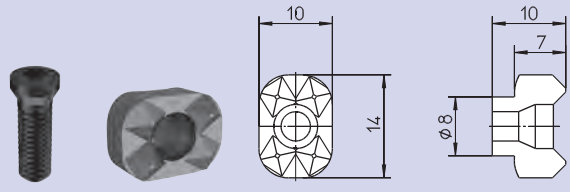

具有特色的通用卡块:

- 用于平的和圆的夹持面
- 用于外夹和内撑
- 螺钉从前面安装
- 卡块座为圆的或平的，螺纹容易加工
- 卡块座必须淬火处理
- **Torx 螺钉扳手 Id. No. 085961**
- **Torx 螺钉 M4 x 13.5 Id. No. 033010**

供货范围: 卡块及螺钉

安装说明:

1. 夹持直径Ø D + 6 mm(0.23 inch) +定位面+车或铣的槽，请注意根据图纸校正尺寸.
2. 钻孔和攻丝
3. 卡爪淬火处理

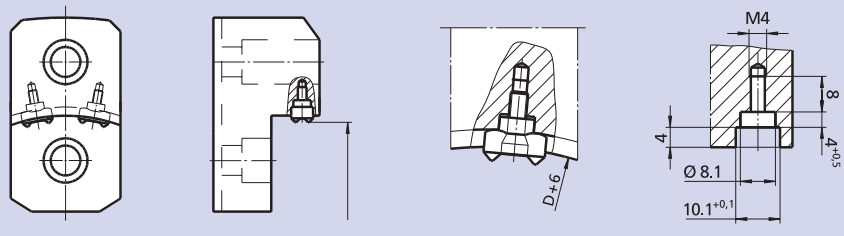

UGE 20

Id. No. 087414, 淬火钢

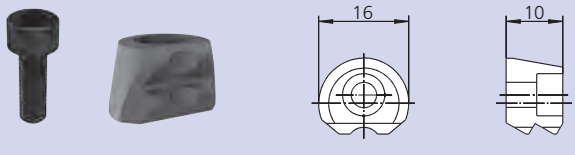

UGE 21

Id. No. 233348 (卡块带 1 个齿)

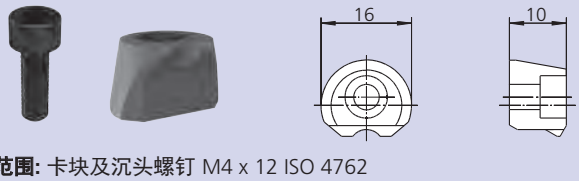

具有独特形状的外卡用卡块:

- 螺钉从前面安装
- 通过楔型设计产生后拉效果
- 能够自定心或摆动方式应用
- 卡爪座：配有锥形铣刀，铣、钻和攻丝加工简单
- 卡块座不必淬火处理
- 用于外卡或内卡
- 沉孔螺钉 M4 x 12 DIN 912 Id. No. 010145

供货范围: 卡块及沉头螺钉 M4 x 12 ISO 4762

安装说明:

1. 夹持直径Ø D+4 mm (0.16 inch) + 定位面的车或铣
2. 铣凹槽 + 钻孔和攻丝

锥形铣刀 HSS
Id. No. 033611

锥形铣刀 淬火钢
Id. No. 138711

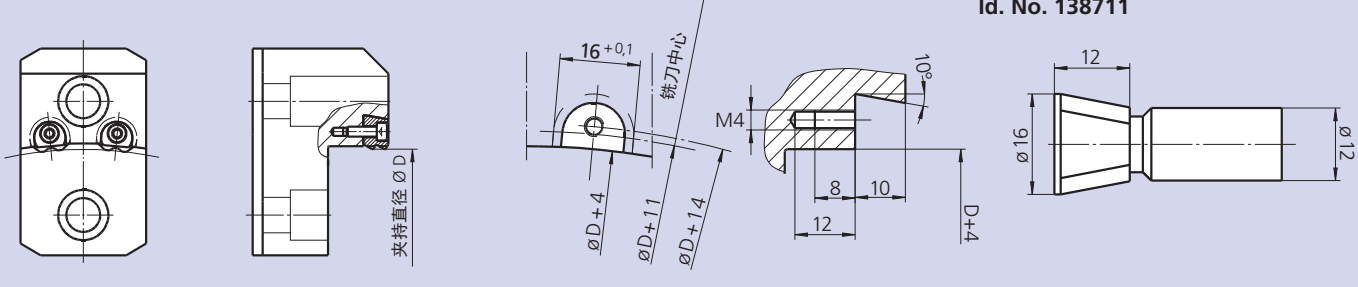

UGE + FGH

UGE 30

Id. No. 089822，整体硬质合金

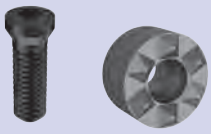

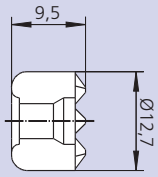

供货范围: 卡块及Torx螺钉

卡块用于V形卡爪和固定夹具:

- 用于外夹和内撑矩形零件
- 用于卡盘的卡爪，固定夹具的卡爪和固定夹具
- 螺钉从前面安装
- 卡块座：钻孔和攻丝简单，座底既可以是120°锥（标准钻头）的，也可以是平的
- 为了达到高生产率，推荐卡块座淬火处理
- **Torx 螺钉扳手 Id. No. 085961**

安装说明:

1. 钻Ø 12.7的座，座的底部为120°锥面或平面
2. 攻丝

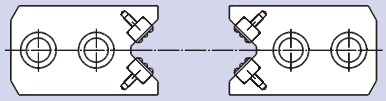

V型爪

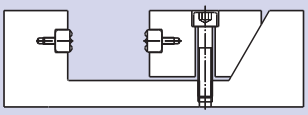

虎钳

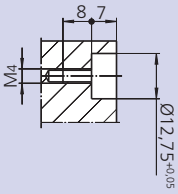

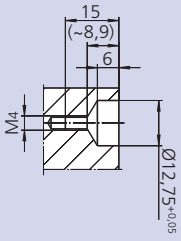

选配

FGH 33

Id. No. 71400133
硬质合金尖端
共12个点

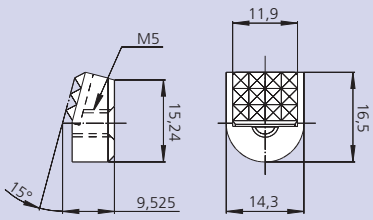

FGH 34

Id. No. 71400134
硬质合金尖端
共4个刃

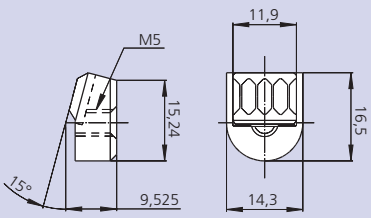

倾斜的卡块具有后拉效果:

- 用于外夹
- 短且前凸的夹持区域
- 螺钉从后面安装
- 倾斜的卡块座加工简单
- 为了达到高生产率，推荐卡块座淬火处理

供货范围: 卡块，不带螺钉

FGH卡块安装说明:

1. 在卡爪上铣倾斜15°，直径Ø 14.3的卡块座
2. 钻图中所示的Ø 5.5的孔.
3. 钻Ø 10.5的沉头孔.

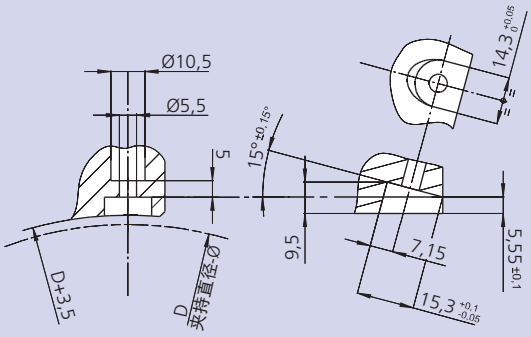

HDS + MGH

卡块
卡头

MGH 淬火钢

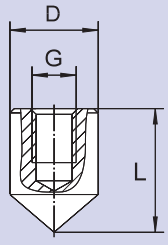

供货范围: 淬火卡头，不带螺钉

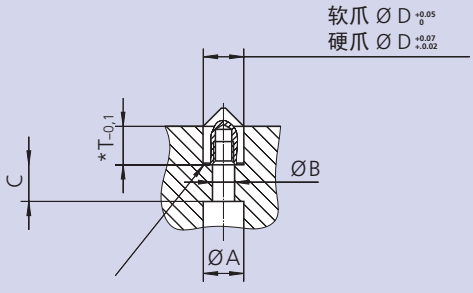

*一套等高差0.1 mm以内

卡爪用卡头

- 用于外夹或内撑
- 提高了夹紧力，从而可以承受更重的切削载荷
- 螺钉从后部安装
- 卡头座加工简单：只需钻削加工

型号		MGH 6	MGH 8	MGH 10	MGH 12
Id. No.		081851	087805	081852	081853
D	mm	6	8	10	12
L	mm	10	12	14	16
G	mm	M3	M4	M5	M6
A	mm	6	8	10	11
B	mm	3.4	4.5	5.5	6.6
C	mm	9	9	9	11
T	mm	7.5	8.5	9.5	10.5
R	mm	0.3	0.5	0.5	0.5
梅花螺丝 ISO 4762		M3 x 14	M4 x 14	M5 x 14	M6 x 16

HDS-R 淬火钢

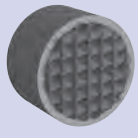

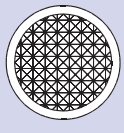

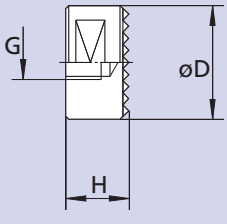

卡爪，夹具用卡块

- 用于外径夹持
- 在毛坯或已加工工件上增加传递扭矩.
- 后面螺纹安装或者侧面安装用于锁紧
- 卡块座很容易被加工

HDS-Q 淬火钢

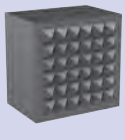

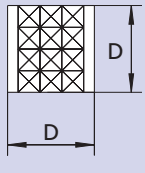

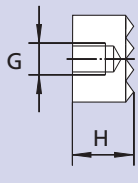

型号	Id. No.	D	H	G	最大 负载力 F[1] (daN)	推荐安装型式 孔-Ø + 0.05	孔深度
HDS-R 10	081846	10	10	M5	800	10	9.0
HDS-R 11	081847	12.7	9.5	M5	1100	12.7	8.5
HDS-R 12	081848	12.7	12.7	M6	1100	12.7	11.5
HDS-R 13	081849	15.8	9.5	M6	2000	15.8	8.5
HDS-R 14	081850	19	9.5	M6	3000	19	8.5
HDS-Q 15	033058	12.7	9.5	M6	2000	–	–

G14 + G25

G14 + G25

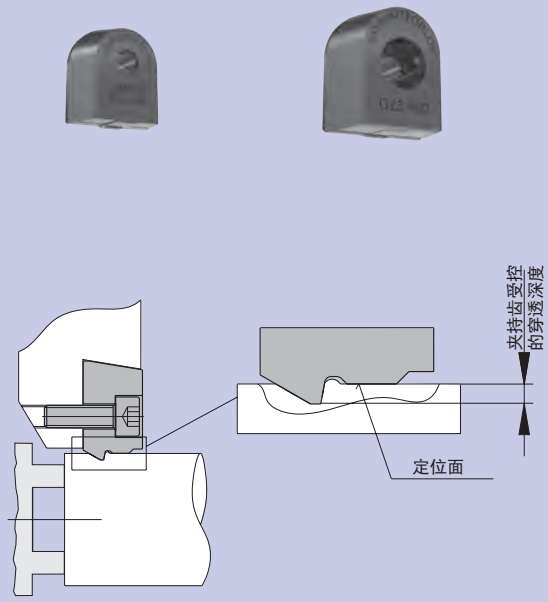

G-型卡块特点

- G型卡块带有一个定位面，用于夹持齿的**嵌入深度控制**
- **工件被同心地夹紧在定位面上**，以便夹持直径和加工直径同心
- 由于卡块的**精度高**，即使更换磨损的卡块后也可保证同心度
- 通过摩擦与绝对驱动的结合，保证了**极高的扭矩传递能力**
- 卡块的几何形状在工件上产生了一个**后拉效果**
- **TIN涂层高速钢制造**，寿命长
- 你可以根据你的磨削余量**选择相应的卡块**
- 卡块标准的**受控嵌入深度**为0.075-0.30 mm
- **特殊卡块**可以订制

G14 (轻载型)

材料: HSS

安装尺寸

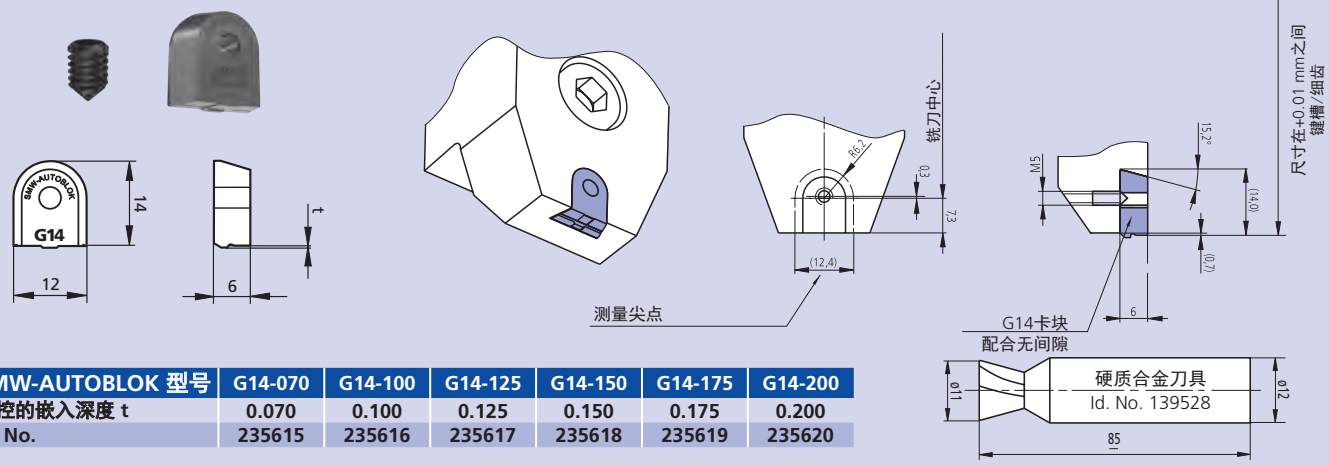

SMW-AUTOBLOK 型号	G14-070	G14-100	G14-125	G14-150	G14-175	G14-200
受控的嵌入深度 t	0.070	0.100	0.125	0.150	0.175	0.200
Id. No.	235615	235616	235617	235618	235619	235620

G25 (重载型)

材料: HSS

安装尺寸

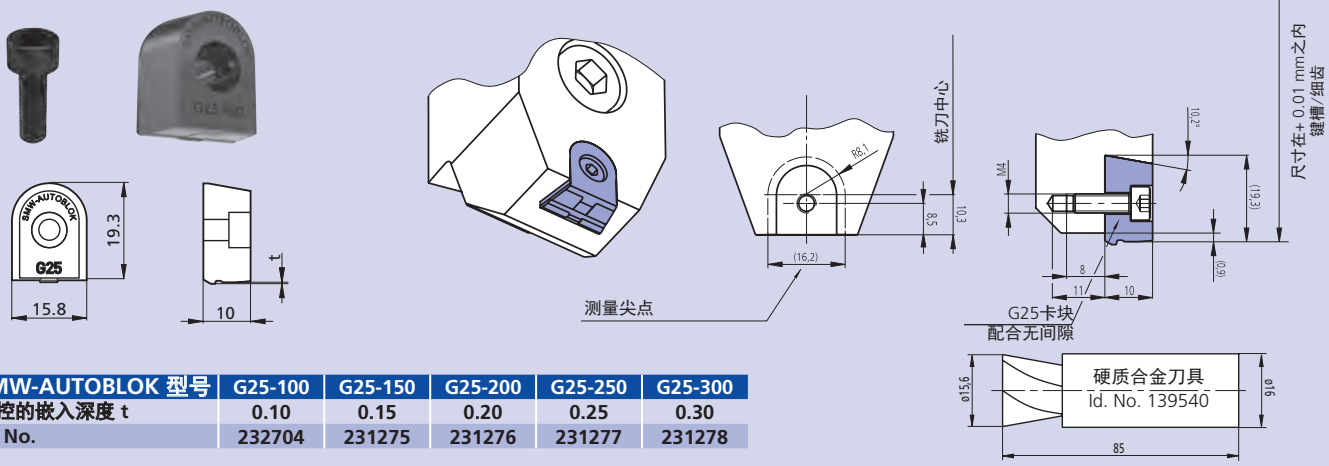

SMW-AUTOBLOK 型号	G25-100	G25-150	G25-200	G25-250	G25-300
受控的嵌入深度 t	0.10	0.15	0.20	0.25	0.30
Id. No.	232704	231275	231276	231277	231278

G15 + G30

精密嵌入卡块

■ 用于极高扭矩传递

G15 + G30

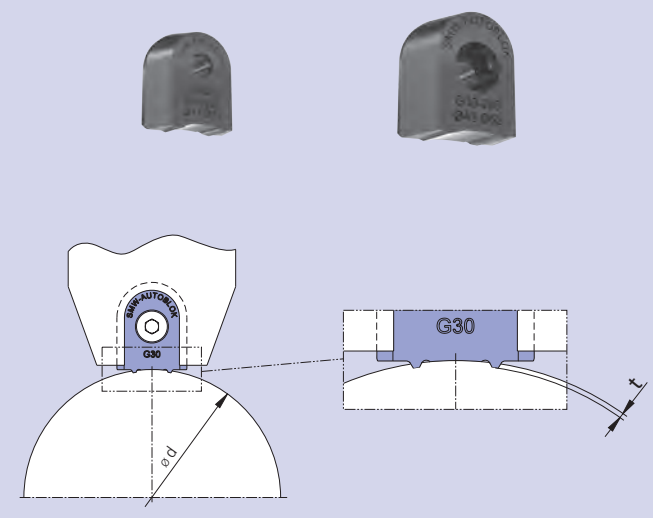

G-型卡块特点

- G型卡块带有一个定位面，用于夹持齿的**嵌入深度控制**
- **工件被同心地夹紧在定位面上**，以便夹持直径和加工直径同心
- 由于卡块的**精度高**，即使更换磨损的卡块后也可保证同心度
- 通过摩擦与绝对驱动的结合，保证了**极高的扭矩传递能力**
- **TIN涂层高速钢制造**，寿命长
- 你可以根据你的磨削余量**选择相应的卡块**
- 卡块标准的**受控嵌入深度**为**0.075-0.30 mm**
- **特殊卡块**可以订制

G15

(轻载型)
材料: HSS

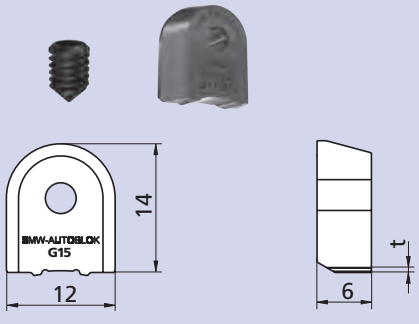

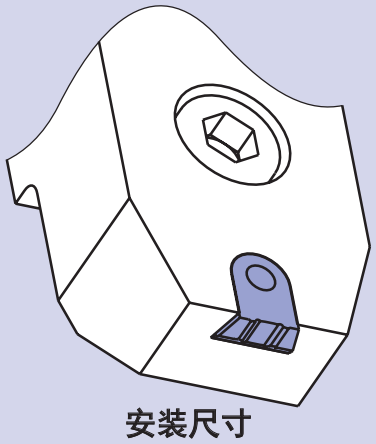

安装尺寸

SMW-AUTOBLOK 型号	G15-150	G15-200	G15-250
工件-Ø		17-21	
受控的嵌入深度 t	0.15	0.20	0.25
Id. No.	235621	235622	235623
工件-Ø		22-27	
受控的嵌入深度 t	0.15	0.20	0.25
Id. No.	237762	237763	237764
工件-Ø		28-34	
受控的嵌入深度 t	0.15	0.20	0.25
Id. No.	235624	235625	235626
工件-Ø		35-42	
受控的嵌入深度 t	0.15	0.20	0.25
Id. No.	237765	237766	237767
工件-Ø		43-53	
受控的嵌入深度 t	0.15	0.20	0.25
Id. No.	235627	235628	235629
工件-Ø		54-78	
受控的嵌入深度 t	0.15	0.20	0.25
Id. No.	237400	237401	237402
工件-Ø		79-175	
受控的嵌入深度 t	0.15	0.20	0.25
Id. No.	237409	237410	237411

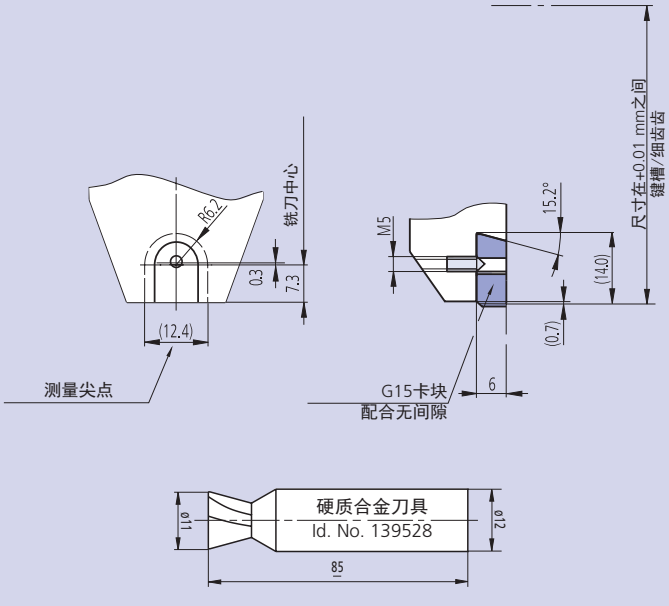

G30

G30

(重载型)
材料: HSS

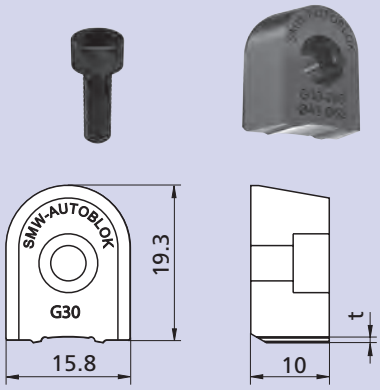

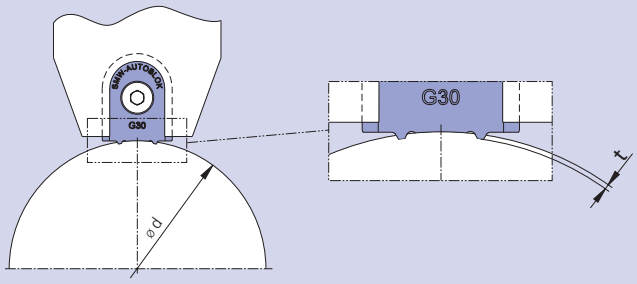

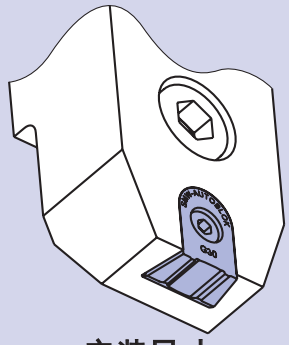

安装尺寸

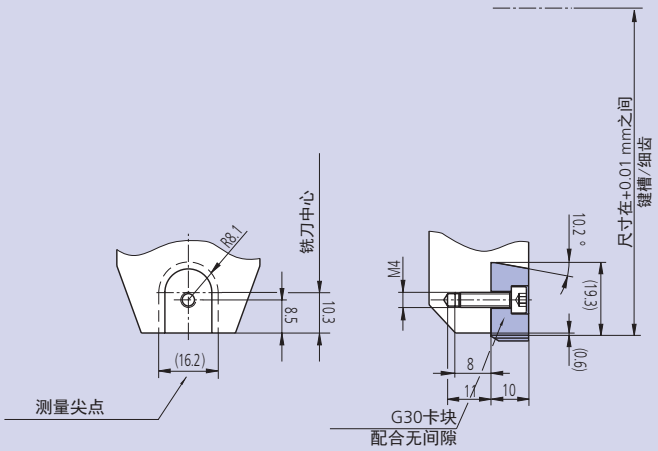

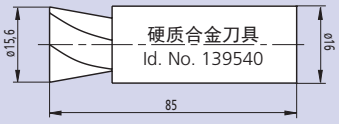

SMW-AUTOBLOK 型号	G30-200	G30-250	G30-300
工件-Ø		24-32	
受控的嵌入深度 t	0.20	0.25	0.30
Id. No.	237841	237842	237843
工件-Ø		33-42	
受控的嵌入深度 t	0.20	0.25	0.30
Id. No.	233481	233482	233483
工件-Ø		43-52	
受控的嵌入深度 t	0.20	0.25	0.30
Id. No.	233421	233422	233423
工件-Ø		53-64	
受控的嵌入深度 t	0.20	0.25	0.30
Id. No.	233485	233486	233487
工件-Ø		65-84	
受控的嵌入深度 t	0.20	0.25	0.30
Id. No.	234811	234812	234813
工件-Ø		85-119	
受控的嵌入深度 t	0.20	0.25	0.30
Id. No.	237291	237292	237293
工件-Ø		120-174	
受控的嵌入深度 t	0.20	0.25	0.30
Id. No.	237299	237300	237301
工件-Ø		175-335	
受控的嵌入深度 t	0.20	0.25	0.30
Id. No.	237422	237423	237424

ADVL ADVS 镗孔夹具

■ 在卡盘上自车卡爪

镗孔夹具 ADVL

- 夹紧力最大可达 3000 daN.
- 在手动卡盘上自车软爪或者淬火卡爪.
- 通过滑动或反装卡块来改变夹持直径
- 此夹具可以覆盖很大的夹持范围.

轻载型

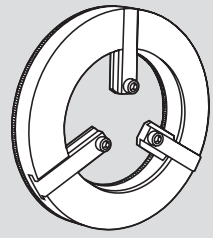

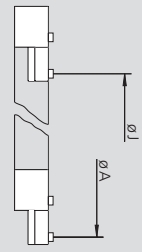

型号	Id. No.	外部-Ø mm	内部-Ø mm	夹持范围 A	夹持范围 J	最大夹紧力 (daN)	重量 kg / 件
ADVL 150	**081903**	153	110	从 150 至 215	从 50 至 115	1500	1.5
ADVL 180	**081904**	176	110	从 170 至 260	从 35 至 125	3000	3.3
ADVL 220	**081905**	215	135	从 215 至 285	从 70 至 140	3000	5.2
ADVL 250	**081906**	244	162	从 240 至 315	从 100 至 175	3000	5.6
ADVL 290	**081907**	290	208	从 290 至 360	从 145 至 215	3000	6.8

镗孔夹具 ADVS

- 夹紧力最大可达 7500 daN.
- 在手动卡盘或动力卡盘上自车软爪或者淬火卡爪.
- 用于手动卡盘或动力卡盘上磨硬爪
- 主要用于动力卡盘
- 通过滑动或反装卡块来改变夹持直径
- 此夹具可以覆盖很大的夹持范围.

重载型

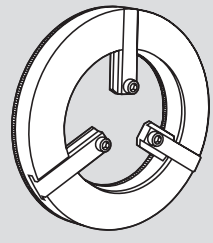

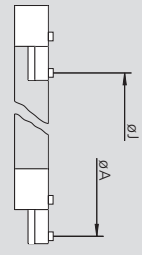

型号	Id. No.	外部-Ø mm	内部-Ø mm	夹持范围 A	夹持范围 J	最大夹紧力 (daN)	重量 kg / 件
ADVS 230	**081910**	225	135	从 229 至 305	从 81 至 157	4500	7.0
ADVS 290	**081909**	288	184	从 292 至 368	从 128 至 204	6000	11.5
ADVS 370	**081911**	370	250	从 388 至 464	从 208 至 284	7500	21.0

自车环 ADS

■ 用于在夹紧的卡盘上自车卡爪

ADS, Id. No. 082689

包含配件:
- 包装盒
- 自车环 36 件
- 装载工具

应用

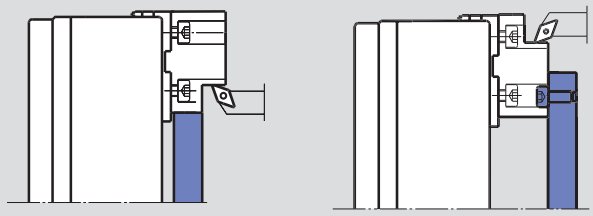

外夹　　内撑

SMW-AUTOBLOK卡爪自车环的优点:

- 可以镗从20到150 mm所有直径
- 整套由36个环组成，Ø 20 - 50 mm每个规格相差2 mm，Ø 50 - 150 mm每个规格相差5 mm
- 清晰地摆放在包装盒内
- 从Ø 105 mm及以上规格的环上有3个螺纹孔，用于安装加工内撑卡爪的夹紧螺钉.
- 刚性设计，环厚10 mm；淬火处理，以延长使用寿命
- 安装手柄用于安全的插入较小的环，无风险

忠告:

为了达到最高的重复性和精度，请遵守下面的说明:

- 始终使用扭矩扳手紧固卡爪安装螺钉
- 始终将镗孔环放置在尽可能靠近夹紧区域的位置
- 始终在加工所用压力下自车卡爪

修理清洁板 RPS

■ 带有2种不同的齿来修理和清洁齿
■ 用于清洁和修理英制/公制齿卡爪

- 整理和清洁板带有淬火，精磨的齿
- 板的上面和下面分别带2种不同的齿
- 快速清洁卡爪上的齿
  铁屑和垃圾被清理到斜槽内
- 使用金刚砂修理齿上的轻微损伤

SMW-AUTOBLOK 型号	Id. No.	齿 上面	齿 下面	kg
RPS-D	081912	1/16" x 90°	3/32" x 90°	7.8
RPS-M	081914	1.5 x 60°	3 x 60°	7.8
RPS-MD	081913	1.5 x 60°	1/16" x 90°	7.8

包含配件:
- 修理清洁版
- 1 研磨剂
- 木盒子

单独的研磨剂:
Id. No. 037133

修理和清洁齿

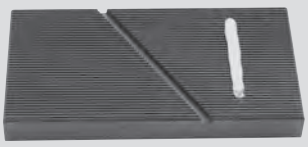

在边缘附近涂上金刚砂(颗粒320).

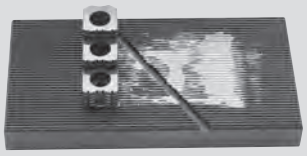

把卡爪放在金刚砂上，然后轻压并来回移动.

脏的/损坏的齿

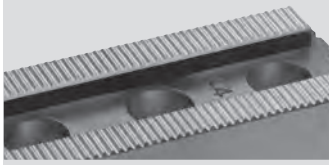

修理和清洁后的齿

多功能
夹紧力测量仪
GFT-X 4.0

在动态或静态测量模式下，用于测量卡盘和弹簧夹头的夹紧力和转速

测量头

M3/M4
卡盘用测量头
夹持范围-Ø 72 - 108 mm

测量头可以测量2爪和3爪

测量头	测量范围/夹紧力	
	2 爪	3 爪
M3	0 - 180 kN	0 - 270 kN
	Id. No. 207074	
M4	0 - 30 kN	0 - 45 kN
	Id. No. 207259	

分开测量头可测量2爪，3爪和6爪

测量头	测量范围/夹紧力
	6 爪
M3-6	0 - 270 kN
	根据要求
M4-6	0 - 45 kN
	根据要求

M2
弹簧夹头用于测量
夹持范围-Ø 42 mm

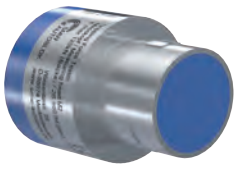

用于3段式胀套

测量头	测量范围/夹紧力
	弹簧夹头
M2	0 - 120 kN
	Id. No. 207258

M1
弹簧夹头用于测量
夹持范围-Ø 18 mm

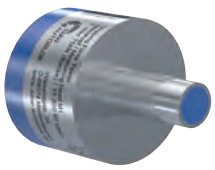

用于3段式胀套

测量头	测量范围/夹紧力
	弹簧夹头
M1	0 - 75 kN
	Id. No. 207257

特点 GFT-X 4.0

- 通过蓝牙实现从测量头到工作台的无线数据传输，用于测量动态和静态夹紧力和转速 (包含支架)
- 平板电脑内置摄像头
- 支持系统：手册, Jaw Finder, Chuck Finder, 技术计算
- 可充电电池, 使用时间：8h
- 智能用户界面
- 适合工业用途的读取 (防护等级 IP 67)
- 显示 kN 或 lbf
- 语言：德语，英语，意大利语，西班牙语，俄语，中文和日语
- 可以评估测量的夹紧力通过集成软件或笔记本电脑的显示软件
- 4 测量头 用于卡盘和
  2 测量头 用于弹簧夹头

夹紧力测量仪 – GFT-X 4.0 带测量头

GFT-X 4.0

多功能专用设备

夹紧力测量仪

■ 技术参数
■ 订货一览

GFT-X 4.0 标准配置

如下:

- 大型多功能平板电脑
- 卡盘用带有延伸头的测量头M3（2 和 3 爪）和装载支架
- Torx-扳手 T15 和螺钉
- 磁性支架用于测量转速
- 使用USB端口加载电缆
- 平板电脑的USB线
- 用于美国，英国和南欧的电源适配器

订货数据

GFT-X 4.0 含平板，测量头 M3 (2爪和3爪)	Id. No.	206844

选配

测量头M1 (用于弹簧夹头)	Id. No.	207257
测量头M2 (用于弹簧夹头)	Id. No.	207258
测量头M3 (2爪和3爪)	Id. No.	207074
测量头M4 (2爪和3爪，高精度)	Id. No.	207259
测量头M3 (6爪)	Id. No.	207586
测量头M4 (6爪，高精度)	Id. No.	207587

显示软件PC/笔记本

- 通过USB交换转换数据
- 该软件在所有windows系统下都可以运行

输入

- 自动测量数据（夹紧力-转速）
- 测量的步数可自由编程

输出

- 夹紧力/转速表
- 夹紧力/转速图

输入

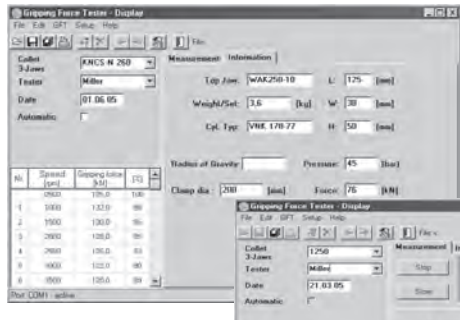

输出

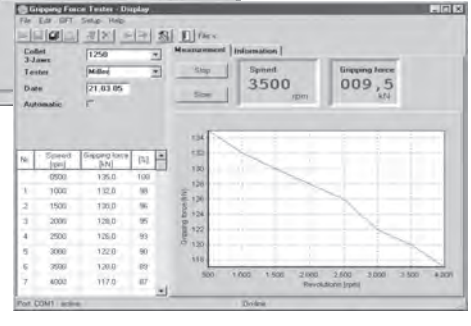

技术参数

读取单元	
显示/夹紧力F-转速	显示 kN/lbf - r.p.m
数据传输	无线蓝牙4.0
电源/变压器	100/ 240 V AC, 50 - 60 Hz
距离手持装置/测量头	1-4 m（大约）
接口PC/笔记本	USB 2.0
使用温度	0 to 40° (32°C-100 °F)
防护等级	IP 67

警告 当测量头旋转时，机床防护门必须关闭！

测量头				
	测量头M1	测量头M2	测量头M3	测量头M4
应用	夹头 Ø 18	夹头 Ø 42	卡盘 2/3 或 2/3/6 爪	
夹持直径	18 mm	42 mm	72 - 108 mm	72 - 108 mm
卡爪数量	夹头 3 x 槽	夹头 3 x 槽	2爪和3爪/6爪	
电源	内置可充电电池			
电源容量	约 1.5 h 在 50 % d.c.下			
数据传输	无线蓝牙4.0			
测量范围 夹紧力F最大	0 - 75 kN	0 - 120 kN	0 - 180 kN (2爪) 0 - 270 kN (3/6爪)	0 - 30 kN (2爪) 0 - 45 kN (3/6爪)
转速 r.p.m	<10.000 r.p.m.	<8.000 r.p.m.	<6.000 r.p.m.	<6.000 r.p.m.
精度（F/r.p.m）	<5 %/<1 % fsr	<5 %/<1 % fsr	<3 %/<1 % fsr	<1.5 %/<1 % fsr

对于维修和安全操作非常重要，请随卡盘一起订货

润滑脂K05®

手动和动力卡盘专用润滑脂

14 Oz. 筒装脂 (DIN 1284)
润滑脂容量 500 g
Id. No. 016440

罐装脂 1000 g
Id. No. 011881

- 高精度
- 高抗冷却液
- 高承载力
- 低摩擦系数
- 高夹紧力
- 耐腐蚀

润滑脂K67®

proofline® 系列全密封卡盘专用润滑脂

筒装脂14 Oz. (DIN 1284)
润滑脂容量 500 g
Id. No. 10731223

罐装脂 1000 g
Id. No. 10731224

- 用于全密封卡盘的长效润滑
- 基本成分：矿物油和锂元素
- 无溶剂

润滑脂枪

润滑脂枪 (DIN 1283) 用于筒装脂 14 Oz. (DIN 1284).
■ 也可适用于 1000 g 罐装脂填充

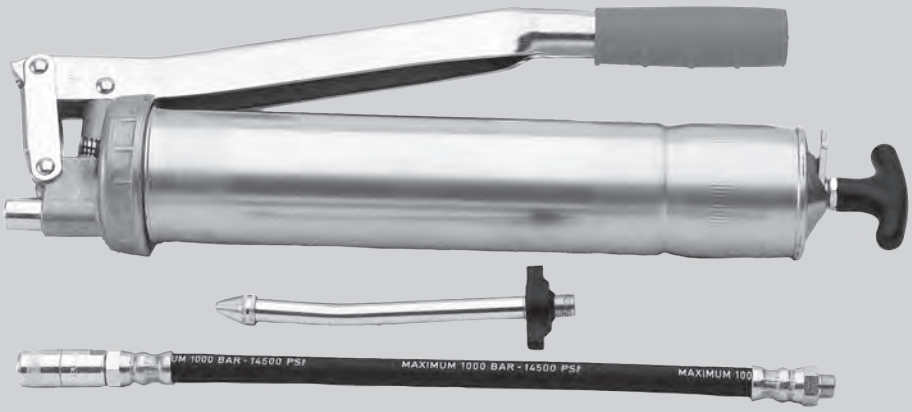

润滑设备 Id. No. 083726
供货范围
- 润滑脂枪
- 高压脂嘴柔性适配器1套
- 锥形脂嘴适配器1套

备注

备注

备注

备注

备注

备注

备注

备注

SMW-AUTOBLOK 产品样本

以下为 **SMW-AUTOBLOK** 现有产品样本:

- >> 车削加工样本
- >> 静态夹持综合样本
- >> 卡爪样本
- >> 磨削加工样本
- >> **OCTG**石油管道加工样本
- >> 中心架宣传手册
- >> 产品概述

如需要我们完整的车削和静态夹持样本请联系我们

下载:
www.smw-autoblok.de

找不到您想要的产品吗？
那你一定会在下面的小册子里找到它:

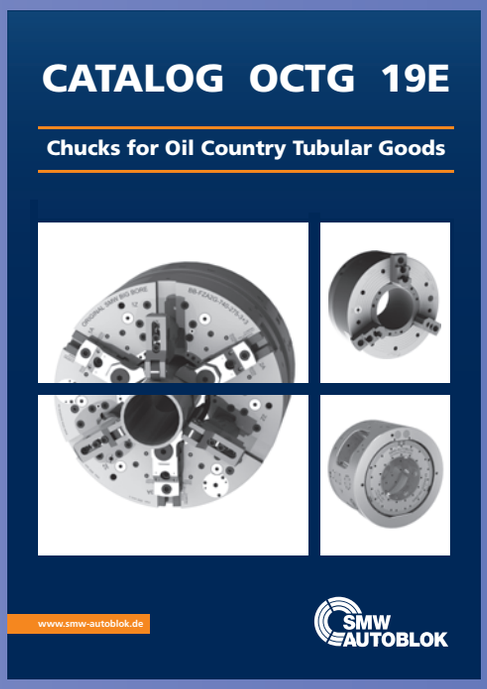

SMW-AUTOBLOK
服务优势

- 服务热线
  热线电话 +49 7542 405-140
- 全球分布
  现场服务与支持
- 迅快速团队力量
  在较短的时间内全球性服务
  技术难题–技巧性的解决问题
- 维修服务
  根据要求快速维修, 快速服务
- 原装备品备件
  相关备品备件现货供应
- 培训
  独特的培训课程
- 响应速度
  快速的响应支持
- 维护保养
  在SMW-AUTOBLOK或者在客户处都需要定期维护
- 保修
  根据要求保修24个月

- 联系方式
  SMW-AUTOBLOK 服务团队
  电话: +49 (0) 7542 - 405 - 140
  传真: +49 (0) 7542 - 179
  邮箱: service@smw-autoblok.de

zertifiziert
DIN EN ISO 9001
certified