Giunto rotante 2 fluidi

RU-2-20

■ per cilindro a 2 pistoni indipendenti ZHVD-DFR per mandrini D

Applicazioni

- Giunti rotanti per alimentazione di 2 fluidi tramite cilindro idraulico rotante
- Universale per aria + olio/aria + refrigerante.
- Adatti per lavorazioni a secco (senza fluidi)

Caratteristiche tecniche

- Giunto rotante per 2 fluidi
- Raccordo A per aria, olio e refrigerante
- Raccordo B per aria

Attenzione: I fluidi non devono presentare impurità
É necessario un filtro 25 µm

Dotazione standard

RU-2-20
con spina di anti-rotazione
Adattatore per tubo Ø 12 mm (Ø int. = 10 mm) Cod. 044154

Opzionale

Adattatore per tubo Ø 10 mm (Ø int. = 8 mm) Cod. 044149
Adattatore per tubo Ø 8 mm (Ø int. = 6 mm) Cod. 044155

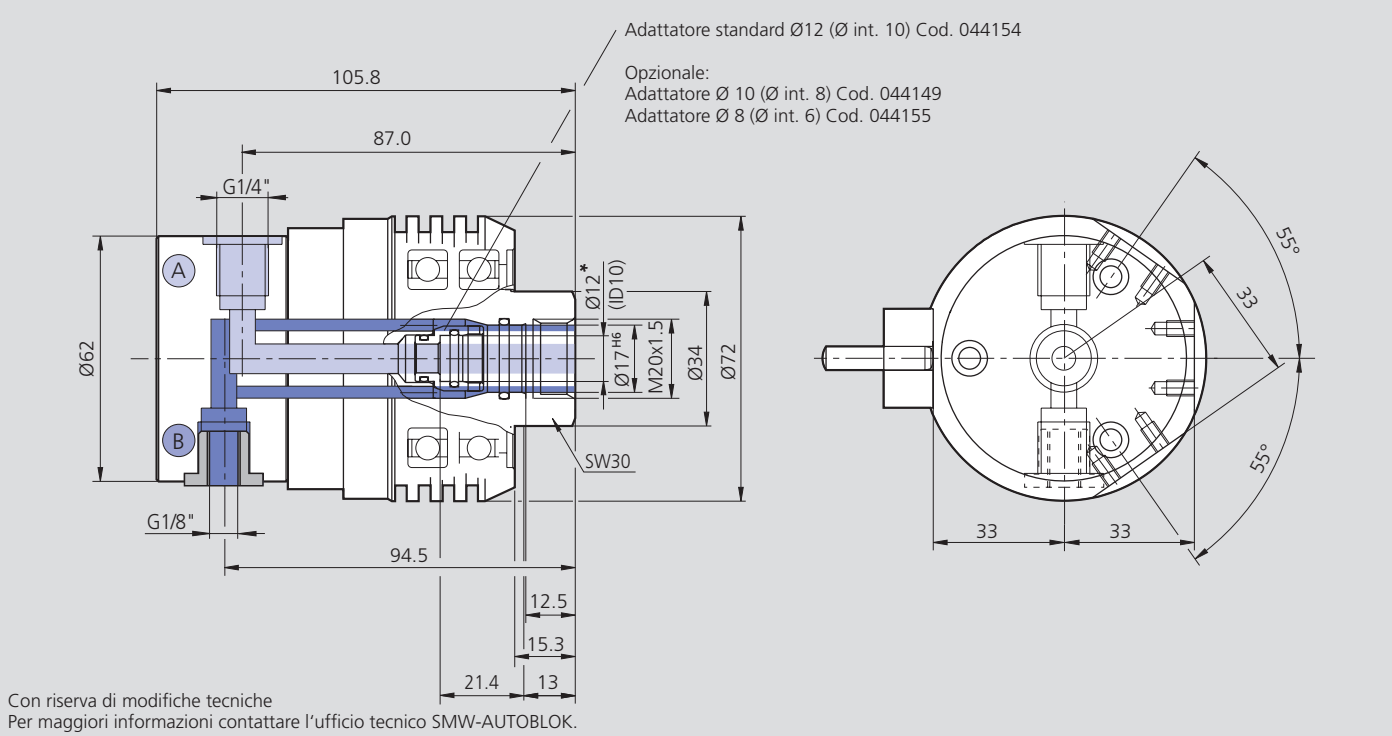

Con riserva di modifiche tecniche
Per maggiori informazioni contattare l'ufficio tecnico SMW-AUTOBLOK.

Dati tecnici

SMW-AUTOBLOK Modello	Cod.	Velocità max.	Pressione max raccordo A fluido: aria, olio, refrigerante		Pressione max raccordo B media: solo aria		Massa	Filtro richiesto
		giri/min.	bar	psi	bar	psi	kg	µm
RU-2-20	044972	4000	40	580	10	145	0.94	25