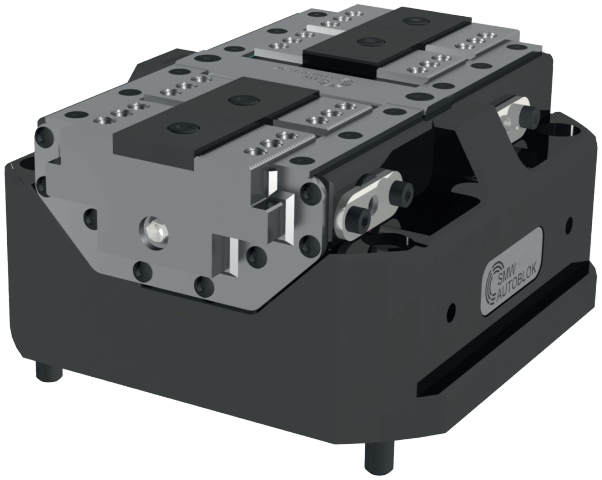

PT

TWIN VISE PROTETTE

100-125-160-200-250

PTP-N PTP-L PTP-F

Twin Vise protetta pneumatica

- Versione pneumatica
- Valvola pneumatica opzionale di controllo apertura/chiusura griffa (controllo corsa)
- PTP-N: Corsa normale
- PTP-L: Corsa lunga
- PTP-F: Una griffa fissa

Applicazioni/Benefici cliente

- Design compatto
- Protezione delle guide delle griffe dall'ingresso di impurità e trucioli
- Altissima precisione di ripetibilità
- Altissima rigidità
- Regolazione lineare della forza di serraggio

Dotazione standard

Morsa autocentrante senza morsetti
Incluse tutte le viti e le boccole di centraggio

Caratteristiche tecniche

- Corpo e componenti funzionali temprati per una maggiore precisione e durata di vita
- Predisposta alla pressurizzazione
- Predisposta alla lubrificazione centralizzata a grasso
- Griffe base incastro a croce e dentatura metrica 1,5mmx60°
- Serraggio interno ed esterno
- Valvola pneumatica di controllo apertura/chiusura griffa-controllo corsa (opzionale, pag.30)
- Sistema PEL
- Lubrificata con grasso SMW-Autoblok K67
- Sistema di controllo corsa tramite proximity per tutti i modelli e per tutte le taglie ad eccezione del 100 PTP-F (opzionale, pag. 29)
- 100 PTP-F: unico controllo corsa tramite proximity per morsa tutta chiusa

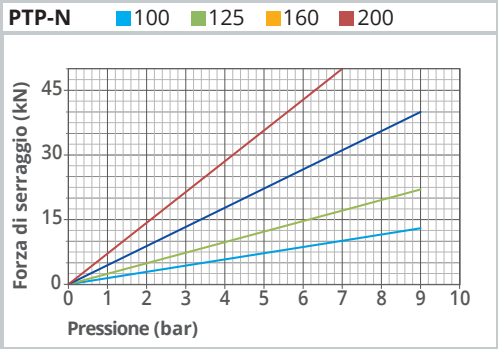

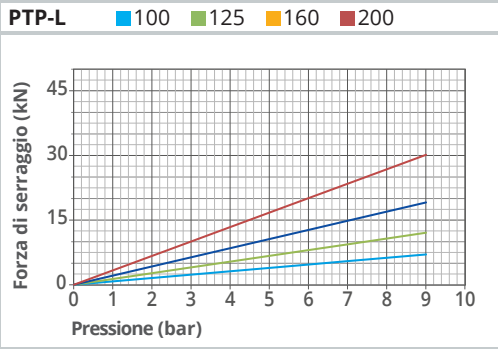

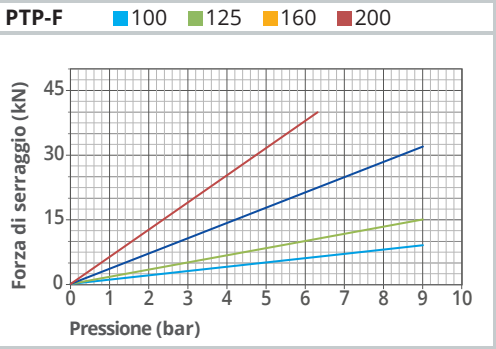

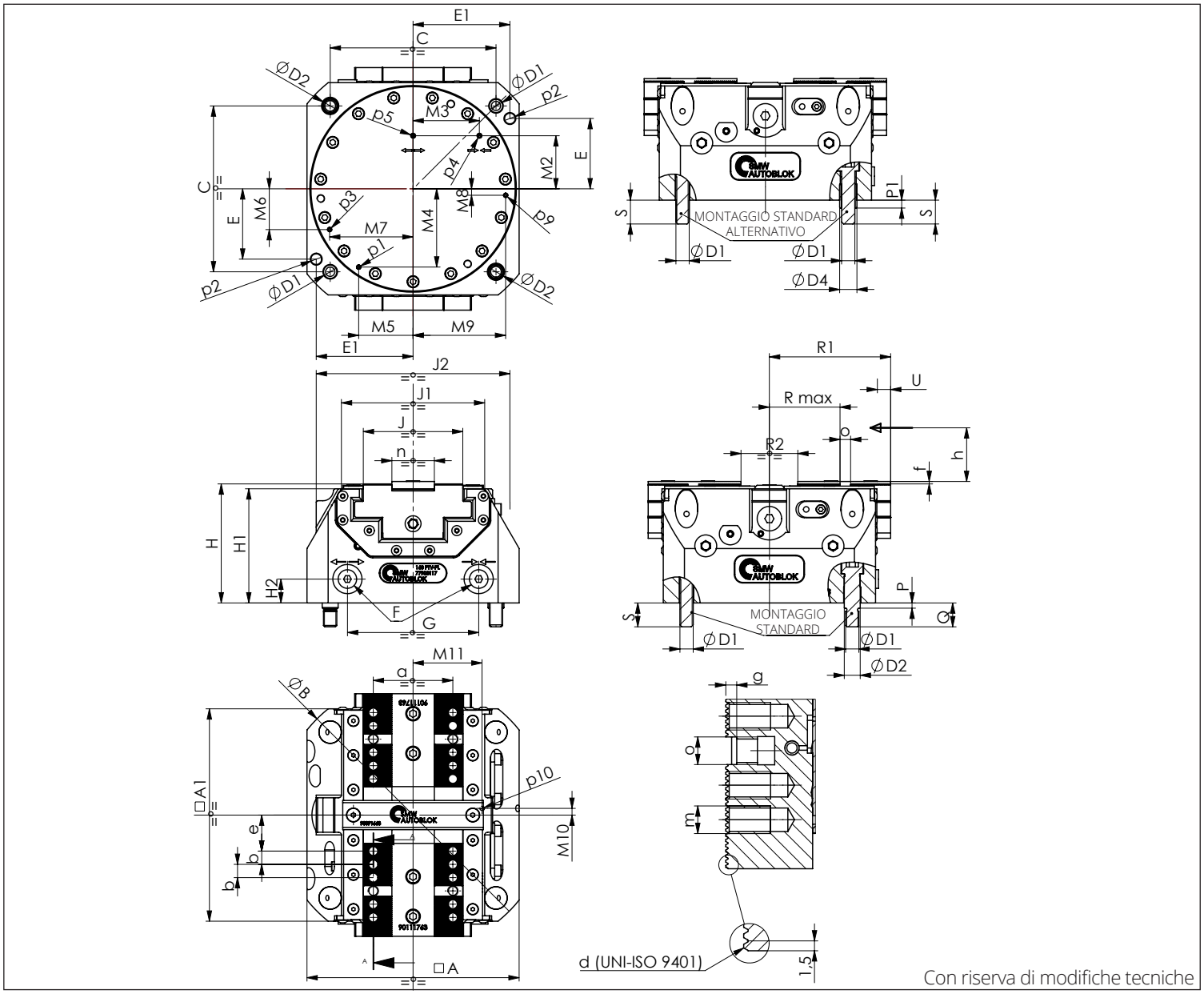

Con riserva di modifiche tecniche

DATI TECNICI

MODELLO	CODICE	TIPO DI CORSA	FORZA MASSIMA DI SERRAGGIO	CORSA PER GRIFFA	AREA PISTONE	PRESSIONE MASSIMA DI ESERCIZIO	RIPETIBILITÀ	PESO
100 PTP-N	77905211	NORMALE	13 kN	2,6 mm	45 cm^2	9 bar	0.01 mm	5,5 Kg
100 PTP-L	77905311	LUNGA	7 kN	6 mm				
100 PTP-F	77905411	GRIFFA FISSA	9 kN	6 mm				
125 PTP-N	77905212	NORMALE	22 kN	2,6 mm	78 cm^2	9 bar	0.01 mm	7 Kg
125 PTP-L	77905312	LUNGA	12 kN	6 mm				
125 PTP-F	77905412	GRIFFA FISSA	15 kN	6 mm				
160 PTP-N	77905217	NORMALE	40 kN	3 mm	128 cm^2	9 bar	0.01 mm	13 Kg
160 PTP-L	77905317	LUNGA	19 kN	8,4 mm				
160 PTP-F	77905417	GRIFFA FISSA	32 kN	8,4 mm				
200 PTP-N	77905221	NORMALE	50 kN	4,2 mm	194 cm^2	7 bar	0.02 mm	23 Kg
200 PTP-L	77905321	LUNGA	30 kN	10,2 mm		9 bar		
200 PTP-F	77905421	GRIFFA FISSA	38 kN	10,2 mm		6 bar		

PTP		100	125	160	200
A		100	125	160	200
A1		110	125	160	200
B(Ø)		136	162	205	255
C		80	100	125	160
D1(Ø)		M8	M8	M10	M12
D2 (Øf7)		10	10	12	14
D4 (Øjs7)		11	11	13	16
E		32	/	53	73
E1		45	/	73	92
F		M5	M5	G1/8"	G1/8"
G		59	59	99	127
H		75,5	80,5	89,7	97
H1		72	77	86	93
H2		15	17	18	18
J		47	47	75	94
J1		82	100	108	144
J2		100	121	146	166
M2		32	32	40	50
M3		29.5	29.5	50	65
M4		34,2	40,5	59	72,8
M5		27.7	38,5	41	52,9
M6		14,2	10,6	30,7	39,5
M7		41,1	54,5	62,9	80,9
M8		8,3	4,8	4,9	9,4
M9		42,7	55,3	69,8	89,5
M10		5	5	5	8
M11		34	34	52	60
P		4	4	4	5
P1		4	4	6	6
Q		15	15	18	20
R max	MIN/MAX (CORSA LUNGA)	25.6/31.6	25.6/31.6	44.8/53.2	54.5/64.7
R max	MIN/MAX (CORSA NORMALE)	25.4/28	25.4/28	45/48	54.5/58.7
R max	MIN/MAX (GRIFFA FISSA)	25.6/31.6	25.6/31.6	44.8/53.2	54.5/64.7
R1	MIN/MAX (CORSA LUNGA)	57.5/63.5	64,5/70,5	82.5/90.9	102.5/112.7
R1	MIN/MAX (CORSA NORMALE)	57.4/60	64.4/67	82.5/85.5	102.8/107
R1	MIN/MAX (GRIFFA FISSA)	57.5/63.5	64,5/70,5	82.5/90.9	102.5/112.7
R2	MIN/MAX (CORSA LUNGA)	20/32	20/32	26/42.8	30/50.4
R2	MIN/MAX (CORSA NORMALE)	19.8/25	19.8/25	26/32	30.6/39
R2	MIN/MAX (GRIFFA FISSA)	20/26	20/26	26/34.4	30/40.2
S		15	15	18	20
U	CORSA LUNGA	6	6	8.4	10.2
U	CORSA NORMALE	2.6	2.6	3	4.2
U	CORSA GRIFFA FISSA	6	6	8.4	10.2
a		35	35	60	80
b		7	7	10	10
d	DENTATURA	1,5x60°	1,5x60°	1,5x60°	1,5x60°
e	MIN/MAX (CORSA LUNGA) (GRIFFA FISSA)	14.6/20.6	14.6/20.6	18.8/27.2	28.5/38.7
e	MIN/MAX (CORSA NORMALE)	14.4/17	14.4/17	19/22	28.5/32.7
f		1.8	1.8	1.8	2
g		2.7	2.7	3.2	4
h		16	16	25	35
m		M6x10	M6x10	M8x12	M8x12
n (g6)		20	20	32	40
o (H7)		6	6	8	8
p1	INGRASSATORI	M4	M4	M4	M4
p2 (øH7)		/	/	8x14	8x14
p3	CONTROLLO APERTURA/CHIUSURA (C.CORSA) PNEUMATICO O PRESSURIZZAZ	M4	M4	M4	M4
p4	CHIUSURA MORSA	M4	M4	M4	M4
p5	APERTURA MORSA	M4	M4	M4	M4
p9	INGRESSO SISTEMA PEL	M4	M4	M4	M4
p10	USCITA SISTEMA PEL (SOTTO FLANGIA ANTERIORE)	M4	M4	M4	M4

PTH-N PTH-L PTH-F

Twin Vise protetta idraulica

- Versione idraulica
- Valvola pneumatica opzionale di controllo apertura/chiusura griffa (controllo corsa)
- PTH-N: Corsa normale
- PTH-L: Corsa lunga
- PTH-F: Una griffa fissa

Applicazioni/Benefici cliente

- Design compatto
- Protezione delle guide delle griffe dall'ingresso di impurità e trucioli
- Altissima precisione di ripetibilità
- Altissima rigidità
- Regolazione lineare della forza di serraggio

Dotazione standard

Morsa autocentrante senza morsetti
Incluse tutte le viti e le boccole di centraggio

Caratteristiche tecniche

- Corpo e componenti funzionali temprati per una maggiore precisione e durata di vita
- Predisposta alla pressurizzazione
- Predisposta alla lubrificazione centralizzata a grasso
- Griffe base con incastro a croce e dentatura metrica 1,5mmx60°
- Serraggio interno ed esterno
- Valvola pneumatica di controllo apertura/chiusura griffa-controllo corsa (opzionale pag.30)
- Sistema PEL
- Lubrificata con grasso SMW-Autoblok K67
- Sistema di controllo corsa tramite proximity per tutti i modelli e per tutte le taglie ad eccezione del 100 PTH-F (opzionale, pag.29)
- 100 PTH-F: unico controllo corsa tramite proximity per morsa tutta chiusa

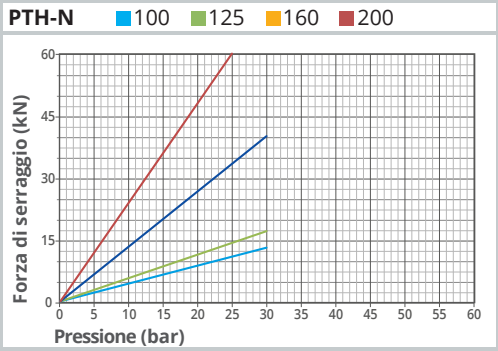

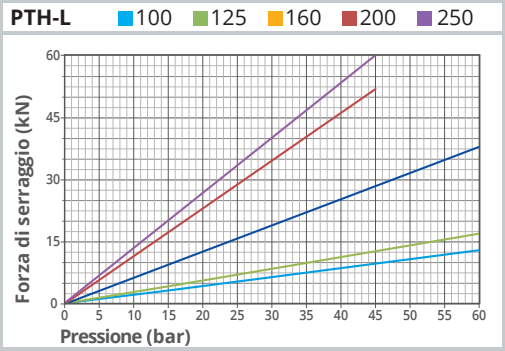

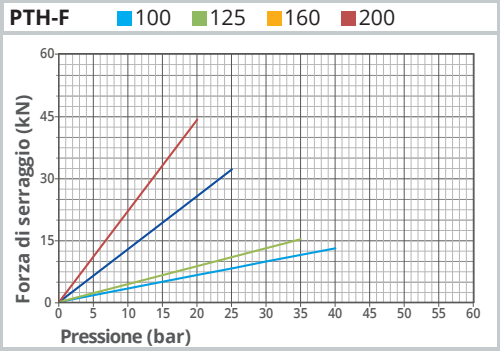

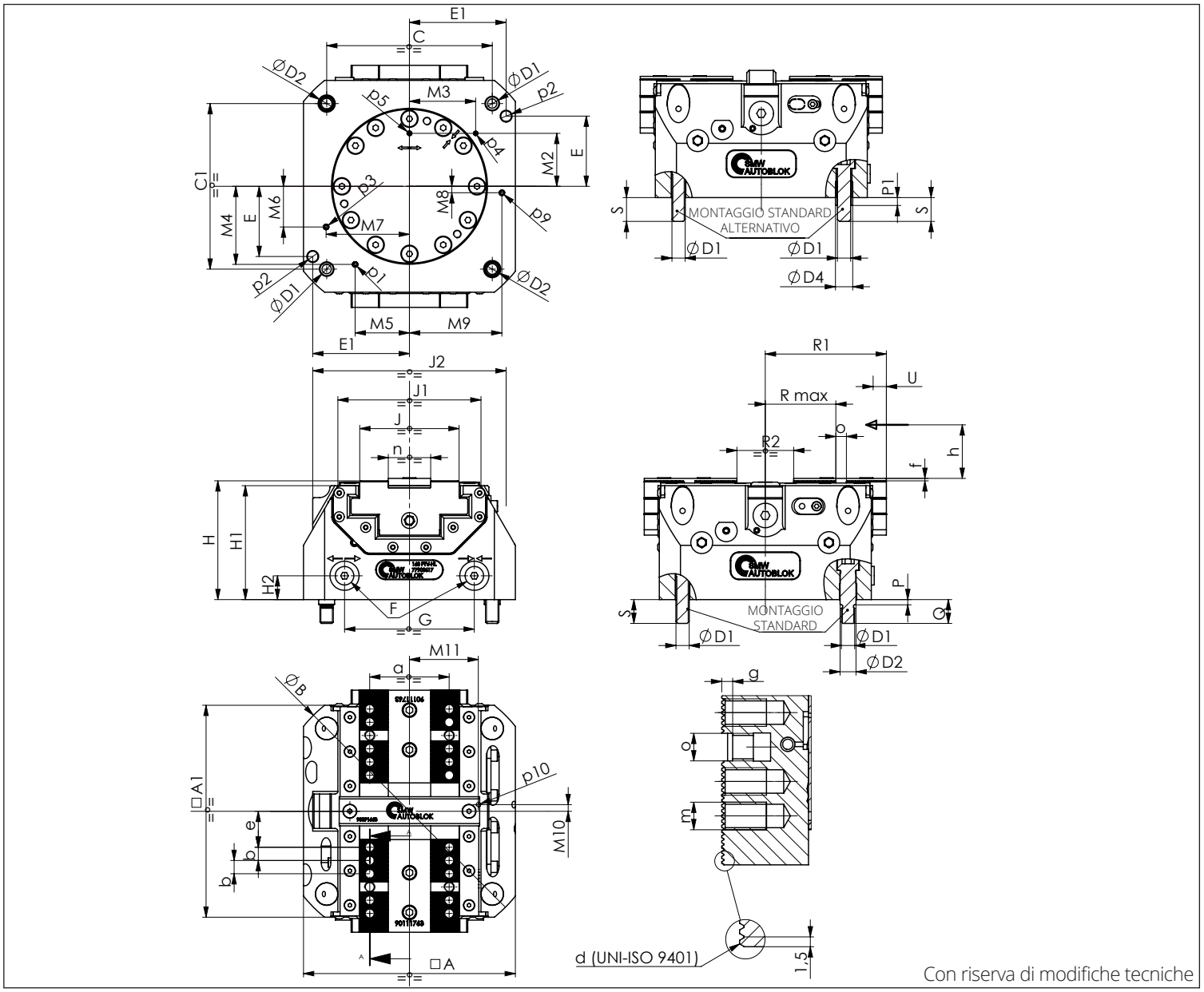

Con riserva di modifiche tecniche

DATI TECNICI

MODELLO	CODICE	TIPO DI CORSA	CORSA PER GRIFFA	FORZA MASSIMA DI SERRAGGIO	AREA PISTONE	PRESSIONE MASSIMA DI ESERCIZIO	RIPETIBILITÀ	PESO
100 PTH-N	77905711	NORMALE	2,6 mm	13 kN	15 cm^2	30 bar	0.01 mm	6 Kg
100 PTH-L	77905811	LUNGA	6 mm			60 bar	0.01 mm	
100 PTH-F	77905911	GRIFFA FISSA	6 mm			40 bar	0,01 mm	
125 PTH-N	77905712	NORMALE	2,6 mm	17 kN	20 cm^2	30 bar	0.01 mm	8 Kg
125 PTH-L	77905812	LUNGA	6 mm			60 bar	0.01 mm	
125 PTH-F	77905912	GRIFFA FISSA	6 mm	15 kN		35 bar	0,01 mm	
160 PTH-N	77905717	NORMALE	3 mm	40 kN	45 cm^2	30 bar	0.01 mm	15 Kg
160 PTH-L	77905817	LUNGA	8,4 mm	38 kN		60 bar	0.01 mm	
160 PTH-F	77905917	GRIFFA FISSA	8,4 mm	32 kN		25 bar	0,01 mm	
200 PTH-N	77905721	NORMALE	4,2mm	60 kN	68 cm^2	25 bar	0.02 mm	25 Kg
200 PTH-L	77905821	LUNGA	10,2 mm	52 kN		45 bar	0.02 mm	
200 PTH-F	77905921	GRIFFA FISSA	10,2 mm	44 kN		20 bar	0,02 mm	
250 PTH-L	77905826	LUNGA	15 mm	60 kN	113 cm^2	45 bar	0.02 mm	35 Kg

PTH		100	125	160	200	250
A		100	125	160	200	210
A1		110	125	160	200	238
B(Ø)		136	162	205	255	300
C		80	100	125	160	180
C1		80	100	125	160	200
D1(Ø)		M8	M8	M10	M12	M12
D2 (Øf7)		10	10	12	14	14
D4 (Øjs7)		11	11	13	16	16
E		32	/	53	73	80
E1		45	/	73	92	90
F		G1/8“	G1/8“	G1/8“	G1/8“	G1/8"
G		56	57	98	128	90
H		75,5	80,5	89,7	97	105
H1		72	77	86	93	100
H2		15	17	18	18	20
J		47	47	75	94	125
J1		82	100	108	144	180
J2		100	121	146	166	-
M2		32	32	40	50	80
M3		29.5	29.5	50	65	45
M4		34,2	40,5	59	72,8	89,8
M5		27.7	38,5	41	52,9	65,2
M6		14,2	10,6	30,7	39,5	0
M7		41,1	54,5	62,9	80,9	92
M8		8,3	4,8	4,9	9,4	6,7
M9		42,7	55,3	69,8	89,5	76,7
M10		5	5	5	8	9
M11		34	34	52	60	78
P		4	4	4	5	5
P1		4	4	6	6	6
Q		15	15	18	20	20
R max	MIN/MAX (CORSA LUNGA)	25.6/31.6	25.6/31.6	44.8/53.2	54.5/64.7	51,5/66,5
R max	MIN/MAX (CORSA NORMALE)	25,4/28	25,4/28	45/48	54.5/58.7	-
R max	MIN/MAX (CORSA GRIFFA FISSA)	25.6/31.6	25.6/31.6	44.8/53.2	54.5/64.7	-
R1	MIN/MAX (CORSA LUNGA)	57.5/63.5	64,5/70,5	82.5/90.9	102.5/112.7	119,5/134,5
R1	MIN/MAX (CORSA NORMALE)	57.4/60	64,4/67	82.5/85.5	102.8/107	-
R1	MIN/MAX (CORSA GRIFFA FISSA)	57.5/63.5	64,5/70,5	82.5/90.9	102.5/112.7	-
R2	MIN/MAX (CORSA LUNGA)	20/32	20/32	26/42.8	30/50.4	39/69
R2	MIN/MAX (CORSA NORMALE)	19.8/25	19.8/25	26/32	30.6/39	-
R2	MIN/MAX (CORSA GRIFFA FISSA)	20/26	20/26	26/34.4	30/40.2	-
S		15	15	18	20	20
U	CORSA LUNGA	6	6	8.4	10.2	15
U	CORSA NORMALE	2.6	2.6	3	4.2	-
U	CORSA GRIFFA FISSA	6	6	8.4	10.2	-
a		35	35	60	80	90
b		7	7	10	10	12
d	DENTATURA	1,5x60°	1,5x60°	1,5x60°	1,5x60°	1,5x60°
e	MIN/MAX (CORSA LUNGA)	14.6/20.6	14.6/20.6	18.8/27.2	28.5/38.7	32,5/47,5
e	MIN/MAX (CORSA NORMALE)	14.4/17	14.4/17	19/22	28.5/32.7	-
e	MIN/MAX (CORSA GRIFFA FISSA)	14.6/20.6	14.6/20.6	18.8/27.2	28.5/38.7	-
f		1.8	1.8	1.8	2	2,5
g		2.7	2.7	3.2	4	4
h		16	16	25	35	40
m		M6x10	M6x10	M8x12	M8x12	M10x15
n (g6)		20	20	32	40	50
o (H7)		6	6	8	8	10
p1	INGRASSATORI	M4	M4	M5	M5	M5
p2 (øH7)		/	/	8x14	8x14	10x20
p3	CONTROLLO APERTURA/CHIUSURA (C.CORSA) PNEUM. O PRESSURIZZAZ	M4	M4	M5	M5	M5
p4	CHIUSURA MORSA	M4	M4	M4	M4	M5
p5	APERTURA MORSA	M4	M4	M4	M4	M5
p9	CONNESSIONE SISTEMA PEL	M4	M4	M5	M5	M5
p10	SISTEMA PEL (SOTTO FLANGIA ANTERIORE)	M4	M4	M4	M4	M5

ISTRUZIONI DI MONTAGGIO

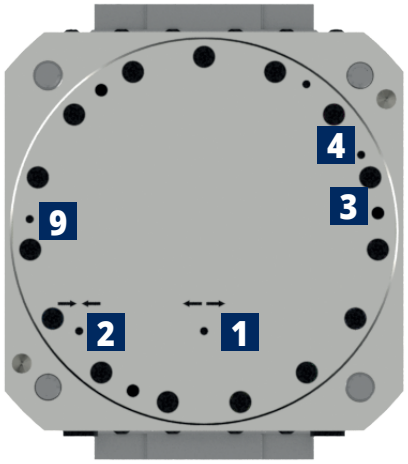

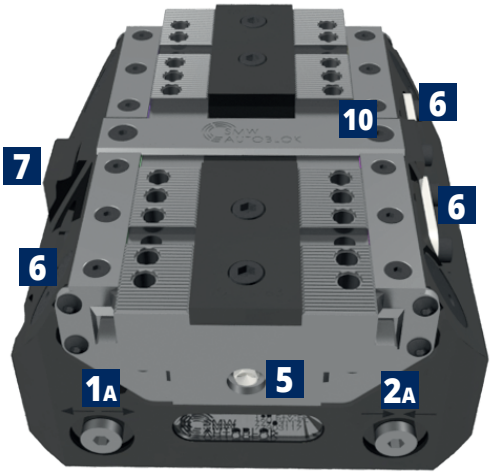

SOLUZIONE STANDARD 1

Precisione di posizionamento morsa: ± 0,03 mm

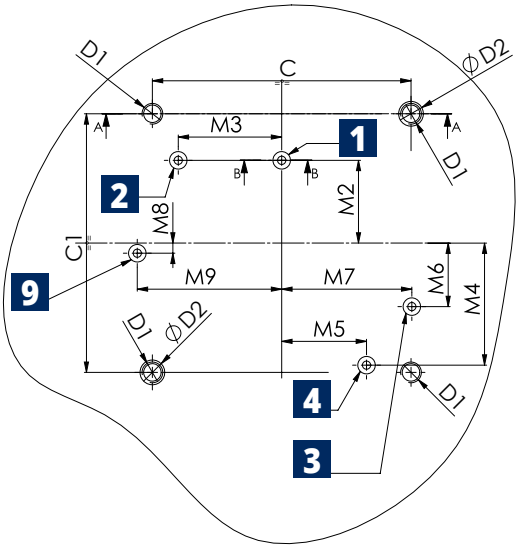

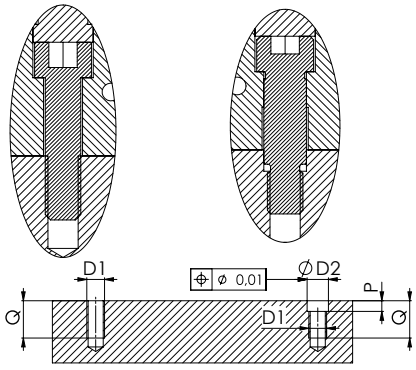

SOLUZIONE STANDARD 2

Precisione di posizionamento morsa: ± 0,025 mm

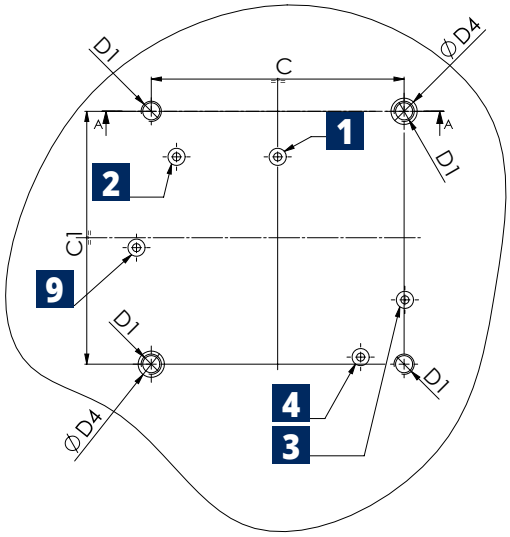

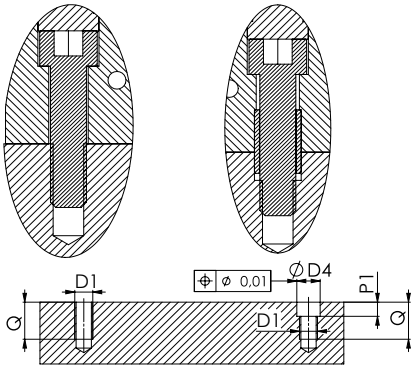

TUTTE LE VITI E LE BOCCOLE DI CENTRAGGIO INCLUSE

SEDI ALIMENTAZIONE: ESECUZIONE OBBLIGATORIA

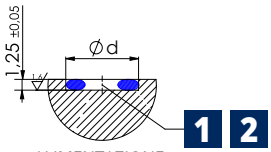

ALIMENTAZIONE LATERALE

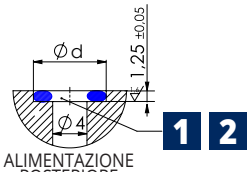

ALIMENTAZIONE POSTERIORE

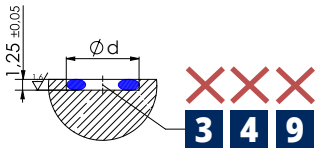

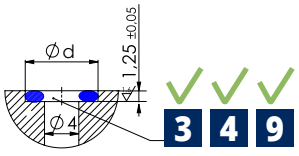

1 Apertura-Alim. Posteriore

2 Chiusura-Alim. Posteriore

3 Controllo apertura/ chiusura pneumatico o pressurizz*

5 Ingrassatori

7 Valvola pneum. di controllo apertura/chiusura griffa (opzionale ved.pag.30)

10 Uscita SISTEMA PEL (sotto flangia anteriore)

1A Apertura-Alim. Laterale

2A Chiusura-Alim. Laterale

4 Lubrificazione centralizzata

6 Sedi proximity

9 Ingresso Sistema PEL (sulla flangia posteriore)

*La pressurizzazione può essere usata solo senza la valvola.

PT	C	C1	D1	D2H7	D4H7	M2	M3	M4	M5	M6	M7	M8	M9	P	P1	Q	Ød	OR
100	80	80	M8	10	11	32	29,5	34,2	27,7	14,2	41,1	7	43	6	6	18	8	OR2018
125	100	100	M8	10	11	32	29,5	40,5	38,5	9,6	54,6	4,8	55,3	6	6	18	8	OR2018
160	125	125	M10	12	13	40	50	59	41	30,7	62,9	4,9	69,8	6	7	21	8	OR2018
200	160	160	M12	14	16	50	65	72,8	52,9	39,5	80,9	9,4	89,5	7	7	24	8,8	OR2021
250	180	200	M12	14	16	80	45	89,8	65,2	0	92	6,7	76,7	7	7	24	8.8	OR2021