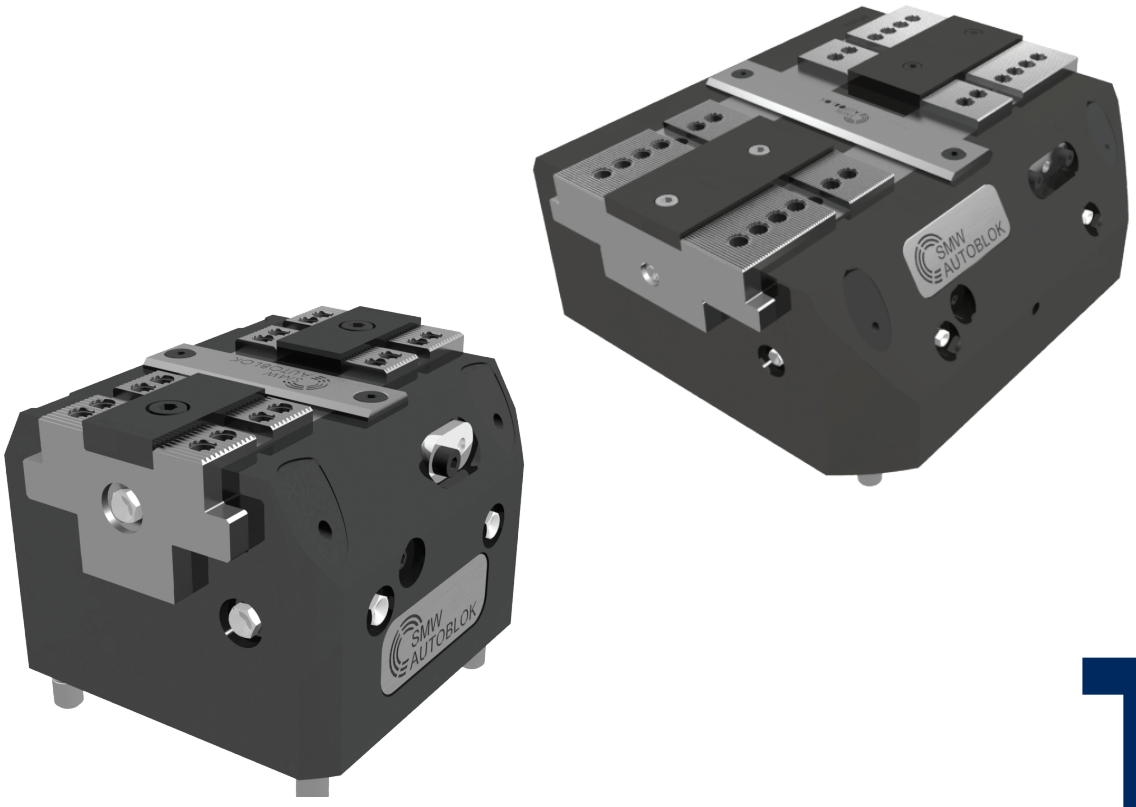

TV

TWIN VISE STANDARD

100-160-200-250-315

TVP-N TVP-L TVP-F

Twin Vise pneumatica

- TVP-N: Corsa normale
- TVP-L: Corsa lunga
- TVP-F: Una griffa fissa

Applicazioni/Benefici cliente

- Design compatto
- Regolazione lineare della forza di serraggio
- Altissima precisione di ripetibilità
- Altissima rigidità

Dotazione standard

Morsa autocentrante senza morsetti
Incluse tutte le viti e le boccole di centraggio

Caratteristiche tecniche

- Foro centraggio qualità H7 (vedere quota p2 sotto)
- Corpo e componenti funzionali temprati per una maggiore precisione e durata di vita
- Predisposta alla pressurizzazione
- Predisposta alla lubrificazione centralizzata a grasso
- Griffe base con incastro a croce e dentatura metrica 1,5mmx60°
- Serraggio interno ed esterno
- Lubrificata con grasso SMW-Autoblok K67
- Sistema di controllo corsa tramite proximity (opzionale vedere pagina 29)

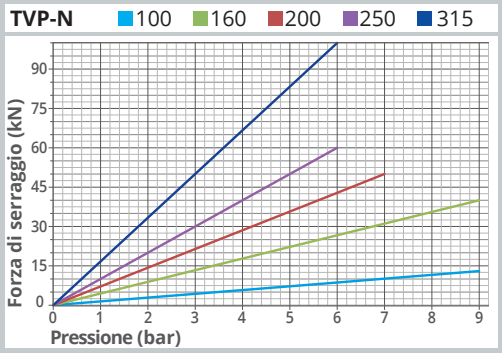

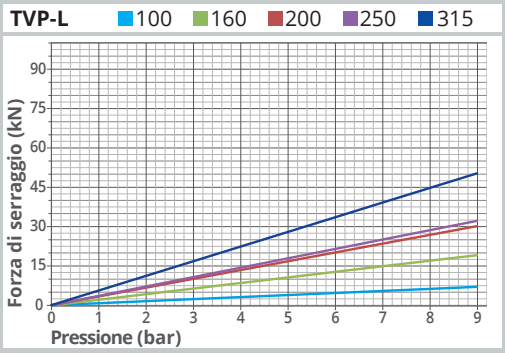

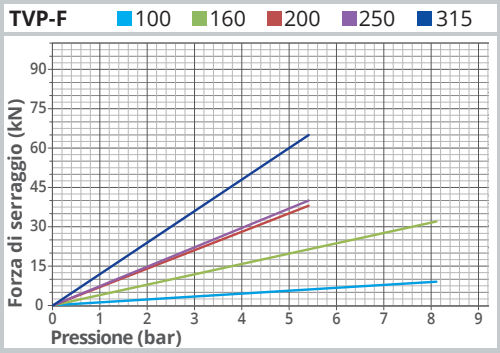

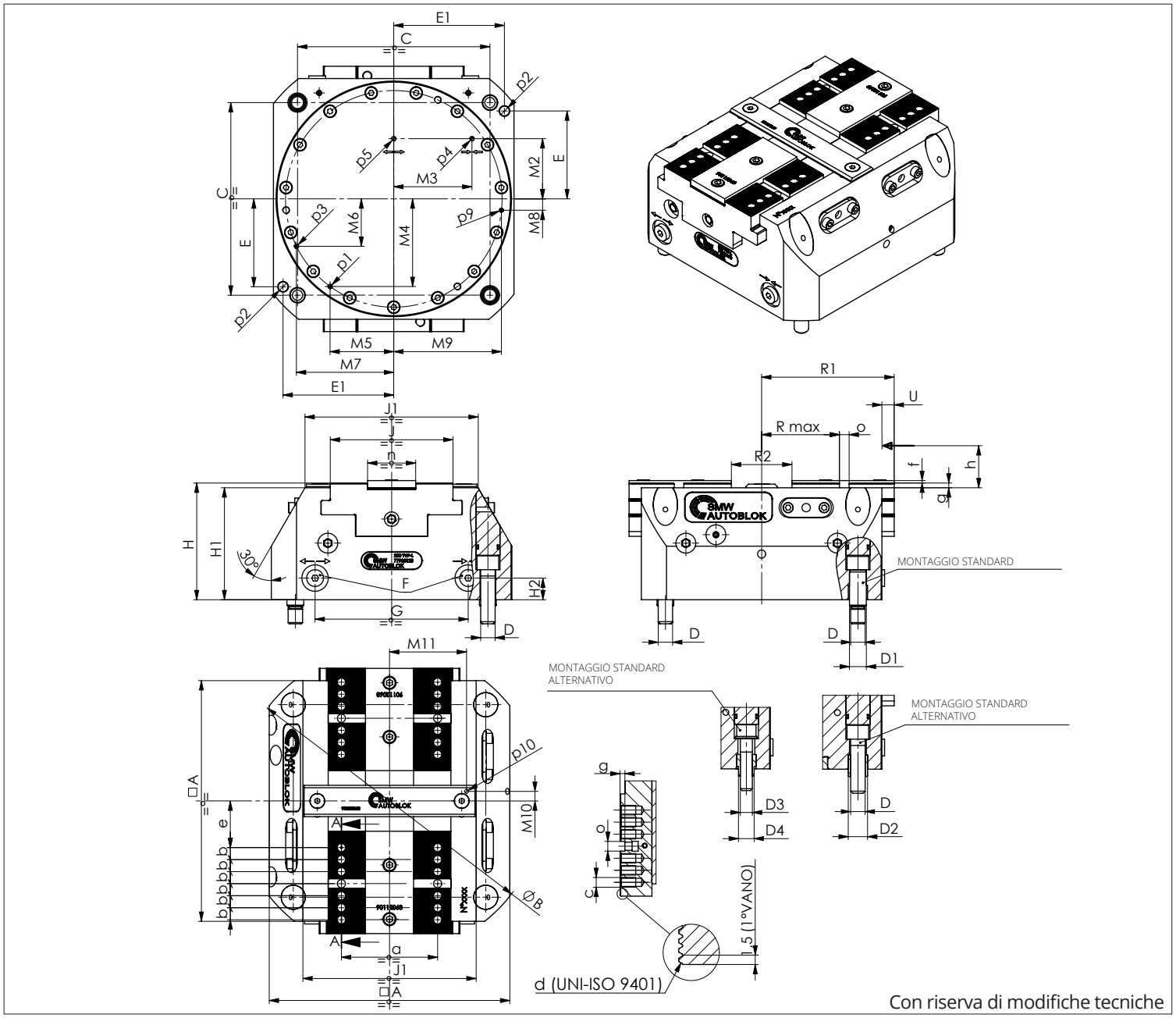

Con riserva di modifiche tecniche

DATI TECNICI

MODELLO	CODICE	TIPO DI CORSA	FORZA MASSIMA DI SERRAGGIO	CORSA PER GRIFFA	PRESSIONE MASSIMA DI ESERCIZIO	RIPETIBILITÀ	PESO
100 TVP-N	77903010	NORMALE	13 kN	2.6 mm	9 bar	0.01 mm	4.3 kg
100 TVP-L	77903110	LUNGA	7 kN	6 mm	9 bar	0.01 mm	4.3 kg
100 TVP-F	77903210	GRIFFA FISSA	9 kN	6 mm	9 bar	0.01 mm	4.3 kg
160 TVP-N	77903016	NORMALE	40 kN	3 mm	9 bar	0.01 mm	13 kg
160 TVP-L	77903116	LUNGA	19 kN	8.4 mm	9 bar	0.01 mm	13 kg
160 TVP-F	77903216	GRIFFA FISSA	32 kN	8.4 mm	9 bar	0.01 mm	13 kg
200 TVP-N	77903020	NORMALE	50 kN	4.2 mm	7 bar	0.02 mm	23 kg
200 TVP-L	77903120	LUNGA	30 kN	10.2 mm	9 bar	0.02 mm	23 kg
200 TVP-F	77903220	GRIFFA FISSA	38 kN	10.2 mm	6 bar	0.02 mm	23 kg
250 TVP-N	77903025	NORMALE	60 kN	5.3 mm	6 bar	0.02 mm	39 kg
250 TVP-L	77903125	LUNGA	32 kN	15 mm	9 bar	0.02 mm	39 kg
250 TVP-F	77903225	GRIFFA FISSA	40 kN	15 mm	6 bar	0.02 mm	39 kg
315 TVP-N	77903031	NORMALE	100 kN	6.4 mm	6 bar	0.03 mm	84 kg
315 TVP-L	77903131	LUNGA	50 kN	18 mm	9 bar	0.03 mm	84 kg
315 TVP-F	77903231	GRIFFA FISSA	65 kN	18 mm	6 bar	0.03 mm	84 kg

TVP-N TVP-L TVP-F		100	160	200	250	315
A		100	160	200	250	315
B(Ø)		132	205	255	314	394
C		80	125	160	200	250
D(Ø)		M8x15	M10x18	M12x20	M12x20	M16x23
D1 (Øf7)		10x4	12x4	14x5	14x5	18x6
D2 (Øjs7)		11x4	13x6	16x6	16x6	21x6
D3		-	-	M10x18	-	-
D4 (Øjs7)		-	-	13x6	-	-
E		32	53	73	77	105
E1		45	73	92	115	140
F		M5	G1/8"	G1/8"	G1/8"	G1/8"
G		59.3	99	127.3	157	200.8
H		75.5	89.7	97	105	139
H1		72	86	93	100	133
H2		15	18	18	20	25
J		47	75	102	125	160
J1		72	108	144	180	230
M2		32	40	50	64	80
M3		29.5	50	65	75	90
M4		34.2	59	72,8	89.8	117.7
M5		27.7	41	52,9	65.2	79.4
M6		14.2	30.7	39,5	48.7	57.8
M7		41.1	62.9	80,9	99.8	129.7
M8		8.3	4.9	9.4	11.6	12.4
M9		42.7	69.8	89.5	110.4	141.5
M10		5	5	8	11	12
M11		34	52	64	78	102
p1	LUBRIFICAZIONE	M4	M4	M4	M5	M5
p2 ØH7		6x14	8x14	8x14	10x20	12x20
p3	PRESSURIZZAZIONE	M4	M4	M4	M5	M5
p4	CHIUSURA MORSA	M4	M4	M4	M5	M5
p5	APERTURA MORSA	M4	M4	M4	M5	M5
p9	INGRESSO SISTEMA PEL	M4	M4	M4	M5	M5
p10	USCITA SISTEMA PEL	M4	M4	M4	M6	M6
R2	MIN/MAX (CORSA LUNGA)	20/32	26/42.8	30/50.4	39/69	50/86
R1	MIN/MAX (CORSA LUNGA)	50/56	82.5/90.9	100/110.2	119.5/134.5	151.5/169.5
Rmax	MIN/MAX (CORSA LUNGA)	25.6/31.6	44.8/53.2	54.5/64.7	51.5/66.5	81.5/99.5
R2	MIN/MAX (CORSA NORMALE)	19.8/25	26/32	30.6/39	34.4/45	49.2/62
R1	MIN/MAX (CORSA NORMALE)	47,4/50	82.5/85.5	95.8/100	119.7/125	151.1/157.5
Rmax	MIN/MAX (CORSA NORMALE)	25,4/28	45/48	54.5/58.7	55.7/61	87.1/93.5
R2	MIN/MAX (GRIFFA FISSA)	20/26	26/34.4	30/40.2	39/54	56/74
R1	MIN/MAX (GRIFFA FISSA)	50/56	82.5/90.9	100/110.2	119.5/134.5	151.5/169.5
Rmax	MIN/MAX (GRIFFA FISSA)	25.6/31.6	44.8/53.2	54.5/64.7	51.5/66.5	81.5/99.5
U	CORSA LUNGA	6	8.4	10.2	15	18
U	CORSA NORMALE	2.6	3	4.2	5.3	6.4
U	CORSA GRIFFA FISSA	6	8.4	10.2	15	18
a		35	60	80	90	120
b		7	10	10	12	15
c		M6x10	M8x12	M8x12	M10x15	M12x17
d	DENTATURA	1,5x60°	1,5x60°	1,5x60°	1,5x60°	1,5x60°
e	MIN/MAX (CORSA NORMALE)	14.4/17	19/22	28.5/32.7	24.7/30	33.1/39.5
e	MIN/MAX (CORSA LUNGA)	14.6/20.6	18.8/27.2	28.5/38.7	32.5/47.5	42.5/60.5
e	MIN/MAX (GRIFFA FISSA)	14.6/20.6	18.8/27.2	28.5/38.7	32.5/47.5	42.5/60.5
f		1.8	1.8	2	2.5	2.5
g		2.7	3.2	4	4	4
h		16	25	35	40	40
o (H7)		6	8	8	10	12
n (g6)		20	32	40	50	60

TVH-N TVH-L TVH-F

Twin Vise idraulica

- TVH-N: Corsa normale
- TVH-L: Corsa lunga
- TVH-F: Una griffa fissa

Applicazioni/Benefici cliente

- Design compatto
- Regolazione lineare della forza di serraggio
- Altissima precisione di ripetibilità
- Altissima rigidità

Dotazione standard

Morsa autocentrante senza morsetti
Incluse tutte le viti e le boccole di centraggio

Caratteristiche tecniche

- Foro centraggio qualità H7 (vedere quota p2 sotto)
- Corpo e componenti funzionali temprati per una maggiore precisione e durata di vita
- Predisposta alla pressurizzazione
- Predisposta alla lubrificazione centralizzata a grasso
- Griffe base con incastro a croce e dentatura metrica 1,5mmx60°
- Serraggio interno ed esterno
- Lubrificata con grasso SMW-Autoblok K67
- Sistema di controllo corsa tramite proximity (opzionale, vedere pag. 29)

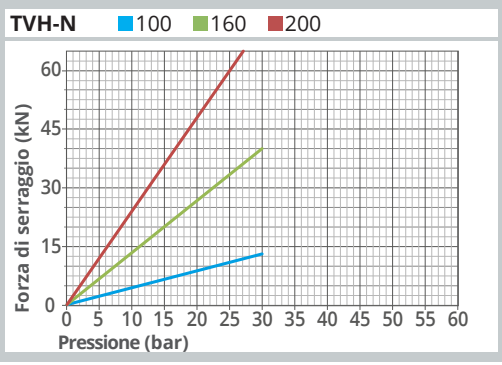

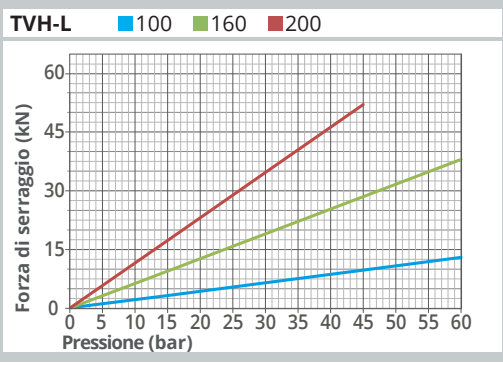

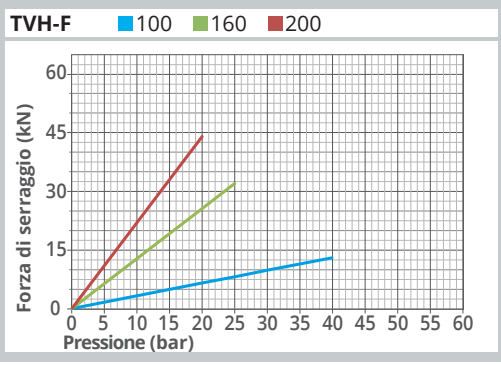

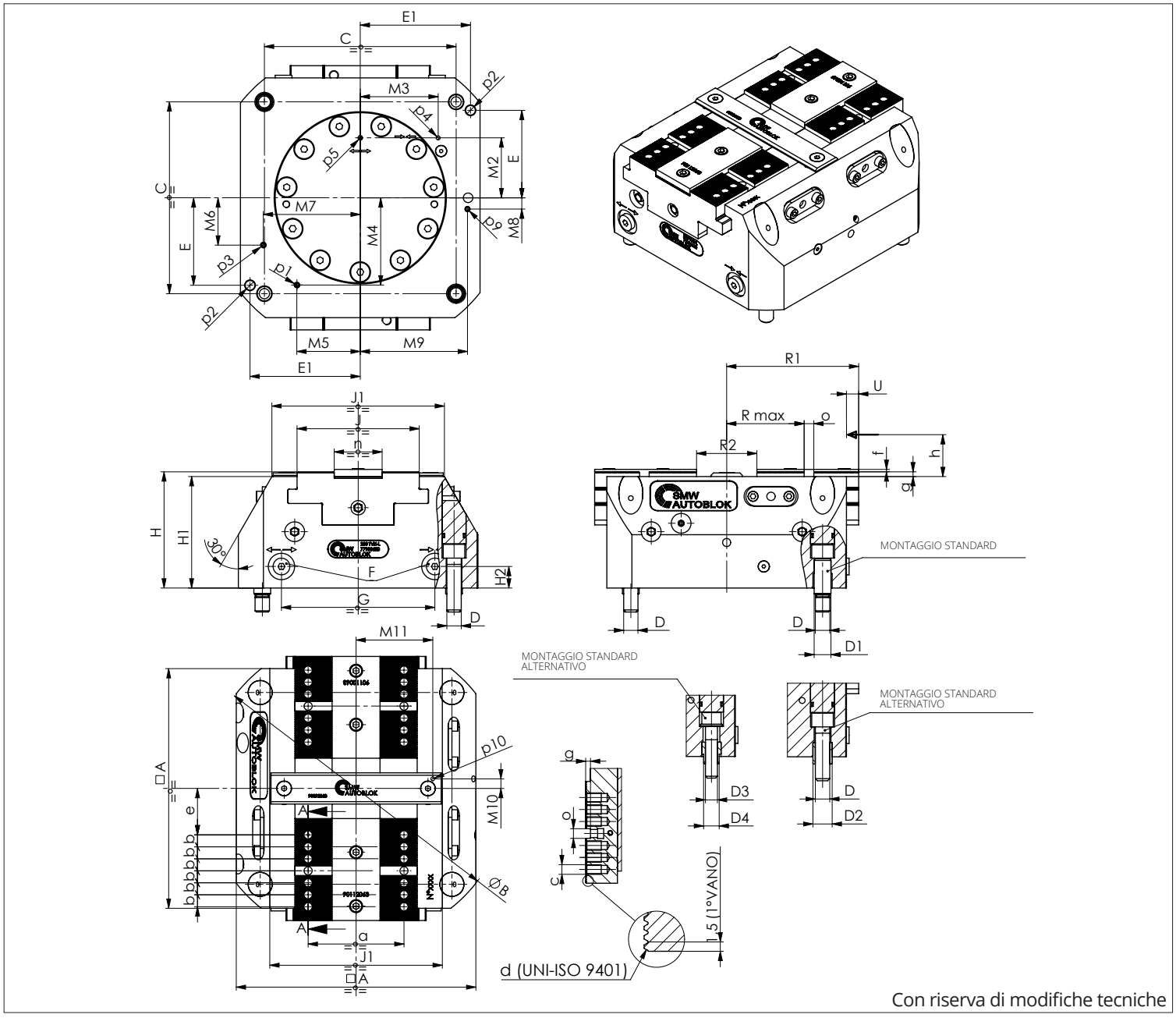

Con riserva di modifiche tecniche

DATI TECNICI

MODELLO	CODICE	TIPO DI CORSA	FORZA MASSIMA DI SERRAGGIO	CORSA PER GRIFFA	PRESSIONE MASSIMA DI ESERCIZIO	RIPETIBILITÀ	PESO
100 TVH-N	77903510	NORMALE	13 kN	2.6 mm	30 bar	0.01 mm	4.5 kg
100 TVH-L	77903610	LUNGA	13 kN	6 mm	60 bar	0.01 mm	4.5 kg
100 TVH-F	77903710	GRIFFA FISSA	13 kN	6 mm	40 bar	0.01 mm	4.5 kg
160 TVH-N	77903516	NORMALE	40 kN	3 mm	30 bar	0.01 mm	14 kg
160 TVH-L	77903616	LUNGA	38 kN	8.4 mm	60 bar	0.01 mm	14 kg
160 TVH-F	77903716	GRIFFA FISSA	32 kN	8.4 mm	25 bar	0.01 mm	14 kg
200 TVH-N	77903520	NORMALE	60 kN	4.2 mm	25 bar	0.02 mm	25 kg
200 TVH-L	77903620	LUNGA	52 kN	10.2 mm	45 bar	0.02 mm	25 kg
200 TVH-F	77903720	GRIFFA FISSA	44 kN	10.2 mm	20 bar	0.02 mm	25 kg

TVH-N TVH-L		100	160	200
A		100	160	200
B(Ø)		132	205	255
C		80	125	160
D(Ø)		M8x15	M10x18	M12x20
D1 (Øf7)		10x4	12x4	14x5
D2 (Øjs7)		11x4	13x6	16x6
D3		-	-	M10x18
D4 (Øjs7)		-	-	13x6
E		32	53	73
E1		45	73	92
F		G1/8“	G1/8“	G1/8“
G		55	98	128
H		75.5	89.7	97
H1		72	86	93
H2		15	18	18
J		47	75	102
J1		72	108	144
M2		32	40	50
M3		29.5	50	65
M4		34.2	59	72,8
M5		27.7	41	52,9
M6		14.2	30.7	39,5
M7		41.1	62.9	80,9
M8		8.3	4.9	9.4
M9		42.7	69.8	89.5
M10		5	5	8
M11		34	52	64
p1	LUBRIFICAZIONE	M4	M5	M5
p2 ØH7		6x14	8x14	8x14
p3	PRESSURIZZAZIONE	M4	M5	M5
p4	CHIUSURA MORSA	M4	M4	M4
p5	APERTURA MORSA	M4	M4	M4
p9	INGRESSO SISTEMA PEL	M4	M5	M5
p10	USCITA SISTEMA PEL	M4	M4	M4
R2	MIN/MAX (CORSA LUNGA)	20/32	26/42.8	30/50.4
R1	MIN/MAX (CORSA LUNGA)	50/56	82.5/90.9	100/110.2
Rmax	MIN/MAX (CORSA LUNGA)	25.6/31.6	44.8/53.2	54.5/64.7
R2	MIN/MAX (CORSA NORMALE)	19.8/25	26/32	30.6/39
R1	MIN/MAX (CORSA NORMALE)	47,4/50	82.5/85.5	95.8/100
Rmax	MIN/MAX (CORSA NORMALE)	25,4/28	45/48	54.5/58.7
R2	MIN/MAX (GRIFFA FISSA)	20/26	26/34.4	30/40.2
R1	MIN/MAX (GRIFFA FISSA)	50/56	82.5/90.9	100/110.2
Rmax	MIN/MAX (GRIFFA FISSA)	25.6/31.6	44.8/53.2	54.5/64.7
U	CORSA LUNGA	6	8.4	10.2
U	CORSA NORMALE	2.6	3	4.2
U	CORSA GRIFFA FISSA	6	8.4	10.2
a		35	60	80
b		7	10	10
c		M6x10	M8x12	M8x12
d	DENTATURA	1,5x60°	1,5x60°	1,5x60°
e	MIN/MAX (CORSA NORMALE)	14.4/17	19/22	28.5/32.7
e	MIN/MAX (CORSA LUNGA)	14.6/20.6	18.8/27.2	28.5/38.7
e	MIN/MAX (GRIFFA FISSA)	14.6/20.6	18.8/27.2	28.5/38.7
f		1.8	1.8	2
g		2.7	3.2	4
h		16	25	35
o (H7)		6	8	8
n (g6)		20	32	40

ISTRUZIONI DI MONTAGGIO

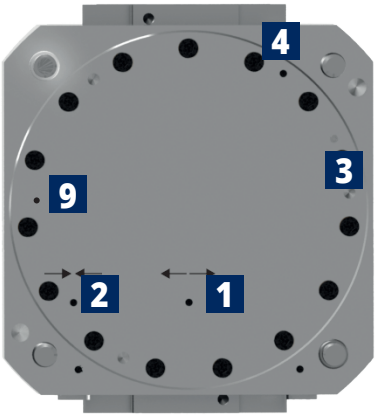

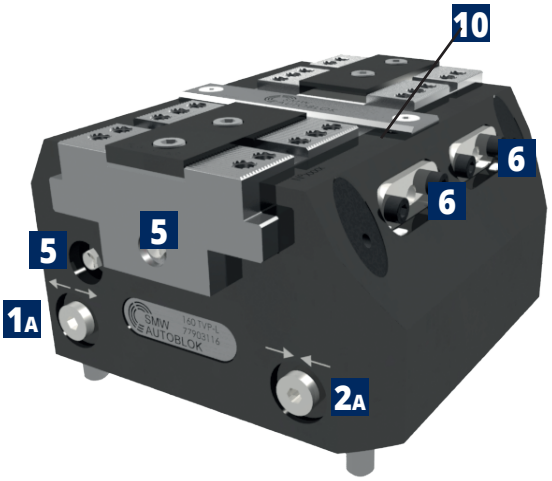

SOLUZIONE STANDARD 1

Precisione di posizionamento morsa: ± 0,03 mm

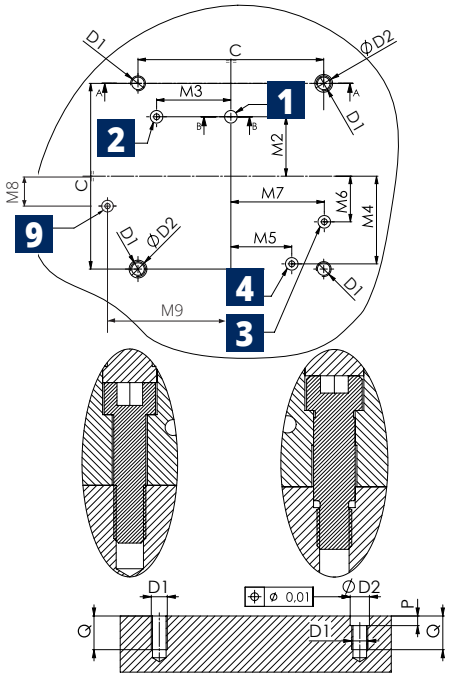

SOLUZIONE STANDARD 2

Precisione di posizionamento morsa: ± 0,025 mm

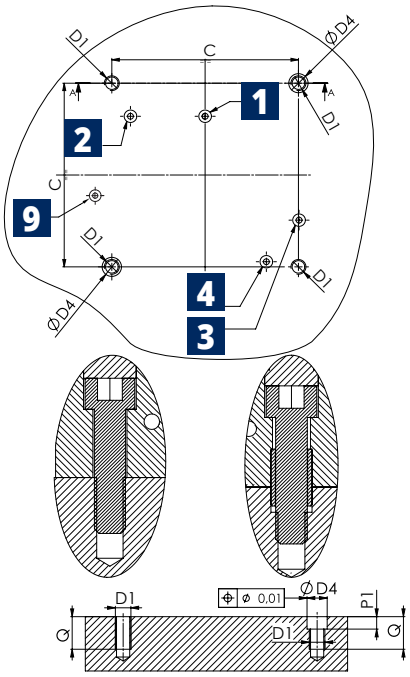

TUTTE LE VITI E LE BOCCOLE DI CENTRAGGIO INCLUSE

SEDI ALIMENTAZIONE: ESECUZIONE OBBLIGATORIA

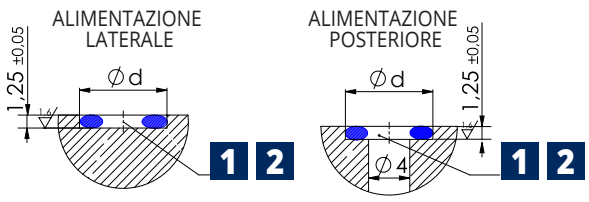

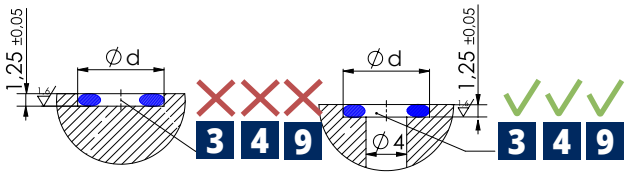

1	Apertura-Alimentazione Posteriore	**2**	Chiusura-Alimentazione Posteriore	**3**	Pressurizzazione	**5**	Ingrassatori	**9**	Ingresso sistema PEL
1A	Apertura-Alimentazione laterale	**2A**	Chiusura-Alimentazione Laterale	**4**	Lubrificazione centralizzata	**6**	Sedi proximity	**10**	Uscita sistema PEL

TV	C	D1	D2H7	D4H7	M	M1	M2	M3	M4	M5	M6	M7	M8	M9	P	P1	Q	V	Z	Ød	OR
100	80	M8	10	11	45	29	32	29,5	34,2	27,7	14,2	41,1	8,3	42,7	6	6	18	37,3	96,5	8	OR2018
160	125	M10	12	13	69	48	40	50	59	41	30,7	62,9	4,9	69,8	6	7	21	50	155	8	OR2018
200	160	M12	14	16	88	62	50	65	72,8	52,9	39,5	80,9	9,4	89,5	7	7	24	62	195	8,8	OR2021
250	200	M12	14	16	113	77	64	75	89,8	65,2	48,6	99,8	11,6	110,4	7	7	24	80	239	8,8	OR2021
315	250	M15	18	21	-	-	80	90	115,7	84	62,7	128,5	12,4	141,5	8	7	27	-	-	8,8	OR2021